COMUNE DI INDUNO OLONA

PROVINCIA DI VARESE

PROGETTAZIONE DELLE OPERE DI SISTEMAZIONE ED ARREDAMENTO DEL PARCO URBANO DELLA ZONA DELLA NUOVA STAZIONE

RELAZIONE E TABULATI DI CALCOLO

DOTT. ING. PAOLO GERVASINI

Via Speri della Chiesa n°20, 21100 Varese

www.paologervasini.it

Comune di Induno Olona
Provincia di Varese

RELAZIONE TECNICA GENERALE
RELAZIONE DI CALCOLO

OGGETTO: PROGETTAZIONE DELLE OPERE DI SISTEMAZIONE ED ARREDAMENTO DEL PARCO URBANO DELLA ZONA DELLA NUOVA STAZIONE
CAMPO BOCCE

COMMITTENTE: Comune di Induno Olona

Varese, 25/11/2021

Il Progettista e D.L.

(dott. ing. Paolo Gervasini)

Il Collaudatore

(...)

Studio di ingegneria Gervasini
via Speri della Chiesa, 20 - 21100 Varese
0332289416 - paolo@gervasinistudio.it

1 - DESCRIZIONE GENERALE DELL'OPERA

Il manufatto di cui alla presente relazione riguarda il muretto perimetrale di delimitazione del nuovo campo bocce, da realizzarsi presso il Parco della Stazione di Induno Olona.Non è prevista la realizzazione di volumi o tettoie, ma unicamente opere minori funzionali al contenimento del campo da gioco.Il dimensionamento del manufatto è stato eseguito in conformità alla normativa sismica vigente per il Comune di Induno Olona.

Vengono riportate di seguito due viste assonometriche contrapposte, allo scopo di consentire una migliore comprensione della struttura oggetto della presente relazione:

Vista Anteriore

La direzione di visualizzazione (bisettrice del cono ottico), relativamente al sistema di riferimento globale 0,X,Y, Z, ha versore (1;1;-1)

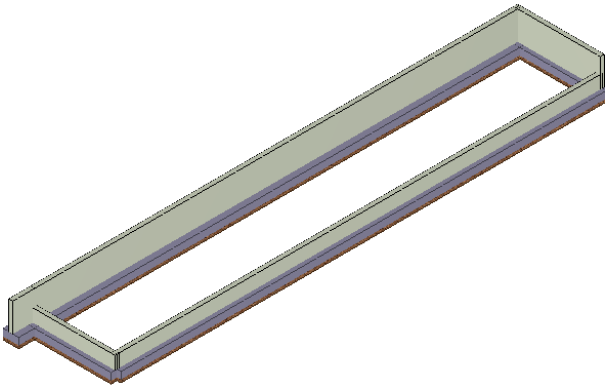

Vista Posteriore

La direzione di visualizzazione (bisettrice del cono ottico), relativamente al sistema di riferimento globale 0,X,Y, Z, ha versore (-1;-1;-1)

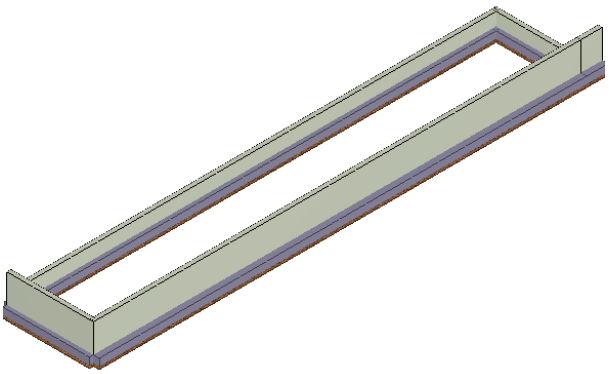

2 - NORMATIVA DI RIFERIMENTO

Le fasi di analisi e verifica della struttura sono state condotte in accordo alle seguenti disposizioni normative, per quanto applicabili in relazione al criterio di calcolo adottato dal progettista, evidenziato nel prosieguo della presente relazione:

Legge 5 novembre 1971 n. 1086 (G.U. 21 dicembre 1971 n. 321)
"*Norme per la disciplina delle opere di conglomerato cementizio armato, normale e precompresso ed a struttura metallica*".

Legge 2 febbraio 1974 n. 64 (G.U. 21 marzo 1974 n. 76)
"*Provvedimenti per le costruzioni con particolari prescrizioni per le zone sismiche*".
Indicazioni progettive per le nuove costruzioni in zone sismiche a cura del Ministero per la Ricerca scientifica - Roma 1981.

D. M. Infrastrutture Trasporti 17/01/2018 (G.U. 20/02/2018 n. 42 - Suppl. Ord. n. 8)
"Aggiornamento delle *Norme tecniche per le Costruzioni*".

Inoltre, in mancanza di specifiche indicazioni, ad integrazione della norma precedente e per quanto con esse non in contrasto, sono state utilizzate le indicazioni contenute nelle seguenti norme:

Circolare 21 gennaio 2019, n. 7 C.S.LL.PP. (G.U. Serie Generale n. 35 del 11/02/2019 - Suppl. Ord. n. 5) Istruzioni per l'applicazione dell'«Aggiornamento delle "Norme tecniche per le costruzioni"» di cui al decreto ministeriale 17 gennaio 2018.

3 - MATERIALI IMPIEGATI E RESISTENZE DI CALCOLO

Tutti i materiali strutturali impiegati devono essere muniti di marcatura "CE", ed essere conformi alle prescrizioni del "REGOLAMENTO (UE) N. 305/2011 DEL PARLAMENTO EUROPEO E DEL CONSIGLIO del 9 marzo 2011", in merito ai prodotti da costruzione.
Per la realizzazione dell'opera in oggetto saranno impiegati i seguenti materiali:

MATERIALI CALCESTRUZZO ARMATO

Caratteristiche calcestruzzo armato

N_{id}	γ_k	$\alpha_{T,i}$	E	G	C_{Erid}	Stz	R_{ck}	R_{cm}	$\%R_{ck}$	γ_c	f_{cd}	f_{ctd}	f_{cfm}	N	n Ac
	[N/m³]	[1/°C]	[N/mm²]	[N/mm²]	[%]		[N/mm²]	[N/mm²]			[N/mm²]	[N/mm²]	[N/mm²]		
Cls C25/30_B450C - (C25/30)															
001	25 000	0,000010	31 447	13 103	60	P	30,00	-	0,85	1,50	14,11	1,19	3,07	15	002

LEGENDA:

N_{id} Numero identificativo del materiale, nella relativa tabella dei materiali.
γ_k Peso specifico.
$\alpha_{T,i}$ Coefficiente di dilatazione termica.
E Modulo elastico normale.
G Modulo elastico tangenziale.
C_{Erid} Coefficiente di riduzione del Modulo elastico normale per Analisi Sismica [$E_{sisma} = E \cdot c_{Erid}$].
Stz Tipo di situazione: [F] = di Fatto (Esistente); [P] = di Progetto (Nuovo).
R_{ck} Resistenza caratteristica cubica.
R_{cm} Resistenza media cubica.
$\%R_{ck}$ Percentuale di riduzione della R_{ck}
γ_c Coefficiente parziale di sicurezza del materiale.
f_{cd} Resistenza di calcolo a compressione.
f_{ctd} Resistenza di calcolo a trazione.
f_{cfm} Resistenza media a trazione per flessione.
n Ac Identificativo, nella relativa tabella materiali, dell'acciaio utilizzato: [-] = parametro NON significativo per il materiale.

MATERIALI ACCIAIO

Caratteristiche acciaio

N_{id}	γ_k	$\alpha_{T,i}$	E	G	Stz	LMT	f_{yk}	f_{tk}	f_{yd}	f_{td}	γ_s	γ_{M1}	γ_{M2}	$\gamma_{M3,SLV}$	$\gamma_{M3,SLE}$	γ_{M7} NCnt	γ_{M7} Cnt
	[N/m³]	[1/°C]	[N/mm²]	[N/mm²]			[N/mm²]	[N/mm²]	[N/mm²]	[N/mm²]							
Acciaio B450C - Acciaio in Tondini - (B450C)																	
002	78 500	0,000010	210 000	80 769	P	-	450,00	-	391,30	-	1,15	-	-	-	-	-	-

LEGENDA:

N_{id} Numero identificativo del materiale, nella relativa tabella dei materiali.
γ_k Peso specifico.
$\alpha_{T,i}$ Coefficiente di dilatazione termica.
E Modulo elastico normale.
G Modulo elastico tangenziale.
Stz Tipo di situazione: [F] = di Fatto (Esistente); [P] = di Progetto (Nuovo).
LMT Campo di validità in termini di spessore t, (per profili, piastre, saldature) o diametro, d (per bulloni, tondini, chiodi, viti, spinotti)
f_{yk} Resistenza caratteristica allo snervamento
f_{tk} Resistenza caratteristica a rottura
f_{yd} Resistenza di calcolo
f_{td} Resistenza di calcolo a Rottura (Bulloni).
γ_s Coefficiente parziale di sicurezza allo SLV del materiale.
γ_{M1} Coefficiente parziale di sicurezza per instabilità.
γ_{M2} Coefficiente parziale di sicurezza per sezioni tese indebolite.
$\gamma_{M3,SLV}$ Coefficiente parziale di sicurezza per scorrimento allo SLV (Bulloni).
$\gamma_{M3,SLE}$ Coefficiente parziale di sicurezza per scorrimento allo SLE (Bulloni).
γ_{M7} Coefficiente parziale di sicurezza precarico di bulloni ad alta resistenza (Bulloni - NCnt = con serraggio NON controllato; Cnt = con serraggio controllato). [-] = parametro NON significativo per il materiale.
NOTE [-] = Parametro non significativo per il materiale.

TENSIONI AMMISSIBILI ALLO SLE DEI VARI MATERIALI

Tensioni ammissibili allo SLE dei vari materiali

Materiale	SL	Tensione di verifica	$\sigma_{d,amm}$
			[N/mm^2]
Cls C25/30_B450C	Caratteristica(RARA)	Compressione Calcestruzzo	14,94
	Quasi permanente	Compressione Calcestruzzo	11,21
Acciaio B450C	Caratteristica(RARA)	Trazione Acciaio	360,00

LEGENDA:

SL Stato limite di esercizio per cui si esegue la verifica.

$\sigma_{d,amm}$ Tensione ammissibile per la verifica.

I valori dei parametri caratteristici dei suddetti materiali sono riportati anche nei "*Tabulati di calcolo*", nella relativa sezione.

Tutti i materiali impiegati dovranno essere comunque verificati con opportune prove di laboratorio secondo le prescrizioni della vigente Normativa.

I diagrammi costitutivi degli elementi in calcestruzzo sono stati adottati in conformità alle indicazioni riportate al §4.1.2.1.2.1 del D.M. 2018; in particolare per le verifiche effettuate a pressoflessione retta e pressoflessione deviata è adottato il modello (a) riportato nella seguente figura.

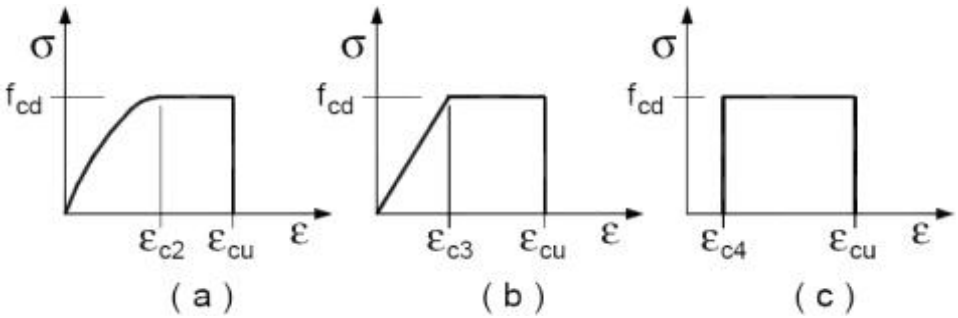

Diagrammi di calcolo tensione/deformazione del calcestruzzo.

I valori di deformazione assunti sono:

ε_{c2} = 0,0020; ε_{cu2} = 0,0035.

I diagrammi costitutivi dell'acciaio sono stati adottati in conformità alle indicazioni riportate al §4.1.2.1.2.2 del D.M. 2018; in particolare è adottato il modello elastico perfettamente plastico tipo (b) rappresentato nella figura sulla destra.
La resistenza di calcolo è data da f_{yk}/γ_s. Il coefficiente di sicurezza γ_s si assume pari a 1,15.

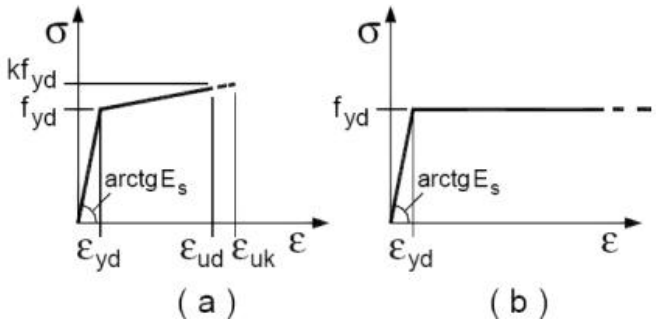

4 - TERRENO DI FONDAZIONE

Le proprietà meccaniche dei terreni sono state investigate mediante specifiche prove mirate alla misurazione della velocità delle onde di taglio negli strati del sottosuolo. In particolare, è stata calcolata una velocità di propagazione equivalente delle onde di taglio con la seguente relazione (eq. [3.2.1] D.M. 2018):

$$V_{S,eq} = \frac{H}{\sum_{i=1}^{N} \frac{h_i}{V_{S,i}}}$$

dove:

- h_i è lo spessore dell'i-simo strato;
- $V_{S,i}$ è la velocità delle onde di taglio nell'i-simo strato;
- N è il numero totale di strati investigati;
- H è la profondità del substrato con $V_S \geq 800$ m/s.

Le proprietà dei terreni sono, quindi, state ricondotte a quelle individuate nella seguente tabella, ponendo H = 30 m nella relazione precedente ed ottenendo il parametro $V_{S,30}$.

Categorie di sottosuolo che permettono l'utilizzo dell'approccio semplificato (Tab. 3.2.II D.M. 2018)

Categoria	Caratteristiche della superficie topografica
A	*Ammassi rocciosi affioranti o terreni molto rigidi* caratterizzati da valori di velocità delle onde di taglio superiori a 800 m/s, eventualmente comprendenti in superficie terreni di caratteristiche meccaniche più scadenti con spessore massimo pari a 3 m.
B	*Rocce tenere e depositi di terreni a grana grossa molto addensati o terreni a grana fina molto consistenti*, caratterizzati da un miglioramento delle proprietà meccaniche con la profondità e da valori di velocità equivalente compresi tra 360 m/s e 800 m/s.
C	*Depositi di terreni a grana grossa mediamente addensati o terreni a grana fina mediamente consistenti* con profondità del substrato superiori a 30 m, caratterizzati da un miglioramento delle proprietà meccaniche con la profondità e da valori di velocità equivalente compresi tra 180 m/s e 360 m/s.
D	*Depositi di terreni a grana grossa scarsamente addensati o di terreni a grana fina scarsamente consistenti*, con profondità del substrato superiori a 30 m, caratterizzati da un miglioramento delle proprietà meccaniche con la profondità e da valori di velocità equivalente compresi tra 100 e 180 m/s.
E	*Terreni con caratteristiche e valori di velocità equivalente riconducibili a quelle definite per le categorie C o D*, con profondità del substrato non superiore a 30 m.

Le indagini effettuate, mirate alla valutazione della velocità delle onde di taglio ($V_{S,30}$), permettono di classificare il profilo stratigrafico, ai fini della determinazione dell'azione sismica, di categoria **C [C - Depositi di terreni a grana grossa mediamente addensati o terreni a grana fina mediamente consistenti]**.

Le costanti di sottofondo (alla Winkler) del terreno sono state corrette secondo la seguente espressione:

$$K = c \cdot K_1;$$

dove:

K_1 = costante di Winkler del terreno riferita alla piastra standard di lato b = 30 cm;
c = coefficiente di correzione, funzione del comportamento del terreno e della particolare geometria degli elementi di fondazione. Nel caso di "*Riduzione Automatica*" è dato dalle successive espressioni *(Rif. Evaluation of coefficients of subgrade reaction K. Terzaghi, 1955 p. 315)*:

$$c = \left[\frac{(B+b)}{2 \cdot B}\right]^2 \qquad \text{per terreni incoerenti}$$

$$c = \left(\frac{L/B + 0{,}5}{1{,}5 \cdot L/B}\right) \cdot \frac{b}{B} \qquad \text{per terreni coerenti}$$

Essendo:

b = 0,30 m, dimensione della piastra standard;
L = lato maggiore della fondazione;
B = lato minore della fondazione.

Nel caso di stratigrafia la costante di sottofondo utilizzata nel calcolo delle ***sollecitazioni*** è quella del terreno a contatto con la fondazione, mentre nel calcolo dei ***cedimenti*** la costante di sottofondo utilizzata è calcolata come media pesata delle costanti di sottofondo presenti nel volume significativo della fondazione.

Tutti i parametri che caratterizzano i terreni di fondazione sono riportati nei "*Tabulati di calcolo*", nella relativa sezione. Per ulteriori dettagli si rimanda alle relazioni geologica e geotecnica.

5 - ANALISI DEI CARICHI

Un'accurata valutazione dei carichi è un requisito imprescindibile di una corretta progettazione, in particolare per le costruzioni realizzate in zona sismica. Essa, infatti, è fondamentale ai fini della determinazione delle forze sismiche, in quanto incide sulla valutazione delle masse e dei periodi propri della struttura dai quali dipendono

i valori delle accelerazioni (ordinate degli spettri di progetto).
La valutazione dei carichi e dei sovraccarichi è stata effettuata in accordo con le disposizioni del punto 3.1 del **D.M. 2018**. In particolare, è stato fatto utile riferimento alle Tabelle 3.1.I e 3.1.II del D.M. 2018, per i pesi propri dei materiali e per la quantificazione e classificazione dei sovraccarichi, rispettivamente.
La valutazione dei carichi permanenti è effettuata sulle dimensioni definitive.
Le analisi effettuate, corredate da dettagliate descrizioni, oltre che nei "*Tabulati di calcolo*" nella relativa sezione, sono di seguito riportate:

Non ci sono risultati di calcolo per la tabella selezionata!

6 - VALUTAZIONE DELL'AZIONE SISMICA

L'azione sismica è stata valutata in conformità alle indicazioni riportate al §3.2 del D.M. 2018.particolare il procedimento per la definizione degli spettri di progetto per i vari Stati Limite per cui sono state effettuate le verifiche è stato il seguente:

- definizione della Vita Nominale e della Classe d'Uso della struttura, il cui uso combinato ha portato alla definizione del Periodo di Riferimento dell'azione sismica;
- individuazione, tramite latitudine e longitudine, dei parametri sismici di base a_g, F_0 e T^*_c per tutti e quattro gli Stati Limite previsti (SLO, SLD, SLV e SLC); l'individuazione è stata effettuata interpolando tra i 4 punti più vicini al punto di riferimento dell'edificio;
- determinazione dei coefficienti di amplificazione stratigrafica e topografica;
- calcolo del periodo T_c corrispondente all'inizio del tratto a velocità costante dello Spettro.

I dati così calcolati sono stati utilizzati per determinare gli Spettri di Progetto nelle verifiche agli Stati Limite considerate.
Si riportano di seguito le coordinate geografiche del sito rispetto al Datum **ED50**:

Latitudine	Longitudine	Altitudine
[°]	[°]	[m]
45.852500	8.838333	394

6.1 Verifiche di regolarità

Sia per la scelta del metodo di calcolo, sia per la valutazione del fattore di comportamento adottato, deve essere effettuato il controllo della regolarità della struttura. tabella seguente riepiloga, per la struttura in esame, le condizioni di regolarità in pianta ed in altezza soddisfatte.

REGOLARITÀ DELLA STRUTTURA IN PIANTA	
La distribuzione di masse e rigidezze è approssimativamente simmetrica rispetto a due direzioni ortogonali e la forma in pianta è compatta, ossia il contorno di ogni orizzontamento è convesso; il requisito può ritenersi soddisfatto, anche in presenza di rientranze in pianta, quando esse non influenzano significativamente la rigidezza nel piano dell'orizzontamento e, per ogni rientranza, l'area compresa tra il perimetro dell'orizzontamento e la linea convessa circoscritta all'orizzontamento non supera il 5% dell'area dell'orizzontamento	NO
Il rapporto tra i lati di un rettangolo in cui la costruzione risulta inscritta è inferiore a 4	NO
Ciascun orizzontamento ha una rigidezza nel proprio piano tanto maggiore della corrispondente rigidezza degli elementi strutturali verticali da potersi assumere che la sua deformazione in pianta influenzi in modo trascurabile la distribuzione delle azioni sismiche tra questi ultimi e ha resistenza sufficiente a garantire l'efficacia di tale distribuzione	SI

REGOLARITÀ DELLA STRUTTURA IN ALTEZZA	
Tutti i sistemi resistenti alle azioni orizzontali si estendono per tutta l'altezza della costruzione o, se sono presenti parti aventi differenti altezze, fino alla sommità della rispettiva parte dell'edificio	SI
Massa e rigidezza rimangono costanti o variano gradualmente, senza bruschi cambiamenti, dalla base alla sommità della costruzione (le variazioni di massa da un orizzontamento all'altro non superano il 25 %, la rigidezza non si riduce da un orizzontamento a quello sovrastante più del 30% e non aumenta più del 10%); ai fini della rigidezza si possono considerare regolari in altezza strutture dotate di pareti o nuclei in c.a. o pareti e nuclei in muratura di sezione costante sull'altezza o di telai controventati in acciaio, ai quali sia affidato almeno il 50% dell'azione sismica alla base	SI
Il rapporto tra la capacità e la domanda allo SLV non è significativamente diverso, in termini di resistenza, per	NO

orizzontamenti successivi (tale rapporto, calcolato per un generico orizzontamento, non deve differire più del 30% dall'analogo rapporto calcolato per l'orizzontamento adiacente); può fare eccezione l'ultimo orizzontamento di strutture intelaiate di almeno tre orizzontamenti	
Eventuali restringimenti della sezione orizzontale della costruzione avvengano con continuità da un orizzontamento al successivo; oppure avvengano in modo che il rientro di un orizzontamento non superi il 10% della dimensione corrispondente all'orizzontamento immediatamente sottostante, né il 30% della dimensione corrispondente al primo orizzontamento. Fa eccezione l'ultimo orizzontamento di costruzioni di almeno quattro orizzontamenti, per il quale non sono previste limitazioni di restringimento	SI

La rigidezza è calcolata come rapporto fra il taglio complessivamente agente al piano e δ, spostamento relativo di piano (il taglio di piano è la sommatoria delle azioni orizzontali agenti al di sopra del piano considerato). i valori calcolati ed utilizzati per le verifiche sono riportati nei "*Tabulati di calcolo*" nella relativa sezione.
La struttura è pertanto:

in pianta	in altezza
NON REGOLARE	**REGOLARE**

6.2 Classe di duttilità

La classe di duttilità è rappresentativa della capacità dell'edificio di dissipare energia in campo anelastico per azioni cicliche ripetute. deformazioni anelastiche devono essere distribuite nel maggior numero di elementi duttili, in particolare le travi, salvaguardando in tal modo i pilastri e soprattutto i nodi travi pilastro che sono gli elementi più fragili. D.M. 2018 definisce due tipi di comportamento strutturale:

a) comportamento strutturale non-dissipativo;
b) comportamento strutturale dissipativo.

Per strutture con comportamento strutturale dissipativo si distinguono due livelli di Capacità Dissipativa o Classi di Duttilità (CD).

- CD "A" (Alta);
- CD "B" (Media).

La differenza tra le due classi risiede nell'entità delle plasticizzazioni cui ci si riconduce in fase di progettazione; per ambedue le classi, onde assicurare alla struttura un comportamento dissipativo e duttile evitando rotture fragili e la formazione di meccanismi instabili imprevisti, si fa ricorso ai procedimenti tipici della gerarchia delle resistenze.

La struttura in esame è stata progettata in classe di duttilità **"MEDIA" (CD"B").**

6.3 Spettri di Progetto per S.L.U. e S.L.D.

L'edificio è stato progettato per una **Vita Nominale** pari a **50** e per **Classe d'Uso** pari a **2**.

In base alle indagini geognostiche effettuate si è classificato il **suolo** di fondazione di **categoria C**, cui corrispondono i seguenti valori per i parametri necessari alla costruzione degli spettri di risposta orizzontale e verticale:

								Parametri di pericolosità sismica
Stato Limite	a_g/g	F_O	T^*_c	C_C	T_B	T_C	T_D	S_S
			[s]		[s]	[s]	[s]	
SLO	0.0146	2.588	0.160	1.92	0.103	0.308	1.658	1.50
SLD	0.0182	2.568	0.168	1.89	0.106	0.318	1.673	1.50
SLV	0.0384	2.632	0.280	1.60	0.149	0.447	1.753	1.50
SLC	0.0462	2.670	0.308	1.55	0.159	0.477	1.785	1.50

Per la definizione degli spettri di risposta, oltre all'accelerazione (a_g) al suolo (dipendente dalla classificazione sismica del Comune) occorre determinare il Fattore di Comportamento (q).

Il Fattore di comportamento q è un fattore riduttivo delle forze elastiche introdotto per tenere conto delle capacità dissipative della struttura che dipende dal sistema costruttivo adottato, dalla Classe di Duttilità e dalla regolarità in altezza.

Si è inoltre assunto il **Coefficiente di Amplificazione Topografica** (S_T) pari a **1.00**.

Tali succitate caratteristiche sono riportate negli allegati "*Tabulati di calcolo*" al punto "DATI GENERALI ANALISI SISMICA".

Per la struttura in esame sono stati utilizzati i seguenti valori:

Stato Limite di Danno

Fattore di Comportamento (q_X) per sisma orizzontale in direzione X: **1.00**;
Fattore di Comportamento (q_Y) per sisma orizzontale in direzione Y: **1.00**;
Fattore di Comportamento (q_Z) per sisma verticale: **1.00** (se richiesto).

Stato Limite di salvaguardia della Vita

Fattore di Comportamento (q_X) per sisma orizzontale in direzione X: **1.500** ;
Fattore di Comportamento (q_Y) per sisma orizzontale in direzione Y: **1.500** ;
Fattore di Comportamento (q_Z) per sisma verticale: **1.50** (se richiesto).

Di seguito si esplicita il calcolo del fattore di comportamento per il sisma orizzontale:

	Dir. X	**Dir. Y**
Tipologia (§7.4.3.2 D.M. 2018)	**A pareti, miste equivalenti a pareti**	**A pareti, miste equivalenti a pareti**
Tipologia strutturale	**con pareti non accoppiate**	**con pareti non accoppiate**
α_u/α_1	**1**	**1**
k_w	**0.50**	**0.50**
q_o	**1.500**	**1.500**
k_R	**1.00**	

Il fattore di comportamento è calcolato secondo la relazione (7.3.1) del §7.3.1 del D.M. 2018:

$$q = q_o \cdot k_R;$$

dove:

k_w è il coefficiente che riflette la modalità di collasso prevalente in sistemi strutturali con pareti.

q_o è il valore massimo del fattore di comportamento che dipende dal livello di duttilità attesa, dalla tipologia strutturale e dal rapporto α_u/α_1 tra il valore dell'azione sismica per il quale si verifica la formazione di un numero di cerniere plastiche tali da rendere la struttura labile e quello per il quale il primo elemento strutturale raggiunge la plasticizzazione a flessione. **NOTA:** *il valore proposto di q_0 è già ridotto dell'eventuale coefficiente k_w*;

k_R è un fattore riduttivo che dipende dalle caratteristiche di regolarità in altezza della costruzione, con valore pari ad 1 per costruzioni regolari in altezza e pari a 0,8 per costruzioni non regolari in altezza.

N.B.1: Per le costruzioni ***regolari in pianta***, qualora non si proceda ad un'analisi non lineare finalizzata alla valutazione del rapporto α_u/α_1, per esso possono essere adottati i valori indicati nel §7.4.3.2 del D.M. 2018 per le diverse tipologie costruttive. Per le costruzioni ***non regolari in pianta***, si possono adottare valori di α_u/α_1 pari alla media tra 1,0 ed i valori di volta in volta forniti per le diverse tipologie costruttive.

Valori massimi del valore di base q_0 del fattore di comportamento allo SLV per costruzioni di calcestruzzo (§ 7.4.3.2 D.M. 2018)(cfr. Tabella 7.3.II D.M. 2018)

Tipologia strutturale	**q_0**	
	CD"A"	**CD"B"**
Strutture a telaio, a pareti accoppiate, miste (v. §7.4.3.1)	4,5 α_u/α_1	3,0 α_u/α_1
Strutture a pareti non accoppiate (v. §7.4.3.1)	4,0 α_u/α_1	3,0
Strutture deformabili torsionalmente (v. §7.4.3.1)	3,0	2,0
Strutture a pendolo inverso (v. §7.4.3.1)	2,0	1,5
Strutture a pendolo inverso intelaiate monopiano (v. §7.4.3.1)	3,5	2,5

Gli spettri utilizzati sono riportati nella successiva figura.

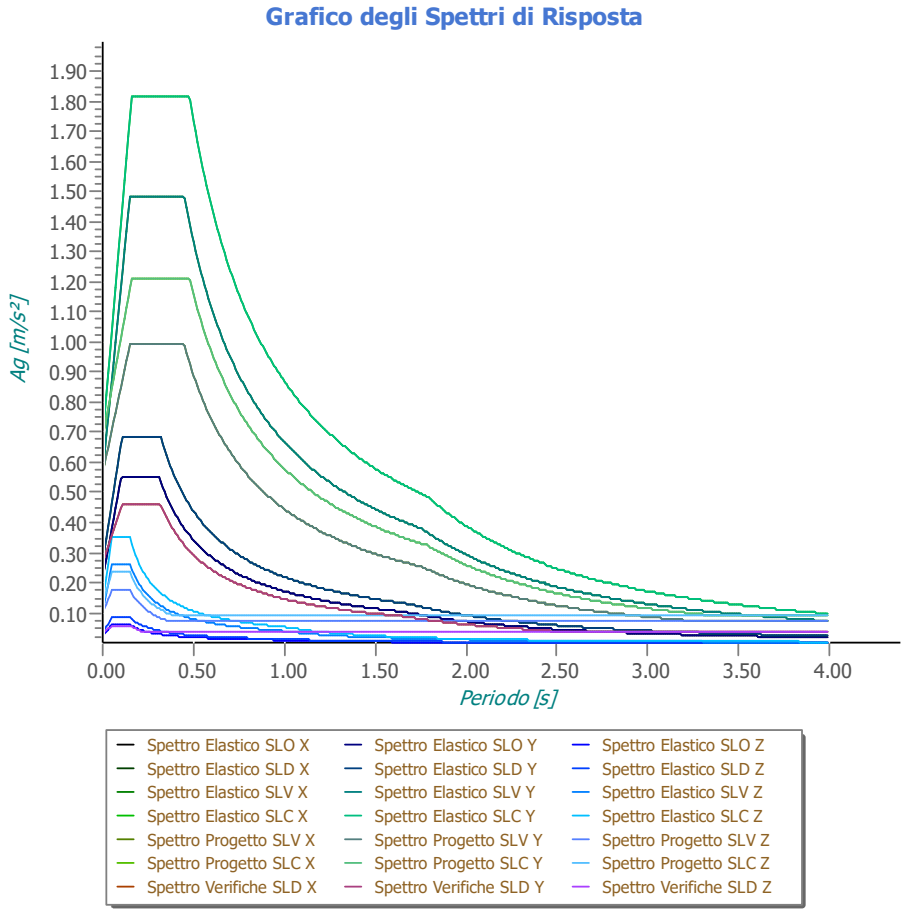

6.4 Metodo di Analisi

Gli effetti del sisma sono stati valutati convenzionalmente mediante analisi statica della struttura soggetta a:

- un sistema di forze orizzontali parallele alle direzioni ipotizzate per il sisma, distribuite (sia planimetricamente che altimetricamente) in modo da simulare gli effetti dinamici del sisma.
- un sistema di forze verticali, distribuite sulla struttura proporzionalmente alle masse presenti.

Le sollecitazioni derivanti da tali azioni sono state composte poi con quelle derivanti da carichi verticali, orizzontali non sismici secondo le varie combinazioni di carico probabilistiche. Il calcolo è stato effettuato mediante un programma agli elementi finiti le cui caratteristiche verranno descritte nel seguito.

Il calcolo degli effetti dell'azione sismica è stato eseguito con riferimento alla struttura spaziale, tenendo cioè conto degli elementi interagenti fra loro secondo l'effettiva realizzazione escludendo i tamponamenti. Non ci sono approssimazioni su tetti inclinati, piani sfalsati o scale, solette, pareti irrigidenti e nuclei.

Si è tenuto conto delle deformabilità taglianti e flessionali degli elementi monodimensionali; muri, pareti, setti, solette sono stati correttamente schematizzati tramite elementi finiti a tre/quattro nodi con comportamento a guscio (sia a piastra che a lastra).

Sono stati considerati sei gradi di libertà per nodo; in ogni nodo della struttura sono state applicate le forze sismiche derivanti dalle masse circostanti.

Le sollecitazioni derivanti da tali forze sono state poi combinate con quelle derivanti dagli altri carichi come prima specificato.

6.5 Valutazione degli spostamenti

Gli spostamenti d_E della struttura sotto l'azione sismica di progetto allo SLV sono stati ottenuti moltiplicando per il fattore μ_d i valori d_{Ee} ottenuti dall'analisi lineare, dinamica o statica, secondo l'espressione seguente:

$$d_E = \pm \mu_d \cdot d_{Ee}$$

dove

$\mu_d = q$ se $T_1 \geq T_C$;
$\mu_d = 1+(q-1)\cdot T_C/T_1$ se $T_1 < T_C$.

In ogni caso $\mu_d \leq 5q - 4$.

6.6 Combinazione delle componenti dell'azione sismica

Le azioni orizzontali dovute al sisma sulla struttura vengono convenzionalmente determinate come agenti separatamente in due direzioni tra loro ortogonali prefissate. In generale, però, le componenti orizzontali del sisma devono essere considerate come agenti simultaneamente. A tale scopo, la combinazione delle componenti orizzontali dell'azione sismica è stata tenuta in conto come segue:

- gli effetti delle azioni dovuti alla combinazione delle componenti orizzontali dell'azione sismica sono stati valutati mediante le seguenti combinazioni:

$$E_{EdX} \pm 0{,}30E_{EdY} \qquad E_{EdY} \pm 0{,}30E_{EdX}$$

dove:

E_{EdX} rappresenta gli effetti dell'azione dovuti all'applicazione dell'azione sismica lungo l'asse orizzontale X scelto della struttura;

E_{EdY} rappresenta gli effetti dell'azione dovuti all'applicazione dell'azione sismica lungo l'asse orizzontale Y scelto della struttura.

L'azione sismica verticale deve essere considerata in presenza di: elementi pressoché orizzontali con luce superiore a 20 m, elementi pressoché orizzontali precompressi, elementi a sbalzo pressoché orizzontali con luce maggiore di 5 m, travi che sostengono colonne, strutture isolate.

La combinazione della componente verticale del sisma, qualora portata in conto, con quelle orizzontali è stata tenuta in conto come segue:

- gli effetti delle azioni dovuti alla combinazione delle componenti orizzontali e verticali del sisma sono stati valutati mediante le seguenti combinazioni:

$$E_{EdX} \pm 0{,}30E_{EdY} \pm 0{,}30E_{EdZ} \qquad E_{EdY} \pm 0{,}30E_{EdX} \pm 0{,}30E_{EdZ} \qquad E_{EdZ} \pm 0{,}30E_{EdX} \pm 0{,}30E_{EdY}$$

dove:

E_{EdX} e E_{EdY} sono gli effetti dell'azione sismica nelle direzioni orizzontali prima definite;
E_{EdZ} rappresenta gli effetti dell'azione dovuti all'applicazione della componente verticale dell'azione sismica di progetto.

6.7 Eccentricità accidentali

Per valutare le eccentricità accidentali, previste in aggiunta all'eccentricità effettiva sono state considerate condizioni di carico aggiuntive ottenute applicando l'azione sismica nelle posizioni del centro di massa di ogni piano ottenute traslando gli stessi, in ogni direzione considerata, di una distanza pari a +/- 5% della dimensione massima del piano in direzione perpendicolare all'azione sismica. Si noti che la distanza precedente, nel caso di distribuzione degli elementi non strutturali fortemente irregolare in pianta, viene raddoppiata ai sensi del § 7.2.3 del D.M. 2018.

7 - AZIONI SULLA STRUTTURA

I calcoli e le verifiche sono condotti con il metodo semiprobabilistico degli stati limite secondo le indicazioni del D.M. 2018. I carichi agenti sui solai, derivanti dall'analisi dei carichi, vengono ripartiti dal programma di calcolo

in modo automatico sulle membrature (travi, pilastri, pareti, solette, platee, ecc.).
I carichi dovuti ai tamponamenti, sia sulle travi di fondazione che su quelle di piano, sono schematizzati come carichi lineari agenti esclusivamente sulle aste.
Su tutti gli elementi strutturali è inoltre possibile applicare direttamente ulteriori azioni concentrate e/o distribuite (variabili con legge lineare ed agenti lungo tutta l'asta o su tratti limitati di essa).
Le azioni introdotte direttamente sono combinate con le altre (carichi permanenti, accidentali e sisma) mediante le combinazioni di carico di seguito descritte; da esse si ottengono i valori probabilistici da impiegare successivamente nelle verifiche.

7.1 Stato Limite di Salvaguardia della Vita

Le azioni sulla costruzione sono state cumulate in modo da determinare condizioni di carico tali da risultare più sfavorevoli ai fini delle singole verifiche, tenendo conto della probabilità ridotta di intervento simultaneo di tutte le azioni con i rispettivi valori più sfavorevoli, come consentito dalle norme vigenti.
Per gli stati limite ultimi sono state adottate le combinazioni del tipo:

$$\gamma_{G1} \cdot G_1 + \gamma_{G2} \cdot G_2 + \gamma_P \cdot P + \gamma_{Q1} \cdot Q_{K1} + \gamma_{Q2} \cdot \psi_{02} \cdot Q_{K2} + \gamma_{Q3} \cdot \psi_{03} \cdot Q_{K3} + \ldots\ldots \qquad (1)$$

dove:

G_1 rappresenta il peso proprio di tutti gli elementi strutturali; peso proprio del terreno, quando pertinente; forze indotte dal terreno (esclusi gli effetti di carichi variabili applicati al terreno); forze risultanti dalla pressione dell'acqua (quando si configurino costanti nel tempo);
G_2 rappresenta il peso proprio di tutti gli elementi non strutturali;
P rappresenta l'azione di pretensione e/o precompressione;
Q azioni sulla struttura o sull'elemento strutturale con valori istantanei che possono risultare sensibilmente diversi fra loro nel tempo:
- di lunga durata: agiscono con un'intensità significativa, anche non continuativamente, per un tempo non trascurabile rispetto alla vita nominale della struttura;
- di breve durata: azioni che agiscono per un periodo di tempo breve rispetto alla vita nominale della struttura;

Q_{ki} rappresenta il valore caratteristico della i-esima azione variabile;
γ_g, γ_q, γ_p coefficienti parziali come definiti nella Tab. 2.6.I del D.M. 2018;
ψ_{0i} sono i coefficienti di combinazione per tenere conto della ridotta probabilità di concomitanza delle azioni variabili con i rispettivi valori caratteristici.

Le **2 combinazioni** risultanti sono state costruite a partire dalle sollecitazioni caratteristiche calcolate per ogni condizione di carico elementare: ciascuna condizione di carico accidentale, a rotazione, è stata considerata sollecitazione di base (Q_{k1} nella formula precedente).
I coefficienti relativi a tali combinazioni di carico sono riportati negli allegati "*Tabulati di calcolo*".
In zona sismica, oltre alle sollecitazioni derivanti dalle generiche condizioni di carico statiche, devono essere considerate anche le sollecitazioni derivanti dal sisma. L'azione sismica è stata combinata con le altre azioni secondo la seguente relazione:

$$G_1 + G_2 + P + E + \Sigma_i \psi_{2i} \cdot Q_{ki};$$

dove:

E rappresenta l'azione sismica per lo stato limite in esame;
G_1 rappresenta peso proprio di tutti gli elementi strutturali;
G_2 rappresenta il peso proprio di tutti gli elementi non strutturali;
P rappresenta l'azione di pretensione e/o precompressione;
ψ_{2i} coefficiente di combinazione delle azioni variabili Q_i;
Q_{ki} valore caratteristico dell'azione variabile Q_i.

Gli effetti dell'azione sismica sono valutati tenendo conto delle masse associate ai seguenti carichi gravitazionali:

$$G_K + \Sigma_i (\psi_{2i} \cdot Q_{ki}).$$

I valori dei coefficienti ψ_{2i} sono riportati nella seguente tabella:

Categoria/Azione	ψ_{2i}
Categoria A - Ambienti ad uso residenziale	0,3
Categoria B - Uffici	0,3
Categoria C - Ambienti suscettibili di affollamento	0,6
Categoria D - Ambienti ad uso commerciale	0,6

Categoria E - Biblioteche, archivi, magazzini e ambienti ad uso industriale	0,8
Categoria F - Rimesse e parcheggi (per autoveicoli di peso ≤ 30 kN)	0,6
Categoria G - Rimesse e parcheggi (per autoveicoli di peso > 30 kN)	0,3
Categoria H - Coperture	0,0
Categoria I - Coperture praticabili	*
Categoria K - Coperture per usi speciali (impianti, eliporti, ...)	*
Vento	0,0
Neve (a quota ≤ 1000 m s.l.m.)	0,0
Neve (a quota > 1000 m s.l.m.)	0,2
Variazioni termiche	0,0
* "Da valutarsi caso per caso"	

Le verifiche strutturali e geotecniche delle fondazioni, sono state effettuate con l'**Approccio 2** come definito al §2.6.1 del D.M. 2018, attraverso la combinazione **A1+M1+R3**. Le azioni sono state amplificate tramite i coefficienti della colonna A1 definiti nella Tab. 6.2.I del D.M. 2018.
I valori di resistenza del terreno sono stati ridotti tramite i coefficienti della colonna M1 definiti nella Tab. 6.2.II del D.M. 2018.
I valori calcolati delle resistenze totali dell'elemento strutturale sono stati divisi per i coefficienti R3 della Tab. 6.4.I del D.M. 2018 per le fondazioni superficiali.
Si è quindi provveduto a progettare le armature di ogni elemento strutturale per ciascuno dei valori ottenuti secondo le modalità precedentemente illustrate. Nella sezione relativa alle verifiche dei "*Tabulati di calcolo*" in allegato sono riportati, per brevità, i valori della sollecitazione relativi alla combinazione cui corrisponde il minimo valore del coefficiente di sicurezza.

7.2 Stato Limite di Danno

L'azione sismica, ottenuta dallo spettro di progetto per lo Stato Limite di Danno, è stata combinata con le altre azioni mediante una relazione del tutto analoga alla precedente:

$$G_1+G_2+P+E+\Sigma_i\psi_{2i}\cdot Q_{ki};$$

dove:

E rappresenta l'azione sismica per lo stato limite in esame;
G_1 rappresenta peso proprio di tutti gli elementi strutturali;
G_2 rappresenta il peso proprio di tutti gli elementi non strutturali;
P rappresenta l'azione di pretensione e/o precompressione;
ψ_{2i} coefficiente di combinazione delle azioni variabili Q_i;
Q_{ki} valore caratteristico dell'azione variabile Q_i.

Gli effetti dell'azione sismica sono valutati tenendo conto delle masse associate ai seguenti carichi gravitazionali:

$$G_K+\Sigma_i(\psi_{2i}\cdot Q_{ki}).$$

I valori dei coefficienti ψ_{2i} sono riportati nella tabella di cui allo SLV.

7.3 Stati Limite di Esercizio

Allo Stato Limite di Esercizio le sollecitazioni con cui sono state semiprogettate le aste in c.a. sono state ricavate applicando le formule riportate nel D.M. 2018 al §2.5.3. Per le verifiche agli stati limite di esercizio, a seconda dei casi, si fa riferimento alle seguenti combinazioni di carico:

rara	frequente	quasi permanente
$\sum_{j\geq 1} G_{kj} + P + Q_{k1} + \sum_{i>1} \psi_{0i} \cdot Q_{ki}$	$\sum_{j\geq 1} G_{kj} + P + \psi_{11} \cdot Q_{k1} + \sum_{i>1} \psi_{2i} \cdot Q_{ki}$	$\sum_{j\geq 1} G_{kj} + P + \sum_{i>1} \psi_{2i} \cdot Q_{ki}$

dove:

G_{kj}: valore caratteristico della j-esima azione permanente;
P_{kh}: valore caratteristico della h-esima deformazione impressa;
Q_{kl}: valore caratteristico dell'azione variabile di base di ogni combinazione;
Q_{ki}: valore caratteristico della i-esima azione variabile;

ψ_{0i}: coefficiente atto a definire i valori delle azioni ammissibili di durata breve ma ancora significativi nei riguardi della possibile concomitanza con altre azioni variabili;

ψ_{1i}: coefficiente atto a definire i valori delle azioni ammissibili ai frattili di ordine 0,95 delle distribuzioni dei valori istantanei;

ψ_{2i}: coefficiente atto a definire i valori quasi permanenti delle azioni ammissibili ai valori medi delle distribuzioni dei valori istantanei.

Ai coefficienti ψ_{0i}, ψ_{1i}, ψ_{2i} sono attribuiti i seguenti valori:

Azione	ψ_{0i}	ψ_{1i}	ψ_{2i}
Categoria A – Ambienti ad uso residenziale	0,7	0,5	0,3
Categoria B – Uffici	0,7	0,5	0,3
Categoria C – Ambienti suscettibili di affollamento	0,7	0,7	0,6
Categoria D – Ambienti ad uso commerciale	0,7	0,7	0,6
Categoria E – Biblioteche, archivi, magazzini e ambienti ad uso industriale	1,0	0,9	0,8
Categoria F – Rimesse e parcheggi (per autoveicoli di peso ≤ 30 kN)	0,7	0,7	0,6
Categoria G – Rimesse e parcheggi (per autoveicoli di peso > 30 kN)	0,7	0,5	0,3
Categoria H – Coperture	0,0	0,0	0,0
Vento	0,6	0,2	0,0
Neve (a quota ≤ 1000 m s.l.m.)	0,5	0,2	0,0
Neve (a quota > 1000 m s.l.m.)	0,7	0,5	0,2
Variazioni termiche	0,6	0,5	0,0

In maniera analoga a quanto illustrato nel caso dello SLU le combinazioni risultanti sono state costruite a partire dalle sollecitazioni caratteristiche calcolate per ogni condizione di carico; a turno ogni condizione di carico accidentale è stata considerata sollecitazione di base [Q_{k1} nella formula (1)], con ciò dando origine a tanti valori combinati. Per ognuna delle combinazioni ottenute, in funzione dell'elemento (trave, pilastro, etc...) sono state effettuate le verifiche allo SLE (tensioni, deformazioni e fessurazione).
Negli allegati "*Tabulati Di Calcolo*" sono riportanti i coefficienti relativi alle combinazioni di calcolo generate relativamente alle combinazioni di azioni "**Quasi Permanente**" (**1**), "**Frequente**" (**1**) e "**Rara**" (**1**).
Nelle sezioni relative alle verifiche allo SLE dei citati tabulati, inoltre, sono riportati i valori delle sollecitazioni relativi alle combinazioni che hanno originato i risultati più gravosi.

8 - CODICE DI CALCOLO IMPIEGATO

8.1 Denominazione

Nome del Software	**EdiLus**
Versione	BIM 3(b)
Caratteristiche del Software	Software per il calcolo di strutture agli elementi finiti per Windows
Numero di serie	85060846
Intestatario Licenza	GERVASINI ing. PAOLO
Produzione e Distribuzione	**ACCA software S.p.A.** Contrada Rosole 13 83043 BAGNOLI IRPINO (AV) - Italy Tel. 0827/69504 r.a. - Fax 0827/601235 e-mail: info@acca.it - Internet: www.acca.it

8.2 Sintesi delle funzionalità generali

Il pacchetto consente di modellare la struttura, di effettuare il dimensionamento e le verifiche di tutti gli elementi strutturali e di generare gli elaborati grafici esecutivi.
È una procedura integrata dotata di tutte le funzionalità necessarie per consentire il calcolo completo di una struttura mediante il metodo degli elementi finiti (FEM); la modellazione della struttura è realizzata tramite elementi Beam (travi e pilastri) e Shell (platee, pareti, solette, setti, travi-parete).
L'input della struttura avviene per oggetti (travi, pilastri, solai, solette, pareti, etc.) in un ambiente grafico

integrato; il modello di calcolo agli elementi finiti, che può essere visualizzato in qualsiasi momento in una apposita finestra, viene generato dinamicamente dal software.
Apposite funzioni consentono la creazione e la manutenzione di archivi Sezioni, Materiali e Carichi; tali archivi sono generali, nel senso che sono creati una tantum e sono pronti per ogni calcolo, potendoli comunque integrare/modificare in ogni momento.

L'utente non può modificare il codice ma soltanto eseguire delle scelte come:

- definire i vincoli di estremità per ciascuna asta (vincoli interni) e gli eventuali vincoli nei nodi (vincoli esterni);
- modificare i parametri necessari alla definizione dell'azione sismica;
- definire condizioni di carico;
- definire gli impalcati come rigidi o meno.

Il programma è dotato di un manuale tecnico ed operativo. L'assistenza è effettuata direttamente dalla casa produttrice, mediante linea telefonica o e-mail.

Il calcolo si basa sul solutore agli elementi finiti **MICROSAP** prodotto dalla società **TESYS srl**. La scelta di tale codice è motivata dall'elevata affidabilità dimostrata e dall'ampia documentazione a disposizione, dalla quale risulta la sostanziale uniformità dei risultati ottenuti su strutture standard con i risultati internazionalmente accettati ed utilizzati come riferimento.

Tutti i risultati del calcolo sono forniti, oltre che in formato numerico, anche in formato grafico permettendo così di evidenziare agevolmente eventuali incongruenze.

Il programma consente la stampa di tutti i dati di input, dei dati del modello strutturale utilizzato, dei risultati del calcolo e delle verifiche dei diagrammi delle sollecitazioni e delle deformate.

8.3 Sistemi di Riferimento

8.3.1 Riferimento globale

Il sistema di riferimento globale, rispetto al quale va riferita l'intera struttura, è costituito da una terna di assi cartesiani sinistrorsa O, X, Y, Z (X, Y, e Z sono disposti e orientati rispettivamente secondo il pollice, l'indice ed il medio della mano destra, una volta posizionati questi ultimi a 90° tra loro).

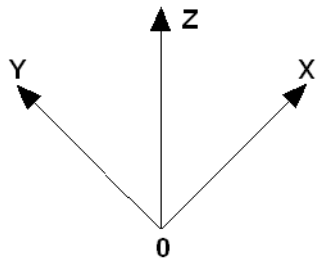

8.3.2 Riferimento locale per travi

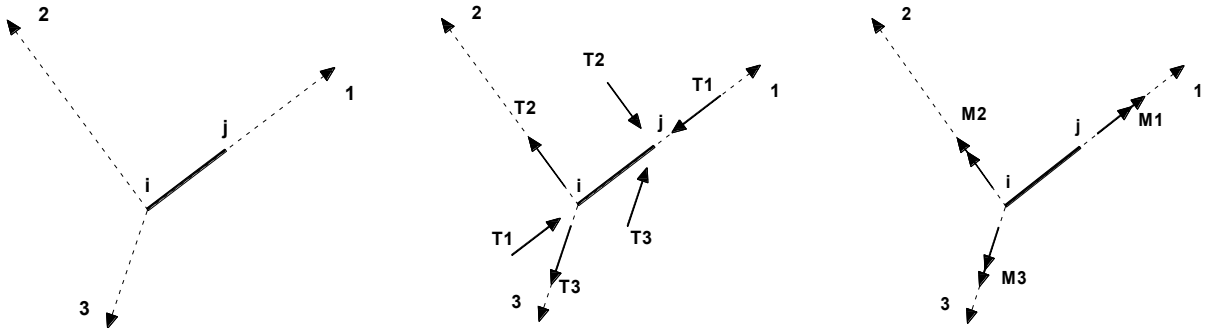

L'elemento Trave è un classico elemento strutturale in grado di ricevere Carichi distribuiti e Carichi Nodali applicati ai due nodi di estremità; per effetto di tali carichi nascono, negli estremi, sollecitazioni di taglio, sforzo normale, momenti flettenti e torcenti.
Definiti i e j (nodi iniziale e finale della Trave) viene individuato un sistema di assi cartesiani 1-2-3 locale all'elemento, con origine nel Nodo i così composto:

- asse 1 orientato dal nodo i al nodo j;
- assi 2 e 3 appartenenti alla sezione dell'elemento e coincidenti con gli assi principali d'inerzia della sezione stessa.

Le sollecitazioni verranno fornite in riferimento a tale sistema di riferimento:

1. Sollecitazione di Trazione o Compressione T_1 (agente nella direzione i-j);
2. Sollecitazioni taglianti T_2 e T_3, agenti nei due piani 1-2 e 1-3, rispettivamente secondo l'asse 2 e l'asse 3;
3. Sollecitazioni che inducono flessione nei piani 1-3 e 1-2 (M_2 e M_3);
4. Sollecitazione torcente M_1.

8.3.3 Riferimento locale per pilastri

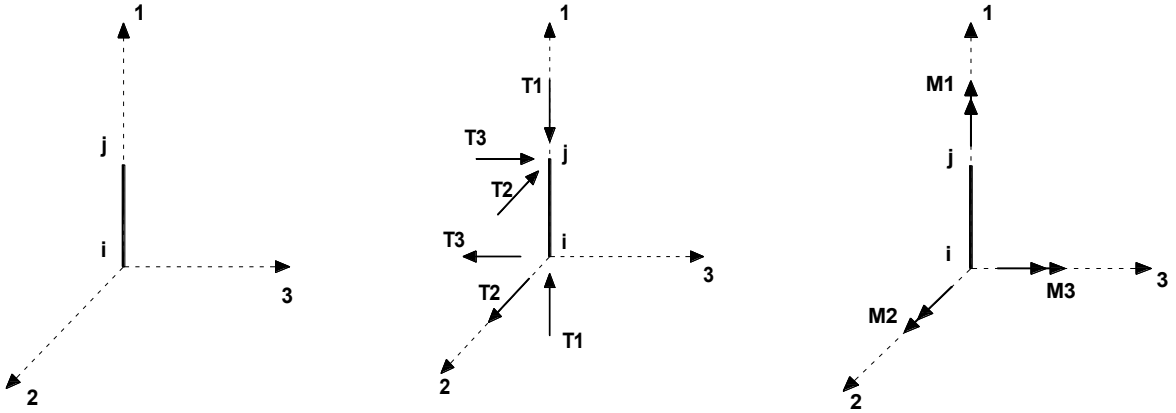

Definiti i e j come i due nodi iniziale e finale del pilastro, viene individuato un sistema di assi cartesiani 1-2-3 locale all'elemento, con origine nel Nodo i così composto:

- asse 1 orientato dal nodo i al nodo j;
- asse 2 perpendicolare all' asse 1, parallelo e discorde all'asse globale Y;
- asse 3 che completa la terna destrorsa, parallelo e concorde all'asse globale X.

Tale sistema di riferimento è valido per Pilastri con angolo di rotazione pari a '0' gradi; una rotazione del pilastro nel piano XY ha l'effetto di ruotare anche tale sistema (ad es. una rotazione di '90' gradi porterebbe l'asse 2 a essere parallelo e concorde all'asse X, mentre l'asse 3 sarebbe parallelo e concorde all'asse globale Y). La rotazione non ha alcun effetto sull'asse 1 che coinciderà sempre e comunque con l'asse globale Z.

Per quanto riguarda le sollecitazioni si ha:

- una forza di trazione o compressione T_1, agente lungo l'asse locale 1;
- due forze taglianti T_2 e T_3 agenti lungo i due assi locali 2 e 3;
- due vettori momento (flettente) M_2 e M_3 agenti lungo i due assi locali 2 e 3;
- un vettore momento (torcente) M_1 agente lungo l'asse locale nel piano 1.

8.3.4 Riferimento locale per pareti

Una parete è costituita da una sequenza di setti; ciascun setto è caratterizzato da un sistema di riferimento locale 1-2-3 così individuato:

- asse 1, coincidente con l'asse globale Z;
- asse 2, parallelo e discorde alla linea d'asse della traccia del setto in pianta;
- asse 3, ortogonale al piano della parete, che completa la terna levogira.

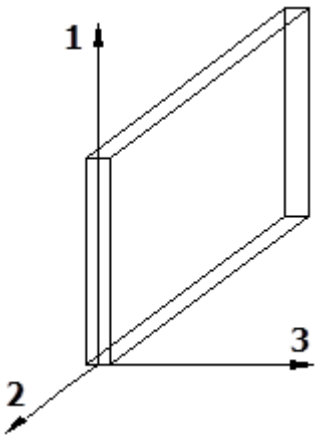

Su ciascun setto l'utente ha la possibilità di applicare uno o più carichi uniformemente distribuiti comunque orientati nello spazio; le componenti di tali carichi possono essere fornite, a discrezione dell'utente, rispetto al riferimento globale X,Y,Z oppure rispetto al riferimento locale 1,2,3 appena definito.

Si rende necessario, a questo punto, meglio precisare le modalità con cui EdiLus restituisce i risultati di calcolo. Nel modello di calcolo agli elementi finiti ciascun setto è discretizzato in una serie di elementi tipo "shell" interconnessi; il solutore agli elementi finiti integrato nel programma EdiLus, definisce un riferimento locale per ciascun elemento shell e restituisce i valori delle tensioni esclusivamente rispetto a tali riferimenti.

Il software EdiLus provvede ad omogeneizzare tutti i valori riferendoli alla terna 1-2-3. Tale operazione consente, in fase di input, di ridurre al mimino gli errori dovuti alla complessità d'immissione dei dati stessi ed allo stesso tempo di restituire all'utente dei risultati facilmente interpretabili.

Tutti i dati cioè, sia in fase di input che in fase di output, sono organizzati secondo un criterio razionale vicino al modo di operare del tecnico e svincolato dal procedimento seguito dall'elaboratore elettronico.

In tal modo ad esempio, il significato dei valori delle tensioni può essere compreso con immediatezza non solo dal progettista che ha operato con il programma ma anche da un tecnico terzo non coinvolto nell'elaborazione; entrambi, così, potranno controllare con facilità dal tabulato di calcolo, la congruità dei valori riportati.

Un'ultima notazione deve essere riservata alla modalità con cui il programma fornisce le armature delle pareti, con riferimento alla faccia anteriore e posteriore.
La faccia anteriore è quella di normale uscente concorde all'asse 3 come prima definito o, identicamente, quella posta alla destra dell'osservatore che percorresse il bordo superiore della parete concordemente al verso di tracciamento.

8.3.5 Riferimento locale per solette e platee

Ciascuna soletta e platea è caratterizzata da un sistema di riferimento locale 1,2,3 così definito:

- asse 1, coincidente con la direzione principale di armatura;
- asse 2, coincidente con la direzione secondaria di armatura;
- asse 3, ortogonale al piano della parete, che completa la terna levogira.

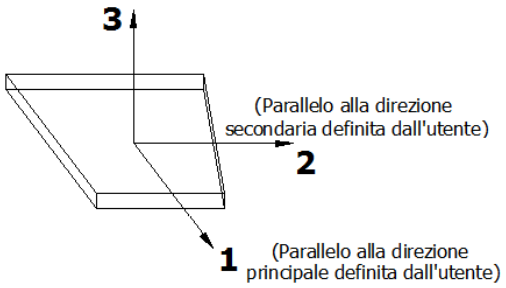

8.4 Modello di Calcolo

Il modello della struttura viene creato automaticamente dal codice di calcolo, individuando i vari elementi strutturali e fornendo le loro caratteristiche geometriche e meccaniche.
Viene definita un'opportuna numerazione degli elementi (nodi, aste, shell) costituenti il modello, al fine di individuare celermente ed univocamente ciascun elemento nei "*Tabulati di calcolo*".
Qui di seguito è fornita una rappresentazione grafica dettagliata della discretizzazione operata con evidenziazione dei nodi e degli elementi.

Vista Anteriore

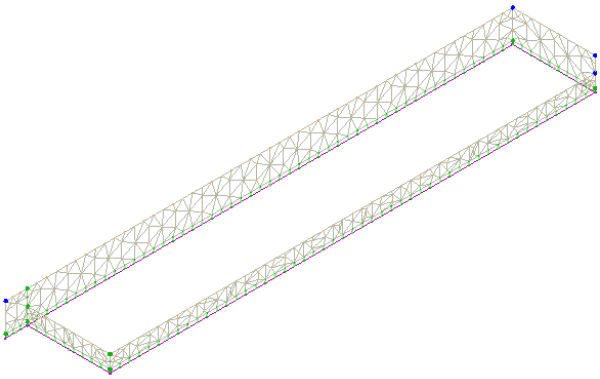

Vista Posteriore

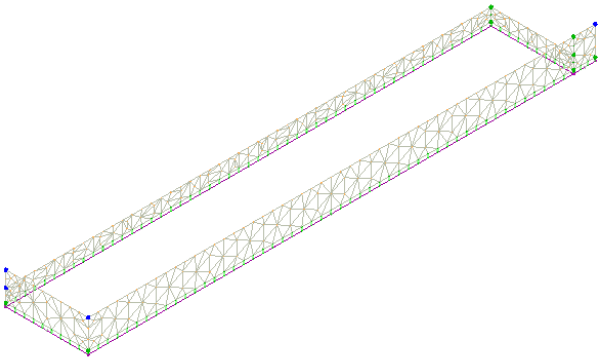

Le aste in **c.a.**, sia travi che pilastri, sono schematizzate con un tratto flessibile centrale e da due tratti (braccetti) rigidi alle estremità. I nodi vengono posizionati sull'asse verticale dei pilastri, in corrispondenza dell'estradosso della trave più alta che in esso si collega. Tramite i braccetti i tratti flessibili sono quindi collegati ad esso. In questa maniera il nodo risulta perfettamente aderente alla realtà poiché vengono presi in conto tutti gli eventuali disassamenti degli elementi con gli effetti che si possono determinare, quali momenti flettenti/torcenti aggiuntivi.

Le sollecitazioni vengono determinate solo per il tratto flessibile. Sui tratti rigidi, infatti, essendo (teoricamente) nulle le deformazioni, le sollecitazioni risultano indeterminate.
Questa schematizzazione dei nodi viene automaticamente realizzata dal programma anche quando il nodo sia determinato dall'incontro di più travi senza il pilastro, o all'attacco di travi/pilastri con elementi shell.
La modellazione del materiale degli elementi in c.a., acciaio e legno segue la classica teoria dell'elasticità lineare; per cui il materiale è caratterizzato oltre che dal peso specifico, da un modulo elastico (E) e un modulo tagliante (G).
La possibile fessurazione degli elementi in c.a. è stata tenuta in conto nel modello considerando un opportuno decremento del modulo di elasticità e del modulo di taglio, nei limiti di quanto previsto dalla normativa vigente per ciascuno stato limite.

Gli eventuali elementi di **fondazione** (travi, platee, plinti, plinti su pali e pali) sono modellati assumendo un comportamento elastico-lineare sia a trazione che a compressione.

9 PROGETTO E VERIFICA DEGLI ELEMENTI STRUTTURALI

La verifica degli elementi allo SLU avviene col seguente procedimento:

- si costruiscono le combinazioni non sismiche in base al D.M. 2018, ottenendo un insieme di sollecitazioni;
- si combinano tali sollecitazioni con quelle dovute all'azione del sisma secondo quanto indicato nel §2.5.3, relazione (2.5.5) del D.M. 2018;
- per sollecitazioni semplici (flessione retta, taglio, etc.) si individuano i valori minimo e massimo con cui progettare o verificare l'elemento considerato; per sollecitazioni composte (pressoflessione retta/deviata) vengono eseguite le verifiche per tutte le possibili combinazioni e solo a seguito di ciò si individua quella che ha originato il minimo coefficiente di sicurezza.

9.1 Verifiche di Resistenza

9.1.1 Elementi in C.A.

Illustriamo, in dettaglio, il procedimento seguito in presenza di pressoflessione deviata (pilastri e trave di sezione generica):

- per tutte le terne Mx, My, N, individuate secondo la modalità precedentemente illustrata, si calcola il coefficiente di sicurezza in base alla formula 4.1.19 del D.M. 2018, effettuando due verifiche a pressoflessione retta con la seguente formula:

$$\left(\frac{M_{Ex}}{M_{Rx}}\right)^{\alpha} + \left(\frac{M_{Ey}}{M_{Ry}}\right)^{\alpha} \leq 1$$

dove:

M_{Ex}, M_{Ey} sono i valori di calcolo delle due componenti di flessione retta dell'azione attorno agli assi di flessione X ed Y del sistema di riferimento locale;

M_{Rx}, M_{Ry} sono i valori di calcolo dei momenti resistenti di pressoflessione retta corrispondenti allo sforzo assiale N_{Ed} valutati separatamente attorno agli assi di flessione.

L'esponente α può dedursi in funzione della geometria della sezione, della percentuale meccanica dell'armatura e della sollecitazione di sforzo normale agente.

- se per almeno una di queste terne la relazione 4.1.19 non è rispettata, si incrementa l'armatura variando il diametro delle barre utilizzate e/o il numero delle stesse in maniera iterativa fino a quando la suddetta relazione è rispettata per tutte le terne considerate.

Sempre quanto concerne il progetto degli elementi in c.a. illustriamo in dettaglio il procedimento seguito per le travi verificate/semiprogettate a pressoflessione retta:

- per tutte le coppie M_x, N, individuate secondo la modalità precedentemente illustrata, si calcola il coefficiente di sicurezza in base all'armatura adottata;
- se per almeno una di queste coppie esso è inferiore all'unità, si incrementa l'armatura variando il diametro delle barre utilizzate e/o il numero delle stesse in maniera iterativa fino a quando il coefficiente di sicurezza risulta maggiore o al più uguale all'unità per tutte le coppie considerate.

Nei "*Tabulati di calcolo*", per brevità, non potendo riportare una così grossa mole di dati, si riporta la terna Mx, My, N, o la coppia Mx, N che ha dato luogo al minimo coefficiente di sicurezza.

Una volta semiprogettate le armature allo SLU, si procede alla verifica delle sezioni allo Stato Limite di Esercizio con le sollecitazioni derivanti dalle combinazioni rare, frequenti e quasi permanenti; se necessario, le armature vengono integrate per far rientrare le tensioni entro i massimi valori previsti.si procede alle verifiche alla deformazione, quando richiesto, ed alla fessurazione che, come è noto, sono tese ad assicurare la durabilità dell'opera nel tempo.

9.1.1.1 Fondazioni superficiali

Le metodologie, i modelli usati ed i risultati del calcolo del ***carico limite*** sono esposti nella relazione GEOTECNICA.

9.2 Gerarchia delle Resistenze

9.2.1 Elementi in C.A.

Relativamente agli elementi in c.a., sono state applicate le disposizioni contenute al §7.4.4 del D.M. 2018. Più in particolare:

- per le **travi**, al fine di escludere la formazione di meccanismi inelastici dovuti al ***taglio***, le sollecitazioni di calcolo si ottengono sommando il contributo dovuto ai carichi gravitazionali agenti sulla trave, considerata incernierata agli estremi, alle sollecitazioni di taglio corrispondenti alla formazione delle cerniere plastiche nella trave e prodotte dai momenti resistenti delle due sezioni di estremità, amplificati del fattore di sovraresistenza γ_{Rd} assunto pari, rispettivamente, ad 1,20 per strutture in CD"A", ad 1,10 per strutture in CD"B". La verifica di resistenza è eseguita secondo le indicazioni del par. 7.4.4.1.1 D.M. 2018.
- per i **pilastri**, al fine di scongiurare l'attivazione di meccanismi fragili globali, come il meccanismo di "piano debole" che comporta la plasticizzazione, anticipata rispetto alle travi, di gran parte dei pilastri di un piano, il progetto a ***flessione*** delle zone dissipative dei pilastri è effettuato considerando le sollecitazioni corrispondenti alla resistenza delle zone dissipative delle travi amplificata mediante il coefficiente γ_{Rd} che vale 1,3 in CD"A" e 1,3 per CD"B". In tali casi, generalmente, il meccanismo dissipativo prevede la localizzazione delle cerniere alle estremità delle travi e le sollecitazioni di progetto dei pilastri possono essere ottenute a partire dalle resistenze d'estremità delle travi che su di essi convergono, facendo in modo che, per ogni nodo trave-pilastro ed ogni direzione e verso dell'azione sismica, la resistenza complessiva dei pilastri sia maggiore della resistenza complessiva delle travi amplificata del coefficiente γ_{Rd}, in accordo con la formula (7.4.4) del D.M. 2018. Le verifiche di resistenza sono eseguite secondo le indicazioni del par. 7.4.4.2.1 D.M. 2018.
  Al fine di escludere la formazione di meccanismi inelastici dovuti al ***taglio***, le sollecitazioni di calcolo da utilizzare per le verifiche ed il dimensionamento delle armature si ottengono dalla condizione di equilibrio del pilastro soggetto all'azione dei momenti resistenti nelle sezioni di estremità superiore ed inferiore secondo l'espressione (7.4.5). Le verifiche di resistenza sono eseguite secondo le indicazioni del par. 7.4.4.2.1.
- per i **nodi trave-pilastro**, si deve verificare che la resistenza del nodo sia tale da assicurare che non pervenga a rottura prima delle zone della trave e del pilastro ad esso adiacente. L'azione di taglio, agente in direzione orizzontale per le varie direzioni del sisma, nel nucleo di calcestruzzo del nodo è calcolata secondo l'espressione (7.4.6) per i nodi interni e (7.4.7) per quelli esterni. Le verifiche di resistenza sono eseguite invece secondo le indicazioni del §7.4.4.3.1 D.M. 2018.
- per i **setti** sismo resistenti, le sollecitazioni di calcolo sono determinate secondo quanto indicato nel par. 7.4.4.5 D.M. 2018 Le verifiche di resistenza sono eseguite invece secondo le indicazioni del par. 7.4.4.5.1 D.M. 2018.

9.2.2 Fondazioni

Per quanto riguarda la struttura di fondazione sono applicate le disposizioni contenute al §7.2.5 del D.M. 2018. Più in particolare:

- le azioni trasmesse in fondazione derivano dall'analisi del comportamento dell'intera struttura, condotta esaminando la sola struttura in elevazione alla quale sono applicate le azioni statiche e sismiche;
- il dimensionamento della struttura di fondazione e la verifica di sicurezza del complesso fondazione-terreno sono eseguite, nell'ipotesi di comportamento strutturale dissipativo, assumendo come azioni in fondazione quelle trasferite dagli elementi soprastanti amplificate di un coefficiente γ_{Rd} pari a 1,1 in CD"B" e 1,3 in CD"A".

I risultati delle suddette verifiche sono riportate nei "*Tabulati di calcolo*".

9.3 DETTAGLI STRUTTURALI

Il progetto delle strutture è stato condotto rispettando i dettagli strutturali previsti dal D.M. 2018, nel seguito illustrati. Il rispetto dei dettagli può essere evinto, oltreché dagli elaborati grafici, anche dalle verifiche riportate nei tabulati allegati alla presente relazione.

9.3.1 Travi in c.a.

Le armature degli elementi trave sono state dimensionati seguendo i dettagli strutturali previsti al punto 4.1.6.1.1 del D.M. 2018:

$$A_s \geq A_{s,\min} = \max\left\{0{,}26\frac{f_{ctm}}{f_{yk}}b_t d; 0{,}0013 b_t d\right\} \qquad \text{[TR-C4-A]}$$

$$\max\{A_s; A'_s\} \le A_{s,\max} = 0{,}04\,A_c \qquad \text{[TR-C4-B]}$$

$$A_{st} \ge A_{st,\min} = 1{,}5b\,mm^2/m \qquad \text{[TR-C4-C]}$$

$$p_{st} \ge p_{st,\min} = \min\{33{,}3cm; 0{,}8d\} \qquad \text{[TR-C4-D]}$$

$$A_{st} \ge 0{,}5A_{sw} \qquad \text{[TR-C4-E]}$$

$$p_{st} \ge 15\Phi \qquad \text{[TR-C4-F]}$$

dove:

- A_s e A'_s sono le aree di armature tese e compresse;
- f_{ctm} è la resistenza a trazione media del cls;
- f_{yk} è la resistenza caratteristica allo snervamento;
- b_t è la larghezza media della zona tesa della trave (pari alla larghezza della trave o dell'anima nel caso di sezioni a T);
- d è l'altezza utile della trave;
- b è lo spessore minimo dell'anima in mm;
- p_{st} è il passo delle staffe;
- A_c è l'area della sezione di cls;
- A_{st} è l'area delle staffe;
- A_{sw} è l'area totale delle armature a taglio (area delle staffe più area dei ferri piegati);
- dove Φ è il diametro delle armature longitudinali compresse.

Ai fini di un buon comportamento sismico, sono rispettate le seguenti limitazioni geometriche, ai sensi del § 7.4.6.1.1 del D.M. 2018:

$$b_t \ge b_{t,min} = 20 \text{ cm} \qquad \text{[TR-LG-A]}$$

$$b_t \le b_{t,max} = \min\{b_c + h_t; b_c\} \qquad \text{[TR-LG-B]}$$

$$b_t/h_t \ge (b_t/h_t)_{min} = 0{,}25 \qquad \text{[TR-LG-C]}$$

$$L_{zc} = 1{,}5\,h_t \text{ (CD-A)}; \; L_{zc} = 1{,}0\,h_t \text{ (CD-B)} \qquad \text{[TR-LG-D]}$$

dove:

- b_t e h_t sono la base e l'altezza delle travi, rispettivamente;
- b_c è la larghezza della colonna;
- L_{zc} è la larghezza della zona dissipativa.

Inoltre, per il dimensionamento delle armature, vengono rispettate le prescrizioni del § 7.4.6.2.1 del D.M. 2018, illustrate nel seguito.

<u>Armature longitudinali</u>

$$n_{\phi l} > n_{\phi l,min} = 2 \qquad \text{[TR-AL-A]}$$

$$\rho_{\min} = \frac{1{,}4}{f_{yk}} < \rho = \frac{A_s}{b\,h} < \rho_{\max} = \rho_{cmp} + \frac{3{,}5}{f_{yk}} \qquad \text{[TR-AL-B]}$$

$$\rho_{cmp} \ge \rho_{cmp,min} \qquad \text{[TR-AL-C]}$$

dove:

- $n_{\phi l}$ è il numero di barre al lembo inferiore o superiore, di diametro almeno pari a 14 mm;
- $n_{\phi l,min}$ è il minimo numero possibile di barre al lembo inferiore o superiore, di diametro almeno pari a 14 mm;
- ρ è il rapporto geometrico relativo all'armatura tesa (rapporto tra le aree delle armature, A_s, e l'area della sezione rettangolare, b x h);
- ρ_{cmp} è il rapporto geometrico relativo all'armatura compressa;
- $\rho_{cmp,min}$ = 0,25 ρ per zone non dissipative, oppure ½ ρ per zone dissipative.
- f_{yk} è la resistenza di snervamento caratteristica dell'acciaio in MPa.

<u>Armature trasversali</u>

$$p_{st} \le p_{st,\max} = \min\begin{cases} \left[\dfrac{d}{4};\ 175\,mm;\ 6\Phi_l;\ 24\Phi_{st}\right] & (CD-A) \\ \left[\dfrac{d}{4};\ 225\,mm;\ 8\Phi_l;\ 24\Phi_{st}\right] & (CD-B) \end{cases} \qquad \text{[TR-AT-A]}$$

$$\Phi_{st} \ge \Phi_{st,min} = 6 \text{ mm} \qquad \text{[TR-AT-B]}$$

dove:

- d è l'altezza utile della sezione;
- Φ_l è il diametro più piccolo delle barre longitudinali utilizzate;
- Φ_{st} è il diametro più piccolo delle armature trasversali utilizzate;
- $\Phi_{st,min}$ è il minimo diametro delle staffe da normativa.

9.3.2 Pilastri in c.a.

Le armature degli elementi pilastri sono state dimensionati seguendo i dettagli strutturali previsti al punto 4.1.6.1.2 del D.M. 2018, nel seguito indicati:

$$\Phi_l \geq \Phi_{l,min} = 12 \text{ mm} \qquad \text{[PL-C4-A]}$$

$$i \leq i_{max} = 300 \text{ mm} \qquad \text{[PL-C4-B]}$$

$$A_{sl} \geq A_{sl,\min} = \max\left\{0,10\frac{N_{Ed}}{f_{yd}};0,003A_c\right\} \qquad \text{[PL-C4-C]}$$

$$p_{st} \leq p_{st,\max} = \min\left\{12\Phi_l, 250\,mm\right\} \qquad \text{[PL-C4-D]}$$

$$\Phi_{st} \geq \Phi_{st,\min} = \max\left\{6\,mm;\frac{\Phi_{l,\max}}{4}\right\} \qquad \text{[PL-C4-E]}$$

$$A_{sl} \leq A_{sl,\max} = 0,04A_c \qquad \text{[PL-C4-F]}$$

dove:

- Φ_l e $\Phi_{l,min}$ sono, rispettivamente, il diametro più piccolo utilizzato ed il diametro minimo da norma delle barre longitudinali;
- i e i_{max} sono, rispettivamente, l'interasse massimo utilizzato e l'interasse massimo consentito da norma delle barre longitudinali;
- A_{sl} è l'area totale delle armature longitudinali;
- N_{Ed} è la forza di compressione di progetto;
- f_{yd} è la tensione di calcolo dell'acciaio;
- A_c è l'area di cls;
- p_{st} e $p_{st,max}$ sono, rispettivamente, il passo massimo utilizzato ed il passo massimo consentito da norma per le staffe;
- Φ_{st} e $\Phi_{st,min}$ sono, rispettivamente, il diametro minimo utilizzato ed il diametro minimo consentito da norma delle staffe;
- $\Phi_{l,max}$ è il diametro massimo delle armature longitudinali utilizzate;
- $A_{sl,max}$ è l'area massima da norma dei ferri longitudinali;
- A_c è l'area di cls.

Ai fini di un buon comportamento sismico, sono rispettate le seguenti limitazioni geometriche, ai sensi del § 7.4.6.1.2 del D.M. 2018:

$$b_c \geq b_{c,min} = 25 \text{ cm} \qquad \text{[PL-LG-A]}$$

$$L_{zc} \geq L_{zc,min} = \max\{h_c, 1/6\ L_l, 45 \text{ cm}\} \text{ se } L_l \geq 3\ h_{czc} \geq L_{zc,min} = \max\{h_c, L_l, 45 \text{ cm}\} \text{ se } L_l < 3\ h_c \qquad \text{[PL-LG-B]}$$

dove:

- b_c è la dimensione minima della sezione trasversale del pilastro;
- $b_{c,min}$ è la dimensione minima consentita della sezione trasversale del pilastro;
- L_{zc} è la lunghezza della zona critica;
- $L_{zc,min}$ è la lunghezza minima consentita della zona critica;
- h_c è l'altezza del pilastro;
- L_l è la luce libera del pilastro.

Inoltre, per il dimensionamento delle armature, vengono rispettate le prescrizioni del § 7.4.6.2.2 del D.M. 2018:

<u>Armature longitudinali</u>

$$i \leq i_{max} = 25 \text{ cm} \qquad \text{[PL-AL-A]}$$

$$\rho_{min} = 1\% \leq \rho \leq \rho_{max} = 4\% \qquad \text{[PL-AL-B]}$$

dove:

- i e i_{max} sono, rispettivamente, l'interasse massimo utilizzato e l'interasse massimo consentito da norma

delle barre longitudinali;
- ρ è il rapporto tra l'area totale di armatura longitudinale e l'area della sezione retta.

Armature trasversali

$$\Phi_{st} > \Phi_{st,\min} = \begin{cases} \max\left[6mm; \left(0,4\Phi_{l,\max}\sqrt{\frac{f_{yd,l}}{f_{yd,st}}}\right)\right] & \text{CD}-\text{A} \\ 6\,mm & \text{CD}-\text{B} \end{cases} \qquad \text{[PL-AT-A]}$$

$$p_{st} \le p_{st,\max} = \min\begin{cases} \left[1/3b_{c,\min};12,5cm;6d_{bl,\min}\right] & \text{CD}-\text{A} \\ \left[1/2b_{c,\min};17,5cm;8d_{bl,\min}\right] & \text{CD}-\text{B} \end{cases} \qquad \text{[PL-AT-B]}$$

dove:

- Φ_{st} è il più piccolo diametro delle staffe utilizzato;
- $\Phi_{st,min}$ è il minimo diametro delle staffe utilizzabile;
- $\Phi_{l,max}$ è il diametro massimo delle barre longitudinali utilizzate;
- $f_{yd,l}$ e $f_{yd,st}$ sono le tensioni di snervamento di progetto delle barre longitudinali e delle staffe.
- p_{st} e $p_{st,max}$ sono, rispettivamente, il passo massimo utilizzato ed il passo massimo consentito da norma per le staffe;
- $b_{c,min}$ è la dimensione minore del pilastro;
- $d_{bl,min}$ è il diametro minimo delle armature longitudinali.

Inoltre, è stato effettuato il seguente controllo sulla duttilità minima dei pilastri:

$$\omega_{wd} = \frac{V_{st}}{V_{nc}}\frac{f_{yd}}{f_{cd}} \ge \omega_{wd,\min} = 0,08 \qquad \text{[PL-AT-C]}$$

dove:

- $V_{st} = A_{st}\, L_{st}$ è il volume delle staffe di contenimento;
- V_{nc} è il volume del nucleo confinato (= $b_0\, h_0\, s$ per sezioni rettangolari; = $\pi(D_0/2)^2$ nel caso di sezioni circolari);
- A_{st} è l'area delle staffe;
- L_{st} è il perimetro delle staffe;
- b_0 e h_0 sono le dimensioni del nucleo confinato, misurate con riferimento agli assi delle staffe;
- D_0 è il diametro del nucleo confinato misurato rispetto all'asse delle staffe;
- s è il passo delle staffe;
- f_{yd} è la tensione di snervamento di progetto delle staffe;
- f_{cd} è la tensione di progetto a compressione del cls.

9.3.3 Nodi in c.a.

Il dimensionamento degli elementi trave e pilastro confluenti nel nodo è stato effettuato assicurando che le eccentricità delle travi rispetto ai pilastri siano inferiori ad 1/4 della larghezza del pilastro, per la direzione considerata (§ 7.4.6.1.3 D.M. 2018).staffe progettate nel nodo sono almeno pari alle staffe presenti nelle zone adiacenti al nodo del pilastro inferiore e superiore. Nel caso di nodi interamente confinati il passo minimo delle staffe nel nodo è pari al doppio di quello nelle zone adiacenti al nodo del pilastro inferiore e superiore, fino ad un massimo di 15 cm.

10 - TABULATI DI CALCOLO

Per quanto non espressamente sopra riportato, ed in particolar modo per ciò che concerne i dati numerici di calcolo, si rimanda all'allegato "*Tabulati di calcolo*" costituente parte integrante della presente relazione.

Varese, 25/11/2021

Il progettista strutturale e D.L.

ORDINE DEGLI INGEGNERI DELLA PROV. DI VARESE
Dott. Ing.
PAOLO
GERVASINI
n° 2769

dott. ing. Paolo Gervasini

Comune di Induno Olona
Provincia di Varese

TABULATI DI CALCOLO
(Tomo 1 di 2)

OGGETTO: PROGETTAZIONE DELLE OPERE DI SISTEMAZIONE ED ARREDAMENTO DEL PARCO URBANO DELLA ZONA DELLA NUOVA STAZIONE
CAMPO BOCCE

COMMITTENTE: Comune di Induno Olona

Varese, 25/11/2021

Il Progettista e D.L.

ORDINE DEGLI INGEGNERI DELLA PROV. DI VARESE
Dott. Ing. PAOLO GERVASINI n° 2769

(d
ott. ing. Paolo Gervasini)

Il Collaudatore

(...)

Studio di ingegneria Gervasini
via Speri della Chiesa, 20 - 21100 Varese
0332289416 - paolo@gervasinistudio.it

INFORMAZIONI GENERALI

Edificio	Cemento Armato
Costruzione	Nuova
Situazione	-
Intervento	-
Comune	Induno Olona
Provincia	Varese
Oggetto	PROGETTAZIONE DELLE OPERE DI SISTEMAZIONE ED ARREDAMENTO DEL PARCO URBANO DELLA ZONA DELLA NUOVA STAZIONE
Parte d'opera	CAMPO BOCCE
Normativa di riferimento	D.M. 17/01/2018
Calcolo semplificato per siti a bassa sismicità (§ 7.0)	-
Analisi sismica	Statica equivalente

MATERIALI CALCESTRUZZO ARMATO

Caratteristiche calcestruzzo armato

N_{id}	γ_k	$\alpha_{T,i}$	E	G	C_{Erid}	Stz	R_{ck}	R_{cm}	$\%R_{ck}$	γ_c	f_{cd}	f_{ctd}	f_{cfm}	N	n Ac
	[N/m³]	[1/°C]	[N/mm²]	[N/mm²]	[%]		[N/mm²]	[N/mm²]			[N/mm²]	[N/mm²]	[N/mm²]		
Cls C25/30_B450C - (C25/30)															
001	25 000	0,000010	31 447	13 103	60	P	30,00	-	0,85	1,50	14,11	1,19	3,07	15	002

LEGENDA:

N_{id} Numero identificativo del materiale, nella relativa tabella dei materiali.
γ_k Peso specifico.
$\alpha_{T,i}$ Coefficiente di dilatazione termica.
E Modulo elastico normale.
G Modulo elastico tangenziale.
C_{Erid} Coefficiente di riduzione del Modulo elastico normale per Analisi Sismica [$E_{sisma} = E \cdot c_{Erid}$].
Stz Tipo di situazione: [F] = di Fatto (Esistente); [P] = di Progetto (Nuovo).
R_{ck} Resistenza caratteristica cubica.
R_{cm} Resistenza media cubica.
$\%R_{ck}$ Percentuale di riduzione della R_{ck}
γ_c Coefficiente parziale di sicurezza del materiale.
f_{cd} Resistenza di calcolo a compressione.
f_{ctd} Resistenza di calcolo a trazione.
f_{cfm} Resistenza media a trazione per flessione.
n Ac Identificativo, nella relativa tabella materiali, dell'acciaio utilizzato: [-] = parametro NON significativo per il materiale.

MATERIALI ACCIAIO

Caratteristiche acciaio

N_{id}	γ_k	$\alpha_{T,i}$	E	G	Stz	LMT	f_{yk}	f_{tk}	f_{yd}	f_{td}	γ_s	γ_{M1}	γ_{M2}	$\gamma_{M3,SLV}$	$\gamma_{M3,SLE}$	γ_{M7} NCnt	γ_{M7} Cnt
	[N/m³]	[1/°C]	[N/mm²]	[N/mm²]			[N/mm²]	[N/mm²]	[N/mm²]	[N/mm²]							
Acciaio B450C - Acciaio in Tondini - (B450C)																	
002	78 500	0,000010	210 000	80 769	P	-	450,00	-	391,30	-	1,15	-	-	-	-	-	-

LEGENDA:

N_{id} Numero identificativo del materiale, nella relativa tabella dei materiali.
γ_k Peso specifico.
$\alpha_{T,i}$ Coefficiente di dilatazione termica.
E Modulo elastico normale.
G Modulo elastico tangenziale.
Stz Tipo di situazione: [F] = di Fatto (Esistente); [P] = di Progetto (Nuovo).
LMT Campo di validità in termini di spessore t, (per profili, piastre, saldature) o diametro, d (per bulloni, tondini, chiodi, viti, spinotti)
f_{yk} Resistenza caratteristica allo snervamento
f_{tk} Resistenza caratteristica a rottura
f_{yd} Resistenza di calcolo
f_{td} Resistenza di calcolo a Rottura (Bulloni).
γ_s Coefficiente parziale di sicurezza allo SLV del materiale.
γ_{M1} Coefficiente parziale di sicurezza per instabilità.
γ_{M2} Coefficiente parziale di sicurezza per sezioni tese indebolite.
$\gamma_{M3,SLV}$ Coefficiente parziale di sicurezza per scorrimento allo SLV (Bulloni).
$\gamma_{M3,SLE}$ Coefficiente parziale di sicurezza per scorrimento allo SLE (Bulloni).
γ_{M7} Coefficiente parziale di sicurezza precarico di bulloni ad alta resistenza (Bulloni - NCnt = con serraggio NON controllato; Cnt = con serraggio controllato). [-] = parametro NON significativo per il materiale.
NOTE [-] = Parametro non significativo per il materiale.

TENSIONI AMMISSIBILI ALLO SLE DEI VARI MATERIALI

Tensioni ammissibili allo SLE dei vari materiali

Materiale	SL	Tensione di verifica	$\sigma_{d,amm}$
			[N/mm²]
Cls C25/30_B450C	Caratteristica(RARA)	Compressione Calcestruzzo	14,94
	Quasi permanente	Compressione Calcestruzzo	11,21
Acciaio B450C	Caratteristica(RARA)	Trazione Acciaio	360,00

LEGENDA:

SL Stato limite di esercizio per cui si esegue la verifica.
$\sigma_{d,amm}$ Tensione ammissibile per la verifica.

TERRENI

Terreni

N_{TRN}	γ_T	K1			ϕ	c_u	c'	E_d	E_{cu}	A_{S-B}
		K_{1X}	K_{1Y}	K_{1Z}						
	[N/m³]	[N/cm³]	[N/cm³]	[N/cm³]	[°]	[N/mm²]	[N/mm²]	[N/mm²]	[N/mm²]	
Calcare scarsamente fratturato										
T001	24 000	100	100	1000	40	0,000	0,000	25 000	0	0,000

LEGENDA:

N_{TRN} Numero identificativo del terreno.
γ_T Peso specifico del terreno.
K1 Valori della costante di Winkler riferita alla piastra Standard di lato b = 30 cm nelle direzioni degli assi del riferimento globale X (K_{1X}), Y (K_{1Y}), e Z (K_{1Z}).
ϕ Angolo di attrito del terreno.
c_u Coesione non drenata.
c' Coesione efficace.
E_d Modulo edometrico.
E_{cu} Modulo elastico in condizione non drenate.
A_{S-B} Parametro "A" di Skempton-Bjerrum per pressioni interstiziali.

SEZIONI ASTE

Sezioni aste

N_{id}	Tp	Label	Dimensioni										v	A	Area per Taglio		Inerzia				$\Delta\Theta I_{pr}$
			B	H	Sp_w	L_w	$Sp_{f,0}$	$L_{f,0}$	$Sp_{f,1}$	$L_{f,1}$	$L_{f,2}$	$L_{f,3}$			$A_{X,T}$	$A_{Y,T}$	I_X	I_T	I_Y	I_{XY}	
			[cm]	[cm]	[cm]	[cm]	[cm]	[cm]	[cm]	[cm]	[cm]	[cm]		[cm²]	[cm²]	[cm²]	[cm⁴]	[cm⁴]	[cm⁴]	[cm⁴]	[°]
001	▨	60x35	60	35	-	-	-	-	-	-	-	-	4	2 100	1 750	1 750	214 375	540 298	630 000	0	0,00
002	▨	80x35	80	35	-	-	-	-	-	-	-	-	4	2 800	2 333	2 333	285 833	824 670	1 493 333	0	0,00

LEGENDA:

N_{id} Numero identificativo della sezione.
Tp Tipo di sezione.
Label Identificativo della sezione come indicato nelle carpenterie.
B Base/Diametro/Raggio.
H Altezza/Lato/Altezza di colmo.
Sp_w Spessore anima.
L_w Lunghezza anima.
$Sp_{f,0}$ Spessore ala 0.
$L_{f,0}$ Lunghezza ala 0.
$Sp_{f,1}$ Spessore ala 1.
$L_{f,1}$ Lunghezza ala 1.
$L_{f,2}$ Lunghezza ala 2.
$L_{f,3}$ Lunghezza ala 3.
v Nel caso di sezioni poligonali, indica il numero dei vertici della sezione.
A Area della sezione.
$\Delta\Theta I_{pr}$ Rotazione degli assi principali d'inerzia rispetto agli assi X, Y, espresse in gradi sessadecimali.
Inerzia Inerzie della sezione rispetto agli assi.

TIPOLOGIE DI CARICO

Tipologie di carico

N_{id}	Descrizione	F+E	+/- F	CDC	ψ_0	ψ_1	ψ_2
0001	Carico Permanente	SI	NO	Permanente	1,00	1,00	1,00
0002	Sisma X	-	-	-	-	-	-
0003	Sisma Y	-	-	-	-	-	-
0004	Sisma Z	-	-	-	-	-	-
0005	Sisma Ecc.X	-	-	-	-	-	-
0006	Sisma Ecc.Y	-	-	-	-	-	-

LEGENDA:

N_{id} Numero identificativo della Tipologia di Carico.
F+E Indica se la tipologia di carico considerata è AGENTE con il sisma.
+/- F Indica se la tipologia di carico è ALTERNATA (cioè considerata due volte con segno opposto) o meno.
CDC Indica la classe di durata del carico.
NOTA: dato significativo solo per elementi in materiale legnoso.
ψ_0 Coefficiente riduttivo dei carichi allo SLU e SLE (carichi rari).
ψ_1 Coefficiente riduttivo dei carichi allo SLE (carichi frequenti).
ψ_2 Coefficiente riduttivo dei carichi allo SLE (carichi frequenti e quasi permanenti).

SLU: Non Sismica - Strutturale senza azioni geotecniche

SLU: Non Sismica - Strutturale senza azioni geotecniche

Id_{Comb}	CC 01 Carico Permanente
01	1,00
02	1,30

LEGENDA:

Id_{Comb} Numero identificativo della Combinazione di Carico.
CC Identificativo della tipologia di carico nella relativa tabella.
CC 01= Carico Permanente

SLU: Sismica - Strutturale senza azioni geotecniche

SLU: Sismica - Strutturale senza azioni geotecniche

Id_{Comb}	**CC 01** Carico Permanente
01	1,00

LEGENDA:

Id_{Comb} Numero identificativo della Combinazione di Carico.

CC Identificativo della tipologia di carico nella relativa tabella.
CC 01= Carico Permanente

COMBINAZIONI SISMICHE

Alle combinazioni riportate nella precedente tabella è stato aggiunto l'effetto del sisma. L'azione sismica è stata considerata come caratterizzata da tre componenti traslazionali lungo i tre assi globali X, Y e Z; la risposta della struttura è stata calcolata separatamente per i tre effetti e quindi combinata secondo la seguente espressione simbolica:

$\alpha = \alpha_i + 0{,}3 \bullet \alpha_{ii} + 0{,}3 \bullet \alpha_{iii}$

con α effetto totale dell'azione sismica, α_i, α_{ii} e α_{iii} azioni sismiche nelle tre direzioni. E' stata effettuata una rotazione degli indici e dei segni, per cui le combinazioni totali generate sono le:
(con α'_p sollecitazione dovuta alla combinazione delle condizioni statiche e α sollecitazione dovuta al sisma; in particolare α_x, α_y, α_z, α_{ex}, α_{ey} sono rispettivamente le sollecitazioni dovute al sisma agente in direzione x, in direzioni y, in direzione z, per eccentricità accidentale positiva in direzione x e per eccentricità accidentale positiva in direzione y)

1) $\alpha'_p+(\alpha_x+\alpha_{ex})+0{,}3\bullet(\alpha_y+\alpha_{ey})+0{,}3\bullet\alpha_z$; **2)** $\alpha'_p+(\alpha_x+\alpha_{ex})-0{,}3\bullet(\alpha_y+\alpha_{ey})+0{,}3\bullet\alpha_z$;
3) $\alpha'_p+(\alpha_x+\alpha_{ex})+0{,}3\bullet(\alpha_y+\alpha_{ey})-0{,}3\bullet\alpha_z$; **4)** $\alpha'_p+(\alpha_x+\alpha_{ex})-0{,}3\bullet(\alpha_y+\alpha_{ey})-0{,}3\bullet\alpha_z$;
5) $\alpha'_p+(\alpha_x+\alpha_{ex})+0{,}3\bullet(\alpha_y-\alpha_{ey})+0{,}3\bullet\alpha_z$; **6)** $\alpha'_p+(\alpha_x+\alpha_{ex})-0{,}3\bullet(\alpha_y-\alpha_{ey})+0{,}3\bullet\alpha_z$;
7) $\alpha'_p+(\alpha_x+\alpha_{ex})+0{,}3\bullet(\alpha_y-\alpha_{ey})-0{,}3\bullet\alpha_z$; **8)** $\alpha'_p+(\alpha_x+\alpha_{ex})-0{,}3\bullet(\alpha_y-\alpha_{ey})-0{,}3\bullet\alpha_z$;
9) $\alpha'_p+(\alpha_x-\alpha_{ex})+0{,}3\bullet(\alpha_y+\alpha_{ey})+0{,}3\bullet\alpha_z$; **10)** $\alpha'_p+(\alpha_x-\alpha_{ex})-0{,}3\bullet(\alpha_y+\alpha_{ey})+0{,}3\bullet\alpha_z$;
11) $\alpha'_p+(\alpha_x-\alpha_{ex})+0{,}3\bullet(\alpha_y+\alpha_{ey})-0{,}3\bullet\alpha_z$; **12)** $\alpha'_p+(\alpha_x-\alpha_{ex})-0{,}3\bullet(\alpha_y+\alpha_{ey})-0{,}3\bullet\alpha_z$;
13) $\alpha'_p+(\alpha_x-\alpha_{ex})+0{,}3\bullet(\alpha_y-\alpha_{ey})+0{,}3\bullet\alpha_z$; **14)** $\alpha'_p+(\alpha_x-\alpha_{ex})-0{,}3\bullet(\alpha_y-\alpha_{ey})+0{,}3\bullet\alpha_z$;
15) $\alpha'_p+(\alpha_x-\alpha_{ex})+0{,}3\bullet(\alpha_y-\alpha_{ey})-0{,}3\bullet\alpha_z$; **16)** $\alpha'_p+(\alpha_x-\alpha_{ex})-0{,}3\bullet(\alpha_y-\alpha_{ey})-0{,}3\bullet\alpha_z$;
17) $\alpha'_p+(\alpha_y+\alpha_{ey})+0{,}3\bullet(\alpha_x+\alpha_{ex}+0{,}3\bullet\alpha_z$; **18)** $\alpha'_p+(\alpha_y+\alpha_{ey})-0{,}3\bullet(\alpha_x+\alpha_{ex})+0{,}3\bullet\alpha_z$;
19) $\alpha'_p+(\alpha_y+\alpha_{ey})+0{,}3\bullet(\alpha_x+\alpha_{ex})-0{,}3\bullet\alpha_z$; **20)** $\alpha'_p+(\alpha_y+\alpha_{ey})-0{,}3\bullet(\alpha_x+\alpha_{ex})-0{,}3\bullet\alpha_z$;
21) $\alpha'_p+(\alpha_y+\alpha_{ey})+0{,}3\bullet(\alpha_x-\alpha_{ex})+0{,}3\bullet\alpha_z$; **22)** $\alpha'_p+(\alpha_y+\alpha_{ey})-0{,}3\bullet(\alpha_x-\alpha_{ex})+0{,}3\bullet\alpha_z$;
23) $\alpha'_p+(\alpha_y+\alpha_{ey})+0{,}3\bullet(\alpha_x-\alpha_{ex})-0{,}3\bullet\alpha_z$; **24)** $\alpha'_p+(\alpha_y+\alpha_{ey})-0{,}3\bullet(\alpha_x-\alpha_{ex})-0{,}3\bullet\alpha_z$;
25) $\alpha'_p+(\alpha_y-\alpha_{ey})+0{,}3\bullet(\alpha_x+\alpha_{ex})+0{,}3\bullet\alpha_z$; **26)** $\alpha'_p+(\alpha_y-\alpha_{ey})-0{,}3\bullet(\alpha_x+\alpha_{ex})+0{,}3\bullet\alpha_z$;
27) $\alpha'_p+(\alpha_y-\alpha_{ey})+0{,}3\bullet(\alpha_x+\alpha_{ex})-0{,}3\bullet\alpha_z$; **28)** $\alpha'_p+(\alpha_y-\alpha_{ey})-0{,}3\bullet(\alpha_x+\alpha_{ex})-0{,}3\bullet\alpha_z$;
29) $\alpha'_p+(\alpha_y-\alpha_{ey})+0{,}3\bullet(\alpha_x-\alpha_{ex})+0{,}3\bullet\alpha_z$; **30)** $\alpha'_p+(\alpha_y-\alpha_{ey})-0{,}3\bullet(\alpha_x-\alpha_{ex})+0{,}3\bullet\alpha_z$;
31) $\alpha'_p+(\alpha_y-\alpha_{ey})+0{,}3\bullet(\alpha_x-\alpha_{ex})-0{,}3\bullet\alpha_z$; **32)** $\alpha'_p+(\alpha_y-\alpha_{ey})-0{,}3\bullet(\alpha_x-\alpha_{ex})-0{,}3\bullet\alpha_z$;
33) $\alpha'_p+\alpha_z+0{,}3\bullet(\alpha_x+\alpha_{ex})+0{,}3\bullet(\alpha_y+\alpha_{ey})$; **34)** $\alpha'_p+\alpha_z-0{,}3\bullet(\alpha_x+\alpha_{ex})+0{,}3\bullet(\alpha_y+\alpha_{ey})$;
35) $\alpha'_p+\alpha_z+0{,}3\bullet(\alpha_x+\alpha_{ex})-0{,}3\bullet(\alpha_y+\alpha_{ey})$; **36)** $\alpha'_p+\alpha_z-0{,}3\bullet(\alpha_x+\alpha_{ex})-0{,}3\bullet(\alpha_y+\alpha_{ey})$;
37) $\alpha'_p+\alpha_z+0{,}3\bullet(\alpha_x+\alpha_{ex})+0{,}3\bullet(\alpha_y-\alpha_{ey})$; **38)** $\alpha'_p+\alpha_z-0{,}3\bullet(\alpha_x+\alpha_{ex})+0{,}3\bullet(\alpha_y-\alpha_{ey})$;
39) $\alpha'_p+\alpha_z+0{,}3\bullet(\alpha_x+\alpha_{ex})-0{,}3\bullet(\alpha_y-\alpha_{ey})$; **40)** $\alpha'_p+\alpha_z-0{,}3\bullet(\alpha_x+\alpha_{ex})-0{,}3\bullet(\alpha_y-\alpha_{ey})$;
41) $\alpha'_p+\alpha_z+0{,}3\bullet(\alpha_x-\alpha_{ex})+0{,}3\bullet(\alpha_y+\alpha_{ey})$; **42)** $\alpha'_p+\alpha_z-0{,}3\bullet(\alpha_x-\alpha_{ex})+0{,}3\bullet(\alpha_y+\alpha_{ey})$;
43) $\alpha'_p+\alpha_z+0{,}3\bullet(\alpha_x-\alpha_{ex})-0{,}3\bullet(\alpha_y+\alpha_{ey})$; **44)** $\alpha'_p+\alpha_z-0{,}3\bullet(\alpha_x-\alpha_{ex})-0{,}3\bullet(\alpha_y+\alpha_{ey})$;
45) $\alpha'_p+\alpha_z+0{,}3\bullet(\alpha_x-\alpha_{ex})+0{,}3\bullet(\alpha_y-\alpha_{ey})$; **46)** $\alpha'_p+\alpha_z-0{,}3\bullet(\alpha_x-\alpha_{ex})+0{,}3\bullet(\alpha_y-\alpha_{ey})$;
47) $\alpha'_p+\alpha_z+0{,}3\bullet(\alpha_x-\alpha_{ex})-0{,}3\bullet(\alpha_y-\alpha_{ey})$; **48)** $\alpha'_p+\alpha_z-0{,}3\bullet(\alpha_x-\alpha_{ex})-0{,}3\bullet(\alpha_y-\alpha_{ey})$.

Nel caso di verifiche effettuate con sollecitazioni composte, per tenere conto del fatto che le sollecitazioni sismiche sono state ricavate come CQC delle sollecitazioni derivanti dai modi di vibrazione, dette N, Mx, My, Tx e Ty le sollecitazioni dovute al sisma, per ognuna delle combinazioni precedenti, sono state ricavate 32 combinazioni di carico permutando nel seguente modo i segni delle sollecitazioni derivanti dal sisma:

1) N, Mx, My, Tx e Ty; **2)** N, Mx, -My, Tx e Ty; **3)** N, -Mx, My, Tx e Ty; **4)** N, -Mx, -My, Tx e Ty; **5)** -N, Mx, My, Tx e Ty; **6)** -N, Mx, -My, Tx e Ty; **7)** -N, -Mx, My, Tx e Ty; **8)** -N, -Mx, -My, Tx e Ty; **9)** N, Mx, My, Tx e -Ty; **10)** N, Mx, -My, Tx e -Ty; **11)** N, -Mx, My, Tx e -Ty; **12)** N, -Mx, -My, Tx e -Ty; **13)** -N, Mx, My, Tx e -Ty; **14)** -N, Mx, -My, Tx e -Ty; **15)** -N, -Mx, My, Tx e -Ty; **16)** -N, -Mx, -My, Tx e -Ty; **17)** N, Mx, My, -Tx e Ty; **18)** N, Mx, -My, -Tx e Ty; **19)** N, -Mx, My, -Tx e Ty; **20)** N, -Mx, -My, -Tx e Ty; **21)** -N, Mx, My, -Tx e Ty; **22)** -N, Mx, -My, -Tx e Ty; **23)** -N, -Mx, My, -Tx e Ty; **24)** -N, -Mx, -My, -Tx e Ty; **25)** N, Mx, My, -Tx e -Ty; **26)** N, Mx, -My, -Tx e -Ty; **27)** N, -Mx, My, -Tx e -Ty; **28)** N, -Mx, -My, -Tx e -Ty; **29)** -N, Mx, My, -Tx e -Ty; **30)** -N, Mx, -My, -Tx e -Ty; **31)** -N, -Mx, My, -Tx e -Ty; **32)** -N, -Mx, -My, -Tx e -Ty.

SERVIZIO(SLE): Caratteristica(RARA)

SERVIZIO(SLE): Caratteristica(RARA)

Id_{Comb}	**CC 01** Carico Permanente
01	1,00

LEGENDA:

Id_{Comb} Numero identificativo della Combinazione di Carico.

CC Identificativo della tipologia di carico nella relativa tabella.
CC 01= Carico Permanente

SERVIZIO(SLE): Frequente

SERVIZIO(SLE): Frequente

Id_{Comb}	**CC 01** Carico Permanente
01	1,00

LEGENDA:

Id_{Comb} Numero identificativo della Combinazione di Carico.

CC Identificativo della tipologia di carico

	SERVIZIO(SLE): Frequente
Id_{Comb}	CC 01 Carico Permanente

nella relativa tabella.
CC 01= Carico Permanente

SERVIZIO(SLE): Quasi permanente

	SERVIZIO(SLE): Quasi permanente
Id_{Comb}	CC 01 Carico Permanente
01	1,00

LEGENDA:

Id_{Comb} Numero identificativo della Combinazione di Carico.
CC Identificativo della tipologia di carico nella relativa tabella.
CC 01= Carico Permanente

DATI GENERALI ANALISI SISMICA

Dati generali analisi sismica

Ang	NV	CD	MP	Dir	TS	EcA	Ir_{Tmp}	C.S.T.	RP	RH	ξ
[°]											[%]
0	-	B	ca	X	[P NC]	S	N	C	NO	SI	5
				Y	[P NC]						

LEGENDA:

Ang Direzione di una componente dell'azione sismica rispetto all'asse X (sistema di riferimento globale); la seconda componente dell'azione sismica e' assunta con direzione ruotata di 90 gradi rispetto alla prima.
NV Nel caso di analisi dinamica, indica il numero di modi di vibrazione considerati.
CD Classe di duttilità: [A] = Alta - [B] = Media - [ND] = Non Dissipativa - [-] = Nessuna.
MP Tipo di struttura sismo-resistente prevalente: [ca] = calcestruzzo armato - [caOld] = calcestruzzo armato esistente - [muOld] = muratura esistente - [muNew] = muratura nuova - [muArm] = muratura armata - [ac] = acciaio.
Dir Direzione del sisma.
TS Tipologia della struttura:
Cemento armato: [T 1C] = Telai ad una sola campata - [T+C] = Telai a più campate - [P] = Pareti accoppiate o miste equivalenti a pareti- [2P NC] = Due pareti per direzione non accoppiate - [P NC] = Pareti non accoppiate - [DT] = Deformabili torsionalmente - [PI] = Pendolo inverso - [PM] = Pendolo inverso intelaiate monopiano;
Muratura: [P] = un solo piano - [PP] = più di un piano - [C-P/MP] = muratura in pietra e/o mattoni pieni - [C-BAS] = muratura in blocchi artificiali con percentuale di foratura > 15%;
Acciaio: [T 1C] = Telai ad una sola campata - [T+C] = Telai a più campate - [CT] = controventi concentrici diagonale tesa - [CV] = controventi concentrici a V - [M] = mensola o pendolo inverso - [TT] = telaio con tamponature.
EcA Eccentricità accidentale: [S] = considerata come condizione di carico statica aggiuntiva - [N] = Considerata come incremento delle sollecitazioni.
Ir_{Tmp} Per piani con distribuzione dei tamponamenti in pianta fortemente irregolare, l'eccentricità accidentale è stata incrementata di un fattore pari a 2: [SI] = Distribuzione tamponamenti irregolare fortemente - [NO] = Distribuzione tamponamenti regolare.
C.S.T. Categoria di sottosuolo: [A] = Ammassi rocciosi affioranti o terreni molto rigidi - [B] = Rocce tenere e depositi di terreni a grana grossa molto addensati o terreni a grana fina molto consistenti - [C] = Depositi di terreni a grana grossa mediamente addensati o terreni a grana fina mediamente consistenti - [D] = Depositi di terreni a grana grossa scarsamente addensati o di terreni a grana fina scarsamente consistenti - [E] = Terreni con caratteristiche e valori di velocità equivalente riconducibili a quelle definite per le categorie C o D.
RP Regolarità in pianta: [SI] = Struttura regolare - [NO] = Struttura non regolare.
RH Regolarità in altezza: [SI] = Struttura regolare - [NO] = Struttura non regolare.
ξ Coefficiente viscoso equivalente.
NOTE [-] = Parametro non significativo per il tipo di calcolo effettuato.

DATI GENERALI ANALISI SISMICA - FATTORI DI COMPORTAMENTO

Fattori di comportamento

Dir	q'	q	q_0	K_R	α_u/α_1	k_w
X	-	1,500	1,50	1,00	1,00	0,50
Y	-	1,500	1,50	1,00	1,00	0,50
Z	-	1,500	-	-	-	-

LEGENDA:

q' Fattore di riduzione dello spettro di risposta sismico allo SLU ridotto (Fattore di comportamento ridotto - relazione C7.3.1 circolare NTC)
q Fattore di riduzione dello spettro di risposta sismico allo SLU (Fattore di comportamento).
q_0 Valore di base (comprensivo di k_w).
K_R Fattore riduttivo funzione della regolarità in altezza : pari ad 1 per costruzioni regolari in altezza, 0,8 per costruzioni non regolari in altezza, e 0,75 per costruzioni in muratura esistenti non regolari in altezza (§ C8.5.5.1)..
α_u/α_1 Rapporto di sovraresistenza.
k_w Fattore di riduzione di q_0.

Stato Limite	T_r	a_g/g	Amplif. Stratigrafica		F_0	T^*_C	T_B	T_C	T_D
			S_S	C_C					
	[t]					[s]	[s]	[s]	[s]
SLO	30	0,0146	1,500	1,922	2,588	0,160	0,103	0,308	1,658
SLD	50	0,0182	1,500	1,891	2,568	0,168	0,106	0,318	1,673
SLV	475	0,0384	1,500	1,598	2,632	0,280	0,149	0,447	1,753
SLC	975	0,0462	1,500	1,549	2,670	0,308	0,159	0,477	1,785

LEGENDA:

T_r Periodo di ritorno dell'azione sismica. [t] = anni.
a_g/g Coefficiente di accelerazione al suolo.
S_S Coefficienti di Amplificazione Stratigrafica allo SLO/SLD/SLV/SLC.

Stato Limite	T_r	a_g/g	Amplif. Stratigrafica		F_0	T^*_C	T_B	T_C	T_D
			S_S	C_C					
	[t]					[s]	[s]	[s]	[s]

C_C Coefficienti di Amplificazione di Tc allo SLO/SLD/SLV/SLC.
F_0 Valore massimo del fattore di amplificazione dello spettro in accelerazione orizzontale.
T^*_C Periodo di inizio del tratto a velocità costante dello spettro in accelerazione orizzontale.
T_B Periodo di inizio del tratto accelerazione costante dello spettro di progetto.
T_C Periodo di inizio del tratto a velocità costante dello spettro di progetto.
T_D Periodo di inizio del tratto a spostamento costante dello spettro di progetto.

Cl Ed	V_N	V_R	Lat.	Long.	Q_g	CTop	S_T
	[t]	[t]	[°ssdc]	[°ssdc]	[m]		
2	50	50	45.852500	8.838333	394	T1	1,00

LEGENDA:

Cl Ed Classe dell'edificio
V_N Vita nominale ([t] = anni).
V_R Periodo di riferimento. [t] = anni.
Lat. Latitudine geografica del sito.
Long. Longitudine geografica del sito.
Q_g Altitudine geografica del sito.
CTop Categoria topografica (Vedi NOTE).
S_T Coefficiente di amplificazione topografica.
NOTE [-] = Parametro non significativo per il tipo di calcolo effettuato.
Categoria topografica.
T1: Superficie pianeggiante, pendii e rilievi isolati con inclinazione media i <= 15°.
T2: Pendii con inclinazione media i > 15°.
T3: Rilievi con larghezza in cresta molto minore che alla base e inclinazione media 15° <= i <= 30°.
T4: Rilievi con larghezza in cresta molto minore che alla base e inclinazione media i > 30°.

PRINCIPALI ELEMENTI ANALISI SISMICA

Dir	M_{Str}	M_{SLU}	$M_{Ecc,SLU}$	M_{SLD}	$M_{Ecc,SLD}$	$\%T.M_{Ecc}$	$\Sigma V_{Ed,SLU}$
	[N·s²/m]	[N·s²/m]	[N·s²/m]	[N·s²/m]	[N·s²/m]	[%]	[N]
X	68 015	25 486	0	25 486	0	0,00	18 498
Y	68 015	25 486	0	25 486	0	0,00	18 498
Z	68 015	0	0	0	0	0,00	0

LEGENDA:

Dir Direzione del sisma.
M_{Str} Massa complessiva della struttura.
M_{SLU} Massa eccitabile allo SLU.
$M_{Ecc,SLU}$ Massa Eccitata dal sisma allo SLU.
M_{SLD} Massa eccitabile della struttura allo SLD, nelle direzioni X, Y, Z.
$M_{Ecc,SLD}$ Massa Eccitata dal sisma allo SLD.
$\%T.M_{Ecc}$ Percentuale Totale di Masse Eccitate dal sisma.
$\Sigma V_{Ed,SLU}$ Tagliante totale, alla base, per sisma allo SLU.

LIVELLI O PIANI

Livelli o piani

Id_{Lv}	Descrizione	Z_{Lv}	H_{Lv}	$Q_{ex,lv}$	PR	Rd_{Tmp}	Massa del piano			Dir	G_{st}	G_{SLU}	G_{SLD}	R_{SLU}
							$M_{L,Str}$	$M_{L,SLU}$	$M_{L,SLD}$					
		[m]	[m]	[m]			[N·s²/m]	[N·s²/m]	[N·s²/m]		[m]	[m]	[m]	[m]
01	Piano Terra	0,00	1,00	1,00	NO	NO	16 532	16 532	16 532	X Y	-44,78 2,10	-44,78 2,10	-44,78 2,10	-44,55 2,20
02	Fondazione	0,00		0,00	NO	NO	51 487	51 487	51 487	X Y	-43,78 3,10	-43,78 3,10	-43,78 3,10	- -

LEGENDA:

Id_{Lv} Numero identificativo del livello o piano.
Z_{Lv} Quota di calpestio del livello o piano, relativa al sistema di riferimento globale X, Y, Z.
H_{Lv} Altezza del livello o piano.
$Q_{ex,lv}$ Quota dell'estradosso dell'impalcato del livello o piano.
PR Indica se l'impalcato (orizzontale) è considerato rigido nel calcolo: [SI] = Piano Rigido - [NO] = Piano non Rigido.
In alternativa vedere tabella "Solai e Balconi" in quanto il comportamento rigido potrebbe essere stato assegnato ai singoli solai del livello.
Rd_{Tmp} Per i piani con riduzione dei tamponamenti, sono state incrementate le azioni di calcolo per gli elementi verticali (pilastri e pareti) di un fattore 1,4: [SI] = Piano con riduzione dei tamponamenti - [NO] = Piano senza riduzione dei tamponamenti.
$M_{L,Str}$ Massa del piano valutata in condizioni statiche.
$M_{L,SLU}$ Massa del piano valutata allo SLU.
$M_{L,SLD}$ Massa del piano valutata allo SLD.
G_{st} Coordinate del baricentro delle masse, valutate in condizioni statiche.
G_{SLU} Coordinate del baricentro delle masse, valutate per SLU.
G_{SLD} Coordinate del baricentro delle masse, valutate per SLD.
R_{SLU} Coordinate del baricentro delle rigidezze, valutate per SLU.

GEOMETRIA - COPRIFERRI ELEMENTI CA

GEOMETRIA - COPRIFERRI ELEMENTI CA

Elementi	C	Note
	[mm]	
Travi Winkler	35	(1)
Pareti	30	(2)

LEGENDA:

Elementi	C	Note
	[mm]	

Elementi Elementi in CA presenti nella struttura.
C Valore del copriferro utilizzato ai fini della protezione delle armature dalla corrosione, da intendersi come lo spessore dello strato di calcestruzzo compreso tra il filo esterno della staffa ed il corrispondente bordo della sezione.
Note (1) = il copriferro va inteso come lo spessore dello strato di calcestruzzo compreso tra il bordo della sezione dell'elemento ed il bordo esterno dell'armatura più esterna; (2) = il copriferro va inteso come lo spessore dello strato di calcestruzzo compreso tra il bordo della sezione dell'elemento e l'asse dell'armatura più esterna che lavora a flessione. Per le pareti, solette e platee, l'armatura principale e secondaria è ipotizzata come disposta sullo stesso livello; (3) = il copriferro va inteso come lo spessore dello strato di calcestruzzo compreso tra il bordo della sezione dell'elemento ed il bordo esterno dell'armatura più esterna che lavora a flessione. Per le pareti, solette e platee si assume che l'armatura secondaria sia disposta esternamente all'armatura principale.

NODI

Nodi

Id_{Nd}	Dir	X, Y, Z	Vincolo Esterno			Cedimenti Impressi		Clc Fnd
			V. ex	R_S	R_Θ	S	Θ	
		[m]		[N/cm]	[N·m/rad]	[cm]	[rad]	
00001	X	-31,67	Winkler	infinita	-	-	-	SI
	Y	5,45		infinita	-	-	-	
	Z	0,00		-	infinita	-	-	
00002	X	-56,37	nessuno	-	-	-	-	NO
	Y	5,44		-	-	-	-	
	Z	0,66		-	-	-	-	
00003	X	-56,37	Winkler	infinita	-	-	-	SI
	Y	5,44		infinita	-	-	-	
	Z	0,00		-	infinita	-	-	
00004	X	-31,67	nessuno	-	-	-	-	NO
	Y	5,45		-	-	-	-	
	Z	0,66		-	-	-	-	
00005	X	-56,37	Winkler	infinita	-	-	-	SI
	Y	1,25		infinita	-	-	-	
	Z	0,00		-	infinita	-	-	
00006	X	-56,37	nessuno	-	-	-	-	NO
	Y	5,44		-	-	-	-	
	Z	1,45		-	-	-	-	
00007	X	-56,37	nessuno	-	-	-	-	NO
	Y	1,25		-	-	-	-	
	Z	1,45		-	-	-	-	
00008	X	-30,57	Winkler	infinita	-	-	-	SI
	Y	1,25		infinita	-	-	-	
	Z	0,00		-	infinita	-	-	
00009	X	-30,57	nessuno	-	-	-	-	NO
	Y	1,25		-	-	-	-	
	Z	1,45		-	-	-	-	
00010	X	-31,67	Winkler	infinita	-	-	-	SI
	Y	1,25		infinita	-	-	-	
	Z	0,00		-	infinita	-	-	
00011	X	-31,67	nessuno	-	-	-	-	NO
	Y	1,25		-	-	-	-	
	Z	0,66		-	-	-	-	
00012	X	-31,67	nessuno	-	-	-	-	NO
	Y	1,25		-	-	-	-	
	Z	1,45		-	-	-	-	
00013	X	-31,31	Winkler	infinita	-	-	-	SI
	Y	1,25		infinita	-	-	-	
	Z	-0,18		-	infinita	-	-	
00014	X	-30,94	Winkler	infinita	-	-	-	SI
	Y	1,25		infinita	-	-	-	
	Z	-0,18		-	infinita	-	-	
00015	X	-56,37	Winkler	infinita	-	-	-	SI
	Y	1,71		infinita	-	-	-	
	Z	-0,18		-	infinita	-	-	
00016	X	-56,37	Winkler	infinita	-	-	-	SI
	Y	2,18		infinita	-	-	-	
	Z	-0,18		-	infinita	-	-	
00017	X	-56,37	Winkler	infinita	-	-	-	SI
	Y	2,65		infinita	-	-	-	
	Z	-0,18		-	infinita	-	-	
00018	X	-56,37	Winkler	infinita	-	-	-	SI
	Y	3,11		infinita	-	-	-	
	Z	-0,18		-	infinita	-	-	
00019	X	-56,37	Winkler	infinita	-	-	-	SI
	Y	3,58		infinita	-	-	-	
	Z	-0,18		-	infinita	-	-	
00020	X	-56,37	Winkler	infinita	-	-	-	SI
	Y	4,04		infinita	-	-	-	
	Z	-0,18		-	infinita	-	-	
00021	X	-56,37	Winkler	infinita	-	-	-	SI
	Y	4,51		infinita	-	-	-	
	Z	-0,18		-	infinita	-	-	
00022	X	-56,37	Winkler	infinita	-	-	-	SI
	Y	4,98		infinita	-	-	-	
	Z	-0,18		-	infinita	-	-	
00023	X	-55,88	Winkler	infinita	-	-	-	SI
	Y	1,25		infinita	-	-	-	

Id_{Nd}	Dir	X, Y, Z	Vincolo Esterno			Cedimenti Impressi		Clc Fnd
			V. ex	R_S	R_Θ	S	Θ	
		[m]		[N/cm]	[N·m/rad]	[cm]	[rad]	
	Z	-0,18		-	infinita	-	-	
00024	X	-55,39	Winkler	infinita	-	-	-	SI
	Y	1,25		infinita	-	-	-	
	Z	-0,18		-	infinita	-	-	
00025	X	-54,89	Winkler	infinita	-	-	-	SI
	Y	1,25		infinita	-	-	-	
	Z	-0,18		-	infinita	-	-	
00026	X	-54,40	Winkler	infinita	-	-	-	SI
	Y	1,25		infinita	-	-	-	
	Z	-0,18		-	infinita	-	-	
00027	X	-53,90	Winkler	infinita	-	-	-	SI
	Y	1,25		infinita	-	-	-	
	Z	-0,18		-	infinita	-	-	
00028	X	-53,41	Winkler	infinita	-	-	-	SI
	Y	1,25		infinita	-	-	-	
	Z	-0,18		-	infinita	-	-	
00029	X	-52,92	Winkler	infinita	-	-	-	SI
	Y	1,25		infinita	-	-	-	
	Z	-0,18		-	infinita	-	-	
00030	X	-52,42	Winkler	infinita	-	-	-	SI
	Y	1,25		infinita	-	-	-	
	Z	-0,18		-	infinita	-	-	
00031	X	-51,93	Winkler	infinita	-	-	-	SI
	Y	1,25		infinita	-	-	-	
	Z	-0,18		-	infinita	-	-	
00032	X	-51,43	Winkler	infinita	-	-	-	SI
	Y	1,25		infinita	-	-	-	
	Z	-0,18		-	infinita	-	-	
00033	X	-50,94	Winkler	infinita	-	-	-	SI
	Y	1,25		infinita	-	-	-	
	Z	-0,18		-	infinita	-	-	
00034	X	-50,45	Winkler	infinita	-	-	-	SI
	Y	1,25		infinita	-	-	-	
	Z	-0,18		-	infinita	-	-	
00035	X	-49,95	Winkler	infinita	-	-	-	SI
	Y	1,25		infinita	-	-	-	
	Z	-0,18		-	infinita	-	-	
00036	X	-49,46	Winkler	infinita	-	-	-	SI
	Y	1,25		infinita	-	-	-	
	Z	-0,18		-	infinita	-	-	
00037	X	-48,96	Winkler	infinita	-	-	-	SI
	Y	1,25		infinita	-	-	-	
	Z	-0,18		-	infinita	-	-	
00038	X	-48,47	Winkler	infinita	-	-	-	SI
	Y	1,25		infinita	-	-	-	
	Z	-0,18		-	infinita	-	-	
00039	X	-47,98	Winkler	infinita	-	-	-	SI
	Y	1,25		infinita	-	-	-	
	Z	-0,18		-	infinita	-	-	
00040	X	-47,48	Winkler	infinita	-	-	-	SI
	Y	1,25		infinita	-	-	-	
	Z	-0,18		-	infinita	-	-	
00041	X	-46,99	Winkler	infinita	-	-	-	SI
	Y	1,25		infinita	-	-	-	
	Z	-0,18		-	infinita	-	-	
00042	X	-46,49	Winkler	infinita	-	-	-	SI
	Y	1,25		infinita	-	-	-	
	Z	-0,18		-	infinita	-	-	
00043	X	-46,00	Winkler	infinita	-	-	-	SI
	Y	1,25		infinita	-	-	-	
	Z	-0,18		-	infinita	-	-	
00044	X	-45,51	Winkler	infinita	-	-	-	SI
	Y	1,25		infinita	-	-	-	
	Z	-0,18		-	infinita	-	-	
00045	X	-45,01	Winkler	infinita	-	-	-	SI
	Y	1,25		infinita	-	-	-	
	Z	-0,18		-	infinita	-	-	
00046	X	-44,52	Winkler	infinita	-	-	-	SI
	Y	1,25		infinita	-	-	-	
	Z	-0,18		-	infinita	-	-	
00047	X	-44,02	Winkler	infinita	-	-	-	SI
	Y	1,25		infinita	-	-	-	
	Z	-0,18		-	infinita	-	-	
00048	X	-43,53	Winkler	infinita	-	-	-	SI
	Y	1,25		infinita	-	-	-	
	Z	-0,18		-	infinita	-	-	
00049	X	-43,04	Winkler	infinita	-	-	-	SI
	Y	1,25		infinita	-	-	-	
	Z	-0,18		-	infinita	-	-	
00050	X	-42,54	Winkler	infinita	-	-	-	SI
	Y	1,25		infinita	-	-	-	
	Z	-0,18		-	infinita	-	-	
00051	X	-42,05	Winkler	infinita	-	-	-	SI

Id_{Nd}	Dir	X, Y, Z	Vincolo Esterno			Cedimenti Impressi		Clc Fnd
			V. ex	R_S	R_Θ	S	Θ	
		[m]		[N/cm]	[N·m/rad]	[cm]	[rad]	
	Y	1,25		infinita	-	-	-	
	Z	-0,18		-	infinita	-	-	
00052	X	-41,55	Winkler	infinita	-	-	-	SI
	Y	1,25		infinita	-	-	-	
	Z	-0,18		-	infinita	-	-	
00053	X	-41,06	Winkler	infinita	-	-	-	SI
	Y	1,25		infinita	-	-	-	
	Z	-0,18		-	infinita	-	-	
00054	X	-40,57	Winkler	infinita	-	-	-	SI
	Y	1,25		infinita	-	-	-	
	Z	-0,18		-	infinita	-	-	
00055	X	-40,07	Winkler	infinita	-	-	-	SI
	Y	1,25		infinita	-	-	-	
	Z	-0,18		-	infinita	-	-	
00056	X	-39,58	Winkler	infinita	-	-	-	SI
	Y	1,25		infinita	-	-	-	
	Z	-0,18		-	infinita	-	-	
00057	X	-39,08	Winkler	infinita	-	-	-	SI
	Y	1,25		infinita	-	-	-	
	Z	-0,18		-	infinita	-	-	
00058	X	-38,59	Winkler	infinita	-	-	-	SI
	Y	1,25		infinita	-	-	-	
	Z	-0,18		-	infinita	-	-	
00059	X	-38,10	Winkler	infinita	-	-	-	SI
	Y	1,25		infinita	-	-	-	
	Z	-0,18		-	infinita	-	-	
00060	X	-37,60	Winkler	infinita	-	-	-	SI
	Y	1,25		infinita	-	-	-	
	Z	-0,18		-	infinita	-	-	
00061	X	-37,11	Winkler	infinita	-	-	-	SI
	Y	1,25		infinita	-	-	-	
	Z	-0,18		-	infinita	-	-	
00062	X	-36,61	Winkler	infinita	-	-	-	SI
	Y	1,25		infinita	-	-	-	
	Z	-0,18		-	infinita	-	-	
00063	X	-36,12	Winkler	infinita	-	-	-	SI
	Y	1,25		infinita	-	-	-	
	Z	-0,18		-	infinita	-	-	
00064	X	-35,63	Winkler	infinita	-	-	-	SI
	Y	1,25		infinita	-	-	-	
	Z	-0,18		-	infinita	-	-	
00065	X	-35,13	Winkler	infinita	-	-	-	SI
	Y	1,25		infinita	-	-	-	
	Z	-0,18		-	infinita	-	-	
00066	X	-34,64	Winkler	infinita	-	-	-	SI
	Y	1,25		infinita	-	-	-	
	Z	-0,18		-	infinita	-	-	
00067	X	-34,14	Winkler	infinita	-	-	-	SI
	Y	1,25		infinita	-	-	-	
	Z	-0,18		-	infinita	-	-	
00068	X	-33,65	Winkler	infinita	-	-	-	SI
	Y	1,25		infinita	-	-	-	
	Z	-0,18		-	infinita	-	-	
00069	X	-33,16	Winkler	infinita	-	-	-	SI
	Y	1,25		infinita	-	-	-	
	Z	-0,18		-	infinita	-	-	
00070	X	-32,66	Winkler	infinita	-	-	-	SI
	Y	1,25		infinita	-	-	-	
	Z	-0,18		-	infinita	-	-	
00071	X	-32,17	Winkler	infinita	-	-	-	SI
	Y	1,25		infinita	-	-	-	
	Z	-0,18		-	infinita	-	-	
00072	X	-55,88	Winkler	infinita	-	-	-	SI
	Y	5,45		infinita	-	-	-	
	Z	-0,18		-	infinita	-	-	
00073	X	-55,39	Winkler	infinita	-	-	-	SI
	Y	5,45		infinita	-	-	-	
	Z	-0,18		-	infinita	-	-	
00074	X	-54,89	Winkler	infinita	-	-	-	SI
	Y	5,45		infinita	-	-	-	
	Z	-0,18		-	infinita	-	-	
00075	X	-54,40	Winkler	infinita	-	-	-	SI
	Y	5,45		infinita	-	-	-	
	Z	-0,18		-	infinita	-	-	
00076	X	-53,90	Winkler	infinita	-	-	-	SI
	Y	5,45		infinita	-	-	-	
	Z	-0,18		-	infinita	-	-	
00077	X	-53,41	Winkler	infinita	-	-	-	SI
	Y	5,45		infinita	-	-	-	
	Z	-0,18		-	infinita	-	-	
00078	X	-52,92	Winkler	infinita	-	-	-	SI
	Y	5,45		infinita	-	-	-	
	Z	-0,18		-	infinita	-	-	

Id_{Nd}	Dir	X, Y, Z	Vincolo Esterno			Cedimenti Impressi		Clc Fnd
			V. ex	R_S	R_Θ	S	Θ	
		[m]		[N/cm]	[N·m/rad]	[cm]	[rad]	
00079	X	-52,42	Winkler	infinita	-	-	-	SI
	Y	5,45		infinita	-	-	-	
	Z	-0,18		-	infinita	-	-	
00080	X	-51,93	Winkler	infinita	-	-	-	SI
	Y	5,45		infinita	-	-	-	
	Z	-0,18		-	infinita	-	-	
00081	X	-51,43	Winkler	infinita	-	-	-	SI
	Y	5,45		infinita	-	-	-	
	Z	-0,18		-	infinita	-	-	
00082	X	-50,94	Winkler	infinita	-	-	-	SI
	Y	5,45		infinita	-	-	-	
	Z	-0,18		-	infinita	-	-	
00083	X	-50,45	Winkler	infinita	-	-	-	SI
	Y	5,45		infinita	-	-	-	
	Z	-0,18		-	infinita	-	-	
00084	X	-49,95	Winkler	infinita	-	-	-	SI
	Y	5,45		infinita	-	-	-	
	Z	-0,18		-	infinita	-	-	
00085	X	-49,46	Winkler	infinita	-	-	-	SI
	Y	5,45		infinita	-	-	-	
	Z	-0,18		-	infinita	-	-	
00086	X	-48,96	Winkler	infinita	-	-	-	SI
	Y	5,45		infinita	-	-	-	
	Z	-0,18		-	infinita	-	-	
00087	X	-48,47	Winkler	infinita	-	-	-	SI
	Y	5,45		infinita	-	-	-	
	Z	-0,18		-	infinita	-	-	
00088	X	-47,98	Winkler	infinita	-	-	-	SI
	Y	5,45		infinita	-	-	-	
	Z	-0,18		-	infinita	-	-	
00089	X	-47,48	Winkler	infinita	-	-	-	SI
	Y	5,45		infinita	-	-	-	
	Z	-0,18		-	infinita	-	-	
00090	X	-46,99	Winkler	infinita	-	-	-	SI
	Y	5,45		infinita	-	-	-	
	Z	-0,18		-	infinita	-	-	
00091	X	-46,49	Winkler	infinita	-	-	-	SI
	Y	5,45		infinita	-	-	-	
	Z	-0,18		-	infinita	-	-	
00092	X	-46,00	Winkler	infinita	-	-	-	SI
	Y	5,45		infinita	-	-	-	
	Z	-0,18		-	infinita	-	-	
00093	X	-45,51	Winkler	infinita	-	-	-	SI
	Y	5,45		infinita	-	-	-	
	Z	-0,18		-	infinita	-	-	
00094	X	-45,01	Winkler	infinita	-	-	-	SI
	Y	5,45		infinita	-	-	-	
	Z	-0,18		-	infinita	-	-	
00095	X	-44,52	Winkler	infinita	-	-	-	SI
	Y	5,45		infinita	-	-	-	
	Z	-0,18		-	infinita	-	-	
00096	X	-44,02	Winkler	infinita	-	-	-	SI
	Y	5,45		infinita	-	-	-	
	Z	-0,18		-	infinita	-	-	
00097	X	-43,53	Winkler	infinita	-	-	-	SI
	Y	5,45		infinita	-	-	-	
	Z	-0,18		-	infinita	-	-	
00098	X	-43,04	Winkler	infinita	-	-	-	SI
	Y	5,45		infinita	-	-	-	
	Z	-0,18		-	infinita	-	-	
00099	X	-42,54	Winkler	infinita	-	-	-	SI
	Y	5,45		infinita	-	-	-	
	Z	-0,18		-	infinita	-	-	
00100	X	-42,05	Winkler	infinita	-	-	-	SI
	Y	5,45		infinita	-	-	-	
	Z	-0,18		-	infinita	-	-	
00101	X	-41,55	Winkler	infinita	-	-	-	SI
	Y	5,45		infinita	-	-	-	
	Z	-0,18		-	infinita	-	-	
00102	X	-41,06	Winkler	infinita	-	-	-	SI
	Y	5,45		infinita	-	-	-	
	Z	-0,18		-	infinita	-	-	
00103	X	-40,57	Winkler	infinita	-	-	-	SI
	Y	5,45		infinita	-	-	-	
	Z	-0,18		-	infinita	-	-	
00104	X	-40,07	Winkler	infinita	-	-	-	SI
	Y	5,45		infinita	-	-	-	
	Z	-0,18		-	infinita	-	-	
00105	X	-39,58	Winkler	infinita	-	-	-	SI
	Y	5,45		infinita	-	-	-	
	Z	-0,18		-	infinita	-	-	
00106	X	-39,08	Winkler	infinita	-	-	-	SI
	Y	5,45		infinita	-	-	-	

Id_{Nd}	Dir	X, Y, Z	Vincolo Esterno			Cedimenti Impressi		Clc Fnd
			V. ex	R_S	R_Θ	S	Θ	
		[m]		[N/cm]	[N·m/rad]	[cm]	[rad]	
	Z	-0,18		-	infinita	-	-	
00107	X	-38,59	Winkler	infinita	-	-	-	SI
	Y	5,45		infinita	-	-	-	
	Z	-0,18		-	infinita	-	-	
00108	X	-38,10	Winkler	infinita	-	-	-	SI
	Y	5,45		infinita	-	-	-	
	Z	-0,18		-	infinita	-	-	
00109	X	-37,60	Winkler	infinita	-	-	-	SI
	Y	5,45		infinita	-	-	-	
	Z	-0,18		-	infinita	-	-	
00110	X	-37,11	Winkler	infinita	-	-	-	SI
	Y	5,45		infinita	-	-	-	
	Z	-0,18		-	infinita	-	-	
00111	X	-36,61	Winkler	infinita	-	-	-	SI
	Y	5,45		infinita	-	-	-	
	Z	-0,18		-	infinita	-	-	
00112	X	-36,12	Winkler	infinita	-	-	-	SI
	Y	5,45		infinita	-	-	-	
	Z	-0,18		-	infinita	-	-	
00113	X	-35,63	Winkler	infinita	-	-	-	SI
	Y	5,45		infinita	-	-	-	
	Z	-0,18		-	infinita	-	-	
00114	X	-35,13	Winkler	infinita	-	-	-	SI
	Y	5,45		infinita	-	-	-	
	Z	-0,18		-	infinita	-	-	
00115	X	-34,64	Winkler	infinita	-	-	-	SI
	Y	5,45		infinita	-	-	-	
	Z	-0,18		-	infinita	-	-	
00116	X	-34,14	Winkler	infinita	-	-	-	SI
	Y	5,45		infinita	-	-	-	
	Z	-0,18		-	infinita	-	-	
00117	X	-33,65	Winkler	infinita	-	-	-	SI
	Y	5,45		infinita	-	-	-	
	Z	-0,18		-	infinita	-	-	
00118	X	-33,16	Winkler	infinita	-	-	-	SI
	Y	5,45		infinita	-	-	-	
	Z	-0,18		-	infinita	-	-	
00119	X	-32,66	Winkler	infinita	-	-	-	SI
	Y	5,45		infinita	-	-	-	
	Z	-0,18		-	infinita	-	-	
00120	X	-32,17	Winkler	infinita	-	-	-	SI
	Y	5,45		infinita	-	-	-	
	Z	-0,18		-	infinita	-	-	
00121	X	-31,67	Winkler	infinita	-	-	-	SI
	Y	1,71		infinita	-	-	-	
	Z	-0,18		-	infinita	-	-	
00122	X	-31,67	Winkler	infinita	-	-	-	SI
	Y	2,18		infinita	-	-	-	
	Z	-0,18		-	infinita	-	-	
00123	X	-31,67	Winkler	infinita	-	-	-	SI
	Y	2,65		infinita	-	-	-	
	Z	-0,18		-	infinita	-	-	
00124	X	-31,67	Winkler	infinita	-	-	-	SI
	Y	3,11		infinita	-	-	-	
	Z	-0,18		-	infinita	-	-	
00125	X	-31,67	Winkler	infinita	-	-	-	SI
	Y	3,58		infinita	-	-	-	
	Z	-0,18		-	infinita	-	-	
00126	X	-31,67	Winkler	infinita	-	-	-	SI
	Y	4,05		infinita	-	-	-	
	Z	-0,18		-	infinita	-	-	
00127	X	-31,67	Winkler	infinita	-	-	-	SI
	Y	4,51		infinita	-	-	-	
	Z	-0,18		-	infinita	-	-	
00128	X	-31,67	Winkler	infinita	-	-	-	SI
	Y	4,98		infinita	-	-	-	
	Z	-0,18		-	infinita	-	-	
00129	X	-55,88	Winkler	infinita	-	-	-	SI
	Y	5,44		infinita	-	-	-	
	Z	0,00		-	infinita	-	-	
00130	X	-55,39	Winkler	infinita	-	-	-	SI
	Y	5,44		infinita	-	-	-	
	Z	0,00		-	infinita	-	-	
00131	X	-54,89	Winkler	infinita	-	-	-	SI
	Y	5,44		infinita	-	-	-	
	Z	0,00		-	infinita	-	-	
00132	X	-54,40	Winkler	infinita	-	-	-	SI
	Y	5,44		infinita	-	-	-	
	Z	0,00		-	infinita	-	-	
00133	X	-53,90	Winkler	infinita	-	-	-	SI
	Y	5,44		infinita	-	-	-	
	Z	0,00		-	infinita	-	-	
00134	X	-53,41	Winkler	infinita	-	-	-	SI

Id_{Nd}	Dir	X, Y, Z	Vincolo Esterno			Cedimenti Impressi		Clc Fnd
			V. ex	R_S	R_Θ	S	Θ	
		[m]		[N/cm]	[N·m/rad]	[cm]	[rad]	
	Y	5,44		infinita	-	-	-	
	Z	0,00		-	infinita	-	-	
00135	X	-52,92	Winkler	infinita	-	-	-	SI
	Y	5,44		infinita	-	-	-	
	Z	0,00		-	infinita	-	-	
00136	X	-52,42	Winkler	infinita	-	-	-	SI
	Y	5,44		infinita	-	-	-	
	Z	0,00		-	infinita	-	-	
00137	X	-51,93	Winkler	infinita	-	-	-	SI
	Y	5,44		infinita	-	-	-	
	Z	0,00		-	infinita	-	-	
00138	X	-51,43	Winkler	infinita	-	-	-	SI
	Y	5,44		infinita	-	-	-	
	Z	0,00		-	infinita	-	-	
00139	X	-50,94	Winkler	infinita	-	-	-	SI
	Y	5,44		infinita	-	-	-	
	Z	0,00		-	infinita	-	-	
00140	X	-50,45	Winkler	infinita	-	-	-	SI
	Y	5,44		infinita	-	-	-	
	Z	0,00		-	infinita	-	-	
00141	X	-49,95	Winkler	infinita	-	-	-	SI
	Y	5,44		infinita	-	-	-	
	Z	0,00		-	infinita	-	-	
00142	X	-49,46	Winkler	infinita	-	-	-	SI
	Y	5,44		infinita	-	-	-	
	Z	0,00		-	infinita	-	-	
00143	X	-48,96	Winkler	infinita	-	-	-	SI
	Y	5,44		infinita	-	-	-	
	Z	0,00		-	infinita	-	-	
00144	X	-48,47	Winkler	infinita	-	-	-	SI
	Y	5,44		infinita	-	-	-	
	Z	0,00		-	infinita	-	-	
00145	X	-47,98	Winkler	infinita	-	-	-	SI
	Y	5,45		infinita	-	-	-	
	Z	0,00		-	infinita	-	-	
00146	X	-47,48	Winkler	infinita	-	-	-	SI
	Y	5,45		infinita	-	-	-	
	Z	0,00		-	infinita	-	-	
00147	X	-46,99	Winkler	infinita	-	-	-	SI
	Y	5,45		infinita	-	-	-	
	Z	0,00		-	infinita	-	-	
00148	X	-46,49	Winkler	infinita	-	-	-	SI
	Y	5,45		infinita	-	-	-	
	Z	0,00		-	infinita	-	-	
00149	X	-46,00	Winkler	infinita	-	-	-	SI
	Y	5,45		infinita	-	-	-	
	Z	0,00		-	infinita	-	-	
00150	X	-45,51	Winkler	infinita	-	-	-	SI
	Y	5,45		infinita	-	-	-	
	Z	0,00		-	infinita	-	-	
00151	X	-45,01	Winkler	infinita	-	-	-	SI
	Y	5,45		infinita	-	-	-	
	Z	0,00		-	infinita	-	-	
00152	X	-44,52	Winkler	infinita	-	-	-	SI
	Y	5,45		infinita	-	-	-	
	Z	0,00		-	infinita	-	-	
00153	X	-44,02	Winkler	infinita	-	-	-	SI
	Y	5,45		infinita	-	-	-	
	Z	0,00		-	infinita	-	-	
00154	X	-43,53	Winkler	infinita	-	-	-	SI
	Y	5,45		infinita	-	-	-	
	Z	0,00		-	infinita	-	-	
00155	X	-43,04	Winkler	infinita	-	-	-	SI
	Y	5,45		infinita	-	-	-	
	Z	0,00		-	infinita	-	-	
00156	X	-42,54	Winkler	infinita	-	-	-	SI
	Y	5,45		infinita	-	-	-	
	Z	0,00		-	infinita	-	-	
00157	X	-42,05	Winkler	infinita	-	-	-	SI
	Y	5,45		infinita	-	-	-	
	Z	0,00		-	infinita	-	-	
00158	X	-41,55	Winkler	infinita	-	-	-	SI
	Y	5,45		infinita	-	-	-	
	Z	0,00		-	infinita	-	-	
00159	X	-41,06	Winkler	infinita	-	-	-	SI
	Y	5,45		infinita	-	-	-	
	Z	0,00		-	infinita	-	-	
00160	X	-40,57	Winkler	infinita	-	-	-	SI
	Y	5,45		infinita	-	-	-	
	Z	0,00		-	infinita	-	-	
00161	X	-40,07	Winkler	infinita	-	-	-	SI
	Y	5,45		infinita	-	-	-	
	Z	0,00		-	infinita	-	-	

Id_{Nd}	Dir	X, Y, Z	Vincolo Esterno			Cedimenti Impressi		Clc Fnd
			V. ex	R_S	R_Θ	S	Θ	
		[m]		[N/cm]	[N·m/rad]	[cm]	[rad]	
00162	X	-39,58	Winkler	infinita	-	-	-	SI
	Y	5,45		infinita	-	-	-	
	Z	0,00		-	infinita	-	-	
00163	X	-39,08	Winkler	infinita	-	-	-	SI
	Y	5,45		infinita	-	-	-	
	Z	0,00		-	infinita	-	-	
00164	X	-38,59	Winkler	infinita	-	-	-	SI
	Y	5,45		infinita	-	-	-	
	Z	0,00		-	infinita	-	-	
00165	X	-38,10	Winkler	infinita	-	-	-	SI
	Y	5,45		infinita	-	-	-	
	Z	0,00		-	infinita	-	-	
00166	X	-37,60	Winkler	infinita	-	-	-	SI
	Y	5,45		infinita	-	-	-	
	Z	0,00		-	infinita	-	-	
00167	X	-37,11	Winkler	infinita	-	-	-	SI
	Y	5,45		infinita	-	-	-	
	Z	0,00		-	infinita	-	-	
00168	X	-36,61	Winkler	infinita	-	-	-	SI
	Y	5,45		infinita	-	-	-	
	Z	0,00		-	infinita	-	-	
00169	X	-36,12	Winkler	infinita	-	-	-	SI
	Y	5,45		infinita	-	-	-	
	Z	0,00		-	infinita	-	-	
00170	X	-35,63	Winkler	infinita	-	-	-	SI
	Y	5,45		infinita	-	-	-	
	Z	0,00		-	infinita	-	-	
00171	X	-35,13	Winkler	infinita	-	-	-	SI
	Y	5,45		infinita	-	-	-	
	Z	0,00		-	infinita	-	-	
00172	X	-34,64	Winkler	infinita	-	-	-	SI
	Y	5,45		infinita	-	-	-	
	Z	0,00		-	infinita	-	-	
00173	X	-34,14	Winkler	infinita	-	-	-	SI
	Y	5,45		infinita	-	-	-	
	Z	0,00		-	infinita	-	-	
00174	X	-33,65	Winkler	infinita	-	-	-	SI
	Y	5,45		infinita	-	-	-	
	Z	0,00		-	infinita	-	-	
00175	X	-33,16	Winkler	infinita	-	-	-	SI
	Y	5,45		infinita	-	-	-	
	Z	0,00		-	infinita	-	-	
00176	X	-32,66	Winkler	infinita	-	-	-	SI
	Y	5,45		infinita	-	-	-	
	Z	0,00		-	infinita	-	-	
00177	X	-32,17	Winkler	infinita	-	-	-	SI
	Y	5,45		infinita	-	-	-	
	Z	0,00		-	infinita	-	-	
00178	X	-31,67	nessuno	-	-	-	-	NO
	Y	5,45		-	-	-	-	
	Z	0,33		-	-	-	-	
00179	X	-32,17	nessuno	-	-	-	-	NO
	Y	5,45		-	-	-	-	
	Z	0,66		-	-	-	-	
00180	X	-32,66	nessuno	-	-	-	-	NO
	Y	5,45		-	-	-	-	
	Z	0,66		-	-	-	-	
00181	X	-33,16	nessuno	-	-	-	-	NO
	Y	5,45		-	-	-	-	
	Z	0,66		-	-	-	-	
00182	X	-33,65	nessuno	-	-	-	-	NO
	Y	5,45		-	-	-	-	
	Z	0,66		-	-	-	-	
00183	X	-34,14	nessuno	-	-	-	-	NO
	Y	5,45		-	-	-	-	
	Z	0,66		-	-	-	-	
00184	X	-34,64	nessuno	-	-	-	-	NO
	Y	5,45		-	-	-	-	
	Z	0,66		-	-	-	-	
00185	X	-35,13	nessuno	-	-	-	-	NO
	Y	5,45		-	-	-	-	
	Z	0,66		-	-	-	-	
00186	X	-35,63	nessuno	-	-	-	-	NO
	Y	5,45		-	-	-	-	
	Z	0,66		-	-	-	-	
00187	X	-36,12	nessuno	-	-	-	-	NO
	Y	5,45		-	-	-	-	
	Z	0,66		-	-	-	-	
00188	X	-36,61	nessuno	-	-	-	-	NO
	Y	5,45		-	-	-	-	
	Z	0,66		-	-	-	-	
00189	X	-37,11	nessuno	-	-	-	-	NO
	Y	5,45		-	-	-	-	

Id_{Nd}	Dir	X, Y, Z	Vincolo Esterno			Cedimenti Impressi		Clc Fnd
			V. ex	R_S	R_Θ	S	Θ	
		[m]		[N/cm]	[N·m/rad]	[cm]	[rad]	
	Z	0,66		-	-	-	-	
00190	X	-37,60	nessuno	-	-	-	-	NO
	Y	5,45		-	-	-	-	
	Z	0,66		-	-	-	-	
00191	X	-38,10	nessuno	-	-	-	-	NO
	Y	5,45		-	-	-	-	
	Z	0,66		-	-	-	-	
00192	X	-38,59	nessuno	-	-	-	-	NO
	Y	5,45		-	-	-	-	
	Z	0,66		-	-	-	-	
00193	X	-39,08	nessuno	-	-	-	-	NO
	Y	5,45		-	-	-	-	
	Z	0,66		-	-	-	-	
00194	X	-39,58	nessuno	-	-	-	-	NO
	Y	5,45		-	-	-	-	
	Z	0,66		-	-	-	-	
00195	X	-40,07	nessuno	-	-	-	-	NO
	Y	5,45		-	-	-	-	
	Z	0,66		-	-	-	-	
00196	X	-40,57	nessuno	-	-	-	-	NO
	Y	5,45		-	-	-	-	
	Z	0,66		-	-	-	-	
00197	X	-41,06	nessuno	-	-	-	-	NO
	Y	5,45		-	-	-	-	
	Z	0,66		-	-	-	-	
00198	X	-41,55	nessuno	-	-	-	-	NO
	Y	5,45		-	-	-	-	
	Z	0,66		-	-	-	-	
00199	X	-42,05	nessuno	-	-	-	-	NO
	Y	5,45		-	-	-	-	
	Z	0,66		-	-	-	-	
00200	X	-42,54	nessuno	-	-	-	-	NO
	Y	5,45		-	-	-	-	
	Z	0,66		-	-	-	-	
00201	X	-43,04	nessuno	-	-	-	-	NO
	Y	5,45		-	-	-	-	
	Z	0,66		-	-	-	-	
00202	X	-43,53	nessuno	-	-	-	-	NO
	Y	5,45		-	-	-	-	
	Z	0,66		-	-	-	-	
00203	X	-44,02	nessuno	-	-	-	-	NO
	Y	5,45		-	-	-	-	
	Z	0,66		-	-	-	-	
00204	X	-44,52	nessuno	-	-	-	-	NO
	Y	5,45		-	-	-	-	
	Z	0,66		-	-	-	-	
00205	X	-45,01	nessuno	-	-	-	-	NO
	Y	5,45		-	-	-	-	
	Z	0,66		-	-	-	-	
00206	X	-45,51	nessuno	-	-	-	-	NO
	Y	5,45		-	-	-	-	
	Z	0,66		-	-	-	-	
00207	X	-46,00	nessuno	-	-	-	-	NO
	Y	5,45		-	-	-	-	
	Z	0,66		-	-	-	-	
00208	X	-46,49	nessuno	-	-	-	-	NO
	Y	5,45		-	-	-	-	
	Z	0,66		-	-	-	-	
00209	X	-46,99	nessuno	-	-	-	-	NO
	Y	5,45		-	-	-	-	
	Z	0,66		-	-	-	-	
00210	X	-47,48	nessuno	-	-	-	-	NO
	Y	5,45		-	-	-	-	
	Z	0,66		-	-	-	-	
00211	X	-47,98	nessuno	-	-	-	-	NO
	Y	5,45		-	-	-	-	
	Z	0,66		-	-	-	-	
00212	X	-48,47	nessuno	-	-	-	-	NO
	Y	5,44		-	-	-	-	
	Z	0,66		-	-	-	-	
00213	X	-48,96	nessuno	-	-	-	-	NO
	Y	5,44		-	-	-	-	
	Z	0,66		-	-	-	-	
00214	X	-49,46	nessuno	-	-	-	-	NO
	Y	5,44		-	-	-	-	
	Z	0,66		-	-	-	-	
00215	X	-49,95	nessuno	-	-	-	-	NO
	Y	5,44		-	-	-	-	
	Z	0,66		-	-	-	-	
00216	X	-50,45	nessuno	-	-	-	-	NO
	Y	5,44		-	-	-	-	
	Z	0,66		-	-	-	-	
00217	X	-50,94	nessuno	-	-	-	-	NO

Id_{Nd}	Dir	X, Y, Z	Vincolo Esterno			Cedimenti Impressi		Clc Fnd
			V. ex	R_S	R_Θ	S	Θ	
		[m]		[N/cm]	[N·m/rad]	[cm]	[rad]	
	Y	5,44		-	-	-	-	
	Z	0,66		-	-	-	-	
00218	X	-51,43	nessuno	-	-	-	-	NO
	Y	5,44		-	-	-	-	
	Z	0,66		-	-	-	-	
00219	X	-51,93	nessuno	-	-	-	-	NO
	Y	5,44		-	-	-	-	
	Z	0,66		-	-	-	-	
00220	X	-52,42	nessuno	-	-	-	-	NO
	Y	5,44		-	-	-	-	
	Z	0,66		-	-	-	-	
00221	X	-52,92	nessuno	-	-	-	-	NO
	Y	5,44		-	-	-	-	
	Z	0,66		-	-	-	-	
00222	X	-53,41	nessuno	-	-	-	-	NO
	Y	5,44		-	-	-	-	
	Z	0,66		-	-	-	-	
00223	X	-53,90	nessuno	-	-	-	-	NO
	Y	5,44		-	-	-	-	
	Z	0,66		-	-	-	-	
00224	X	-54,40	nessuno	-	-	-	-	NO
	Y	5,44		-	-	-	-	
	Z	0,66		-	-	-	-	
00225	X	-54,89	nessuno	-	-	-	-	NO
	Y	5,44		-	-	-	-	
	Z	0,66		-	-	-	-	
00226	X	-55,39	nessuno	-	-	-	-	NO
	Y	5,44		-	-	-	-	
	Z	0,66		-	-	-	-	
00227	X	-55,88	nessuno	-	-	-	-	NO
	Y	5,44		-	-	-	-	
	Z	0,66		-	-	-	-	
00228	X	-56,37	nessuno	-	-	-	-	NO
	Y	5,44		-	-	-	-	
	Z	0,33		-	-	-	-	
00229	X	-31,67	Winkler	infinita	-	-	-	SI
	Y	1,71		infinita	-	-	-	
	Z	0,00		-	infinita	-	-	
00230	X	-31,67	Winkler	infinita	-	-	-	SI
	Y	2,18		infinita	-	-	-	
	Z	0,00		-	infinita	-	-	
00231	X	-31,67	Winkler	infinita	-	-	-	SI
	Y	2,65		infinita	-	-	-	
	Z	0,00		-	infinita	-	-	
00232	X	-31,67	Winkler	infinita	-	-	-	SI
	Y	3,11		infinita	-	-	-	
	Z	0,00		-	infinita	-	-	
00233	X	-31,67	Winkler	infinita	-	-	-	SI
	Y	3,58		infinita	-	-	-	
	Z	0,00		-	infinita	-	-	
00234	X	-31,67	Winkler	infinita	-	-	-	SI
	Y	4,05		infinita	-	-	-	
	Z	0,00		-	infinita	-	-	
00235	X	-31,67	Winkler	infinita	-	-	-	SI
	Y	4,51		infinita	-	-	-	
	Z	0,00		-	infinita	-	-	
00236	X	-31,67	Winkler	infinita	-	-	-	SI
	Y	4,98		infinita	-	-	-	
	Z	0,00		-	infinita	-	-	
00237	X	-31,67	nessuno	-	-	-	-	NO
	Y	5,45		-	-	-	-	
	Z	0,33		-	-	-	-	
00238	X	-31,67	nessuno	-	-	-	-	NO
	Y	4,98		-	-	-	-	
	Z	0,66		-	-	-	-	
00239	X	-31,67	nessuno	-	-	-	-	NO
	Y	4,51		-	-	-	-	
	Z	0,66		-	-	-	-	
00240	X	-31,67	nessuno	-	-	-	-	NO
	Y	4,05		-	-	-	-	
	Z	0,66		-	-	-	-	
00241	X	-31,67	nessuno	-	-	-	-	NO
	Y	3,58		-	-	-	-	
	Z	0,66		-	-	-	-	
00242	X	-31,67	nessuno	-	-	-	-	NO
	Y	3,11		-	-	-	-	
	Z	0,66		-	-	-	-	
00243	X	-31,67	nessuno	-	-	-	-	NO
	Y	2,65		-	-	-	-	
	Z	0,66		-	-	-	-	
00244	X	-31,67	nessuno	-	-	-	-	NO
	Y	2,18		-	-	-	-	
	Z	0,66		-	-	-	-	

Id_{Nd}	Dir	X, Y, Z	Vincolo Esterno			Cedimenti Impressi		Clc Fnd
			V. ex	R_S	R_Θ	S	Θ	
		[m]		[N/cm]	[N·m/rad]	[cm]	[rad]	
00245	X	-31,67	nessuno	-	-	-	-	NO
	Y	1,71		-	-	-	-	
	Z	0,66		-	-	-	-	
00246	X	-31,67	nessuno	-	-	-	-	NO
	Y	1,25		-	-	-	-	
	Z	0,33		-	-	-	-	
00247	X	-56,37	Winkler	infinita	-	-	-	SI
	Y	1,71		infinita	-	-	-	
	Z	0,00		-	infinita	-	-	
00248	X	-56,37	Winkler	infinita	-	-	-	SI
	Y	2,18		infinita	-	-	-	
	Z	0,00		-	infinita	-	-	
00249	X	-56,37	Winkler	infinita	-	-	-	SI
	Y	2,65		infinita	-	-	-	
	Z	0,00		-	infinita	-	-	
00250	X	-56,37	Winkler	infinita	-	-	-	SI
	Y	3,11		infinita	-	-	-	
	Z	0,00		-	infinita	-	-	
00251	X	-56,37	Winkler	infinita	-	-	-	SI
	Y	3,58		infinita	-	-	-	
	Z	0,00		-	infinita	-	-	
00252	X	-56,37	Winkler	infinita	-	-	-	SI
	Y	4,04		infinita	-	-	-	
	Z	0,00		-	infinita	-	-	
00253	X	-56,37	Winkler	infinita	-	-	-	SI
	Y	4,51		infinita	-	-	-	
	Z	0,00		-	infinita	-	-	
00254	X	-56,37	Winkler	infinita	-	-	-	SI
	Y	4,98		infinita	-	-	-	
	Z	0,00		-	infinita	-	-	
00255	X	-56,37	nessuno	-	-	-	-	NO
	Y	5,44		-	-	-	-	
	Z	1,06		-	-	-	-	
00256	X	-56,37	nessuno	-	-	-	-	NO
	Y	4,98		-	-	-	-	
	Z	1,45		-	-	-	-	
00257	X	-56,37	nessuno	-	-	-	-	NO
	Y	4,51		-	-	-	-	
	Z	1,45		-	-	-	-	
00258	X	-56,37	nessuno	-	-	-	-	NO
	Y	4,04		-	-	-	-	
	Z	1,45		-	-	-	-	
00259	X	-56,37	nessuno	-	-	-	-	NO
	Y	3,58		-	-	-	-	
	Z	1,45		-	-	-	-	
00260	X	-56,37	nessuno	-	-	-	-	NO
	Y	3,11		-	-	-	-	
	Z	1,45		-	-	-	-	
00261	X	-56,37	nessuno	-	-	-	-	NO
	Y	2,65		-	-	-	-	
	Z	1,45		-	-	-	-	
00262	X	-56,37	nessuno	-	-	-	-	NO
	Y	2,18		-	-	-	-	
	Z	1,45		-	-	-	-	
00263	X	-56,37	nessuno	-	-	-	-	NO
	Y	1,71		-	-	-	-	
	Z	1,45		-	-	-	-	
00264	X	-56,37	nessuno	-	-	-	-	NO
	Y	1,25		-	-	-	-	
	Z	0,97		-	-	-	-	
00265	X	-56,37	nessuno	-	-	-	-	NO
	Y	1,25		-	-	-	-	
	Z	0,48		-	-	-	-	
00266	X	-55,88	Winkler	infinita	-	-	-	SI
	Y	1,25		infinita	-	-	-	
	Z	0,00		-	infinita	-	-	
00267	X	-55,39	Winkler	infinita	-	-	-	SI
	Y	1,25		infinita	-	-	-	
	Z	0,00		-	infinita	-	-	
00268	X	-54,89	Winkler	infinita	-	-	-	SI
	Y	1,25		infinita	-	-	-	
	Z	0,00		-	infinita	-	-	
00269	X	-54,40	Winkler	infinita	-	-	-	SI
	Y	1,25		infinita	-	-	-	
	Z	0,00		-	infinita	-	-	
00270	X	-53,90	Winkler	infinita	-	-	-	SI
	Y	1,25		infinita	-	-	-	
	Z	0,00		-	infinita	-	-	
00271	X	-53,41	Winkler	infinita	-	-	-	SI
	Y	1,25		infinita	-	-	-	
	Z	0,00		-	infinita	-	-	
00272	X	-52,92	Winkler	infinita	-	-	-	SI
	Y	1,25		infinita	-	-	-	

Id_{Nd}	Dir	X, Y, Z	Vincolo Esterno			Cedimenti Impressi		Clc Fnd
			V. ex	R_S	R_Θ	S	Θ	
		[m]		[N/cm]	[N·m/rad]	[cm]	[rad]	
	Z	0,00		-	infinita	-	-	
00273	X	-52,42	Winkler	infinita	-	-	-	SI
	Y	1,25		infinita	-	-	-	
	Z	0,00		-	infinita	-	-	
00274	X	-51,93	Winkler	infinita	-	-	-	SI
	Y	1,25		infinita	-	-	-	
	Z	0,00		-	infinita	-	-	
00275	X	-51,43	Winkler	infinita	-	-	-	SI
	Y	1,25		infinita	-	-	-	
	Z	0,00		-	infinita	-	-	
00276	X	-50,94	Winkler	infinita	-	-	-	SI
	Y	1,25		infinita	-	-	-	
	Z	0,00		-	infinita	-	-	
00277	X	-50,45	Winkler	infinita	-	-	-	SI
	Y	1,25		infinita	-	-	-	
	Z	0,00		-	infinita	-	-	
00278	X	-49,95	Winkler	infinita	-	-	-	SI
	Y	1,25		infinita	-	-	-	
	Z	0,00		-	infinita	-	-	
00279	X	-49,46	Winkler	infinita	-	-	-	SI
	Y	1,25		infinita	-	-	-	
	Z	0,00		-	infinita	-	-	
00280	X	-48,96	Winkler	infinita	-	-	-	SI
	Y	1,25		infinita	-	-	-	
	Z	0,00		-	infinita	-	-	
00281	X	-48,47	Winkler	infinita	-	-	-	SI
	Y	1,25		infinita	-	-	-	
	Z	0,00		-	infinita	-	-	
00282	X	-47,98	Winkler	infinita	-	-	-	SI
	Y	1,25		infinita	-	-	-	
	Z	0,00		-	infinita	-	-	
00283	X	-47,48	Winkler	infinita	-	-	-	SI
	Y	1,25		infinita	-	-	-	
	Z	0,00		-	infinita	-	-	
00284	X	-46,99	Winkler	infinita	-	-	-	SI
	Y	1,25		infinita	-	-	-	
	Z	0,00		-	infinita	-	-	
00285	X	-46,49	Winkler	infinita	-	-	-	SI
	Y	1,25		infinita	-	-	-	
	Z	0,00		-	infinita	-	-	
00286	X	-46,00	Winkler	infinita	-	-	-	SI
	Y	1,25		infinita	-	-	-	
	Z	0,00		-	infinita	-	-	
00287	X	-45,51	Winkler	infinita	-	-	-	SI
	Y	1,25		infinita	-	-	-	
	Z	0,00		-	infinita	-	-	
00288	X	-45,01	Winkler	infinita	-	-	-	SI
	Y	1,25		infinita	-	-	-	
	Z	0,00		-	infinita	-	-	
00289	X	-44,52	Winkler	infinita	-	-	-	SI
	Y	1,25		infinita	-	-	-	
	Z	0,00		-	infinita	-	-	
00290	X	-44,02	Winkler	infinita	-	-	-	SI
	Y	1,25		infinita	-	-	-	
	Z	0,00		-	infinita	-	-	
00291	X	-43,53	Winkler	infinita	-	-	-	SI
	Y	1,25		infinita	-	-	-	
	Z	0,00		-	infinita	-	-	
00292	X	-43,04	Winkler	infinita	-	-	-	SI
	Y	1,25		infinita	-	-	-	
	Z	0,00		-	infinita	-	-	
00293	X	-42,54	Winkler	infinita	-	-	-	SI
	Y	1,25		infinita	-	-	-	
	Z	0,00		-	infinita	-	-	
00294	X	-42,05	Winkler	infinita	-	-	-	SI
	Y	1,25		infinita	-	-	-	
	Z	0,00		-	infinita	-	-	
00295	X	-41,55	Winkler	infinita	-	-	-	SI
	Y	1,25		infinita	-	-	-	
	Z	0,00		-	infinita	-	-	
00296	X	-41,06	Winkler	infinita	-	-	-	SI
	Y	1,25		infinita	-	-	-	
	Z	0,00		-	infinita	-	-	
00297	X	-40,57	Winkler	infinita	-	-	-	SI
	Y	1,25		infinita	-	-	-	
	Z	0,00		-	infinita	-	-	
00298	X	-40,07	Winkler	infinita	-	-	-	SI
	Y	1,25		infinita	-	-	-	
	Z	0,00		-	infinita	-	-	
00299	X	-39,58	Winkler	infinita	-	-	-	SI
	Y	1,25		infinita	-	-	-	
	Z	0,00		-	infinita	-	-	
00300	X	-39,08	Winkler	infinita	-	-	-	SI

Id_{Nd}	Dir	X, Y, Z	Vincolo Esterno			Cedimenti Impressi		Clc Fnd
			V. ex	R_S	R_Θ	S	Θ	
		[m]		[N/cm]	[N·m/rad]	[cm]	[rad]	
	Y	1,25		infinita	-	-	-	
	Z	0,00		-	infinita	-	-	
00301	X	-38,59	Winkler	infinita	-	-	-	SI
	Y	1,25		infinita	-	-	-	
	Z	0,00		-	infinita	-	-	
00302	X	-38,10	Winkler	infinita	-	-	-	SI
	Y	1,25		infinita	-	-	-	
	Z	0,00		-	infinita	-	-	
00303	X	-37,60	Winkler	infinita	-	-	-	SI
	Y	1,25		infinita	-	-	-	
	Z	0,00		-	infinita	-	-	
00304	X	-37,11	Winkler	infinita	-	-	-	SI
	Y	1,25		infinita	-	-	-	
	Z	0,00		-	infinita	-	-	
00305	X	-36,61	Winkler	infinita	-	-	-	SI
	Y	1,25		infinita	-	-	-	
	Z	0,00		-	infinita	-	-	
00306	X	-36,12	Winkler	infinita	-	-	-	SI
	Y	1,25		infinita	-	-	-	
	Z	0,00		-	infinita	-	-	
00307	X	-35,63	Winkler	infinita	-	-	-	SI
	Y	1,25		infinita	-	-	-	
	Z	0,00		-	infinita	-	-	
00308	X	-35,13	Winkler	infinita	-	-	-	SI
	Y	1,25		infinita	-	-	-	
	Z	0,00		-	infinita	-	-	
00309	X	-34,64	Winkler	infinita	-	-	-	SI
	Y	1,25		infinita	-	-	-	
	Z	0,00		-	infinita	-	-	
00310	X	-34,14	Winkler	infinita	-	-	-	SI
	Y	1,25		infinita	-	-	-	
	Z	0,00		-	infinita	-	-	
00311	X	-33,65	Winkler	infinita	-	-	-	SI
	Y	1,25		infinita	-	-	-	
	Z	0,00		-	infinita	-	-	
00312	X	-33,16	Winkler	infinita	-	-	-	SI
	Y	1,25		infinita	-	-	-	
	Z	0,00		-	infinita	-	-	
00313	X	-32,66	Winkler	infinita	-	-	-	SI
	Y	1,25		infinita	-	-	-	
	Z	0,00		-	infinita	-	-	
00314	X	-32,17	Winkler	infinita	-	-	-	SI
	Y	1,25		infinita	-	-	-	
	Z	0,00		-	infinita	-	-	
00315	X	-31,67	nessuno	-	-	-	-	NO
	Y	1,25		-	-	-	-	
	Z	0,33		-	-	-	-	
00316	X	-31,67	nessuno	-	-	-	-	NO
	Y	1,25		-	-	-	-	
	Z	1,06		-	-	-	-	
00317	X	-32,17	nessuno	-	-	-	-	NO
	Y	1,25		-	-	-	-	
	Z	1,45		-	-	-	-	
00318	X	-32,66	nessuno	-	-	-	-	NO
	Y	1,25		-	-	-	-	
	Z	1,45		-	-	-	-	
00319	X	-33,16	nessuno	-	-	-	-	NO
	Y	1,25		-	-	-	-	
	Z	1,45		-	-	-	-	
00320	X	-33,65	nessuno	-	-	-	-	NO
	Y	1,25		-	-	-	-	
	Z	1,45		-	-	-	-	
00321	X	-34,14	nessuno	-	-	-	-	NO
	Y	1,25		-	-	-	-	
	Z	1,45		-	-	-	-	
00322	X	-34,64	nessuno	-	-	-	-	NO
	Y	1,25		-	-	-	-	
	Z	1,45		-	-	-	-	
00323	X	-35,13	nessuno	-	-	-	-	NO
	Y	1,25		-	-	-	-	
	Z	1,45		-	-	-	-	
00324	X	-35,63	nessuno	-	-	-	-	NO
	Y	1,25		-	-	-	-	
	Z	1,45		-	-	-	-	
00325	X	-36,12	nessuno	-	-	-	-	NO
	Y	1,25		-	-	-	-	
	Z	1,45		-	-	-	-	
00326	X	-36,61	nessuno	-	-	-	-	NO
	Y	1,25		-	-	-	-	
	Z	1,45		-	-	-	-	
00327	X	-37,11	nessuno	-	-	-	-	NO
	Y	1,25		-	-	-	-	
	Z	1,45		-	-	-	-	

Id_{Nd}	Dir	X, Y, Z	Vincolo Esterno			Cedimenti Impressi		Clc Fnd
			V. ex	R_S	R_Θ	S	Θ	
		[m]		[N/cm]	[N·m/rad]	[cm]	[rad]	
00328	X	-37,60	nessuno	-	-	-	-	NO
	Y	1,25		-	-	-	-	
	Z	1,45		-	-	-	-	
00329	X	-38,10	nessuno	-	-	-	-	NO
	Y	1,25		-	-	-	-	
	Z	1,45		-	-	-	-	
00330	X	-38,59	nessuno	-	-	-	-	NO
	Y	1,25		-	-	-	-	
	Z	1,45		-	-	-	-	
00331	X	-39,08	nessuno	-	-	-	-	NO
	Y	1,25		-	-	-	-	
	Z	1,45		-	-	-	-	
00332	X	-39,58	nessuno	-	-	-	-	NO
	Y	1,25		-	-	-	-	
	Z	1,45		-	-	-	-	
00333	X	-40,07	nessuno	-	-	-	-	NO
	Y	1,25		-	-	-	-	
	Z	1,45		-	-	-	-	
00334	X	-40,57	nessuno	-	-	-	-	NO
	Y	1,25		-	-	-	-	
	Z	1,45		-	-	-	-	
00335	X	-41,06	nessuno	-	-	-	-	NO
	Y	1,25		-	-	-	-	
	Z	1,45		-	-	-	-	
00336	X	-41,55	nessuno	-	-	-	-	NO
	Y	1,25		-	-	-	-	
	Z	1,45		-	-	-	-	
00337	X	-42,05	nessuno	-	-	-	-	NO
	Y	1,25		-	-	-	-	
	Z	1,45		-	-	-	-	
00338	X	-42,54	nessuno	-	-	-	-	NO
	Y	1,25		-	-	-	-	
	Z	1,45		-	-	-	-	
00339	X	-43,04	nessuno	-	-	-	-	NO
	Y	1,25		-	-	-	-	
	Z	1,45		-	-	-	-	
00340	X	-43,53	nessuno	-	-	-	-	NO
	Y	1,25		-	-	-	-	
	Z	1,45		-	-	-	-	
00341	X	-44,02	nessuno	-	-	-	-	NO
	Y	1,25		-	-	-	-	
	Z	1,45		-	-	-	-	
00342	X	-44,52	nessuno	-	-	-	-	NO
	Y	1,25		-	-	-	-	
	Z	1,45		-	-	-	-	
00343	X	-45,01	nessuno	-	-	-	-	NO
	Y	1,25		-	-	-	-	
	Z	1,45		-	-	-	-	
00344	X	-45,51	nessuno	-	-	-	-	NO
	Y	1,25		-	-	-	-	
	Z	1,45		-	-	-	-	
00345	X	-46,00	nessuno	-	-	-	-	NO
	Y	1,25		-	-	-	-	
	Z	1,45		-	-	-	-	
00346	X	-46,49	nessuno	-	-	-	-	NO
	Y	1,25		-	-	-	-	
	Z	1,45		-	-	-	-	
00347	X	-46,99	nessuno	-	-	-	-	NO
	Y	1,25		-	-	-	-	
	Z	1,45		-	-	-	-	
00348	X	-47,48	nessuno	-	-	-	-	NO
	Y	1,25		-	-	-	-	
	Z	1,45		-	-	-	-	
00349	X	-47,98	nessuno	-	-	-	-	NO
	Y	1,25		-	-	-	-	
	Z	1,45		-	-	-	-	
00350	X	-48,47	nessuno	-	-	-	-	NO
	Y	1,25		-	-	-	-	
	Z	1,45		-	-	-	-	
00351	X	-48,96	nessuno	-	-	-	-	NO
	Y	1,25		-	-	-	-	
	Z	1,45		-	-	-	-	
00352	X	-49,46	nessuno	-	-	-	-	NO
	Y	1,25		-	-	-	-	
	Z	1,45		-	-	-	-	
00353	X	-49,95	nessuno	-	-	-	-	NO
	Y	1,25		-	-	-	-	
	Z	1,45		-	-	-	-	
00354	X	-50,45	nessuno	-	-	-	-	NO
	Y	1,25		-	-	-	-	
	Z	1,45		-	-	-	-	
00355	X	-50,94	nessuno	-	-	-	-	NO
	Y	1,25		-	-	-	-	

Id_{Nd}	Dir	X, Y, Z	Vincolo Esterno			Cedimenti Impressi		Clc Fnd
			V. ex	R_S	R_Θ	S	Θ	
		[m]		[N/cm]	[N·m/rad]	[cm]	[rad]	
	Z	1,45		-	-	-	-	
00356	X	-51,43	nessuno	-	-	-	-	NO
	Y	1,25		-	-	-	-	
	Z	1,45		-	-	-	-	
00357	X	-51,93	nessuno	-	-	-	-	NO
	Y	1,25		-	-	-	-	
	Z	1,45		-	-	-	-	
00358	X	-52,42	nessuno	-	-	-	-	NO
	Y	1,25		-	-	-	-	
	Z	1,45		-	-	-	-	
00359	X	-52,92	nessuno	-	-	-	-	NO
	Y	1,25		-	-	-	-	
	Z	1,45		-	-	-	-	
00360	X	-53,41	nessuno	-	-	-	-	NO
	Y	1,25		-	-	-	-	
	Z	1,45		-	-	-	-	
00361	X	-53,90	nessuno	-	-	-	-	NO
	Y	1,25		-	-	-	-	
	Z	1,45		-	-	-	-	
00362	X	-54,40	nessuno	-	-	-	-	NO
	Y	1,25		-	-	-	-	
	Z	1,45		-	-	-	-	
00363	X	-54,89	nessuno	-	-	-	-	NO
	Y	1,25		-	-	-	-	
	Z	1,45		-	-	-	-	
00364	X	-55,39	nessuno	-	-	-	-	NO
	Y	1,25		-	-	-	-	
	Z	1,45		-	-	-	-	
00365	X	-55,88	nessuno	-	-	-	-	NO
	Y	1,25		-	-	-	-	
	Z	1,45		-	-	-	-	
00366	X	-31,31	Winkler	infinita	-	-	-	SI
	Y	1,25		infinita	-	-	-	
	Z	0,00		-	infinita	-	-	
00367	X	-30,94	Winkler	infinita	-	-	-	SI
	Y	1,25		infinita	-	-	-	
	Z	0,00		-	infinita	-	-	
00368	X	-30,57	nessuno	-	-	-	-	NO
	Y	1,25		-	-	-	-	
	Z	0,48		-	-	-	-	
00369	X	-30,57	nessuno	-	-	-	-	NO
	Y	1,25		-	-	-	-	
	Z	0,97		-	-	-	-	
00370	X	-30,94	nessuno	-	-	-	-	NO
	Y	1,25		-	-	-	-	
	Z	1,45		-	-	-	-	
00371	X	-31,31	nessuno	-	-	-	-	NO
	Y	1,25		-	-	-	-	
	Z	1,45		-	-	-	-	
00372	X	-31,67	nessuno	-	-	-	-	NO
	Y	1,25		-	-	-	-	
	Z	1,06		-	-	-	-	
00373	X	-31,91	nessuno	-	-	-	-	NO
	Y	5,45		-	-	-	-	
	Z	0,23		-	-	-	-	
00374	X	-31,91	nessuno	-	-	-	-	NO
	Y	5,45		-	-	-	-	
	Z	0,43		-	-	-	-	
00375	X	-56,14	nessuno	-	-	-	-	NO
	Y	5,44		-	-	-	-	
	Z	0,43		-	-	-	-	
00376	X	-56,14	nessuno	-	-	-	-	NO
	Y	5,44		-	-	-	-	
	Z	0,23		-	-	-	-	
00377	X	-55,69	nessuno	-	-	-	-	NO
	Y	5,44		-	-	-	-	
	Z	0,17		-	-	-	-	
00378	X	-55,69	nessuno	-	-	-	-	NO
	Y	5,44		-	-	-	-	
	Z	0,50		-	-	-	-	
00379	X	-55,00	nessuno	-	-	-	-	NO
	Y	5,44		-	-	-	-	
	Z	0,33		-	-	-	-	
00380	X	-54,32	nessuno	-	-	-	-	NO
	Y	5,44		-	-	-	-	
	Z	0,17		-	-	-	-	
00381	X	-54,32	nessuno	-	-	-	-	NO
	Y	5,44		-	-	-	-	
	Z	0,50		-	-	-	-	
00382	X	-53,63	nessuno	-	-	-	-	NO
	Y	5,44		-	-	-	-	
	Z	0,33		-	-	-	-	
00383	X	-52,94	nessuno	-	-	-	-	NO

Id_{Nd}	Dir	X, Y, Z	Vincolo Esterno			Cedimenti Impressi		Clc Fnd
			V. ex	R_S	R_Θ	S	Θ	
		[m]		[N/cm]	[N·m/rad]	[cm]	[rad]	
	Y	5,44		-	-	-	-	
	Z	0,17		-	-	-	-	
00384	X	-52,94	nessuno	-	-	-	-	NO
	Y	5,44		-	-	-	-	
	Z	0,50		-	-	-	-	
00385	X	-52,26	nessuno	-	-	-	-	NO
	Y	5,44		-	-	-	-	
	Z	0,33		-	-	-	-	
00386	X	-51,57	nessuno	-	-	-	-	NO
	Y	5,44		-	-	-	-	
	Z	0,17		-	-	-	-	
00387	X	-51,57	nessuno	-	-	-	-	NO
	Y	5,44		-	-	-	-	
	Z	0,50		-	-	-	-	
00388	X	-50,88	nessuno	-	-	-	-	NO
	Y	5,44		-	-	-	-	
	Z	0,33		-	-	-	-	
00389	X	-50,20	nessuno	-	-	-	-	NO
	Y	5,44		-	-	-	-	
	Z	0,17		-	-	-	-	
00390	X	-50,20	nessuno	-	-	-	-	NO
	Y	5,44		-	-	-	-	
	Z	0,50		-	-	-	-	
00391	X	-49,51	nessuno	-	-	-	-	NO
	Y	5,44		-	-	-	-	
	Z	0,33		-	-	-	-	
00392	X	-48,83	nessuno	-	-	-	-	NO
	Y	5,44		-	-	-	-	
	Z	0,17		-	-	-	-	
00393	X	-48,83	nessuno	-	-	-	-	NO
	Y	5,44		-	-	-	-	
	Z	0,50		-	-	-	-	
00394	X	-48,14	nessuno	-	-	-	-	NO
	Y	5,45		-	-	-	-	
	Z	0,33		-	-	-	-	
00395	X	-47,45	nessuno	-	-	-	-	NO
	Y	5,45		-	-	-	-	
	Z	0,17		-	-	-	-	
00396	X	-47,45	nessuno	-	-	-	-	NO
	Y	5,45		-	-	-	-	
	Z	0,50		-	-	-	-	
00397	X	-46,77	nessuno	-	-	-	-	NO
	Y	5,45		-	-	-	-	
	Z	0,33		-	-	-	-	
00398	X	-46,08	nessuno	-	-	-	-	NO
	Y	5,45		-	-	-	-	
	Z	0,17		-	-	-	-	
00399	X	-46,08	nessuno	-	-	-	-	NO
	Y	5,45		-	-	-	-	
	Z	0,50		-	-	-	-	
00400	X	-45,40	nessuno	-	-	-	-	NO
	Y	5,45		-	-	-	-	
	Z	0,33		-	-	-	-	
00401	X	-44,71	nessuno	-	-	-	-	NO
	Y	5,45		-	-	-	-	
	Z	0,17		-	-	-	-	
00402	X	-44,71	nessuno	-	-	-	-	NO
	Y	5,45		-	-	-	-	
	Z	0,50		-	-	-	-	
00403	X	-44,02	nessuno	-	-	-	-	NO
	Y	5,45		-	-	-	-	
	Z	0,33		-	-	-	-	
00404	X	-43,34	nessuno	-	-	-	-	NO
	Y	5,45		-	-	-	-	
	Z	0,17		-	-	-	-	
00405	X	-43,34	nessuno	-	-	-	-	NO
	Y	5,45		-	-	-	-	
	Z	0,50		-	-	-	-	
00406	X	-42,65	nessuno	-	-	-	-	NO
	Y	5,45		-	-	-	-	
	Z	0,33		-	-	-	-	
00407	X	-41,96	nessuno	-	-	-	-	NO
	Y	5,45		-	-	-	-	
	Z	0,17		-	-	-	-	
00408	X	-41,96	nessuno	-	-	-	-	NO
	Y	5,45		-	-	-	-	
	Z	0,50		-	-	-	-	
00409	X	-41,28	nessuno	-	-	-	-	NO
	Y	5,45		-	-	-	-	
	Z	0,33		-	-	-	-	
00410	X	-40,59	nessuno	-	-	-	-	NO
	Y	5,45		-	-	-	-	
	Z	0,17		-	-	-	-	

Id_{Nd}	Dir	X, Y, Z	Vincolo Esterno			Cedimenti Impressi		Clc Fnd
			V. ex	R_S	R_Θ	S	Θ	
		[m]		[N/cm]	[N·m/rad]	[cm]	[rad]	
00411	X	-40,59	nessuno	-	-	-	-	NO
	Y	5,45		-	-	-	-	
	Z	0,50		-	-	-	-	
00412	X	-39,91	nessuno	-	-	-	-	NO
	Y	5,45		-	-	-	-	
	Z	0,33		-	-	-	-	
00413	X	-39,22	nessuno	-	-	-	-	NO
	Y	5,45		-	-	-	-	
	Z	0,17		-	-	-	-	
00414	X	-39,22	nessuno	-	-	-	-	NO
	Y	5,45		-	-	-	-	
	Z	0,50		-	-	-	-	
00415	X	-38,53	nessuno	-	-	-	-	NO
	Y	5,45		-	-	-	-	
	Z	0,33		-	-	-	-	
00416	X	-37,85	nessuno	-	-	-	-	NO
	Y	5,45		-	-	-	-	
	Z	0,17		-	-	-	-	
00417	X	-37,85	nessuno	-	-	-	-	NO
	Y	5,45		-	-	-	-	
	Z	0,50		-	-	-	-	
00418	X	-37,16	nessuno	-	-	-	-	NO
	Y	5,45		-	-	-	-	
	Z	0,33		-	-	-	-	
00419	X	-36,48	nessuno	-	-	-	-	NO
	Y	5,45		-	-	-	-	
	Z	0,17		-	-	-	-	
00420	X	-36,48	nessuno	-	-	-	-	NO
	Y	5,45		-	-	-	-	
	Z	0,50		-	-	-	-	
00421	X	-35,79	nessuno	-	-	-	-	NO
	Y	5,45		-	-	-	-	
	Z	0,33		-	-	-	-	
00422	X	-35,10	nessuno	-	-	-	-	NO
	Y	5,45		-	-	-	-	
	Z	0,17		-	-	-	-	
00423	X	-35,10	nessuno	-	-	-	-	NO
	Y	5,45		-	-	-	-	
	Z	0,50		-	-	-	-	
00424	X	-34,42	nessuno	-	-	-	-	NO
	Y	5,45		-	-	-	-	
	Z	0,33		-	-	-	-	
00425	X	-33,73	nessuno	-	-	-	-	NO
	Y	5,45		-	-	-	-	
	Z	0,17		-	-	-	-	
00426	X	-33,73	nessuno	-	-	-	-	NO
	Y	5,45		-	-	-	-	
	Z	0,50		-	-	-	-	
00427	X	-33,05	nessuno	-	-	-	-	NO
	Y	5,45		-	-	-	-	
	Z	0,33		-	-	-	-	
00428	X	-32,36	nessuno	-	-	-	-	NO
	Y	5,45		-	-	-	-	
	Z	0,17		-	-	-	-	
00429	X	-32,36	nessuno	-	-	-	-	NO
	Y	5,45		-	-	-	-	
	Z	0,50		-	-	-	-	
00430	X	-31,67	nessuno	-	-	-	-	NO
	Y	5,22		-	-	-	-	
	Z	0,23		-	-	-	-	
00431	X	-31,67	nessuno	-	-	-	-	NO
	Y	5,22		-	-	-	-	
	Z	0,43		-	-	-	-	
00432	X	-31,67	nessuno	-	-	-	-	NO
	Y	1,47		-	-	-	-	
	Z	0,43		-	-	-	-	
00433	X	-31,67	nessuno	-	-	-	-	NO
	Y	1,47		-	-	-	-	
	Z	0,23		-	-	-	-	
00434	X	-31,67	nessuno	-	-	-	-	NO
	Y	1,95		-	-	-	-	
	Z	0,17		-	-	-	-	
00435	X	-31,67	nessuno	-	-	-	-	NO
	Y	1,95		-	-	-	-	
	Z	0,50		-	-	-	-	
00436	X	-31,67	nessuno	-	-	-	-	NO
	Y	2,65		-	-	-	-	
	Z	0,33		-	-	-	-	
00437	X	-31,67	nessuno	-	-	-	-	NO
	Y	3,35		-	-	-	-	
	Z	0,17		-	-	-	-	
00438	X	-31,67	nessuno	-	-	-	-	NO
	Y	3,35		-	-	-	-	

Id_{Nd}	Dir	X, Y, Z	Vincolo Esterno			Cedimenti Impressi		Clc Fnd
			V. ex	R_S	R_Θ	S	Θ	
		[m]		[N/cm]	[N·m/rad]	[cm]	[rad]	
	Z	0,50		-	-	-	-	
00439	X	-31,67	nessuno	-	-	-	-	NO
	Y	4,05		-	-	-	-	
	Z	0,33		-	-	-	-	
00440	X	-31,67	nessuno	-	-	-	-	NO
	Y	4,75		-	-	-	-	
	Z	0,17		-	-	-	-	
00441	X	-31,67	nessuno	-	-	-	-	NO
	Y	4,75		-	-	-	-	
	Z	0,50		-	-	-	-	
00442	X	-56,37	nessuno	-	-	-	-	NO
	Y	5,22		-	-	-	-	
	Z	0,23		-	-	-	-	
00443	X	-56,37	nessuno	-	-	-	-	NO
	Y	5,20		-	-	-	-	
	Z	1,21		-	-	-	-	
00444	X	-56,37	nessuno	-	-	-	-	NO
	Y	1,52		-	-	-	-	
	Z	1,18		-	-	-	-	
00445	X	-56,37	nessuno	-	-	-	-	NO
	Y	1,52		-	-	-	-	
	Z	0,27		-	-	-	-	
00446	X	-56,37	nessuno	-	-	-	-	NO
	Y	1,95		-	-	-	-	
	Z	0,36		-	-	-	-	
00447	X	-56,37	nessuno	-	-	-	-	NO
	Y	1,95		-	-	-	-	
	Z	1,09		-	-	-	-	
00448	X	-56,37	nessuno	-	-	-	-	NO
	Y	2,65		-	-	-	-	
	Z	0,73		-	-	-	-	
00449	X	-56,37	nessuno	-	-	-	-	NO
	Y	3,35		-	-	-	-	
	Z	0,36		-	-	-	-	
00450	X	-56,37	nessuno	-	-	-	-	NO
	Y	3,35		-	-	-	-	
	Z	1,09		-	-	-	-	
00451	X	-56,37	nessuno	-	-	-	-	NO
	Y	4,04		-	-	-	-	
	Z	0,73		-	-	-	-	
00452	X	-56,37	nessuno	-	-	-	-	NO
	Y	4,74		-	-	-	-	
	Z	0,36		-	-	-	-	
00453	X	-56,37	nessuno	-	-	-	-	NO
	Y	4,74		-	-	-	-	
	Z	1,09		-	-	-	-	
00454	X	-31,91	nessuno	-	-	-	-	NO
	Y	1,25		-	-	-	-	
	Z	0,23		-	-	-	-	
00455	X	-31,92	nessuno	-	-	-	-	NO
	Y	1,25		-	-	-	-	
	Z	1,20		-	-	-	-	
00456	X	-56,10	nessuno	-	-	-	-	NO
	Y	1,25		-	-	-	-	
	Z	1,17		-	-	-	-	
00457	X	-56,10	nessuno	-	-	-	-	NO
	Y	1,25		-	-	-	-	
	Z	0,28		-	-	-	-	
00458	X	-55,69	nessuno	-	-	-	-	NO
	Y	1,25		-	-	-	-	
	Z	0,36		-	-	-	-	
00459	X	-55,69	nessuno	-	-	-	-	NO
	Y	1,25		-	-	-	-	
	Z	1,09		-	-	-	-	
00460	X	-55,00	nessuno	-	-	-	-	NO
	Y	1,25		-	-	-	-	
	Z	0,73		-	-	-	-	
00461	X	-54,32	nessuno	-	-	-	-	NO
	Y	1,25		-	-	-	-	
	Z	0,36		-	-	-	-	
00462	X	-54,32	nessuno	-	-	-	-	NO
	Y	1,25		-	-	-	-	
	Z	1,09		-	-	-	-	
00463	X	-53,63	nessuno	-	-	-	-	NO
	Y	1,25		-	-	-	-	
	Z	0,73		-	-	-	-	
00464	X	-52,94	nessuno	-	-	-	-	NO
	Y	1,25		-	-	-	-	
	Z	0,36		-	-	-	-	
00465	X	-52,94	nessuno	-	-	-	-	NO
	Y	1,25		-	-	-	-	
	Z	1,09		-	-	-	-	
00466	X	-52,26	nessuno	-	-	-	-	NO

Id_{Nd}	Dir	X, Y, Z	Vincolo Esterno			Cedimenti Impressi		Clc Fnd
			V. ex	R_S	R_Θ	S	Θ	
		[m]		[N/cm]	[N·m/rad]	[cm]	[rad]	
	Y	1,25		-	-	-	-	
	Z	0,73		-	-	-	-	
00467	X	-51,57	nessuno	-	-	-	-	NO
	Y	1,25		-	-	-	-	
	Z	0,36		-	-	-	-	
00468	X	-51,57	nessuno	-	-	-	-	NO
	Y	1,25		-	-	-	-	
	Z	1,09		-	-	-	-	
00469	X	-50,88	nessuno	-	-	-	-	NO
	Y	1,25		-	-	-	-	
	Z	0,73		-	-	-	-	
00470	X	-50,20	nessuno	-	-	-	-	NO
	Y	1,25		-	-	-	-	
	Z	0,36		-	-	-	-	
00471	X	-50,20	nessuno	-	-	-	-	NO
	Y	1,25		-	-	-	-	
	Z	1,09		-	-	-	-	
00472	X	-49,51	nessuno	-	-	-	-	NO
	Y	1,25		-	-	-	-	
	Z	0,73		-	-	-	-	
00473	X	-48,83	nessuno	-	-	-	-	NO
	Y	1,25		-	-	-	-	
	Z	0,36		-	-	-	-	
00474	X	-48,83	nessuno	-	-	-	-	NO
	Y	1,25		-	-	-	-	
	Z	1,09		-	-	-	-	
00475	X	-48,14	nessuno	-	-	-	-	NO
	Y	1,25		-	-	-	-	
	Z	0,73		-	-	-	-	
00476	X	-47,45	nessuno	-	-	-	-	NO
	Y	1,25		-	-	-	-	
	Z	0,36		-	-	-	-	
00477	X	-47,45	nessuno	-	-	-	-	NO
	Y	1,25		-	-	-	-	
	Z	1,09		-	-	-	-	
00478	X	-46,77	nessuno	-	-	-	-	NO
	Y	1,25		-	-	-	-	
	Z	0,73		-	-	-	-	
00479	X	-46,08	nessuno	-	-	-	-	NO
	Y	1,25		-	-	-	-	
	Z	0,36		-	-	-	-	
00480	X	-46,08	nessuno	-	-	-	-	NO
	Y	1,25		-	-	-	-	
	Z	1,09		-	-	-	-	
00481	X	-45,40	nessuno	-	-	-	-	NO
	Y	1,25		-	-	-	-	
	Z	0,73		-	-	-	-	
00482	X	-44,71	nessuno	-	-	-	-	NO
	Y	1,25		-	-	-	-	
	Z	0,36		-	-	-	-	
00483	X	-44,71	nessuno	-	-	-	-	NO
	Y	1,25		-	-	-	-	
	Z	1,09		-	-	-	-	
00484	X	-44,02	nessuno	-	-	-	-	NO
	Y	1,25		-	-	-	-	
	Z	0,73		-	-	-	-	
00485	X	-43,34	nessuno	-	-	-	-	NO
	Y	1,25		-	-	-	-	
	Z	0,36		-	-	-	-	
00486	X	-43,34	nessuno	-	-	-	-	NO
	Y	1,25		-	-	-	-	
	Z	1,09		-	-	-	-	
00487	X	-42,65	nessuno	-	-	-	-	NO
	Y	1,25		-	-	-	-	
	Z	0,73		-	-	-	-	
00488	X	-41,96	nessuno	-	-	-	-	NO
	Y	1,25		-	-	-	-	
	Z	0,36		-	-	-	-	
00489	X	-41,96	nessuno	-	-	-	-	NO
	Y	1,25		-	-	-	-	
	Z	1,09		-	-	-	-	
00490	X	-41,28	nessuno	-	-	-	-	NO
	Y	1,25		-	-	-	-	
	Z	0,73		-	-	-	-	
00491	X	-40,59	nessuno	-	-	-	-	NO
	Y	1,25		-	-	-	-	
	Z	0,36		-	-	-	-	
00492	X	-40,59	nessuno	-	-	-	-	NO
	Y	1,25		-	-	-	-	
	Z	1,09		-	-	-	-	
00493	X	-39,91	nessuno	-	-	-	-	NO
	Y	1,25		-	-	-	-	
	Z	0,73		-	-	-	-	

Id_{Nd}	Dir	X, Y, Z	Vincolo Esterno			Cedimenti Impressi		Clc Fnd
			V. ex	R_S	R_Θ	S	Θ	
		[m]		[N/cm]	[N·m/rad]	[cm]	[rad]	
00494	X	-39,22	nessuno	-	-	-	-	NO
	Y	1,25		-	-	-	-	
	Z	0,36		-	-	-	-	
00495	X	-39,22	nessuno	-	-	-	-	NO
	Y	1,25		-	-	-	-	
	Z	1,09		-	-	-	-	
00496	X	-38,53	nessuno	-	-	-	-	NO
	Y	1,25		-	-	-	-	
	Z	0,73		-	-	-	-	
00497	X	-37,85	nessuno	-	-	-	-	NO
	Y	1,25		-	-	-	-	
	Z	0,36		-	-	-	-	
00498	X	-37,85	nessuno	-	-	-	-	NO
	Y	1,25		-	-	-	-	
	Z	1,09		-	-	-	-	
00499	X	-37,16	nessuno	-	-	-	-	NO
	Y	1,25		-	-	-	-	
	Z	0,73		-	-	-	-	
00500	X	-36,48	nessuno	-	-	-	-	NO
	Y	1,25		-	-	-	-	
	Z	0,36		-	-	-	-	
00501	X	-36,48	nessuno	-	-	-	-	NO
	Y	1,25		-	-	-	-	
	Z	1,09		-	-	-	-	
00502	X	-35,79	nessuno	-	-	-	-	NO
	Y	1,25		-	-	-	-	
	Z	0,73		-	-	-	-	
00503	X	-35,10	nessuno	-	-	-	-	NO
	Y	1,25		-	-	-	-	
	Z	0,36		-	-	-	-	
00504	X	-35,10	nessuno	-	-	-	-	NO
	Y	1,25		-	-	-	-	
	Z	1,09		-	-	-	-	
00505	X	-34,42	nessuno	-	-	-	-	NO
	Y	1,25		-	-	-	-	
	Z	0,73		-	-	-	-	
00506	X	-33,73	nessuno	-	-	-	-	NO
	Y	1,25		-	-	-	-	
	Z	0,36		-	-	-	-	
00507	X	-33,73	nessuno	-	-	-	-	NO
	Y	1,25		-	-	-	-	
	Z	1,09		-	-	-	-	
00508	X	-33,05	nessuno	-	-	-	-	NO
	Y	1,25		-	-	-	-	
	Z	0,73		-	-	-	-	
00509	X	-32,36	nessuno	-	-	-	-	NO
	Y	1,25		-	-	-	-	
	Z	0,36		-	-	-	-	
00510	X	-32,36	nessuno	-	-	-	-	NO
	Y	1,25		-	-	-	-	
	Z	1,09		-	-	-	-	
00511	X	-30,81	nessuno	-	-	-	-	NO
	Y	1,25		-	-	-	-	
	Z	0,24		-	-	-	-	
00512	X	-30,81	nessuno	-	-	-	-	NO
	Y	1,25		-	-	-	-	
	Z	1,21		-	-	-	-	
00513	X	-31,46	nessuno	-	-	-	-	NO
	Y	1,25		-	-	-	-	
	Z	1,23		-	-	-	-	
00514	X	-31,48	nessuno	-	-	-	-	NO
	Y	1,25		-	-	-	-	
	Z	0,20		-	-	-	-	
00515	X	-31,12	nessuno	-	-	-	-	NO
	Y	1,25		-	-	-	-	
	Z	0,36		-	-	-	-	
00516	X	-31,12	nessuno	-	-	-	-	NO
	Y	1,25		-	-	-	-	
	Z	1,09		-	-	-	-	
00517	X	-31,67	Winkler	infinita	-	-	-	SI
	Y	5,45		infinita	-	-	-	
	Z	0,00		-	infinita	-	-	
00518	X	-31,67	nessuno	-	-	-	-	NO
	Y	5,45		-	-	-	-	
	Z	0,66		-	-	-	-	
00519	X	-31,67	Winkler	infinita	-	-	-	SI
	Y	1,25		infinita	-	-	-	
	Z	0,00		-	infinita	-	-	
00520	X	-31,67	nessuno	-	-	-	-	NO
	Y	1,25		-	-	-	-	
	Z	0,66		-	-	-	-	
00521	X	-31,67	nessuno	-	-	-	-	NO
	Y	1,25		-	-	-	-	

Nodi

Id_{Nd}	Dir	X, Y, Z	Vincolo Esterno			Cedimenti Impressi		Clc Fnd
			V. ex	R_S	R_Θ	S	Θ	
		[m]		[N/cm]	[N·m/rad]	[cm]	[rad]	
	Z	1,45		-	-	-	-	
00522	X	-56,37	Winkler	infinita	-	-	-	SI
	Y	1,25		infinita	-	-	-	
	Z	-0,18		-	infinita	-	-	
00523	X	-56,37	Winkler	infinita	-	-	-	SI
	Y	5,44		infinita	-	-	-	
	Z	-0,18		-	infinita	-	-	
00524	X	-31,67	Winkler	infinita	-	-	-	SI
	Y	1,25		infinita	-	-	-	
	Z	-0,18		-	infinita	-	-	
00525	X	-30,57	Winkler	infinita	-	-	-	SI
	Y	1,25		infinita	-	-	-	
	Z	-0,18		-	infinita	-	-	
00526	X	-56,37	Winkler	infinita	-	-	-	SI
	Y	1,25		infinita	-	-	-	
	Z	-0,18		-	infinita	-	-	
00527	X	-31,67	Winkler	infinita	-	-	-	SI
	Y	1,25		infinita	-	-	-	
	Z	-0,18		-	infinita	-	-	
00528	X	-31,67	Winkler	infinita	-	-	-	SI
	Y	1,25		infinita	-	-	-	
	Z	-0,18		-	infinita	-	-	
00529	X	-31,67	Winkler	infinita	-	-	-	SI
	Y	5,45		infinita	-	-	-	
	Z	-0,18		-	infinita	-	-	
00530	X	-56,37	Winkler	infinita	-	-	-	SI
	Y	5,45		infinita	-	-	-	
	Z	-0,18		-	infinita	-	-	
00531	X	-31,67	Winkler	infinita	-	-	-	SI
	Y	5,45		infinita	-	-	-	
	Z	-0,18		-	infinita	-	-	

LEGENDA:

Id_{Nd} Identificativo del nodo.
X, Y, Z Coordinate del nodo rispetto al riferimento globale X, Y, Z.
V. ex Descrizione del tipo di vincolo esterno presente sul nodo.
R_S, R_Θ Valori di rigidezza del vincolo riferiti agli assi globali: R_S indica i valori di rigidezza alla traslazione lungo gli assi X, Y e Z, mentre R_Θ indica i valori di rigidezza alla rotazione intorno agli assi X, Y, e Z.
S, Θ Valori di spostamenti/rotazioni del nodo riferiti agli assi globali: S indica i valori di spostamento lungo gli assi X, Y, e Z, mentre Θ indica i valori di rotazione intorno agli assi X, Y, e Z.
Clc Fnd [Si] = elemento progettato attraverso una modalità di rispetto della Gerarchia delle Resistenze per le Fondazioni. [No] = elemento progettato con le sollecitazioni ottenute dall'analisi (senza nessuna modalità di rispetto della Gerarchia delle Resistenze per le Fondazioni).

TRAVI DI FONDAZIONE

Travi di fondazione

Id_{Tr}	L_{LI}	Sezione				V. Int.		B_{beam}	Mtrl	Id_{Ter}	AA	Nd_i	Nd_f	Dis_{i-j}	$Q_{LLI,i}$	Clc Fnd	$C_{rid,v}$	$C_{rid,h}$
		Id_{Sz}	Tp	Label	Rtz	Iniz.	Fin.											
	[m]				[°ssdc]									[m]	[m]			
Fondazione					**Travata: Trave P1-P2-P3**													
Trave P1-P2	24,70	002	▨	80x35	0,00	S;S;S; S;S;S	S;S;S; S;S;S	NO	001	T001	PCA	0005	0010	24,70	-0,18	SI	0,405	1,000
Trave P2-P3	1,10	002	▨	80x35	0,00	S;S;S; S;S;S	S;S;S; S;S;S	NO	001	T001	PCA	0010	0008	1,10	-0,18	SI	0,405	1,000
Fondazione					**Travata: Trave P4-P5**													
Trave P4-P5	24,70	001	▨	60x35	0,00	S;S;S; S;S;S	S;S;S; S;S;S	NO	001	T001	PCA	0003	0001	24,70	-0,18	SI	0,444	1,000
Fondazione					**Travata: Trave P1-P4**													
Trave P1-P4	4,20	001	▨	60x35	0,00	S;S;S; S;S;S	S;S;S; S;S;S	NO	001	T001	PCA	0005	0003	4,20	-0,18	SI	0,444	1,000
Fondazione					**Travata: Trave P2-P5**													
Trave P2-P5	4,20	001	▨	60x35	0,00	S;S;S; S;S;S	S;S;S; S;S;S	NO	001	T001	PCA	0010	0001	4,20	-0,18	SI	0,444	1,000

LEGENDA:

Id_{Tr} Identificativo della trave. L'eventuale lettera tra parentesi distingue i diversi tratti della travata al livello considerato.
L_{LI} Lunghezza libera d'Inflessione.
Id_{Sz} Identificativo della sezione, nella relativa tabella.
Tp Tipo di sezione.
Label Identificativo della sezione, come indicato nelle carpenterie.
Rtz Angolo di rotazione della sezione.
V. Int. Identificativo delle condizioni di vincolo agli estremi inferiore e superiore del pilastro, costituito da sei caratteri. I primi tre, sono relativi alla traslazione rispettivamente lungo gli assi 1, 2 e 3, mentre i secondi tre sono relativi rispettivamente alla rotazione intorno agli assi 1, 2 e 3 (Assi 1, 2, 3: riferimento locale). Il carattere " S " o " N " indica se il vincolo allo spostamento/rotazione è presente o assente.
B_{beam} [SI] = Nella valutazione della superficie di contatto con il terreno della trave di fondazione, non si considera la presenza del "magrone" aggettante rispetto alla base della sezione
Mtrl Identificativo del materiale.
Id_{Ter} Identificativo del terreno, nella relativa tabella.
AA Identificativo dell'aggressività dell'ambiente: [PCA] = "Ordinario"; [MDA] = "Aggressivo"; [MLA] = "Molto aggressivo".
Nd_i Identificativo del nodo iniziale, nella relativa tabella.
Nd_f Identificativo del nodo finale, nella relativa tabella.
Dis_{i-j} Distanza tra il nodo iniziale e finale.
$Q_{LLI,i}$ Quota dell'estremo iniziale del tratto di trave libero d'inflettersi (Lunghezza Libera d'Inflessione), valutata rispetto al livello (piano) di appartenenza.
Clc Fnd [Si] = elemento progettato attraverso una modalità di rispetto della Gerarchia delle Resistenze per le Fondazioni. [No] = elemento progettato con le sollecitazioni ottenute dall'analisi (senza nessuna modalità di rispetto della Gerarchia delle Resistenze per le Fondazioni).

Id_{Tr}	L_{LI}	Sezione				V. Int.		B_{beam}	Mtrl	Id_{Ter}	AA	Nd_i	Nd_f	Dis_{i-j}	$Q_{LLI,i}$	Clc Fnd	$C_{rid,v}$	$C_{rid,h}$
		Id_{Sz}	Tp	Label	Rtz	Iniz.	Fin.											
	[m]				[°ssdc]									[m]	[m]			

$C_{rid,v}$ Coefficiente di riduzione della costante di sottofondo verticale
$C_{rid,h}$ Coefficiente di riduzione della costante di sottofondo orizzontale

PARETI

Pareti

Q_m		H_m		Sp	L_m	A_m	Mtrl	AA	Clc Fnd	Stz
Iniz.	Fin.	Iniz.	Fin.							
[m]	[m]	[m]	[m]	[cm]	[m]	[m²]				
Piano Terra					**Parete P1-P2-P3**					
Parete P1-P2										
0,00	0,00	1,45	1,45	0,20	24,80	35,96	001	PCA	NO	P

SHELL

[00315-00454-00519]	[00315-00520-00454]	[00519-00454-00314]	[00520-00316-00455]	[00458-00457-00266]	[00457-00265-00005]
[00266-00457-00005]	[00456-00007-00264]	[00365-00007-00456]	[00520-00455-00510]	[00520-00510-00509]	[00364-00365-00459]
[00012-00317-00455]	[00458-00265-00457]	[00459-00265-00458]	[00459-00264-00265]	[00459-00456-00264]	[00459-00365-00456]
[00267-00458-00266]	[00363-00364-00460]	[00455-00317-00510]	[00012-00455-00316]	[00460-00458-00267]	[00460-00364-00459]
[00460-00459-00458]	[00268-00460-00267]	[00461-00462-00460]	[00520-00509-00454]	[00461-00268-00269]	[00454-00509-00314]
[00314-00509-00313]	[00510-00318-00508]	[00462-00363-00460]	[00462-00362-00363]	[00461-00460-00268]	[00361-00362-00462]
[00360-00361-00463]	[00510-00508-00509]	[00317-00318-00510]	[00270-00461-00269]	[00463-00462-00461]	[00463-00461-00270]
[00463-00361-00462]	[00313-00508-00312]	[00271-00463-00270]	[00359-00360-00465]	[00464-00465-00463]	[00464-00463-00271]
[00465-00360-00463]	[00318-00319-00508]	[00272-00464-00271]	[00358-00359-00465]	[00509-00508-00313]	[00466-00358-00465]
[00508-00319-00507]	[00357-00358-00466]	[00508-00507-00506]	[00273-00464-00272]	[00466-00465-00464]	[00466-00464-00273]
[00274-00466-00273]	[00312-00506-00311]	[00356-00357-00468]	[00319-00320-00507]	[00508-00506-00312]	[00467-00468-00466]
[00468-00357-00466]	[00467-00466-00274]	[00275-00467-00274]	[00276-00467-00275]	[00311-00506-00310]	[00469-00467-00276]
[00507-00321-00505]	[00355-00356-00468]	[00354-00355-00469]	[00507-00505-00506]	[00469-00468-00467]	[00469-00355-00468]
[00277-00469-00276]	[00320-00321-00507]	[00353-00354-00471]	[00310-00505-00309]	[00321-00322-00505]	[00470-00471-00469]
[00471-00354-00469]	[00470-00469-00277]	[00278-00470-00277]	[00352-00353-00472]	[00506-00505-00310]	[00505-00322-00504]
[00472-00470-00278]	[00472-00353-00471]	[00472-00471-00470]	[00279-00472-00278]	[00505-00504-00503]	[00309-00503-00308]
[00473-00474-00472]	[00322-00323-00504]	[00475-00473-00281]	[00505-00503-00309]	[00474-00352-00472]	[00474-00351-00352]
[00473-00472-00279]	[00473-00279-00280]	[00350-00351-00474]	[00281-00473-00280]	[00349-00350-00475]	[00504-00324-00502]
[00475-00474-00473]	[00504-00323-00324]	[00475-00350-00474]	[00282-00475-00281]	[00477-00475-00476]	[00503-00502-00307]
[00477-00348-00349]	[00503-00307-00308]	[00504-00502-00503]	[00307-00502-00306]	[00476-00475-00282]	[00476-00282-00283]
[00477-00349-00475]	[00478-00476-00284]	[00347-00348-00477]	[00346-00347-00478]	[00324-00325-00502]	[00284-00476-00283]
[00478-00477-00476]	[00478-00347-00477]	[00345-00346-00480]	[00502-00500-00306]	[00502-00501-00500]	[00306-00500-00305]
[00285-00478-00284]	[00479-00478-00285]	[00480-00478-00479]	[00480-00346-00478]	[00502-00325-00501]	[00286-00479-00285]
[00344-00345-00480]	[00481-00479-00287]	[00500-00304-00305]	[00343-00344-00481]	[00500-00499-00304]	[00287-00479-00286]
[00481-00480-00479]	[00481-00344-00480]	[00342-00343-00483]	[00501-00326-00327]	[00501-00327-00499]	[00325-00326-00501]
[00288-00481-00287]	[00482-00481-00288]	[00483-00481-00482]	[00483-00343-00481]	[00500-00501-00499]	[00289-00482-00288]
[00484-00483-00482]	[00290-00484-00289]	[00304-00499-00303]	[00484-00342-00483]	[00484-00341-00342]	[00484-00482-00289]
[00499-00328-00498]	[00327-00328-00499]	[00485-00486-00484]	[00499-00498-00497]	[00340-00341-00484]	[00303-00497-00302]
[00291-00484-00290]	[00485-00484-00291]	[00486-00340-00484]	[00339-00340-00486]	[00487-00339-00486]	[00499-00497-00303]
[00497-00496-00302]	[00292-00485-00291]	[00487-00486-00485]	[00487-00485-00292]	[00338-00339-00487]	[00293-00487-00292]
[00498-00329-00496]	[00497-00498-00496]	[00489-00487-00488]	[00328-00329-00498]	[00488-00293-00294]	[00329-00330-00496]
[00488-00487-00293]	[00489-00337-00338]	[00489-00338-00487]	[00490-00488-00295]	[00302-00496-00301]	[00336-00337-00489]
[00496-00330-00495]	[00295-00488-00294]	[00490-00489-00488]	[00335-00336-00490]	[00490-00336-00489]	[00334-00335-00492]
[00496-00495-00494]	[00301-00494-00300]	[00296-00490-00295]	[00491-00490-00296]	[00492-00490-00491]	[00492-00335-00490]
[00297-00491-00296]	[00330-00331-00495]	[00496-00494-00301]	[00493-00333-00492]	[00300-00494-00299]	[00333-00334-00492]
[00298-00491-00297]	[00494-00493-00299]	[00493-00492-00491]	[00493-00491-00298]	[00299-00493-00298]	[00495-00332-00493]
[00332-00333-00493]	[00494-00495-00493]	[00331-00332-00495]			

Parete P2-P3										
0,00	0,00	1,45	1,45	0,20	1,10	1,60	001	PCA	NO	P

SHELL

[00514-00246-00010]	[00368-00511-00008]	[00368-00369-00515]	[00516-00011-00515]	[00368-00515-00511]	[00369-00009-00512]
[00369-00512-00516]	[00369-00516-00515]	[00514-00011-00246]	[00513-00521-00372]	[00515-00011-00514]	[00371-00521-00513]
[00366-00514-00010]	[00512-00370-00516]	[00008-00511-00367]	[00515-00514-00366]	[00367-00515-00366]	[00009-00370-00512]
[00516-00371-00513]	[00516-00372-00011]	[00516-00513-00372]	[00511-00515-00367]	[00370-00371-00516]	

Piano Terra					**Parete P4-P5**					
Parete P4-P5										
0,00	0,00	0,66	0,66	0,20	24,70	16,30	001	PCA	NO	P

SHELL

[00517-00178-00373]	[00517-00373-00177]	[00178-00374-00373]	[00129-00376-00003]	[00375-00002-00228]	[00376-00375-00228]
[00376-00228-00003]	[00178-00518-00374]	[00373-00428-00177]	[00227-00002-00375]	[00226-00378-00377]	[00377-00376-00129]
[00130-00226-00377]	[00378-00375-00376]	[00378-00376-00377]	[00378-00227-00375]	[00374-00429-00428]	[00226-00227-00378]
[00225-00226-00379]	[00374-00179-00429]	[00130-00377-00129]	[00379-00226-00130]	[00373-00374-00428]	[00131-00379-00130]
[00381-00379-00380]	[00518-00179-00374]	[00380-00131-00132]	[00177-00428-00176]	[00133-00223-00380]	[00429-00180-00176]
[00380-00379-00131]	[00381-00225-00379]	[00381-00224-00225]	[00223-00224-00381]	[00179-00180-00429]	[00223-00381-00380]
[00222-00223-00382]	[00428-00429-00176]	[00133-00380-00132]	[00382-00223-00133]	[00176-00427-00175]	[00134-00222-00382]
[00221-00222-00384]	[00180-00181-00427]	[00134-00382-00133]	[00383-00384-00134]	[00176-00180-00427]	[00384-00222-00134]
[00135-00383-00134]	[00136-00383-00135]	[00427-00181-00426]	[00427-00426-00425]	[00181-00182-00426]	[00220-00221-00384]
[00219-00220-00385]	[00385-00384-00383]	[00385-00220-00384]	[00385-00383-00136]	[00137-00219-00385]	[00175-00425-00174]
[00218-00219-00387]	[00427-00425-00175]	[00137-00385-00136]	[00386-00387-00137]	[00174-00425-00173]	[00387-00219-00137]
[00426-00183-00173]	[00216-00217-00388]	[00426-00173-00425]	[00138-00386-00137]	[00182-00183-00426]	[00388-00386-00138]
[00388-00218-00387]	[00388-00387-00386]	[00388-00217-00218]	[00388-00138-00139]	[00140-00216-00388]	[00173-00424-00172]
[00215-00216-00390]	[00183-00184-00424]	[00140-00388-00139]	[00389-00390-00216]	[00389-00216-00140]	[00173-00183-00424]
[00141-00389-00140]	[00214-00215-00391]	[00172-00422-00171]	[00141-00390-00389]	[00141-00215-00390]	[00391-00215-00141]
[00172-00184-00422]	[00142-00391-00141]	[00213-00214-00391]	[00184-00423-00422]	[00143-00391-00142]	[00184-00185-00423]
[00212-00393-00392]	[00424-00184-00172]	[00392-00393-00391]	[00392-00391-00143]	[00393-00213-00391]	[00212-00213-00393]
[00144-00212-00392]	[00422-00421-00170]	[00211-00212-00394]	[00422-00423-00421]	[00144-00392-00143]	[00394-00212-00144]
[00423-00185-00186]	[00145-00394-00144]	[00423-00186-00421]	[00422-00170-00171]	[00396-00210-00211]	[00170-00421-00169]
[00209-00210-00396]	[00395-00145-00146]	[00395-00394-00145]	[00396-00394-00395]	[00396-00211-00394]	[00147-00209-00395]
[00186-00187-00421]	[00209-00396-00395]	[00208-00209-00397]	[00421-00187-00169]	[00147-00395-00146]	[00397-00209-00147]
[00148-00208-00397]	[00169-00419-00168]	[00207-00208-00399]	[00187-00420-00419]	[00148-00397-00147]	[00169-00187-00419]
[00399-00148-00398]	[00399-00208-00148]	[00149-00398-00148]	[00206-00207-00399]	[00419-00418-00168]	[00400-00398-00150]

Q_m Iniz.	Q_m Fin.	H_m Iniz.	H_m Fin.	Sp	L_m	A_m	Mtrl	AA	Clc Fnd	Stz
[m]	[m]	[m]	[m]	[cm]	[m]	[m²]				
[00420-00188-00418]		[00150-00398-00149]		[00205-00206-00400]		[00419-00420-00418]		[00400-00399-00398]	[00400-00206-00399]	
[00151-00205-00400]		[00187-00188-00420]		[00204-00205-00402]		[00188-00189-00418]		[00151-00400-00150]	[00401-00402-00151]	
[00168-00418-00167]		[00402-00205-00151]		[00152-00204-00402]		[00203-00204-00403]		[00167-00418-00166]	[00152-00401-00151]	
[00152-00402-00401]		[00403-00204-00152]		[00189-00190-00418]		[00153-00403-00152]		[00418-00190-00166]	[00166-00417-00416]	
[00404-00202-00154]		[00166-00416-00165]		[00202-00203-00403]		[00166-00190-00417]		[00154-00202-00403]	[00154-00403-00153]	
[00201-00405-00404]		[00405-00202-00404]		[00155-00201-00404]		[00417-00191-00416]		[00201-00202-00405]	[00190-00191-00417]	
[00155-00404-00154]		[00406-00201-00155]		[00200-00201-00406]		[00156-00406-00155]		[00165-00415-00164]	[00165-00191-00415]	
[00408-00406-00407]		[00191-00192-00415]		[00407-00156-00157]		[00416-00191-00165]		[00407-00406-00156]	[00408-00199-00200]	
[00408-00200-00406]		[00158-00198-00407]		[00415-00163-00164]		[00198-00199-00408]		[00198-00408-00407]	[00415-00414-00413]	
[00158-00407-00157]		[00409-00198-00158]		[00197-00198-00409]		[00159-00197-00409]		[00415-00413-00163]	[00415-00193-00414]	
[00159-00409-00158]		[00196-00197-00411]		[00411-00159-00410]		[00411-00197-00159]		[00160-00410-00159]	[00415-00192-00193]	
[00163-00413-00162]		[00412-00410-00161]		[00414-00194-00162]		[00161-00410-00160]		[00195-00196-00411]	[00193-00194-00414]	
[00412-00411-00410]		[00412-00195-00411]		[00162-00194-00412]		[00413-00414-00162]		[00194-00195-00412]	[00162-00412-00161]	
Piano Terra					**Parete P1-P4**					
Parete P1-P4										
0,00	0,00	1,45	1,45	0,20	4,30	6,24	001	PCA	NO	P
					SHELL					
[00228-00442-00003]		[00228-00002-00442]		[00003-00442-00254]		[00002-00453-00452]		[00446-00445-00247]	[00445-00265-00005]	
[00247-00445-00005]		[00444-00007-00264]		[00263-00007-00444]		[00002-00452-00442]		[00002-00255-00443]	[00262-00263-00447]	
[00002-00443-00453]		[00446-00265-00445]		[00447-00265-00446]		[00447-00264-00265]		[00447-00444-00264]	[00447-00263-00444]	
[00248-00446-00247]		[00448-00447-00446]		[00006-00256-00443]		[00249-00448-00248]		[00006-00443-00255]	[00448-00262-00447]	
[00448-00261-00262]		[00448-00446-00248]		[00443-00256-00453]		[00260-00261-00448]		[00449-00448-00250]	[00442-00452-00254]	
[00254-00452-00253]		[00453-00257-00451]		[00250-00448-00249]		[00259-00260-00450]		[00450-00448-00449]	[00450-00260-00448]	
[00251-00449-00250]		[00453-00451-00452]		[00256-00257-00453]		[00451-00258-00259]		[00253-00451-00252]	[00257-00258-00451]	
[00451-00450-00449]		[00451-00449-00251]		[00451-00251-00252]		[00451-00259-00450]		[00452-00451-00253]		
Piano Terra					**Parete P2-P5**					
Parete P2-P5										
0,00	0,00	0,66	0,66	0,20	4,30	2,84	001	PCA	NO	P
					SHELL					
[00237-00430-00001]		[00237-00004-00431]		[00237-00431-00430]		[00229-00433-00010]		[00432-00011-00246]	[00433-00432-00246]	
[00433-00246-00010]		[00001-00430-00236]		[00431-00238-00441]		[00245-00011-00432]		[00230-00434-00229]	[00435-00432-00433]	
[00435-00245-00432]		[00434-00435-00433]		[00434-00433-00229]		[00244-00245-00435]		[00431-00441-00430]	[00436-00243-00244]	
[00430-00440-00236]		[00230-00435-00434]		[00230-00244-00435]		[00231-00436-00230]		[00430-00441-00440]	[00436-00244-00230]	
[00236-00440-00235]		[00242-00243-00436]		[00437-00242-00232]		[00004-00238-00431]		[00441-00239-00235]	[00441-00235-00440]	
[00232-00242-00436]		[00232-00436-00231]		[00241-00242-00438]		[00438-00242-00437]		[00233-00241-00438]	[00239-00240-00439]	
[00239-00439-00235]		[00233-00437-00232]		[00233-00438-00437]		[00439-00233-00234]		[00238-00239-00441]	[00235-00439-00234]	
[00439-00241-00233]		[00439-00240-00241]								

LEGENDA:

Q_m Quota dell'elemento nel punto iniziale e finale, valutata, rispetto al piano di appartenenza, negli estremi inferiori della parete.
H_m Altezza dell'elemento nel punto iniziale e finale, valutata rispetto alla base inferiore.
Sp Spessore dell'elemento.
L_m Lunghezza dell'elemento.
A_m Area dell'elemento.
Mtrl Identificativo del materiale.
AA Identificativo dell'aggressività dell'ambiente: [PCA] = "Ordinario"; [MDA] = "Aggressivo"; [MLA] = "Molto aggressivo".
Clc Fnd [Si] = elemento progettato attraverso una modalità di rispetto della Gerarchia delle Resistenze per le Fondazioni. [No] = elemento progettato con le sollecitazioni ottenute dall'analisi (senza nessuna modalità di rispetto della Gerarchia delle Resistenze per le Fondazioni).
Stz Tipo di situazione: [F] = di Fatto (Esistente); [P] = di Progetto (Nuovo).
Shell Shell in cui risulta suddiviso l'elemento.

CARICHI SUI NODI (PER CONDIZIONI DI CARICO NON SISMICHE)

Carichi sui nodi (per condizioni di carico non sismiche)

TC	C	CC	SR	F_X	F_Y	F_Z	M_X	M_Y	M_Z
				[N]	[N]	[N]	[N·m]	[N·m]	[N·m]

LEGENDA:

TC Descrizione del tipo di carico: [L] = Lineare - [C] = Concentrato - [S] = Superficiale - [T] = Termico.
C Descrizione del carico:
CC Identificativo della tipologia di carico nella relativa tabella.
SR Identificativo del sistema di riferimento considerato: [G] = Sistema di riferimento Globale X, Y, Z - [L] = Sistema di riferimento Locale 1, 2, 3.
F_X, F_Y, F_Z Componenti del vettore Forza riferita agli assi del sistema di riferimento indicato nella colonna "S.R".
M_X, M_Y, M_Z Momenti relativi agli assi del sistema di riferimento.

CARICHI SUI NODI IN FONDAZIONE (Fondazione)

Carichi sui nodi in fondazione

C	CC	F_X	F_Y	F_Z	M_X	M_Y	M_Z
		[N]	[N]	[N]	[N·m]	[N·m]	[N·m]
Nodo 00013							
CR001	-	287	300	2 556	-120	82	14
CR002	-	58	-329	2 768	139	14	-6
CR003	-	287	300	2 556	-120	82	14
CR004	-	58	-329	2 768	139	14	-6
CR005	-	58	-329	2 768	139	14	-6
CR006	-	287	300	2 556	-120	82	14
CR007	-	58	-329	2 768	139	14	-6
CR008	-	287	300	2 556	-120	82	14
CR009	-	516	263	2 432	-109	142	14
CR010	-	287	-366	2 644	150	74	-6
CR011	-	516	263	2 432	-109	142	14
CR012	-	287	-366	2 644	150	74	-6
CR013	-	287	-366	2 644	150	74	-6

C	CC	F_X	F_Y	F_Z	M_X	M_Y	M_Z
		[N]	[N]	[N]	[N·m]	[N·m]	[N·m]
CR014	-	516	263	2 432	-109	142	14
CR015	-	287	-366	2 644	150	74	-6
CR016	-	516	263	2 432	-109	142	14
CR017	-	287	300	2 556	-120	82	14
CR018	-	58	-329	2 768	139	14	-6
CR019	-	287	300	2 556	-120	82	14
CR020	-	58	-329	2 768	139	14	-6
CR021	-	58	-329	2 768	139	14	-6
CR022	-	287	300	2 556	-120	82	14
CR023	-	58	-329	2 768	139	14	-6
CR024	-	287	300	2 556	-120	82	14
CR025	-	516	263	2 432	-109	142	14
CR026	-	287	-366	2 644	150	74	-6
CR027	-	516	263	2 432	-109	142	14
CR028	-	287	-366	2 644	150	74	-6
CR029	-	287	-366	2 644	150	74	-6
CR030	-	516	263	2 432	-109	142	14
CR031	-	287	-366	2 644	150	74	-6
CR032	-	516	263	2 432	-109	142	14
CR033	-	635	1 022	2 267	-421	185	36
CR034	-	703	1 011	2 229	-418	202	36
CR035	-	635	1 022	2 267	-421	185	36
CR036	-	703	1 011	2 229	-418	202	36
CR037	-	703	1 011	2 229	-418	202	36
CR038	-	635	1 022	2 267	-421	185	36
CR039	-	703	1 011	2 229	-418	202	36
CR040	-	635	1 022	2 267	-421	185	36
CR041	-	-129	-1 077	2 971	448	-46	-28
CR042	-	-61	-1 088	2 933	451	-29	-28
CR043	-	-129	-1 077	2 971	448	-46	-28
CR044	-	-61	-1 088	2 933	451	-29	-28
CR045	-	-61	-1 088	2 933	451	-29	-28
CR046	-	-129	-1 077	2 971	448	-46	-28
CR047	-	-61	-1 088	2 933	451	-29	-28
CR048	-	-129	-1 077	2 971	448	-46	-28
CR049	-	635	1 022	2 267	-421	185	36
CR050	-	703	1 011	2 229	-418	202	36
CR051	-	635	1 022	2 267	-421	185	36
CR052	-	703	1 011	2 229	-418	202	36
CR053	-	703	1 011	2 229	-418	202	36
CR054	-	635	1 022	2 267	-421	185	36
CR055	-	703	1 011	2 229	-418	202	36
CR056	-	635	1 022	2 267	-421	185	36
CR057	-	-129	-1 077	2 971	448	-46	-28
CR058	-	-61	-1 088	2 933	451	-29	-28
CR059	-	-129	-1 077	2 971	448	-46	-28
CR060	-	-61	-1 088	2 933	451	-29	-28
CR061	-	-61	-1 088	2 933	451	-29	-28
CR062	-	-129	-1 077	2 971	448	-46	-28
CR063	-	-61	-1 088	2 933	451	-29	-28
CR064	-	-129	-1 077	2 971	448	-46	-28
Nodo 00014							
CR001	-	106	116	2 441	-70	32	10
CR002	-	-38	-117	2 689	64	-3	-10
CR003	-	106	116	2 441	-70	32	10
CR004	-	-38	-117	2 689	64	-3	-10
CR005	-	-38	-117	2 689	64	-3	-10
CR006	-	106	116	2 441	-70	32	10
CR007	-	-38	-117	2 689	64	-3	-10
CR008	-	106	116	2 441	-70	32	10
CR009	-	216	105	2 267	-64	63	10
CR010	-	72	-128	2 515	70	28	-10
CR011	-	216	105	2 267	-64	63	10
CR012	-	72	-128	2 515	70	28	-10
CR013	-	72	-128	2 515	70	28	-10
CR014	-	216	105	2 267	-64	63	10
CR015	-	72	-128	2 515	70	28	-10
CR016	-	216	105	2 267	-64	63	10
CR017	-	106	116	2 441	-70	32	10
CR018	-	-38	-117	2 689	64	-3	-10
CR019	-	106	116	2 441	-70	32	10
CR020	-	-38	-117	2 689	64	-3	-10
CR021	-	-38	-117	2 689	64	-3	-10
CR022	-	106	116	2 441	-70	32	10
CR023	-	-38	-117	2 689	64	-3	-10
CR024	-	106	116	2 441	-70	32	10
CR025	-	216	105	2 267	-64	63	10
CR026	-	72	-128	2 515	70	28	-10
CR027	-	216	105	2 267	-64	63	10
CR028	-	72	-128	2 515	70	28	-10
CR029	-	72	-128	2 515	70	28	-10
CR030	-	216	105	2 267	-64	63	10
CR031	-	72	-128	2 515	70	28	-10
CR032	-	216	105	2 267	-64	63	10
CR033	-	310	382	2 089	-227	86	35
CR034	-	343	380	2 037	-224	95	35

C	CC	F_X	F_Y	F_Z	M_X	M_Y	M_Z
		[N]	[N]	[N]	[N·m]	[N·m]	[N·m]
CR035	-	310	382	2 089	-227	86	35
CR036	-	343	380	2 037	-224	95	35
CR037	-	343	380	2 037	-224	95	35
CR038	-	310	382	2 089	-227	86	35
CR039	-	343	380	2 037	-224	95	35
CR040	-	310	382	2 089	-227	86	35
CR041	-	-165	-392	2 919	224	-35	-35
CR042	-	-132	-394	2 867	227	-26	-35
CR043	-	-165	-392	2 919	224	-35	-35
CR044	-	-132	-394	2 867	227	-26	-35
CR045	-	-132	-394	2 867	227	-26	-35
CR046	-	-165	-392	2 919	224	-35	-35
CR047	-	-132	-394	2 867	227	-26	-35
CR048	-	-165	-392	2 919	224	-35	-35
CR049	-	310	382	2 089	-227	86	35
CR050	-	343	380	2 037	-224	95	35
CR051	-	310	382	2 089	-227	86	35
CR052	-	343	380	2 037	-224	95	35
CR053	-	343	380	2 037	-224	95	35
CR054	-	310	382	2 089	-227	86	35
CR055	-	343	380	2 037	-224	95	35
CR056	-	310	382	2 089	-227	86	35
CR057	-	-165	-392	2 919	224	-35	-35
CR058	-	-132	-394	2 867	227	-26	-35
CR059	-	-165	-392	2 919	224	-35	-35
CR060	-	-132	-394	2 867	227	-26	-35
CR061	-	-132	-394	2 867	227	-26	-35
CR062	-	-165	-392	2 919	224	-35	-35
CR063	-	-132	-394	2 867	227	-26	-35
CR064	-	-165	-392	2 919	224	-35	-35
Nodo 00015							
CR001	-	244	-553	2 792	117	90	41
CR002	-	-233	1 328	4 108	-336	-113	85
CR003	-	244	-553	2 792	117	90	41
CR004	-	-233	1 328	4 108	-336	-113	85
CR005	-	-233	1 328	4 108	-336	-113	85
CR006	-	244	-553	2 792	117	90	41
CR007	-	-233	1 328	4 108	-336	-113	85
CR008	-	244	-553	2 792	117	90	41
CR009	-	209	-1 010	2 792	238	97	-101
CR010	-	-268	871	4 108	-215	-106	-57
CR011	-	209	-1 010	2 792	238	97	-101
CR012	-	-268	871	4 108	-215	-106	-57
CR013	-	-268	871	4 108	-215	-106	-57
CR014	-	209	-1 010	2 792	238	97	-101
CR015	-	-268	871	4 108	-215	-106	-57
CR016	-	209	-1 010	2 792	238	97	-101
CR017	-	244	-553	2 792	117	90	41
CR018	-	-233	1 328	4 108	-336	-113	85
CR019	-	244	-553	2 792	117	90	41
CR020	-	-233	1 328	4 108	-336	-113	85
CR021	-	-233	1 328	4 108	-336	-113	85
CR022	-	244	-553	2 792	117	90	41
CR023	-	-233	1 328	4 108	-336	-113	85
CR024	-	244	-553	2 792	117	90	41
CR025	-	209	-1 010	2 792	238	97	-101
CR026	-	-268	871	4 108	-215	-106	-57
CR027	-	209	-1 010	2 792	238	97	-101
CR028	-	-268	871	4 108	-215	-106	-57
CR029	-	-268	871	4 108	-215	-106	-57
CR030	-	209	-1 010	2 792	238	97	-101
CR031	-	-268	871	4 108	-215	-106	-57
CR032	-	209	-1 010	2 792	238	97	-101
CR033	-	789	-2 909	1 255	690	330	-62
CR034	-	778	-3 045	1 255	725	332	-104
CR035	-	789	-2 909	1 255	690	330	-62
CR036	-	778	-3 045	1 255	725	332	-104
CR037	-	778	-3 045	1 255	725	332	-104
CR038	-	789	-2 909	1 255	690	330	-62
CR039	-	778	-3 045	1 255	725	332	-104
CR040	-	789	-2 909	1 255	690	330	-62
CR041	-	-802	3 363	5 645	-823	-348	88
CR042	-	-813	3 227	5 645	-788	-346	46
CR043	-	-802	3 363	5 645	-823	-348	88
CR044	-	-813	3 227	5 645	-788	-346	46
CR045	-	-813	3 227	5 645	-788	-346	46
CR046	-	-802	3 363	5 645	-823	-348	88
CR047	-	-813	3 227	5 645	-788	-346	46
CR048	-	-802	3 363	5 645	-823	-348	88
CR049	-	789	-2 909	1 255	690	330	-62
CR050	-	778	-3 045	1 255	725	332	-104
CR051	-	789	-2 909	1 255	690	330	-62
CR052	-	778	-3 045	1 255	725	332	-104
CR053	-	778	-3 045	1 255	725	332	-104
CR054	-	789	-2 909	1 255	690	330	-62
CR055	-	778	-3 045	1 255	725	332	-104

C	CC	F_X	F_Y	F_Z	M_X	M_Y	M_Z
		[N]	[N]	[N]	[N·m]	[N·m]	[N·m]
CR056	-	789	-2 909	1 255	690	330	-62
CR057	-	-802	3 363	5 645	-823	-348	88
CR058	-	-813	3 227	5 645	-788	-346	46
CR059	-	-802	3 363	5 645	-823	-348	88
CR060	-	-813	3 227	5 645	-788	-346	46
CR061	-	-813	3 227	5 645	-788	-346	46
CR062	-	-802	3 363	5 645	-823	-348	88
CR063	-	-813	3 227	5 645	-788	-346	46
CR064	-	-802	3 363	5 645	-823	-348	88
Nodo 00016							
CR001	-	-9	-265	3 152	79	-5	72
CR002	-	-273	965	3 556	-333	-144	86
CR003	-	-9	-265	3 152	79	-5	72
CR004	-	-273	965	3 556	-333	-144	86
CR005	-	-273	965	3 556	-333	-144	86
CR006	-	-9	-265	3 152	79	-5	72
CR007	-	-273	965	3 556	-333	-144	86
CR008	-	-9	-265	3 152	79	-5	72
CR009	-	273	-533	3 354	167	138	-110
CR010	-	9	697	3 758	-245	-1	-96
CR011	-	273	-533	3 354	167	138	-110
CR012	-	9	697	3 758	-245	-1	-96
CR013	-	9	697	3 758	-245	-1	-96
CR014	-	273	-533	3 354	167	138	-110
CR015	-	9	697	3 758	-245	-1	-96
CR016	-	273	-533	3 354	167	138	-110
CR017	-	-9	-265	3 152	79	-5	72
CR018	-	-273	965	3 556	-333	-144	86
CR019	-	-9	-265	3 152	79	-5	72
CR020	-	-273	965	3 556	-333	-144	86
CR021	-	-273	965	3 556	-333	-144	86
CR022	-	-9	-265	3 152	79	-5	72
CR023	-	-273	965	3 556	-333	-144	86
CR024	-	-9	-265	3 152	79	-5	72
CR025	-	273	-533	3 354	167	138	-110
CR026	-	9	697	3 758	-245	-1	-96
CR027	-	273	-533	3 354	167	138	-110
CR028	-	9	697	3 758	-245	-1	-96
CR029	-	9	697	3 758	-245	-1	-96
CR030	-	273	-533	3 354	167	138	-110
CR031	-	9	697	3 758	-245	-1	-96
CR032	-	273	-533	3 354	167	138	-110
CR033	-	399	-1 792	2 753	590	208	-9
CR034	-	483	-1 873	2 813	617	250	-63
CR035	-	399	-1 792	2 753	590	208	-9
CR036	-	483	-1 873	2 813	617	250	-63
CR037	-	483	-1 873	2 813	617	250	-63
CR038	-	399	-1 792	2 753	590	208	-9
CR039	-	483	-1 873	2 813	617	250	-63
CR040	-	399	-1 792	2 753	590	208	-9
CR041	-	-483	2 305	4 097	-783	-256	39
CR042	-	-399	2 224	4 157	-756	-214	-15
CR043	-	-483	2 305	4 097	-783	-256	39
CR044	-	-399	2 224	4 157	-756	-214	-15
CR045	-	-399	2 224	4 157	-756	-214	-15
CR046	-	-483	2 305	4 097	-783	-256	39
CR047	-	-399	2 224	4 157	-756	-214	-15
CR048	-	-483	2 305	4 097	-783	-256	39
CR049	-	399	-1 792	2 753	590	208	-9
CR050	-	483	-1 873	2 813	617	250	-63
CR051	-	399	-1 792	2 753	590	208	-9
CR052	-	483	-1 873	2 813	617	250	-63
CR053	-	483	-1 873	2 813	617	250	-63
CR054	-	399	-1 792	2 753	590	208	-9
CR055	-	483	-1 873	2 813	617	250	-63
CR056	-	399	-1 792	2 753	590	208	-9
CR057	-	-483	2 305	4 097	-783	-256	39
CR058	-	-399	2 224	4 157	-756	-214	-15
CR059	-	-483	2 305	4 097	-783	-256	39
CR060	-	-399	2 224	4 157	-756	-214	-15
CR061	-	-399	2 224	4 157	-756	-214	-15
CR062	-	-483	2 305	4 097	-783	-256	39
CR063	-	-399	2 224	4 157	-756	-214	-15
CR064	-	-483	2 305	4 097	-783	-256	39
Nodo 00017							
CR001	-	-49	-144	3 106	45	-72	33
CR002	-	-98	885	3 216	-279	-138	45
CR003	-	-49	-144	3 106	45	-72	33
CR004	-	-98	885	3 216	-279	-138	45
CR005	-	-98	885	3 216	-279	-138	45
CR006	-	-49	-144	3 106	45	-72	33
CR007	-	-98	885	3 216	-279	-138	45
CR008	-	-49	-144	3 106	45	-72	33
CR009	-	96	-285	3 246	89	134	-67
CR010	-	47	744	3 356	-235	68	-55
CR011	-	96	-285	3 246	89	134	-67

C	CC	F_X	F_Y	F_Z	M_X	M_Y	M_Z
		[N]	[N]	[N]	[N·m]	[N·m]	[N·m]
CR012	-	47	744	3 356	-235	68	-55
CR013	-	47	744	3 356	-235	68	-55
CR014	-	96	-285	3 246	89	134	-67
CR015	-	47	744	3 356	-235	68	-55
CR016	-	96	-285	3 246	89	134	-67
CR017	-	-49	-144	3 106	45	-72	33
CR018	-	-98	885	3 216	-279	-138	45
CR019	-	-49	-144	3 106	45	-72	33
CR020	-	-98	885	3 216	-279	-138	45
CR021	-	-98	885	3 216	-279	-138	45
CR022	-	-49	-144	3 106	45	-72	33
CR023	-	-98	885	3 216	-279	-138	45
CR024	-	-49	-144	3 106	45	-72	33
CR025	-	96	-285	3 246	89	134	-67
CR026	-	47	744	3 356	-235	68	-55
CR027	-	96	-285	3 246	89	134	-67
CR028	-	47	744	3 356	-235	68	-55
CR029	-	47	744	3 356	-235	68	-55
CR030	-	96	-285	3 246	89	134	-67
CR031	-	47	744	3 356	-235	68	-55
CR032	-	96	-285	3 246	89	134	-67
CR033	-	58	-1 396	3 025	436	77	-15
CR034	-	102	-1 438	3 067	450	139	-45
CR035	-	58	-1 396	3 025	436	77	-15
CR036	-	102	-1 438	3 067	450	139	-45
CR037	-	102	-1 438	3 067	450	139	-45
CR038	-	58	-1 396	3 025	436	77	-15
CR039	-	102	-1 438	3 067	450	139	-45
CR040	-	58	-1 396	3 025	436	77	-15
CR041	-	-104	2 038	3 395	-640	-143	23
CR042	-	-60	1 996	3 437	-626	-81	-7
CR043	-	-104	2 038	3 395	-640	-143	23
CR044	-	-60	1 996	3 437	-626	-81	-7
CR045	-	-60	1 996	3 437	-626	-81	-7
CR046	-	-104	2 038	3 395	-640	-143	23
CR047	-	-60	1 996	3 437	-626	-81	-7
CR048	-	-104	2 038	3 395	-640	-143	23
CR049	-	58	-1 396	3 025	436	77	-15
CR050	-	102	-1 438	3 067	450	139	-45
CR051	-	58	-1 396	3 025	436	77	-15
CR052	-	102	-1 438	3 067	450	139	-45
CR053	-	102	-1 438	3 067	450	139	-45
CR054	-	58	-1 396	3 025	436	77	-15
CR055	-	102	-1 438	3 067	450	139	-45
CR056	-	58	-1 396	3 025	436	77	-15
CR057	-	-104	2 038	3 395	-640	-143	23
CR058	-	-60	1 996	3 437	-626	-81	-7
CR059	-	-104	2 038	3 395	-640	-143	23
CR060	-	-60	1 996	3 437	-626	-81	-7
CR061	-	-60	1 996	3 437	-626	-81	-7
CR062	-	-104	2 038	3 395	-640	-143	23
CR063	-	-60	1 996	3 437	-626	-81	-7
CR064	-	-104	2 038	3 395	-640	-143	23
Nodo 00018							
CR001	-	-163	-129	3 230	47	-123	23
CR002	-	-205	707	3 300	-219	-167	13
CR003	-	-163	-129	3 230	47	-123	23
CR004	-	-205	707	3 300	-219	-167	13
CR005	-	-205	707	3 300	-219	-167	13
CR006	-	-163	-129	3 230	47	-123	23
CR007	-	-205	707	3 300	-219	-167	13
CR008	-	-163	-129	3 230	47	-123	23
CR009	-	195	-149	3 378	53	167	-37
CR010	-	153	687	3 448	-213	123	-47
CR011	-	195	-149	3 378	53	167	-37
CR012	-	153	687	3 448	-213	123	-47
CR013	-	153	687	3 448	-213	123	-47
CR014	-	195	-149	3 378	53	167	-37
CR015	-	153	687	3 448	-213	123	-47
CR016	-	195	-149	3 378	53	167	-37
CR017	-	-163	-129	3 230	47	-123	23
CR018	-	-205	707	3 300	-219	-167	13
CR019	-	-163	-129	3 230	47	-123	23
CR020	-	-205	707	3 300	-219	-167	13
CR021	-	-205	707	3 300	-219	-167	13
CR022	-	-163	-129	3 230	47	-123	23
CR023	-	-205	707	3 300	-219	-167	13
CR024	-	-163	-129	3 230	47	-123	23
CR025	-	195	-149	3 378	53	167	-37
CR026	-	153	687	3 448	-213	123	-47
CR027	-	195	-149	3 378	53	167	-37
CR028	-	153	687	3 448	-213	123	-47
CR029	-	153	687	3 448	-213	123	-47
CR030	-	195	-149	3 378	53	167	-37
CR031	-	153	687	3 448	-213	123	-47
CR032	-	195	-149	3 378	53	167	-37

C	CC	F_X	F_Y	F_Z	M_X	M_Y	M_Z
		[N]	[N]	[N]	[N·m]	[N·m]	[N·m]
CR033	-	10	-1 113	3 200	358	29	14
CR034	-	118	-1 119	3 244	360	117	-4
CR035	-	10	-1 113	3 200	358	29	14
CR036	-	118	-1 119	3 244	360	117	-4
CR037	-	118	-1 119	3 244	360	117	-4
CR038	-	10	-1 113	3 200	358	29	14
CR039	-	118	-1 119	3 244	360	117	-4
CR040	-	10	-1 113	3 200	358	29	14
CR041	-	-128	1 677	3 434	-526	-117	-20
CR042	-	-20	1 671	3 478	-524	-29	-38
CR043	-	-128	1 677	3 434	-526	-117	-20
CR044	-	-20	1 671	3 478	-524	-29	-38
CR045	-	-20	1 671	3 478	-524	-29	-38
CR046	-	-128	1 677	3 434	-526	-117	-20
CR047	-	-20	1 671	3 478	-524	-29	-38
CR048	-	-128	1 677	3 434	-526	-117	-20
CR049	-	10	-1 113	3 200	358	29	14
CR050	-	118	-1 119	3 244	360	117	-4
CR051	-	10	-1 113	3 200	358	29	14
CR052	-	118	-1 119	3 244	360	117	-4
CR053	-	118	-1 119	3 244	360	117	-4
CR054	-	10	-1 113	3 200	358	29	14
CR055	-	118	-1 119	3 244	360	117	-4
CR056	-	10	-1 113	3 200	358	29	14
CR057	-	-128	1 677	3 434	-526	-117	-20
CR058	-	-20	1 671	3 478	-524	-29	-38
CR059	-	-128	1 677	3 434	-526	-117	-20
CR060	-	-20	1 671	3 478	-524	-29	-38
CR061	-	-20	1 671	3 478	-524	-29	-38
CR062	-	-128	1 677	3 434	-526	-117	-20
CR063	-	-20	1 671	3 478	-524	-29	-38
CR064	-	-128	1 677	3 434	-526	-117	-20
Nodo 00019							
CR001	-	-186	-338	3 245	98	-142	-14
CR002	-	-182	426	3 045	-153	-164	-34
CR003	-	-186	-338	3 245	98	-142	-14
CR004	-	-182	426	3 045	-153	-164	-34
CR005	-	-182	426	3 045	-153	-164	-34
CR006	-	-186	-338	3 245	98	-142	-14
CR007	-	-182	426	3 045	-153	-164	-34
CR008	-	-186	-338	3 245	98	-142	-14
CR009	-	188	-274	3 379	79	164	10
CR010	-	192	490	3 179	-172	142	-10
CR011	-	188	-274	3 379	79	164	10
CR012	-	192	490	3 179	-172	142	-10
CR013	-	192	490	3 179	-172	142	-10
CR014	-	188	-274	3 379	79	164	10
CR015	-	192	490	3 179	-172	142	-10
CR016	-	188	-274	3 379	79	164	10
CR017	-	-186	-338	3 245	98	-142	-14
CR018	-	-182	426	3 045	-153	-164	-34
CR019	-	-186	-338	3 245	98	-142	-14
CR020	-	-182	426	3 045	-153	-164	-34
CR021	-	-182	426	3 045	-153	-164	-34
CR022	-	-186	-338	3 245	98	-142	-14
CR023	-	-182	426	3 045	-153	-164	-34
CR024	-	-186	-338	3 245	98	-142	-14
CR025	-	188	-274	3 379	79	164	10
CR026	-	192	490	3 179	-172	142	-10
CR027	-	188	-274	3 379	79	164	10
CR028	-	192	490	3 179	-172	142	-10
CR029	-	192	490	3 179	-172	142	-10
CR030	-	188	-274	3 379	79	164	10
CR031	-	192	490	3 179	-172	142	-10
CR032	-	188	-274	3 379	79	164	10
CR033	-	-60	-1 208	3 526	385	-11	18
CR034	-	53	-1 188	3 566	379	81	26
CR035	-	-60	-1 208	3 526	385	-11	18
CR036	-	53	-1 188	3 566	379	81	26
CR037	-	53	-1 188	3 566	379	81	26
CR038	-	-60	-1 208	3 526	385	-11	18
CR039	-	53	-1 188	3 566	379	81	26
CR040	-	-60	-1 208	3 526	385	-11	18
CR041	-	-47	1 340	2 858	-453	-81	-50
CR042	-	66	1 360	2 898	-459	11	-42
CR043	-	-47	1 340	2 858	-453	-81	-50
CR044	-	66	1 360	2 898	-459	11	-42
CR045	-	66	1 360	2 898	-459	11	-42
CR046	-	-47	1 340	2 858	-453	-81	-50
CR047	-	66	1 360	2 898	-459	11	-42
CR048	-	-47	1 340	2 858	-453	-81	-50
CR049	-	-60	-1 208	3 526	385	-11	18
CR050	-	53	-1 188	3 566	379	81	26
CR051	-	-60	-1 208	3 526	385	-11	18
CR052	-	53	-1 188	3 566	379	81	26
CR053	-	53	-1 188	3 566	379	81	26

C	CC	F_X	F_Y	F_Z	M_X	M_Y	M_Z
		[N]	[N]	[N]	[N·m]	[N·m]	[N·m]
CR054	-	-60	-1 208	3 526	385	-11	18
CR055	-	53	-1 188	3 566	379	81	26
CR056	-	-60	-1 208	3 526	385	-11	18
CR057	-	-47	1 340	2 858	-453	-81	-50
CR058	-	66	1 360	2 898	-459	11	-42
CR059	-	-47	1 340	2 858	-453	-81	-50
CR060	-	66	1 360	2 898	-459	11	-42
CR061	-	66	1 360	2 898	-459	11	-42
CR062	-	-47	1 340	2 858	-453	-81	-50
CR063	-	66	1 360	2 898	-459	11	-42
CR064	-	-47	1 340	2 858	-453	-81	-50
Nodo 00020							
CR001	-	-74	-489	3 006	154	-126	-47
CR002	-	-67	276	2 854	-90	-134	-67
CR003	-	-74	-489	3 006	154	-126	-47
CR004	-	-67	276	2 854	-90	-134	-67
CR005	-	-67	276	2 854	-90	-134	-67
CR006	-	-74	-489	3 006	154	-126	-47
CR007	-	-67	276	2 854	-90	-134	-67
CR008	-	-74	-489	3 006	154	-126	-47
CR009	-	65	-282	3 122	92	138	45
CR010	-	72	483	2 970	-152	130	25
CR011	-	65	-282	3 122	92	138	45
CR012	-	72	483	2 970	-152	130	25
CR013	-	72	483	2 970	-152	130	25
CR014	-	65	-282	3 122	92	138	45
CR015	-	72	483	2 970	-152	130	25
CR016	-	65	-282	3 122	92	138	45
CR017	-	-74	-489	3 006	154	-126	-47
CR018	-	-67	276	2 854	-90	-134	-67
CR019	-	-74	-489	3 006	154	-126	-47
CR020	-	-67	276	2 854	-90	-134	-67
CR021	-	-67	276	2 854	-90	-134	-67
CR022	-	-74	-489	3 006	154	-126	-47
CR023	-	-67	276	2 854	-90	-134	-67
CR024	-	-74	-489	3 006	154	-126	-47
CR025	-	65	-282	3 122	92	138	45
CR026	-	72	483	2 970	-152	130	25
CR027	-	65	-282	3 122	92	138	45
CR028	-	72	483	2 970	-152	130	25
CR029	-	72	483	2 970	-152	130	25
CR030	-	65	-282	3 122	92	138	45
CR031	-	72	483	2 970	-152	130	25
CR032	-	65	-282	3 122	92	138	45
CR033	-	-33	-1 311	3 225	417	-23	7
CR034	-	9	-1 249	3 259	399	56	35
CR035	-	-33	-1 311	3 225	417	-23	7
CR036	-	9	-1 249	3 259	399	56	35
CR037	-	9	-1 249	3 259	399	56	35
CR038	-	-33	-1 311	3 225	417	-23	7
CR039	-	9	-1 249	3 259	399	56	35
CR040	-	-33	-1 311	3 225	417	-23	7
CR041	-	-11	1 243	2 717	-397	-52	-57
CR042	-	31	1 305	2 751	-415	27	-29
CR043	-	-11	1 243	2 717	-397	-52	-57
CR044	-	31	1 305	2 751	-415	27	-29
CR045	-	31	1 305	2 751	-415	27	-29
CR046	-	-11	1 243	2 717	-397	-52	-57
CR047	-	31	1 305	2 751	-415	27	-29
CR048	-	-11	1 243	2 717	-397	-52	-57
CR049	-	-33	-1 311	3 225	417	-23	7
CR050	-	9	-1 249	3 259	399	56	35
CR051	-	-33	-1 311	3 225	417	-23	7
CR052	-	9	-1 249	3 259	399	56	35
CR053	-	9	-1 249	3 259	399	56	35
CR054	-	-33	-1 311	3 225	417	-23	7
CR055	-	9	-1 249	3 259	399	56	35
CR056	-	-33	-1 311	3 225	417	-23	7
CR057	-	-11	1 243	2 717	-397	-52	-57
CR058	-	31	1 305	2 751	-415	27	-29
CR059	-	-11	1 243	2 717	-397	-52	-57
CR060	-	31	1 305	2 751	-415	27	-29
CR061	-	31	1 305	2 751	-415	27	-29
CR062	-	-11	1 243	2 717	-397	-52	-57
CR063	-	31	1 305	2 751	-415	27	-29
CR064	-	-11	1 243	2 717	-397	-52	-57
Nodo 00021							
CR001	-	-217	-650	3 045	225	-117	-88
CR002	-	-195	25	2 835	5	-108	-114
CR003	-	-217	-650	3 045	225	-117	-88
CR004	-	-195	25	2 835	5	-108	-114
CR005	-	-195	25	2 835	5	-108	-114
CR006	-	-217	-650	3 045	225	-117	-88
CR007	-	-195	25	2 835	5	-108	-114
CR008	-	-217	-650	3 045	225	-117	-88
CR009	-	195	-311	3 207	119	120	94

C	CC	F_X	F_Y	F_Z	M_X	M_Y	M_Z
		[N]	[N]	[N]	[N·m]	[N·m]	[N·m]
CR010	-	217	364	2 997	-101	129	68
CR011	-	195	-311	3 207	119	120	94
CR012	-	217	364	2 997	-101	129	68
CR013	-	217	364	2 997	-101	129	68
CR014	-	195	-311	3 207	119	120	94
CR015	-	217	364	2 997	-101	129	68
CR016	-	195	-311	3 207	119	120	94
CR017	-	-217	-650	3 045	225	-117	-88
CR018	-	-195	25	2 835	5	-108	-114
CR019	-	-217	-650	3 045	225	-117	-88
CR020	-	-195	25	2 835	5	-108	-114
CR021	-	-195	25	2 835	5	-108	-114
CR022	-	-217	-650	3 045	225	-117	-88
CR023	-	-195	25	2 835	5	-108	-114
CR024	-	-217	-650	3 045	225	-117	-88
CR025	-	195	-311	3 207	119	120	94
CR026	-	217	364	2 997	-101	129	68
CR027	-	195	-311	3 207	119	120	94
CR028	-	217	364	2 997	-101	129	68
CR029	-	217	364	2 997	-101	129	68
CR030	-	195	-311	3 207	119	120	94
CR031	-	217	364	2 997	-101	129	68
CR032	-	195	-311	3 207	119	120	94
CR033	-	-97	-1 318	3 346	443	-46	6
CR034	-	26	-1 217	3 394	412	25	60
CR035	-	-97	-1 318	3 346	443	-46	6
CR036	-	26	-1 217	3 394	412	25	60
CR037	-	26	-1 217	3 394	412	25	60
CR038	-	-97	-1 318	3 346	443	-46	6
CR039	-	26	-1 217	3 394	412	25	60
CR040	-	-97	-1 318	3 346	443	-46	6
CR041	-	-26	931	2 648	-288	-13	-80
CR042	-	97	1 032	2 696	-319	58	-26
CR043	-	-26	931	2 648	-288	-13	-80
CR044	-	97	1 032	2 696	-319	58	-26
CR045	-	97	1 032	2 696	-319	58	-26
CR046	-	-26	931	2 648	-288	-13	-80
CR047	-	97	1 032	2 696	-319	58	-26
CR048	-	-26	931	2 648	-288	-13	-80
CR049	-	-97	-1 318	3 346	443	-46	6
CR050	-	26	-1 217	3 394	412	25	60
CR051	-	-97	-1 318	3 346	443	-46	6
CR052	-	26	-1 217	3 394	412	25	60
CR053	-	26	-1 217	3 394	412	25	60
CR054	-	-97	-1 318	3 346	443	-46	6
CR055	-	26	-1 217	3 394	412	25	60
CR056	-	-97	-1 318	3 346	443	-46	6
CR057	-	-26	931	2 648	-288	-13	-80
CR058	-	97	1 032	2 696	-319	58	-26
CR059	-	-26	931	2 648	-288	-13	-80
CR060	-	97	1 032	2 696	-319	58	-26
CR061	-	97	1 032	2 696	-319	58	-26
CR062	-	-26	931	2 648	-288	-13	-80
CR063	-	97	1 032	2 696	-319	58	-26
CR064	-	-26	931	2 648	-288	-13	-80
Nodo 00022							
CR001	-	32	-993	2 973	252	-34	-77
CR002	-	175	-306	2 515	78	15	-93
CR003	-	32	-993	2 973	252	-34	-77
CR004	-	175	-306	2 515	78	15	-93
CR005	-	175	-306	2 515	78	15	-93
CR006	-	32	-993	2 973	252	-34	-77
CR007	-	175	-306	2 515	78	15	-93
CR008	-	32	-993	2 973	252	-34	-77
CR009	-	-139	-608	3 197	164	-3	87
CR010	-	4	79	2 739	-10	46	71
CR011	-	-139	-608	3 197	164	-3	87
CR012	-	4	79	2 739	-10	46	71
CR013	-	4	79	2 739	-10	46	71
CR014	-	-139	-608	3 197	164	-3	87
CR015	-	4	79	2 739	-10	46	71
CR016	-	-139	-608	3 197	164	-3	87
CR017	-	32	-993	2 973	252	-34	-77
CR018	-	175	-306	2 515	78	15	-93
CR019	-	32	-993	2 973	252	-34	-77
CR020	-	175	-306	2 515	78	15	-93
CR021	-	175	-306	2 515	78	15	-93
CR022	-	32	-993	2 973	252	-34	-77
CR023	-	175	-306	2 515	78	15	-93
CR024	-	32	-993	2 973	252	-34	-77
CR025	-	-139	-608	3 197	164	-3	87
CR026	-	4	79	2 739	-10	46	71
CR027	-	-139	-608	3 197	164	-3	87
CR028	-	4	79	2 739	-10	46	71
CR029	-	4	79	2 739	-10	46	71
CR030	-	-139	-608	3 197	164	-3	87

C	CC	F_X	F_Y	F_Z	M_X	M_Y	M_Z
		[N]	[N]	[N]	[N·m]	[N·m]	[N·m]
CR031	-	4	79	2 739	-10	46	71
CR032	-	-139	-608	3 197	164	-3	87
CR033	-	-195	-1 658	3 585	426	-81	0
CR034	-	-246	-1 544	3 653	399	-72	50
CR035	-	-195	-1 658	3 585	426	-81	0
CR036	-	-246	-1 544	3 653	399	-72	50
CR037	-	-246	-1 544	3 653	399	-72	50
CR038	-	-195	-1 658	3 585	426	-81	0
CR039	-	-246	-1 544	3 653	399	-72	50
CR040	-	-195	-1 658	3 585	426	-81	0
CR041	-	282	630	2 059	-157	84	-56
CR042	-	231	744	2 127	-184	93	-6
CR043	-	282	630	2 059	-157	84	-56
CR044	-	231	744	2 127	-184	93	-6
CR045	-	231	744	2 127	-184	93	-6
CR046	-	282	630	2 059	-157	84	-56
CR047	-	231	744	2 127	-184	93	-6
CR048	-	282	630	2 059	-157	84	-56
CR049	-	-195	-1 658	3 585	426	-81	0
CR050	-	-246	-1 544	3 653	399	-72	50
CR051	-	-195	-1 658	3 585	426	-81	0
CR052	-	-246	-1 544	3 653	399	-72	50
CR053	-	-246	-1 544	3 653	399	-72	50
CR054	-	-195	-1 658	3 585	426	-81	0
CR055	-	-246	-1 544	3 653	399	-72	50
CR056	-	-195	-1 658	3 585	426	-81	0
CR057	-	282	630	2 059	-157	84	-56
CR058	-	231	744	2 127	-184	93	-6
CR059	-	282	630	2 059	-157	84	-56
CR060	-	231	744	2 127	-184	93	-6
CR061	-	231	744	2 127	-184	93	-6
CR062	-	282	630	2 059	-157	84	-56
CR063	-	231	744	2 127	-184	93	-6
CR064	-	282	630	2 059	-157	84	-56
Nodo 00023							
CR001	-	-311	364	3 494	-200	-45	-138
CR002	-	-650	-87	3 260	75	-183	164
CR003	-	-311	364	3 494	-200	-45	-138
CR004	-	-650	-87	3 260	75	-183	164
CR005	-	-650	-87	3 260	75	-183	164
CR006	-	-311	364	3 494	-200	-45	-138
CR007	-	-650	-87	3 260	75	-183	164
CR008	-	-311	364	3 494	-200	-45	-138
CR009	-	520	61	4 044	-65	173	-162
CR010	-	181	-390	3 810	210	35	140
CR011	-	520	61	4 044	-65	173	-162
CR012	-	181	-390	3 810	210	35	140
CR013	-	181	-390	3 810	210	35	140
CR014	-	520	61	4 044	-65	173	-162
CR015	-	181	-390	3 810	210	35	140
CR016	-	520	61	4 044	-65	173	-162
CR017	-	-311	364	3 494	-200	-45	-138
CR018	-	-650	-87	3 260	75	-183	164
CR019	-	-311	364	3 494	-200	-45	-138
CR020	-	-650	-87	3 260	75	-183	164
CR021	-	-650	-87	3 260	75	-183	164
CR022	-	-311	364	3 494	-200	-45	-138
CR023	-	-650	-87	3 260	75	-183	164
CR024	-	-311	364	3 494	-200	-45	-138
CR025	-	520	61	4 044	-65	173	-162
CR026	-	181	-390	3 810	210	35	140
CR027	-	520	61	4 044	-65	173	-162
CR028	-	181	-390	3 810	210	35	140
CR029	-	181	-390	3 810	210	35	140
CR030	-	520	61	4 044	-65	173	-162
CR031	-	181	-390	3 810	210	35	140
CR032	-	520	61	4 044	-65	173	-162
CR033	-	374	782	3 961	-475	194	-499
CR034	-	623	692	4 125	-435	260	-507
CR035	-	374	782	3 961	-475	194	-499
CR036	-	623	692	4 125	-435	260	-507
CR037	-	623	692	4 125	-435	260	-507
CR038	-	374	782	3 961	-475	194	-499
CR039	-	623	692	4 125	-435	260	-507
CR040	-	374	782	3 961	-475	194	-499
CR041	-	-753	-718	3 179	445	-270	509
CR042	-	-504	-808	3 343	485	-204	501
CR043	-	-753	-718	3 179	445	-270	509
CR044	-	-504	-808	3 343	485	-204	501
CR045	-	-504	-808	3 343	485	-204	501
CR046	-	-753	-718	3 179	445	-270	509
CR047	-	-504	-808	3 343	485	-204	501
CR048	-	-753	-718	3 179	445	-270	509
CR049	-	374	782	3 961	-475	194	-499
CR050	-	623	692	4 125	-435	260	-507
CR051	-	374	782	3 961	-475	194	-499

C	CC	F_X	F_Y	F_Z	M_X	M_Y	M_Z
		[N]	[N]	[N]	[N·m]	[N·m]	[N·m]
CR052	-	623	692	4 125	-435	260	-507
CR053	-	623	692	4 125	-435	260	-507
CR054	-	374	782	3 961	-475	194	-499
CR055	-	623	692	4 125	-435	260	-507
CR056	-	374	782	3 961	-475	194	-499
CR057	-	-753	-718	3 179	445	-270	509
CR058	-	-504	-808	3 343	485	-204	501
CR059	-	-753	-718	3 179	445	-270	509
CR060	-	-504	-808	3 343	485	-204	501
CR061	-	-504	-808	3 343	485	-204	501
CR062	-	-753	-718	3 179	445	-270	509
CR063	-	-504	-808	3 343	485	-204	501
CR064	-	-753	-718	3 179	445	-270	509
Nodo 00024							
CR001	-	-341	40	3 492	-86	-95	-216
CR002	-	-458	119	3 778	0	-139	234
CR003	-	-341	40	3 492	-86	-95	-216
CR004	-	-458	119	3 778	0	-139	234
CR005	-	-458	119	3 778	0	-139	234
CR006	-	-341	40	3 492	-86	-95	-216
CR007	-	-458	119	3 778	0	-139	234
CR008	-	-341	40	3 492	-86	-95	-216
CR009	-	460	-131	3 586	6	173	-230
CR010	-	343	-52	3 872	92	129	220
CR011	-	460	-131	3 586	6	173	-230
CR012	-	343	-52	3 872	92	129	220
CR013	-	343	-52	3 872	92	129	220
CR014	-	460	-131	3 586	6	173	-230
CR015	-	343	-52	3 872	92	129	220
CR016	-	460	-131	3 586	6	173	-230
CR017	-	-341	40	3 492	-86	-95	-216
CR018	-	-458	119	3 778	0	-139	234
CR019	-	-341	40	3 492	-86	-95	-216
CR020	-	-458	119	3 778	0	-139	234
CR021	-	-458	119	3 778	0	-139	234
CR022	-	-341	40	3 492	-86	-95	-216
CR023	-	-458	119	3 778	0	-139	234
CR024	-	-341	40	3 492	-86	-95	-216
CR025	-	460	-131	3 586	6	173	-230
CR026	-	343	-52	3 872	92	129	220
CR027	-	460	-131	3 586	6	173	-230
CR028	-	343	-52	3 872	92	129	220
CR029	-	343	-52	3 872	92	129	220
CR030	-	460	-131	3 586	6	173	-230
CR031	-	343	-52	3 872	92	129	220
CR032	-	460	-131	3 586	6	173	-230
CR033	-	76	-114	3 192	-155	51	-745
CR034	-	316	-164	3 220	-127	133	-749
CR035	-	76	-114	3 192	-155	51	-745
CR036	-	316	-164	3 220	-127	133	-749
CR037	-	316	-164	3 220	-127	133	-749
CR038	-	76	-114	3 192	-155	51	-745
CR039	-	316	-164	3 220	-127	133	-749
CR040	-	76	-114	3 192	-155	51	-745
CR041	-	-314	152	4 144	133	-99	753
CR042	-	-74	102	4 172	161	-17	749
CR043	-	-314	152	4 144	133	-99	753
CR044	-	-74	102	4 172	161	-17	749
CR045	-	-74	102	4 172	161	-17	749
CR046	-	-314	152	4 144	133	-99	753
CR047	-	-74	102	4 172	161	-17	749
CR048	-	-314	152	4 144	133	-99	753
CR049	-	76	-114	3 192	-155	51	-745
CR050	-	316	-164	3 220	-127	133	-749
CR051	-	76	-114	3 192	-155	51	-745
CR052	-	316	-164	3 220	-127	133	-749
CR053	-	316	-164	3 220	-127	133	-749
CR054	-	76	-114	3 192	-155	51	-745
CR055	-	316	-164	3 220	-127	133	-749
CR056	-	76	-114	3 192	-155	51	-745
CR057	-	-314	152	4 144	133	-99	753
CR058	-	-74	102	4 172	161	-17	749
CR059	-	-314	152	4 144	133	-99	753
CR060	-	-74	102	4 172	161	-17	749
CR061	-	-74	102	4 172	161	-17	749
CR062	-	-314	152	4 144	133	-99	753
CR063	-	-74	102	4 172	161	-17	749
CR064	-	-314	152	4 144	133	-99	753
Nodo 00025							
CR001	-	-336	142	3 520	-42	-116	-198
CR002	-	-343	-104	3 710	-9	-123	218
CR003	-	-336	142	3 520	-42	-116	-198
CR004	-	-343	-104	3 710	-9	-123	218
CR005	-	-343	-104	3 710	-9	-123	218
CR006	-	-336	142	3 520	-42	-116	-198
CR007	-	-343	-104	3 710	-9	-123	218

C	CC	F_X	F_Y	F_Z	M_X	M_Y	M_Z
		[N]	[N]	[N]	[N·m]	[N·m]	[N·m]
CR008	-	-336	142	3 520	-42	-116	-198
CR009	-	487	98	3 602	13	163	-214
CR010	-	480	-148	3 792	46	156	202
CR011	-	487	98	3 602	13	163	-214
CR012	-	480	-148	3 792	46	156	202
CR013	-	480	-148	3 792	46	156	202
CR014	-	487	98	3 602	13	163	-214
CR015	-	480	-148	3 792	46	156	202
CR016	-	487	98	3 602	13	163	-214
CR017	-	-336	142	3 520	-42	-116	-198
CR018	-	-343	-104	3 710	-9	-123	218
CR019	-	-336	142	3 520	-42	-116	-198
CR020	-	-343	-104	3 710	-9	-123	218
CR021	-	-343	-104	3 710	-9	-123	218
CR022	-	-336	142	3 520	-42	-116	-198
CR023	-	-343	-104	3 710	-9	-123	218
CR024	-	-336	142	3 520	-42	-116	-198
CR025	-	487	98	3 602	13	163	-214
CR026	-	480	-148	3 792	46	156	202
CR027	-	487	98	3 602	13	163	-214
CR028	-	480	-148	3 792	46	156	202
CR029	-	480	-148	3 792	46	156	202
CR030	-	487	98	3 602	13	163	-214
CR031	-	480	-148	3 792	46	156	202
CR032	-	487	98	3 602	13	163	-214
CR033	-	-39	413	3 327	-62	-10	-690
CR034	-	207	400	3 351	-46	74	-694
CR035	-	-39	413	3 327	-62	-10	-690
CR036	-	207	400	3 351	-46	74	-694
CR037	-	207	400	3 351	-46	74	-694
CR038	-	-39	413	3 327	-62	-10	-690
CR039	-	207	400	3 351	-46	74	-694
CR040	-	-39	413	3 327	-62	-10	-690
CR041	-	-63	-406	3 961	50	-34	698
CR042	-	183	-419	3 985	66	50	694
CR043	-	-63	-406	3 961	50	-34	698
CR044	-	183	-419	3 985	66	50	694
CR045	-	183	-419	3 985	66	50	694
CR046	-	-63	-406	3 961	50	-34	698
CR047	-	183	-419	3 985	66	50	694
CR048	-	-63	-406	3 961	50	-34	698
CR049	-	-39	413	3 327	-62	-10	-690
CR050	-	207	400	3 351	-46	74	-694
CR051	-	-39	413	3 327	-62	-10	-690
CR052	-	207	400	3 351	-46	74	-694
CR053	-	207	400	3 351	-46	74	-694
CR054	-	-39	413	3 327	-62	-10	-690
CR055	-	207	400	3 351	-46	74	-694
CR056	-	-39	413	3 327	-62	-10	-690
CR057	-	-63	-406	3 961	50	-34	698
CR058	-	183	-419	3 985	66	50	694
CR059	-	-63	-406	3 961	50	-34	698
CR060	-	183	-419	3 985	66	50	694
CR061	-	183	-419	3 985	66	50	694
CR062	-	-63	-406	3 961	50	-34	698
CR063	-	183	-419	3 985	66	50	694
CR064	-	-63	-406	3 961	50	-34	698
Nodo 00026							
CR001	-	-324	-49	3 416	34	-92	-124
CR002	-	-287	67	3 550	-61	-83	130
CR003	-	-324	-49	3 416	34	-92	-124
CR004	-	-287	67	3 550	-61	-83	130
CR005	-	-287	67	3 550	-61	-83	130
CR006	-	-324	-49	3 416	34	-92	-124
CR007	-	-287	67	3 550	-61	-83	130
CR008	-	-324	-49	3 416	34	-92	-124
CR009	-	517	-69	3 492	63	145	-128
CR010	-	554	47	3 626	-32	154	126
CR011	-	517	-69	3 492	63	145	-128
CR012	-	554	47	3 626	-32	154	126
CR013	-	554	47	3 626	-32	154	126
CR014	-	517	-69	3 492	63	145	-128
CR015	-	554	47	3 626	-32	154	126
CR016	-	517	-69	3 492	63	145	-128
CR017	-	-324	-49	3 416	34	-92	-124
CR018	-	-287	67	3 550	-61	-83	130
CR019	-	-324	-49	3 416	34	-92	-124
CR020	-	-287	67	3 550	-61	-83	130
CR021	-	-287	67	3 550	-61	-83	130
CR022	-	-324	-49	3 416	34	-92	-124
CR023	-	-287	67	3 550	-61	-83	130
CR024	-	-324	-49	3 416	34	-92	-124
CR025	-	517	-69	3 492	63	145	-128
CR026	-	554	47	3 626	-32	154	126
CR027	-	517	-69	3 492	63	145	-128
CR028	-	554	47	3 626	-32	154	126

C	CC	F_X	F_Y	F_Z	M_X	M_Y	M_Z
		[N]	[N]	[N]	[N·m]	[N·m]	[N·m]
CR029	-	554	47	3 626	-32	154	126
CR030	-	517	-69	3 492	63	145	-128
CR031	-	554	47	3 626	-32	154	126
CR032	-	517	-69	3 492	63	145	-128
CR033	-	-75	-194	3 287	154	-19	-422
CR034	-	178	-200	3 309	163	52	-424
CR035	-	-75	-194	3 287	154	-19	-422
CR036	-	178	-200	3 309	163	52	-424
CR037	-	178	-200	3 309	163	52	-424
CR038	-	-75	-194	3 287	154	-19	-422
CR039	-	178	-200	3 309	163	52	-424
CR040	-	-75	-194	3 287	154	-19	-422
CR041	-	52	198	3 733	-161	10	426
CR042	-	305	192	3 755	-152	81	424
CR043	-	52	198	3 733	-161	10	426
CR044	-	305	192	3 755	-152	81	424
CR045	-	305	192	3 755	-152	81	424
CR046	-	52	198	3 733	-161	10	426
CR047	-	305	192	3 755	-152	81	424
CR048	-	52	198	3 733	-161	10	426
CR049	-	-75	-194	3 287	154	-19	-422
CR050	-	178	-200	3 309	163	52	-424
CR051	-	-75	-194	3 287	154	-19	-422
CR052	-	178	-200	3 309	163	52	-424
CR053	-	178	-200	3 309	163	52	-424
CR054	-	-75	-194	3 287	154	-19	-422
CR055	-	178	-200	3 309	163	52	-424
CR056	-	-75	-194	3 287	154	-19	-422
CR057	-	52	198	3 733	-161	10	426
CR058	-	305	192	3 755	-152	81	424
CR059	-	52	198	3 733	-161	10	426
CR060	-	305	192	3 755	-152	81	424
CR061	-	305	192	3 755	-152	81	424
CR062	-	52	198	3 733	-161	10	426
CR063	-	305	192	3 755	-152	81	424
CR064	-	52	198	3 733	-161	10	426
Nodo 00027							
CR001	-	-374	-190	3 671	52	-103	-200
CR002	-	-301	197	3 735	-63	-77	204
CR003	-	-374	-190	3 671	52	-103	-200
CR004	-	-301	197	3 735	-63	-77	204
CR005	-	-301	197	3 735	-63	-77	204
CR006	-	-374	-190	3 671	52	-103	-200
CR007	-	-301	197	3 735	-63	-77	204
CR008	-	-374	-190	3 671	52	-103	-200
CR009	-	469	-195	3 551	65	161	-200
CR010	-	542	192	3 615	-50	187	204
CR011	-	469	-195	3 551	65	161	-200
CR012	-	542	192	3 615	-50	187	204
CR013	-	542	192	3 615	-50	187	204
CR014	-	469	-195	3 551	65	161	-200
CR015	-	542	192	3 615	-50	187	204
CR016	-	469	-195	3 551	65	161	-200
CR017	-	-374	-190	3 671	52	-103	-200
CR018	-	-301	197	3 735	-63	-77	204
CR019	-	-374	-190	3 671	52	-103	-200
CR020	-	-301	197	3 735	-63	-77	204
CR021	-	-301	197	3 735	-63	-77	204
CR022	-	-374	-190	3 671	52	-103	-200
CR023	-	-301	197	3 735	-63	-77	204
CR024	-	-374	-190	3 671	52	-103	-200
CR025	-	469	-195	3 551	65	161	-200
CR026	-	542	192	3 615	-50	187	204
CR027	-	469	-195	3 551	65	161	-200
CR028	-	542	192	3 615	-50	187	204
CR029	-	542	192	3 615	-50	187	204
CR030	-	469	-195	3 551	65	161	-200
CR031	-	542	192	3 615	-50	187	204
CR032	-	469	-195	3 551	65	161	-200
CR033	-	-165	-644	3 553	191	-41	-670
CR034	-	88	-646	3 517	196	39	-670
CR035	-	-165	-644	3 553	191	-41	-670
CR036	-	88	-646	3 517	196	39	-670
CR037	-	88	-646	3 517	196	39	-670
CR038	-	-165	-644	3 553	191	-41	-670
CR039	-	88	-646	3 517	196	39	-670
CR040	-	-165	-644	3 553	191	-41	-670
CR041	-	80	648	3 769	-194	45	674
CR042	-	333	646	3 733	-189	125	674
CR043	-	80	648	3 769	-194	45	674
CR044	-	333	646	3 733	-189	125	674
CR045	-	333	646	3 733	-189	125	674
CR046	-	80	648	3 769	-194	45	674
CR047	-	333	646	3 733	-189	125	674
CR048	-	80	648	3 769	-194	45	674
CR049	-	-165	-644	3 553	191	-41	-670

C	CC	F_X	F_Y	F_Z	M_X	M_Y	M_Z
		[N]	[N]	[N]	[N·m]	[N·m]	[N·m]
CR050	-	88	-646	3 517	196	39	-670
CR051	-	-165	-644	3 553	191	-41	-670
CR052	-	88	-646	3 517	196	39	-670
CR053	-	88	-646	3 517	196	39	-670
CR054	-	-165	-644	3 553	191	-41	-670
CR055	-	88	-646	3 517	196	39	-670
CR056	-	-165	-644	3 553	191	-41	-670
CR057	-	80	648	3 769	-194	45	674
CR058	-	333	646	3 733	-189	125	674
CR059	-	80	648	3 769	-194	45	674
CR060	-	333	646	3 733	-189	125	674
CR061	-	333	646	3 733	-189	125	674
CR062	-	80	648	3 769	-194	45	674
CR063	-	333	646	3 733	-189	125	674
CR064	-	80	648	3 769	-194	45	674
Nodo 00028							
CR001	-	-348	60	3 601	41	-124	-194
CR002	-	-238	-62	3 645	-47	-88	198
CR003	-	-348	60	3 601	41	-124	-194
CR004	-	-238	-62	3 645	-47	-88	198
CR005	-	-238	-62	3 645	-47	-88	198
CR006	-	-348	60	3 601	41	-124	-194
CR007	-	-238	-62	3 645	-47	-88	198
CR008	-	-348	60	3 601	41	-124	-194
CR009	-	472	60	3 629	49	138	-194
CR010	-	582	-62	3 673	-39	174	198
CR011	-	472	60	3 629	49	138	-194
CR012	-	582	-62	3 673	-39	174	198
CR013	-	582	-62	3 673	-39	174	198
CR014	-	472	60	3 629	49	138	-194
CR015	-	582	-62	3 673	-39	174	198
CR016	-	472	60	3 629	49	138	-194
CR017	-	-348	60	3 601	41	-124	-194
CR018	-	-238	-62	3 645	-47	-88	198
CR019	-	-348	60	3 601	41	-124	-194
CR020	-	-238	-62	3 645	-47	-88	198
CR021	-	-238	-62	3 645	-47	-88	198
CR022	-	-348	60	3 601	41	-124	-194
CR023	-	-238	-62	3 645	-47	-88	198
CR024	-	-348	60	3 601	41	-124	-194
CR025	-	472	60	3 629	49	138	-194
CR026	-	582	-62	3 673	-39	174	198
CR027	-	472	60	3 629	49	138	-194
CR028	-	582	-62	3 673	-39	174	198
CR029	-	582	-62	3 673	-39	174	198
CR030	-	472	60	3 629	49	138	-194
CR031	-	582	-62	3 673	-39	174	198
CR032	-	472	60	3 629	49	138	-194
CR033	-	-190	200	3 558	145	-75	-652
CR034	-	56	200	3 566	147	4	-652
CR035	-	-190	200	3 558	145	-75	-652
CR036	-	56	200	3 566	147	4	-652
CR037	-	56	200	3 566	147	4	-652
CR038	-	-190	200	3 558	145	-75	-652
CR039	-	56	200	3 566	147	4	-652
CR040	-	-190	200	3 558	145	-75	-652
CR041	-	178	-202	3 708	-145	46	656
CR042	-	424	-202	3 716	-143	125	656
CR043	-	178	-202	3 708	-145	46	656
CR044	-	424	-202	3 716	-143	125	656
CR045	-	424	-202	3 716	-143	125	656
CR046	-	178	-202	3 708	-145	46	656
CR047	-	424	-202	3 716	-143	125	656
CR048	-	178	-202	3 708	-145	46	656
CR049	-	-190	200	3 558	145	-75	-652
CR050	-	56	200	3 566	147	4	-652
CR051	-	-190	200	3 558	145	-75	-652
CR052	-	56	200	3 566	147	4	-652
CR053	-	56	200	3 566	147	4	-652
CR054	-	-190	200	3 558	145	-75	-652
CR055	-	56	200	3 566	147	4	-652
CR056	-	-190	200	3 558	145	-75	-652
CR057	-	178	-202	3 708	-145	46	656
CR058	-	424	-202	3 716	-143	125	656
CR059	-	178	-202	3 708	-145	46	656
CR060	-	424	-202	3 716	-143	125	656
CR061	-	424	-202	3 716	-143	125	656
CR062	-	178	-202	3 708	-145	46	656
CR063	-	424	-202	3 716	-143	125	656
CR064	-	178	-202	3 708	-145	46	656
Nodo 00029							
CR001	-	-359	-47	3 494	54	-103	-107
CR002	-	-238	47	3 514	-58	-68	109
CR003	-	-359	-47	3 494	54	-103	-107
CR004	-	-238	47	3 514	-58	-68	109
CR005	-	-238	47	3 514	-58	-68	109

C	CC	F_X	F_Y	F_Z	M_X	M_Y	M_Z
		[N]	[N]	[N]	[N·m]	[N·m]	[N·m]
CR006	-	-359	-47	3 494	54	-103	-107
CR007	-	-238	47	3 514	-58	-68	109
CR008	-	-359	-47	3 494	54	-103	-107
CR009	-	418	-47	3 442	58	120	-107
CR010	-	539	47	3 462	-54	155	109
CR011	-	418	-47	3 442	58	120	-107
CR012	-	539	47	3 462	-54	155	109
CR013	-	539	47	3 462	-54	155	109
CR014	-	418	-47	3 442	58	120	-107
CR015	-	539	47	3 462	-54	155	109
CR016	-	418	-47	3 442	58	120	-107
CR017	-	-359	-47	3 494	54	-103	-107
CR018	-	-238	47	3 514	-58	-68	109
CR019	-	-359	-47	3 494	54	-103	-107
CR020	-	-238	47	3 514	-58	-68	109
CR021	-	-238	47	3 514	-58	-68	109
CR022	-	-359	-47	3 494	54	-103	-107
CR023	-	-238	47	3 514	-58	-68	109
CR024	-	-359	-47	3 494	54	-103	-107
CR025	-	418	-47	3 442	58	120	-107
CR026	-	539	47	3 462	-54	155	109
CR027	-	418	-47	3 442	58	120	-107
CR028	-	539	47	3 462	-54	155	109
CR029	-	539	47	3 462	-54	155	109
CR030	-	418	-47	3 442	58	120	-107
CR031	-	539	47	3 462	-54	155	109
CR032	-	418	-47	3 442	58	120	-107
CR033	-	-227	-157	3 452	185	-65	-359
CR034	-	6	-157	3 436	187	1	-359
CR035	-	-227	-157	3 452	185	-65	-359
CR036	-	6	-157	3 436	187	1	-359
CR037	-	6	-157	3 436	187	1	-359
CR038	-	-227	-157	3 452	185	-65	-359
CR039	-	6	-157	3 436	187	1	-359
CR040	-	-227	-157	3 452	185	-65	-359
CR041	-	174	157	3 520	-187	51	361
CR042	-	407	157	3 504	-185	117	361
CR043	-	174	157	3 520	-187	51	361
CR044	-	407	157	3 504	-185	117	361
CR045	-	407	157	3 504	-185	117	361
CR046	-	174	157	3 520	-187	51	361
CR047	-	407	157	3 504	-185	117	361
CR048	-	174	157	3 520	-187	51	361
CR049	-	-227	-157	3 452	185	-65	-359
CR050	-	6	-157	3 436	187	1	-359
CR051	-	-227	-157	3 452	185	-65	-359
CR052	-	6	-157	3 436	187	1	-359
CR053	-	6	-157	3 436	187	1	-359
CR054	-	-227	-157	3 452	185	-65	-359
CR055	-	6	-157	3 436	187	1	-359
CR056	-	-227	-157	3 452	185	-65	-359
CR057	-	174	157	3 520	-187	51	361
CR058	-	407	157	3 504	-185	117	361
CR059	-	174	157	3 520	-187	51	361
CR060	-	407	157	3 504	-185	117	361
CR061	-	407	157	3 504	-185	117	361
CR062	-	174	157	3 520	-187	51	361
CR063	-	407	157	3 504	-185	117	361
CR064	-	174	157	3 520	-187	51	361
Nodo 00030							
CR001	-	-355	-189	3 647	74	-106	-169
CR002	-	-223	191	3 633	-76	-64	171
CR003	-	-355	-189	3 647	74	-106	-169
CR004	-	-223	191	3 633	-76	-64	171
CR005	-	-223	191	3 633	-76	-64	171
CR006	-	-355	-189	3 647	74	-106	-169
CR007	-	-223	191	3 633	-76	-64	171
CR008	-	-355	-189	3 647	74	-106	-169
CR009	-	407	-187	3 547	76	140	-167
CR010	-	539	193	3 533	-74	182	173
CR011	-	407	-187	3 547	76	140	-167
CR012	-	539	193	3 533	-74	182	173
CR013	-	539	193	3 533	-74	182	173
CR014	-	407	-187	3 547	76	140	-167
CR015	-	539	193	3 533	-74	182	173
CR016	-	407	-187	3 547	76	140	-167
CR017	-	-355	-189	3 647	74	-106	-169
CR018	-	-223	191	3 633	-76	-64	171
CR019	-	-355	-189	3 647	74	-106	-169
CR020	-	-223	191	3 633	-76	-64	171
CR021	-	-223	191	3 633	-76	-64	171
CR022	-	-355	-189	3 647	74	-106	-169
CR023	-	-223	191	3 633	-76	-64	171
CR024	-	-355	-189	3 647	74	-106	-169
CR025	-	407	-187	3 547	76	140	-167
CR026	-	539	193	3 533	-74	182	173

C	CC	F_X	F_Y	F_Z	M_X	M_Y	M_Z
		[N]	[N]	[N]	[N·m]	[N·m]	[N·m]
CR027	-	407	-187	3 547	76	140	-167
CR028	-	539	193	3 533	-74	182	173
CR029	-	539	193	3 533	-74	182	173
CR030	-	407	-187	3 547	76	140	-167
CR031	-	539	193	3 533	-74	182	173
CR032	-	407	-187	3 547	76	140	-167
CR033	-	-244	-633	3 627	251	-71	-564
CR034	-	-15	-633	3 597	251	4	-564
CR035	-	-244	-633	3 627	251	-71	-564
CR036	-	-15	-633	3 597	251	4	-564
CR037	-	-15	-633	3 597	251	4	-564
CR038	-	-244	-633	3 627	251	-71	-564
CR039	-	-15	-633	3 597	251	4	-564
CR040	-	-244	-633	3 627	251	-71	-564
CR041	-	199	637	3 583	-251	72	568
CR042	-	428	637	3 553	-251	147	568
CR043	-	199	637	3 583	-251	72	568
CR044	-	428	637	3 553	-251	147	568
CR045	-	428	637	3 553	-251	147	568
CR046	-	199	637	3 583	-251	72	568
CR047	-	428	637	3 553	-251	147	568
CR048	-	199	637	3 583	-251	72	568
CR049	-	-244	-633	3 627	251	-71	-564
CR050	-	-15	-633	3 597	251	4	-564
CR051	-	-244	-633	3 627	251	-71	-564
CR052	-	-15	-633	3 597	251	4	-564
CR053	-	-15	-633	3 597	251	4	-564
CR054	-	-244	-633	3 627	251	-71	-564
CR055	-	-15	-633	3 597	251	4	-564
CR056	-	-244	-633	3 627	251	-71	-564
CR057	-	199	637	3 583	-251	72	568
CR058	-	428	637	3 553	-251	147	568
CR059	-	199	637	3 583	-251	72	568
CR060	-	428	637	3 553	-251	147	568
CR061	-	428	637	3 553	-251	147	568
CR062	-	199	637	3 583	-251	72	568
CR063	-	428	637	3 553	-251	147	568
CR064	-	199	637	3 583	-251	72	568
Nodo 00031							
CR001	-	-325	17	3 642	63	-118	-170
CR002	-	-197	-19	3 642	-65	-78	172
CR003	-	-325	17	3 642	63	-118	-170
CR004	-	-197	-19	3 642	-65	-78	172
CR005	-	-197	-19	3 642	-65	-78	172
CR006	-	-325	17	3 642	63	-118	-170
CR007	-	-197	-19	3 642	-65	-78	172
CR008	-	-325	17	3 642	63	-118	-170
CR009	-	397	17	3 678	65	106	-168
CR010	-	525	-19	3 678	-63	146	174
CR011	-	397	17	3 678	65	106	-168
CR012	-	525	-19	3 678	-63	146	174
CR013	-	525	-19	3 678	-63	146	174
CR014	-	397	17	3 678	65	106	-168
CR015	-	525	-19	3 678	-63	146	174
CR016	-	397	17	3 678	65	106	-168
CR017	-	-325	17	3 642	63	-118	-170
CR018	-	-197	-19	3 642	-65	-78	172
CR019	-	-325	17	3 642	63	-118	-170
CR020	-	-197	-19	3 642	-65	-78	172
CR021	-	-197	-19	3 642	-65	-78	172
CR022	-	-325	17	3 642	63	-118	-170
CR023	-	-197	-19	3 642	-65	-78	172
CR024	-	-325	17	3 642	63	-118	-170
CR025	-	397	17	3 678	65	106	-168
CR026	-	525	-19	3 678	-63	146	174
CR027	-	397	17	3 678	65	106	-168
CR028	-	525	-19	3 678	-63	146	174
CR029	-	525	-19	3 678	-63	146	174
CR030	-	397	17	3 678	65	106	-168
CR031	-	525	-19	3 678	-63	146	174
CR032	-	397	17	3 678	65	106	-168
CR033	-	-219	60	3 654	215	-86	-569
CR034	-	-3	60	3 664	215	-18	-569
CR035	-	-219	60	3 654	215	-86	-569
CR036	-	-3	60	3 664	215	-18	-569
CR037	-	-3	60	3 664	215	-18	-569
CR038	-	-219	60	3 654	215	-86	-569
CR039	-	-3	60	3 664	215	-18	-569
CR040	-	-219	60	3 654	215	-86	-569
CR041	-	203	-62	3 656	-215	46	573
CR042	-	419	-62	3 666	-215	114	573
CR043	-	203	-62	3 656	-215	46	573
CR044	-	419	-62	3 666	-215	114	573
CR045	-	419	-62	3 666	-215	114	573
CR046	-	203	-62	3 656	-215	46	573
CR047	-	419	-62	3 666	-215	114	573

C	CC	F_X	F_Y	F_Z	M_X	M_Y	M_Z
		[N]	[N]	[N]	[N·m]	[N·m]	[N·m]
CR048	-	203	-62	3 656	-215	46	573
CR049	-	-219	60	3 654	215	-86	-569
CR050	-	-3	60	3 664	215	-18	-569
CR051	-	-219	60	3 654	215	-86	-569
CR052	-	-3	60	3 664	215	-18	-569
CR053	-	-3	60	3 664	215	-18	-569
CR054	-	-219	60	3 654	215	-86	-569
CR055	-	-3	60	3 664	215	-18	-569
CR056	-	-219	60	3 654	215	-86	-569
CR057	-	203	-62	3 656	-215	46	573
CR058	-	419	-62	3 666	-215	114	573
CR059	-	203	-62	3 656	-215	46	573
CR060	-	419	-62	3 666	-215	114	573
CR061	-	419	-62	3 666	-215	114	573
CR062	-	203	-62	3 656	-215	46	573
CR063	-	419	-62	3 666	-215	114	573
CR064	-	203	-62	3 656	-215	46	573
Nodo 00032							
CR001	-	-374	-25	3 520	47	-108	-94
CR002	-	-260	25	3 494	-47	-73	96
CR003	-	-374	-25	3 520	47	-108	-94
CR004	-	-260	25	3 494	-47	-73	96
CR005	-	-260	25	3 494	-47	-73	96
CR006	-	-374	-25	3 520	47	-108	-94
CR007	-	-260	25	3 494	-47	-73	96
CR008	-	-374	-25	3 520	47	-108	-94
CR009	-	332	-25	3 398	47	97	-92
CR010	-	446	25	3 372	-47	132	98
CR011	-	332	-25	3 398	47	97	-92
CR012	-	446	25	3 372	-47	132	98
CR013	-	446	25	3 372	-47	132	98
CR014	-	332	-25	3 398	47	97	-92
CR015	-	446	25	3 372	-47	132	98
CR016	-	332	-25	3 398	47	97	-92
CR017	-	-374	-25	3 520	47	-108	-94
CR018	-	-260	25	3 494	-47	-73	96
CR019	-	-374	-25	3 520	47	-108	-94
CR020	-	-260	25	3 494	-47	-73	96
CR021	-	-260	25	3 494	-47	-73	96
CR022	-	-374	-25	3 520	47	-108	-94
CR023	-	-260	25	3 494	-47	-73	96
CR024	-	-374	-25	3 520	47	-108	-94
CR025	-	332	-25	3 398	47	97	-92
CR026	-	446	25	3 372	-47	132	98
CR027	-	332	-25	3 398	47	97	-92
CR028	-	446	25	3 372	-47	132	98
CR029	-	446	25	3 372	-47	132	98
CR030	-	332	-25	3 398	47	97	-92
CR031	-	446	25	3 372	-47	132	98
CR032	-	332	-25	3 398	47	97	-92
CR033	-	-262	-84	3 509	156	-77	-314
CR034	-	-51	-84	3 473	156	-16	-314
CR035	-	-262	-84	3 509	156	-77	-314
CR036	-	-51	-84	3 473	156	-16	-314
CR037	-	-51	-84	3 473	156	-16	-314
CR038	-	-262	-84	3 509	156	-77	-314
CR039	-	-51	-84	3 473	156	-16	-314
CR040	-	-262	-84	3 509	156	-77	-314
CR041	-	123	84	3 419	-156	40	318
CR042	-	334	84	3 383	-156	101	318
CR043	-	123	84	3 419	-156	40	318
CR044	-	334	84	3 383	-156	101	318
CR045	-	334	84	3 383	-156	101	318
CR046	-	123	84	3 419	-156	40	318
CR047	-	334	84	3 383	-156	101	318
CR048	-	123	84	3 419	-156	40	318
CR049	-	-262	-84	3 509	156	-77	-314
CR050	-	-51	-84	3 473	156	-16	-314
CR051	-	-262	-84	3 509	156	-77	-314
CR052	-	-51	-84	3 473	156	-16	-314
CR053	-	-51	-84	3 473	156	-16	-314
CR054	-	-262	-84	3 509	156	-77	-314
CR055	-	-51	-84	3 473	156	-16	-314
CR056	-	-262	-84	3 509	156	-77	-314
CR057	-	123	84	3 419	-156	40	318
CR058	-	334	84	3 383	-156	101	318
CR059	-	123	84	3 419	-156	40	318
CR060	-	334	84	3 383	-156	101	318
CR061	-	334	84	3 383	-156	101	318
CR062	-	123	84	3 419	-156	40	318
CR063	-	334	84	3 383	-156	101	318
CR064	-	123	84	3 419	-156	40	318
Nodo 00033							
CR001	-	-281	-167	3 592	77	-103	-137
CR002	-	-178	169	3 572	-77	-68	139
CR003	-	-281	-167	3 592	77	-103	-137

C	CC	F_X	F_Y	F_Z	M_X	M_Y	M_Z
		[N]	[N]	[N]	[N·m]	[N·m]	[N·m]
CR004	-	-178	169	3 572	-77	-68	139
CR005	-	-178	169	3 572	-77	-68	139
CR006	-	-281	-167	3 592	77	-103	-137
CR007	-	-178	169	3 572	-77	-68	139
CR008	-	-281	-167	3 592	77	-103	-137
CR009	-	364	-165	3 548	77	126	-135
CR010	-	467	171	3 528	-77	161	141
CR011	-	364	-165	3 548	77	126	-135
CR012	-	467	171	3 528	-77	161	141
CR013	-	467	171	3 528	-77	161	141
CR014	-	364	-165	3 548	77	126	-135
CR015	-	467	171	3 528	-77	161	141
CR016	-	364	-165	3 548	77	126	-135
CR017	-	-281	-167	3 592	77	-103	-137
CR018	-	-178	169	3 572	-77	-68	139
CR019	-	-281	-167	3 592	77	-103	-137
CR020	-	-178	169	3 572	-77	-68	139
CR021	-	-178	169	3 572	-77	-68	139
CR022	-	-281	-167	3 592	77	-103	-137
CR023	-	-178	169	3 572	-77	-68	139
CR024	-	-281	-167	3 592	77	-103	-137
CR025	-	364	-165	3 548	77	126	-135
CR026	-	467	171	3 528	-77	161	141
CR027	-	364	-165	3 548	77	126	-135
CR028	-	467	171	3 528	-77	161	141
CR029	-	467	171	3 528	-77	161	141
CR030	-	364	-165	3 548	77	126	-135
CR031	-	467	171	3 528	-77	161	141
CR032	-	364	-165	3 548	77	126	-135
CR033	-	-175	-559	3 602	259	-66	-459
CR034	-	18	-559	3 588	259	3	-459
CR035	-	-175	-559	3 602	259	-66	-459
CR036	-	18	-559	3 588	259	3	-459
CR037	-	18	-559	3 588	259	3	-459
CR038	-	-175	-559	3 602	259	-66	-459
CR039	-	18	-559	3 588	259	3	-459
CR040	-	-175	-559	3 602	259	-66	-459
CR041	-	168	563	3 532	-259	55	463
CR042	-	361	563	3 518	-259	124	463
CR043	-	168	563	3 532	-259	55	463
CR044	-	361	563	3 518	-259	124	463
CR045	-	361	563	3 518	-259	124	463
CR046	-	168	563	3 532	-259	55	463
CR047	-	361	563	3 518	-259	124	463
CR048	-	168	563	3 532	-259	55	463
CR049	-	-175	-559	3 602	259	-66	-459
CR050	-	18	-559	3 588	259	3	-459
CR051	-	-175	-559	3 602	259	-66	-459
CR052	-	18	-559	3 588	259	3	-459
CR053	-	18	-559	3 588	259	3	-459
CR054	-	-175	-559	3 602	259	-66	-459
CR055	-	18	-559	3 588	259	3	-459
CR056	-	-175	-559	3 602	259	-66	-459
CR057	-	168	563	3 532	-259	55	463
CR058	-	361	563	3 518	-259	124	463
CR059	-	168	563	3 532	-259	55	463
CR060	-	361	563	3 518	-259	124	463
CR061	-	361	563	3 518	-259	124	463
CR062	-	168	563	3 532	-259	55	463
CR063	-	361	563	3 518	-259	124	463
CR064	-	168	563	3 532	-259	55	463
Nodo 00034							
CR001	-	-254	-29	3 585	76	-91	-140
CR002	-	-166	27	3 573	-76	-63	144
CR003	-	-254	-29	3 585	76	-91	-140
CR004	-	-166	27	3 573	-76	-63	144
CR005	-	-166	27	3 573	-76	-63	144
CR006	-	-254	-29	3 585	76	-91	-140
CR007	-	-166	27	3 573	-76	-63	144
CR008	-	-254	-29	3 585	76	-91	-140
CR009	-	368	-29	3 621	76	109	-138
CR010	-	456	27	3 609	-76	137	146
CR011	-	368	-29	3 621	76	109	-138
CR012	-	456	27	3 609	-76	137	146
CR013	-	456	27	3 609	-76	137	146
CR014	-	368	-29	3 621	76	109	-138
CR015	-	456	27	3 609	-76	137	146
CR016	-	368	-29	3 621	76	109	-138
CR017	-	-254	-29	3 585	76	-91	-140
CR018	-	-166	27	3 573	-76	-63	144
CR019	-	-254	-29	3 585	76	-91	-140
CR020	-	-166	27	3 573	-76	-63	144
CR021	-	-166	27	3 573	-76	-63	144
CR022	-	-254	-29	3 585	76	-91	-140
CR023	-	-166	27	3 573	-76	-63	144
CR024	-	-254	-29	3 585	76	-91	-140

C	CC	F_X	F_Y	F_Z	M_X	M_Y	M_Z
		[N]	[N]	[N]	[N·m]	[N·m]	[N·m]
CR025	-	368	-29	3 621	76	109	-138
CR026	-	456	27	3 609	-76	137	146
CR027	-	368	-29	3 621	76	109	-138
CR028	-	456	27	3 609	-76	137	146
CR029	-	456	27	3 609	-76	137	146
CR030	-	368	-29	3 621	76	109	-138
CR031	-	456	27	3 609	-76	137	146
CR032	-	368	-29	3 621	76	109	-138
CR033	-	-141	-92	3 613	254	-53	-469
CR034	-	46	-92	3 623	254	6	-469
CR035	-	-141	-92	3 613	254	-53	-469
CR036	-	46	-92	3 623	254	6	-469
CR037	-	46	-92	3 623	254	6	-469
CR038	-	-141	-92	3 613	254	-53	-469
CR039	-	46	-92	3 623	254	6	-469
CR040	-	-141	-92	3 613	254	-53	-469
CR041	-	156	90	3 571	-254	40	475
CR042	-	343	90	3 581	-254	99	475
CR043	-	156	90	3 571	-254	40	475
CR044	-	343	90	3 581	-254	99	475
CR045	-	343	90	3 581	-254	99	475
CR046	-	156	90	3 571	-254	40	475
CR047	-	343	90	3 581	-254	99	475
CR048	-	156	90	3 571	-254	40	475
CR049	-	-141	-92	3 613	254	-53	-469
CR050	-	46	-92	3 623	254	6	-469
CR051	-	-141	-92	3 613	254	-53	-469
CR052	-	46	-92	3 623	254	6	-469
CR053	-	46	-92	3 623	254	6	-469
CR054	-	-141	-92	3 613	254	-53	-469
CR055	-	46	-92	3 623	254	6	-469
CR056	-	-141	-92	3 613	254	-53	-469
CR057	-	156	90	3 571	-254	40	475
CR058	-	343	90	3 581	-254	99	475
CR059	-	156	90	3 571	-254	40	475
CR060	-	343	90	3 581	-254	99	475
CR061	-	343	90	3 581	-254	99	475
CR062	-	156	90	3 571	-254	40	475
CR063	-	343	90	3 581	-254	99	475
CR064	-	156	90	3 571	-254	40	475
Nodo 00035							
CR001	-	-337	-98	3 650	55	-100	-124
CR002	-	-262	100	3 620	-55	-76	128
CR003	-	-337	-98	3 650	55	-100	-124
CR004	-	-262	100	3 620	-55	-76	128
CR005	-	-262	100	3 620	-55	-76	128
CR006	-	-337	-98	3 650	55	-100	-124
CR007	-	-262	100	3 620	-55	-76	128
CR008	-	-337	-98	3 650	55	-100	-124
CR009	-	266	-98	3 550	55	96	-122
CR010	-	341	100	3 520	-55	120	130
CR011	-	266	-98	3 550	55	96	-122
CR012	-	341	100	3 520	-55	120	130
CR013	-	341	100	3 520	-55	120	130
CR014	-	266	-98	3 550	55	96	-122
CR015	-	341	100	3 520	-55	120	130
CR016	-	266	-98	3 550	55	96	-122
CR017	-	-337	-98	3 650	55	-100	-124
CR018	-	-262	100	3 620	-55	-76	128
CR019	-	-337	-98	3 650	55	-100	-124
CR020	-	-262	100	3 620	-55	-76	128
CR021	-	-262	100	3 620	-55	-76	128
CR022	-	-337	-98	3 650	55	-100	-124
CR023	-	-262	100	3 620	-55	-76	128
CR024	-	-337	-98	3 650	55	-100	-124
CR025	-	266	-98	3 550	55	96	-122
CR026	-	341	100	3 520	-55	120	130
CR027	-	266	-98	3 550	55	96	-122
CR028	-	341	100	3 520	-55	120	130
CR029	-	341	100	3 520	-55	120	130
CR030	-	266	-98	3 550	55	96	-122
CR031	-	341	100	3 520	-55	120	130
CR032	-	266	-98	3 550	55	96	-122
CR033	-	-213	-329	3 649	184	-62	-416
CR034	-	-32	-329	3 619	184	-2	-416
CR035	-	-213	-329	3 649	184	-62	-416
CR036	-	-32	-329	3 619	184	-2	-416
CR037	-	-32	-329	3 619	184	-2	-416
CR038	-	-213	-329	3 649	184	-62	-416
CR039	-	-32	-329	3 619	184	-2	-416
CR040	-	-213	-329	3 649	184	-62	-416
CR041	-	36	331	3 551	-184	22	422
CR042	-	217	331	3 521	-184	82	422
CR043	-	36	331	3 551	-184	22	422
CR044	-	217	331	3 521	-184	82	422
CR045	-	217	331	3 521	-184	82	422

C	CC	F_X	F_Y	F_Z	M_X	M_Y	M_Z
		[N]	[N]	[N]	[N·m]	[N·m]	[N·m]
CR046	-	36	331	3 551	-184	22	422
CR047	-	217	331	3 521	-184	82	422
CR048	-	36	331	3 551	-184	22	422
CR049	-	-213	-329	3 649	184	-62	-416
CR050	-	-32	-329	3 619	184	-2	-416
CR051	-	-213	-329	3 649	184	-62	-416
CR052	-	-32	-329	3 619	184	-2	-416
CR053	-	-32	-329	3 619	184	-2	-416
CR054	-	-213	-329	3 649	184	-62	-416
CR055	-	-32	-329	3 619	184	-2	-416
CR056	-	-213	-329	3 649	184	-62	-416
CR057	-	36	331	3 551	-184	22	422
CR058	-	217	331	3 521	-184	82	422
CR059	-	36	331	3 551	-184	22	422
CR060	-	217	331	3 521	-184	82	422
CR061	-	217	331	3 521	-184	82	422
CR062	-	36	331	3 551	-184	22	422
CR063	-	217	331	3 521	-184	82	422
CR064	-	36	331	3 551	-184	22	422
Nodo 00036							
CR001	-	-309	16	3 581	53	-105	-116
CR002	-	-248	-17	3 567	-53	-85	118
CR003	-	-309	16	3 581	53	-105	-116
CR004	-	-248	-17	3 567	-53	-85	118
CR005	-	-248	-17	3 567	-53	-85	118
CR006	-	-309	16	3 581	53	-105	-116
CR007	-	-248	-17	3 567	-53	-85	118
CR008	-	-309	16	3 581	53	-105	-116
CR009	-	270	13	3 565	53	99	-114
CR010	-	331	-20	3 551	-53	119	120
CR011	-	270	13	3 565	53	99	-114
CR012	-	331	-20	3 551	-53	119	120
CR013	-	331	-20	3 551	-53	119	120
CR014	-	270	13	3 565	53	99	-114
CR015	-	331	-20	3 551	-53	119	120
CR016	-	270	13	3 565	53	99	-114
CR017	-	-309	16	3 581	53	-105	-116
CR018	-	-248	-17	3 567	-53	-85	118
CR019	-	-309	16	3 581	53	-105	-116
CR020	-	-248	-17	3 567	-53	-85	118
CR021	-	-248	-17	3 567	-53	-85	118
CR022	-	-309	16	3 581	53	-105	-116
CR023	-	-248	-17	3 567	-53	-85	118
CR024	-	-309	16	3 581	53	-105	-116
CR025	-	270	13	3 565	53	99	-114
CR026	-	331	-20	3 551	-53	119	120
CR027	-	270	13	3 565	53	99	-114
CR028	-	331	-20	3 551	-53	119	120
CR029	-	331	-20	3 551	-53	119	120
CR030	-	270	13	3 565	53	99	-114
CR031	-	331	-20	3 551	-53	119	120
CR032	-	270	13	3 565	53	99	-114
CR033	-	-177	53	3 592	176	-58	-387
CR034	-	-3	53	3 588	176	4	-387
CR035	-	-177	53	3 592	176	-58	-387
CR036	-	-3	53	3 588	176	4	-387
CR037	-	-3	53	3 588	176	4	-387
CR038	-	-177	53	3 592	176	-58	-387
CR039	-	-3	53	3 588	176	4	-387
CR040	-	-177	53	3 592	176	-58	-387
CR041	-	25	-57	3 544	-176	10	391
CR042	-	199	-57	3 540	-176	72	391
CR043	-	25	-57	3 544	-176	10	391
CR044	-	199	-57	3 540	-176	72	391
CR045	-	199	-57	3 540	-176	72	391
CR046	-	25	-57	3 544	-176	10	391
CR047	-	199	-57	3 540	-176	72	391
CR048	-	25	-57	3 544	-176	10	391
CR049	-	-177	53	3 592	176	-58	-387
CR050	-	-3	53	3 588	176	4	-387
CR051	-	-177	53	3 592	176	-58	-387
CR052	-	-3	53	3 588	176	4	-387
CR053	-	-3	53	3 588	176	4	-387
CR054	-	-177	53	3 592	176	-58	-387
CR055	-	-3	53	3 588	176	4	-387
CR056	-	-177	53	3 592	176	-58	-387
CR057	-	25	-57	3 544	-176	10	391
CR058	-	199	-57	3 540	-176	72	391
CR059	-	25	-57	3 544	-176	10	391
CR060	-	199	-57	3 540	-176	72	391
CR061	-	199	-57	3 540	-176	72	391
CR062	-	25	-57	3 544	-176	10	391
CR063	-	199	-57	3 540	-176	72	391
CR064	-	25	-57	3 544	-176	10	391
Nodo 00037							
CR001	-	-251	-62	3 442	72	-73	-68

C	CC	F_X	F_Y	F_Z	M_X	M_Y	M_Z
		[N]	[N]	[N]	[N·m]	[N·m]	[N·m]
CR002	-	-203	62	3 432	-72	-60	70
CR003	-	-251	-62	3 442	72	-73	-68
CR004	-	-203	62	3 432	-72	-60	70
CR005	-	-203	62	3 432	-72	-60	70
CR006	-	-251	-62	3 442	72	-73	-68
CR007	-	-203	62	3 432	-72	-60	70
CR008	-	-251	-62	3 442	72	-73	-68
CR009	-	345	-62	3 492	72	98	-66
CR010	-	393	62	3 482	-72	111	72
CR011	-	345	-62	3 492	72	98	-66
CR012	-	393	62	3 482	-72	111	72
CR013	-	393	62	3 482	-72	111	72
CR014	-	345	-62	3 492	72	98	-66
CR015	-	393	62	3 482	-72	111	72
CR016	-	345	-62	3 492	72	98	-66
CR017	-	-251	-62	3 442	72	-73	-68
CR018	-	-203	62	3 432	-72	-60	70
CR019	-	-251	-62	3 442	72	-73	-68
CR020	-	-203	62	3 432	-72	-60	70
CR021	-	-203	62	3 432	-72	-60	70
CR022	-	-251	-62	3 442	72	-73	-68
CR023	-	-203	62	3 432	-72	-60	70
CR024	-	-251	-62	3 442	72	-73	-68
CR025	-	345	-62	3 492	72	98	-66
CR026	-	393	62	3 482	-72	111	72
CR027	-	345	-62	3 492	72	98	-66
CR028	-	393	62	3 482	-72	111	72
CR029	-	393	62	3 482	-72	111	72
CR030	-	345	-62	3 492	72	98	-66
CR031	-	393	62	3 482	-72	111	72
CR032	-	345	-62	3 492	72	98	-66
CR033	-	-100	-207	3 473	239	-28	-228
CR034	-	79	-207	3 487	239	22	-228
CR035	-	-100	-207	3 473	239	-28	-228
CR036	-	79	-207	3 487	239	22	-228
CR037	-	79	-207	3 487	239	22	-228
CR038	-	-100	-207	3 473	239	-28	-228
CR039	-	79	-207	3 487	239	22	-228
CR040	-	-100	-207	3 473	239	-28	-228
CR041	-	63	207	3 437	-239	16	232
CR042	-	242	207	3 451	-239	66	232
CR043	-	63	207	3 437	-239	16	232
CR044	-	242	207	3 451	-239	66	232
CR045	-	242	207	3 451	-239	66	232
CR046	-	63	207	3 437	-239	16	232
CR047	-	242	207	3 451	-239	66	232
CR048	-	63	207	3 437	-239	16	232
CR049	-	-100	-207	3 473	239	-28	-228
CR050	-	79	-207	3 487	239	22	-228
CR051	-	-100	-207	3 473	239	-28	-228
CR052	-	79	-207	3 487	239	22	-228
CR053	-	79	-207	3 487	239	22	-228
CR054	-	-100	-207	3 473	239	-28	-228
CR055	-	79	-207	3 487	239	22	-228
CR056	-	-100	-207	3 473	239	-28	-228
CR057	-	63	207	3 437	-239	16	232
CR058	-	242	207	3 451	-239	66	232
CR059	-	63	207	3 437	-239	16	232
CR060	-	242	207	3 451	-239	66	232
CR061	-	242	207	3 451	-239	66	232
CR062	-	63	207	3 437	-239	16	232
CR063	-	242	207	3 451	-239	66	232
CR064	-	63	207	3 437	-239	16	232
Nodo 00038							
CR001	-	-294	-119	3 705	65	-75	-91
CR002	-	-254	119	3 685	-65	-64	93
CR003	-	-294	-119	3 705	65	-75	-91
CR004	-	-254	119	3 685	-65	-64	93
CR005	-	-254	119	3 685	-65	-64	93
CR006	-	-294	-119	3 705	65	-75	-91
CR007	-	-254	119	3 685	-65	-64	93
CR008	-	-294	-119	3 705	65	-75	-91
CR009	-	276	-117	3 619	65	104	-89
CR010	-	316	121	3 599	-65	115	95
CR011	-	276	-117	3 619	65	104	-89
CR012	-	316	121	3 599	-65	115	95
CR013	-	316	121	3 599	-65	115	95
CR014	-	276	-117	3 619	65	104	-89
CR015	-	316	121	3 599	-65	115	95
CR016	-	276	-117	3 619	65	104	-89
CR017	-	-294	-119	3 705	65	-75	-91
CR018	-	-254	119	3 685	-65	-64	93
CR019	-	-294	-119	3 705	65	-75	-91
CR020	-	-254	119	3 685	-65	-64	93
CR021	-	-254	119	3 685	-65	-64	93
CR022	-	-294	-119	3 705	65	-75	-91

C	CC	F_X	F_Y	F_Z	M_X	M_Y	M_Z
		[N]	[N]	[N]	[N·m]	[N·m]	[N·m]
CR023	-	-254	119	3 685	-65	-64	93
CR024	-	-294	-119	3 705	65	-75	-91
CR025	-	276	-117	3 619	65	104	-89
CR026	-	316	121	3 599	-65	115	95
CR027	-	276	-117	3 619	65	104	-89
CR028	-	316	121	3 599	-65	115	95
CR029	-	316	121	3 599	-65	115	95
CR030	-	276	-117	3 619	65	104	-89
CR031	-	316	121	3 599	-65	115	95
CR032	-	276	-117	3 619	65	104	-89
CR033	-	-140	-395	3 700	218	-26	-305
CR034	-	32	-395	3 674	218	27	-305
CR035	-	-140	-395	3 700	218	-26	-305
CR036	-	32	-395	3 674	218	27	-305
CR037	-	32	-395	3 674	218	27	-305
CR038	-	-140	-395	3 700	218	-26	-305
CR039	-	32	-395	3 674	218	27	-305
CR040	-	-140	-395	3 700	218	-26	-305
CR041	-	-10	397	3 630	-218	13	309
CR042	-	162	397	3 604	-218	66	309
CR043	-	-10	397	3 630	-218	13	309
CR044	-	162	397	3 604	-218	66	309
CR045	-	162	397	3 604	-218	66	309
CR046	-	-10	397	3 630	-218	13	309
CR047	-	162	397	3 604	-218	66	309
CR048	-	-10	397	3 630	-218	13	309
CR049	-	-140	-395	3 700	218	-26	-305
CR050	-	32	-395	3 674	218	27	-305
CR051	-	-140	-395	3 700	218	-26	-305
CR052	-	32	-395	3 674	218	27	-305
CR053	-	32	-395	3 674	218	27	-305
CR054	-	-140	-395	3 700	218	-26	-305
CR055	-	32	-395	3 674	218	27	-305
CR056	-	-140	-395	3 700	218	-26	-305
CR057	-	-10	397	3 630	-218	13	309
CR058	-	162	397	3 604	-218	66	309
CR059	-	-10	397	3 630	-218	13	309
CR060	-	162	397	3 604	-218	66	309
CR061	-	162	397	3 604	-218	66	309
CR062	-	-10	397	3 630	-218	13	309
CR063	-	162	397	3 604	-218	66	309
CR064	-	-10	397	3 630	-218	13	309
Nodo 00039							
CR001	-	-273	-6	3 599	57	-97	-85
CR002	-	-244	5	3 589	-57	-88	87
CR003	-	-273	-6	3 599	57	-97	-85
CR004	-	-244	5	3 589	-57	-88	87
CR005	-	-244	5	3 589	-57	-88	87
CR006	-	-273	-6	3 599	57	-97	-85
CR007	-	-244	5	3 589	-57	-88	87
CR008	-	-273	-6	3 599	57	-97	-85
CR009	-	288	-9	3 621	57	86	-83
CR010	-	317	2	3 611	-57	95	89
CR011	-	288	-9	3 621	57	86	-83
CR012	-	317	2	3 611	-57	95	89
CR013	-	317	2	3 611	-57	95	89
CR014	-	288	-9	3 621	57	86	-83
CR015	-	317	2	3 611	-57	95	89
CR016	-	288	-9	3 621	57	86	-83
CR017	-	-273	-6	3 599	57	-97	-85
CR018	-	-244	5	3 589	-57	-88	87
CR019	-	-273	-6	3 599	57	-97	-85
CR020	-	-244	5	3 589	-57	-88	87
CR021	-	-244	5	3 589	-57	-88	87
CR022	-	-273	-6	3 599	57	-97	-85
CR023	-	-244	5	3 589	-57	-88	87
CR024	-	-273	-6	3 599	57	-97	-85
CR025	-	288	-9	3 621	57	86	-83
CR026	-	317	2	3 611	-57	95	89
CR027	-	288	-9	3 621	57	86	-83
CR028	-	317	2	3 611	-57	95	89
CR029	-	317	2	3 611	-57	95	89
CR030	-	288	-9	3 621	57	86	-83
CR031	-	317	2	3 611	-57	95	89
CR032	-	288	-9	3 621	57	86	-83
CR033	-	-110	-22	3 618	193	-44	-284
CR034	-	57	-22	3 624	193	11	-284
CR035	-	-110	-22	3 618	193	-44	-284
CR036	-	57	-22	3 624	193	11	-284
CR037	-	57	-22	3 624	193	11	-284
CR038	-	-110	-22	3 618	193	-44	-284
CR039	-	57	-22	3 624	193	11	-284
CR040	-	-110	-22	3 618	193	-44	-284
CR041	-	-13	18	3 586	-193	-13	288
CR042	-	154	18	3 592	-193	42	288
CR043	-	-13	18	3 586	-193	-13	288

C	CC	F_X	F_Y	F_Z	M_X	M_Y	M_Z
		[N]	[N]	[N]	[N·m]	[N·m]	[N·m]
CR044	-	154	18	3 592	-193	42	288
CR045	-	154	18	3 592	-193	42	288
CR046	-	-13	18	3 586	-193	-13	288
CR047	-	154	18	3 592	-193	42	288
CR048	-	-13	18	3 586	-193	-13	288
CR049	-	-110	-22	3 618	193	-44	-284
CR050	-	57	-22	3 624	193	11	-284
CR051	-	-110	-22	3 618	193	-44	-284
CR052	-	57	-22	3 624	193	11	-284
CR053	-	57	-22	3 624	193	11	-284
CR054	-	-110	-22	3 618	193	-44	-284
CR055	-	57	-22	3 624	193	11	-284
CR056	-	-110	-22	3 618	193	-44	-284
CR057	-	-13	18	3 586	-193	-13	288
CR058	-	154	18	3 592	-193	42	288
CR059	-	-13	18	3 586	-193	-13	288
CR060	-	154	18	3 592	-193	42	288
CR061	-	154	18	3 592	-193	42	288
CR062	-	-13	18	3 586	-193	-13	288
CR063	-	154	18	3 592	-193	42	288
CR064	-	-13	18	3 586	-193	-13	288
Nodo 00040							
CR001	-	-267	-55	3 476	66	-78	-44
CR002	-	-245	55	3 468	-66	-71	44
CR003	-	-267	-55	3 476	66	-78	-44
CR004	-	-245	55	3 468	-66	-71	44
CR005	-	-245	55	3 468	-66	-71	44
CR006	-	-267	-55	3 476	66	-78	-44
CR007	-	-245	55	3 468	-66	-71	44
CR008	-	-267	-55	3 476	66	-78	-44
CR009	-	283	-55	3 482	66	81	-42
CR010	-	305	55	3 474	-66	88	46
CR011	-	283	-55	3 482	66	81	-42
CR012	-	305	55	3 474	-66	88	46
CR013	-	305	55	3 474	-66	88	46
CR014	-	283	-55	3 482	66	81	-42
CR015	-	305	55	3 474	-66	88	46
CR016	-	283	-55	3 482	66	81	-42
CR017	-	-267	-55	3 476	66	-78	-44
CR018	-	-245	55	3 468	-66	-71	44
CR019	-	-267	-55	3 476	66	-78	-44
CR020	-	-245	55	3 468	-66	-71	44
CR021	-	-245	55	3 468	-66	-71	44
CR022	-	-267	-55	3 476	66	-78	-44
CR023	-	-245	55	3 468	-66	-71	44
CR024	-	-267	-55	3 476	66	-78	-44
CR025	-	283	-55	3 482	66	81	-42
CR026	-	305	55	3 474	-66	88	46
CR027	-	283	-55	3 482	66	81	-42
CR028	-	305	55	3 474	-66	88	46
CR029	-	305	55	3 474	-66	88	46
CR030	-	283	-55	3 482	66	81	-42
CR031	-	305	55	3 474	-66	88	46
CR032	-	283	-55	3 482	66	81	-42
CR033	-	-99	-183	3 489	219	-29	-145
CR034	-	66	-183	3 491	219	19	-145
CR035	-	-99	-183	3 489	219	-29	-145
CR036	-	66	-183	3 491	219	19	-145
CR037	-	66	-183	3 491	219	19	-145
CR038	-	-99	-183	3 489	219	-29	-145
CR039	-	66	-183	3 491	219	19	-145
CR040	-	-99	-183	3 489	219	-29	-145
CR041	-	-28	183	3 459	-219	-9	147
CR042	-	137	183	3 461	-219	39	147
CR043	-	-28	183	3 459	-219	-9	147
CR044	-	137	183	3 461	-219	39	147
CR045	-	137	183	3 461	-219	39	147
CR046	-	-28	183	3 459	-219	-9	147
CR047	-	137	183	3 461	-219	39	147
CR048	-	-28	183	3 459	-219	-9	147
CR049	-	-99	-183	3 489	219	-29	-145
CR050	-	66	-183	3 491	219	19	-145
CR051	-	-99	-183	3 489	219	-29	-145
CR052	-	66	-183	3 491	219	19	-145
CR053	-	66	-183	3 491	219	19	-145
CR054	-	-99	-183	3 489	219	-29	-145
CR055	-	66	-183	3 491	219	19	-145
CR056	-	-99	-183	3 489	219	-29	-145
CR057	-	-28	183	3 459	-219	-9	147
CR058	-	137	183	3 461	-219	39	147
CR059	-	-28	183	3 459	-219	-9	147
CR060	-	137	183	3 461	-219	39	147
CR061	-	137	183	3 461	-219	39	147
CR062	-	-28	183	3 459	-219	-9	147
CR063	-	137	183	3 461	-219	39	147
CR064	-	-28	183	3 459	-219	-9	147

C	CC	F_X	F_Y	F_Z	M_X	M_Y	M_Z
		[N]	[N]	[N]	[N·m]	[N·m]	[N·m]
Nodo 00041							
CR001	-	-290	-107	3 653	67	-80	-58
CR002	-	-274	107	3 643	-67	-76	60
CR003	-	-290	-107	3 653	67	-80	-58
CR004	-	-274	107	3 643	-67	-76	60
CR005	-	-274	107	3 643	-67	-76	60
CR006	-	-290	-107	3 653	67	-80	-58
CR007	-	-274	107	3 643	-67	-76	60
CR008	-	-290	-107	3 653	67	-80	-58
CR009	-	262	-105	3 601	67	96	-56
CR010	-	278	109	3 591	-67	100	62
CR011	-	262	-105	3 601	67	96	-56
CR012	-	278	109	3 591	-67	100	62
CR013	-	278	109	3 591	-67	100	62
CR014	-	262	-105	3 601	67	96	-56
CR015	-	278	109	3 591	-67	100	62
CR016	-	262	-105	3 601	67	96	-56
CR017	-	-290	-107	3 653	67	-80	-58
CR018	-	-274	107	3 643	-67	-76	60
CR019	-	-290	-107	3 653	67	-80	-58
CR020	-	-274	107	3 643	-67	-76	60
CR021	-	-274	107	3 643	-67	-76	60
CR022	-	-290	-107	3 653	67	-80	-58
CR023	-	-274	107	3 643	-67	-76	60
CR024	-	-290	-107	3 653	67	-80	-58
CR025	-	262	-105	3 601	67	96	-56
CR026	-	278	109	3 591	-67	100	62
CR027	-	262	-105	3 601	67	96	-56
CR028	-	278	109	3 591	-67	100	62
CR029	-	278	109	3 591	-67	100	62
CR030	-	262	-105	3 601	67	96	-56
CR031	-	278	109	3 591	-67	100	62
CR032	-	262	-105	3 601	67	96	-56
CR033	-	-116	-357	3 646	226	-24	-196
CR034	-	49	-357	3 630	226	29	-196
CR035	-	-116	-357	3 646	226	-24	-196
CR036	-	49	-357	3 630	226	29	-196
CR037	-	49	-357	3 630	226	29	-196
CR038	-	-116	-357	3 646	226	-24	-196
CR039	-	49	-357	3 630	226	29	-196
CR040	-	-116	-357	3 646	226	-24	-196
CR041	-	-61	359	3 614	-226	-9	200
CR042	-	104	359	3 598	-226	44	200
CR043	-	-61	359	3 614	-226	-9	200
CR044	-	104	359	3 598	-226	44	200
CR045	-	104	359	3 598	-226	44	200
CR046	-	-61	359	3 614	-226	-9	200
CR047	-	104	359	3 598	-226	44	200
CR048	-	-61	359	3 614	-226	-9	200
CR049	-	-116	-357	3 646	226	-24	-196
CR050	-	49	-357	3 630	226	29	-196
CR051	-	-116	-357	3 646	226	-24	-196
CR052	-	49	-357	3 630	226	29	-196
CR053	-	49	-357	3 630	226	29	-196
CR054	-	-116	-357	3 646	226	-24	-196
CR055	-	49	-357	3 630	226	29	-196
CR056	-	-116	-357	3 646	226	-24	-196
CR057	-	-61	359	3 614	-226	-9	200
CR058	-	104	359	3 598	-226	44	200
CR059	-	-61	359	3 614	-226	-9	200
CR060	-	104	359	3 598	-226	44	200
CR061	-	104	359	3 598	-226	44	200
CR062	-	-61	359	3 614	-226	-9	200
CR063	-	104	359	3 598	-226	44	200
CR064	-	-61	359	3 614	-226	-9	200
Nodo 00042							
CR001	-	-260	-34	3 619	63	-97	-55
CR002	-	-249	34	3 615	-63	-95	57
CR003	-	-260	-34	3 619	63	-97	-55
CR004	-	-249	34	3 615	-63	-95	57
CR005	-	-249	34	3 615	-63	-95	57
CR006	-	-260	-34	3 619	63	-97	-55
CR007	-	-249	34	3 615	-63	-95	57
CR008	-	-260	-34	3 619	63	-97	-55
CR009	-	287	-36	3 671	63	75	-53
CR010	-	298	32	3 667	-63	77	59
CR011	-	287	-36	3 671	63	75	-53
CR012	-	298	32	3 667	-63	77	59
CR013	-	298	32	3 667	-63	77	59
CR014	-	287	-36	3 671	63	75	-53
CR015	-	298	32	3 667	-63	77	59
CR016	-	287	-36	3 671	63	75	-53
CR017	-	-260	-34	3 619	63	-97	-55
CR018	-	-249	34	3 615	-63	-95	57
CR019	-	-260	-34	3 619	63	-97	-55
CR020	-	-249	34	3 615	-63	-95	57

C	CC	F_X	F_Y	F_Z	M_X	M_Y	M_Z
		[N]	[N]	[N]	[N·m]	[N·m]	[N·m]
CR021	-	-249	34	3 615	-63	-95	57
CR022	-	-260	-34	3 619	63	-97	-55
CR023	-	-249	34	3 615	-63	-95	57
CR024	-	-260	-34	3 619	63	-97	-55
CR025	-	287	-36	3 671	63	75	-53
CR026	-	298	32	3 667	-63	77	59
CR027	-	287	-36	3 671	63	75	-53
CR028	-	298	32	3 667	-63	77	59
CR029	-	298	32	3 667	-63	77	59
CR030	-	287	-36	3 671	63	75	-53
CR031	-	298	32	3 667	-63	77	59
CR032	-	287	-36	3 671	63	75	-53
CR033	-	-81	-117	3 643	210	-41	-185
CR034	-	84	-117	3 659	210	10	-185
CR035	-	-81	-117	3 643	210	-41	-185
CR036	-	84	-117	3 659	210	10	-185
CR037	-	84	-117	3 659	210	10	-185
CR038	-	-81	-117	3 643	210	-41	-185
CR039	-	84	-117	3 659	210	10	-185
CR040	-	-81	-117	3 643	210	-41	-185
CR041	-	-46	115	3 627	-210	-30	189
CR042	-	119	115	3 643	-210	21	189
CR043	-	-46	115	3 627	-210	-30	189
CR044	-	119	115	3 643	-210	21	189
CR045	-	119	115	3 643	-210	21	189
CR046	-	-46	115	3 627	-210	-30	189
CR047	-	119	115	3 643	-210	21	189
CR048	-	-46	115	3 627	-210	-30	189
CR049	-	-81	-117	3 643	210	-41	-185
CR050	-	84	-117	3 659	210	10	-185
CR051	-	-81	-117	3 643	210	-41	-185
CR052	-	84	-117	3 659	210	10	-185
CR053	-	84	-117	3 659	210	10	-185
CR054	-	-81	-117	3 643	210	-41	-185
CR055	-	84	-117	3 659	210	10	-185
CR056	-	-81	-117	3 643	210	-41	-185
CR057	-	-46	115	3 627	-210	-30	189
CR058	-	119	115	3 643	-210	21	189
CR059	-	-46	115	3 627	-210	-30	189
CR060	-	119	115	3 643	-210	21	189
CR061	-	119	115	3 643	-210	21	189
CR062	-	-46	115	3 627	-210	-30	189
CR063	-	119	115	3 643	-210	21	189
CR064	-	-46	115	3 627	-210	-30	189
Nodo 00043							
CR001	-	-300	-46	3 498	61	-85	-23
CR002	-	-294	46	3 492	-61	-83	23
CR003	-	-300	-46	3 498	61	-85	-23
CR004	-	-294	46	3 492	-61	-83	23
CR005	-	-294	46	3 492	-61	-83	23
CR006	-	-300	-46	3 498	61	-85	-23
CR007	-	-294	46	3 492	-61	-83	23
CR008	-	-300	-46	3 498	61	-85	-23
CR009	-	246	-46	3 456	61	71	-21
CR010	-	252	46	3 450	-61	73	25
CR011	-	246	-46	3 456	61	71	-21
CR012	-	252	46	3 450	-61	73	25
CR013	-	252	46	3 450	-61	73	25
CR014	-	246	-46	3 456	61	71	-21
CR015	-	252	46	3 450	-61	73	25
CR016	-	246	-46	3 456	61	71	-21
CR017	-	-300	-46	3 498	61	-85	-23
CR018	-	-294	46	3 492	-61	-83	23
CR019	-	-300	-46	3 498	61	-85	-23
CR020	-	-294	46	3 492	-61	-83	23
CR021	-	-294	46	3 492	-61	-83	23
CR022	-	-300	-46	3 498	61	-85	-23
CR023	-	-294	46	3 492	-61	-83	23
CR024	-	-300	-46	3 498	61	-85	-23
CR025	-	246	-46	3 456	61	71	-21
CR026	-	252	46	3 450	-61	73	25
CR027	-	246	-46	3 456	61	71	-21
CR028	-	252	46	3 450	-61	73	25
CR029	-	252	46	3 450	-61	73	25
CR030	-	246	-46	3 456	61	71	-21
CR031	-	252	46	3 450	-61	73	25
CR032	-	246	-46	3 456	61	71	-21
CR033	-	-118	-153	3 489	204	-32	-77
CR034	-	45	-153	3 477	204	14	-77
CR035	-	-118	-153	3 489	204	-32	-77
CR036	-	45	-153	3 477	204	14	-77
CR037	-	45	-153	3 477	204	14	-77
CR038	-	-118	-153	3 489	204	-32	-77
CR039	-	45	-153	3 477	204	14	-77
CR040	-	-118	-153	3 489	204	-32	-77
CR041	-	-93	153	3 471	-204	-26	79

C	CC	F_X	F_Y	F_Z	M_X	M_Y	M_Z
		[N]	[N]	[N]	[N·m]	[N·m]	[N·m]
CR042	-	70	153	3 459	-204	20	79
CR043	-	-93	153	3 471	-204	-26	79
CR044	-	70	153	3 459	-204	20	79
CR045	-	70	153	3 459	-204	20	79
CR046	-	-93	153	3 471	-204	-26	79
CR047	-	70	153	3 459	-204	20	79
CR048	-	-93	153	3 471	-204	-26	79
CR049	-	-118	-153	3 489	204	-32	-77
CR050	-	45	-153	3 477	204	14	-77
CR051	-	-118	-153	3 489	204	-32	-77
CR052	-	45	-153	3 477	204	14	-77
CR053	-	45	-153	3 477	204	14	-77
CR054	-	-118	-153	3 489	204	-32	-77
CR055	-	45	-153	3 477	204	14	-77
CR056	-	-118	-153	3 489	204	-32	-77
CR057	-	-93	153	3 471	-204	-26	79
CR058	-	70	153	3 459	-204	20	79
CR059	-	-93	153	3 471	-204	-26	79
CR060	-	70	153	3 459	-204	20	79
CR061	-	70	153	3 459	-204	20	79
CR062	-	-93	153	3 471	-204	-26	79
CR063	-	70	153	3 459	-204	20	79
CR064	-	-93	153	3 471	-204	-26	79
Nodo 00044							
CR001	-	-259	-87	3 599	67	-84	-27
CR002	-	-255	89	3 595	-67	-82	29
CR003	-	-259	-87	3 599	67	-84	-27
CR004	-	-255	89	3 595	-67	-82	29
CR005	-	-255	89	3 595	-67	-82	29
CR006	-	-259	-87	3 599	67	-84	-27
CR007	-	-255	89	3 595	-67	-82	29
CR008	-	-259	-87	3 599	67	-84	-27
CR009	-	273	-85	3 581	67	96	-25
CR010	-	277	91	3 577	-67	98	31
CR011	-	273	-85	3 581	67	96	-25
CR012	-	277	91	3 577	-67	98	31
CR013	-	277	91	3 577	-67	98	31
CR014	-	273	-85	3 581	67	96	-25
CR015	-	277	91	3 577	-67	98	31
CR016	-	273	-85	3 581	67	96	-25
CR017	-	-259	-87	3 599	67	-84	-27
CR018	-	-255	89	3 595	-67	-82	29
CR019	-	-259	-87	3 599	67	-84	-27
CR020	-	-255	89	3 595	-67	-82	29
CR021	-	-255	89	3 595	-67	-82	29
CR022	-	-259	-87	3 599	67	-84	-27
CR023	-	-255	89	3 595	-67	-82	29
CR024	-	-259	-87	3 599	67	-84	-27
CR025	-	273	-85	3 581	67	96	-25
CR026	-	277	91	3 577	-67	98	31
CR027	-	273	-85	3 581	67	96	-25
CR028	-	277	91	3 577	-67	98	31
CR029	-	277	91	3 577	-67	98	31
CR030	-	273	-85	3 581	67	96	-25
CR031	-	277	91	3 577	-67	98	31
CR032	-	273	-85	3 581	67	96	-25
CR033	-	-78	-291	3 597	223	-23	-90
CR034	-	83	-291	3 591	223	32	-90
CR035	-	-78	-291	3 597	223	-23	-90
CR036	-	83	-291	3 591	223	32	-90
CR037	-	83	-291	3 591	223	32	-90
CR038	-	-78	-291	3 597	223	-23	-90
CR039	-	83	-291	3 591	223	32	-90
CR040	-	-78	-291	3 597	223	-23	-90
CR041	-	-65	295	3 585	-223	-18	94
CR042	-	96	295	3 579	-223	37	94
CR043	-	-65	295	3 585	-223	-18	94
CR044	-	96	295	3 579	-223	37	94
CR045	-	96	295	3 579	-223	37	94
CR046	-	-65	295	3 585	-223	-18	94
CR047	-	96	295	3 579	-223	37	94
CR048	-	-65	295	3 585	-223	-18	94
CR049	-	-78	-291	3 597	223	-23	-90
CR050	-	83	-291	3 591	223	32	-90
CR051	-	-78	-291	3 597	223	-23	-90
CR052	-	83	-291	3 591	223	32	-90
CR053	-	83	-291	3 591	223	32	-90
CR054	-	-78	-291	3 597	223	-23	-90
CR055	-	83	-291	3 591	223	32	-90
CR056	-	-78	-291	3 597	223	-23	-90
CR057	-	-65	295	3 585	-223	-18	94
CR058	-	96	295	3 579	-223	37	94
CR059	-	-65	295	3 585	-223	-18	94
CR060	-	96	295	3 579	-223	37	94
CR061	-	96	295	3 579	-223	37	94
CR062	-	-65	295	3 585	-223	-18	94

C	CC	F_X	F_Y	F_Z	M_X	M_Y	M_Z
		[N]	[N]	[N]	[N·m]	[N·m]	[N·m]
CR063	-	96	295	3 579	-223	37	94
CR064	-	-65	295	3 585	-223	-18	94
Nodo 00045							
CR001	-	-223	-55	3 576	66	-81	-23
CR002	-	-221	53	3 574	-66	-81	27
CR003	-	-223	-55	3 576	66	-81	-23
CR004	-	-221	53	3 574	-66	-81	27
CR005	-	-221	53	3 574	-66	-81	27
CR006	-	-223	-55	3 576	66	-81	-23
CR007	-	-221	53	3 574	-66	-81	27
CR008	-	-223	-55	3 576	66	-81	-23
CR009	-	311	-55	3 630	66	89	-21
CR010	-	313	53	3 628	-66	89	29
CR011	-	311	-55	3 630	66	89	-21
CR012	-	313	53	3 628	-66	89	29
CR013	-	313	53	3 628	-66	89	29
CR014	-	311	-55	3 630	66	89	-21
CR015	-	313	53	3 628	-66	89	29
CR016	-	311	-55	3 630	66	89	-21
CR017	-	-223	-55	3 576	66	-81	-23
CR018	-	-221	53	3 574	-66	-81	27
CR019	-	-223	-55	3 576	66	-81	-23
CR020	-	-221	53	3 574	-66	-81	27
CR021	-	-221	53	3 574	-66	-81	27
CR022	-	-223	-55	3 576	66	-81	-23
CR023	-	-221	53	3 574	-66	-81	27
CR024	-	-223	-55	3 576	66	-81	-23
CR025	-	311	-55	3 630	66	89	-21
CR026	-	313	53	3 628	-66	89	29
CR027	-	311	-55	3 630	66	89	-21
CR028	-	313	53	3 628	-66	89	29
CR029	-	313	53	3 628	-66	89	29
CR030	-	311	-55	3 630	66	89	-21
CR031	-	313	53	3 628	-66	89	29
CR032	-	311	-55	3 630	66	89	-21
CR033	-	-39	-183	3 598	219	-22	-80
CR034	-	122	-183	3 614	219	28	-80
CR035	-	-39	-183	3 598	219	-22	-80
CR036	-	122	-183	3 614	219	28	-80
CR037	-	122	-183	3 614	219	28	-80
CR038	-	-39	-183	3 598	219	-22	-80
CR039	-	122	-183	3 614	219	28	-80
CR040	-	-39	-183	3 598	219	-22	-80
CR041	-	-32	181	3 590	-219	-20	86
CR042	-	129	181	3 606	-219	30	86
CR043	-	-32	181	3 590	-219	-20	86
CR044	-	129	181	3 606	-219	30	86
CR045	-	129	181	3 606	-219	30	86
CR046	-	-32	181	3 590	-219	-20	86
CR047	-	129	181	3 606	-219	30	86
CR048	-	-32	181	3 590	-219	-20	86
CR049	-	-39	-183	3 598	219	-22	-80
CR050	-	122	-183	3 614	219	28	-80
CR051	-	-39	-183	3 598	219	-22	-80
CR052	-	122	-183	3 614	219	28	-80
CR053	-	122	-183	3 614	219	28	-80
CR054	-	-39	-183	3 598	219	-22	-80
CR055	-	122	-183	3 614	219	28	-80
CR056	-	-39	-183	3 598	219	-22	-80
CR057	-	-32	181	3 590	-219	-20	86
CR058	-	129	181	3 606	-219	30	86
CR059	-	-32	181	3 590	-219	-20	86
CR060	-	129	181	3 606	-219	30	86
CR061	-	129	181	3 606	-219	30	86
CR062	-	-32	181	3 590	-219	-20	86
CR063	-	129	181	3 606	-219	30	86
CR064	-	-32	181	3 590	-219	-20	86
Nodo 00046							
CR001	-	-320	-71	3 676	66	-100	-7
CR002	-	-320	73	3 674	-66	-100	11
CR003	-	-320	-71	3 676	66	-100	-7
CR004	-	-320	73	3 674	-66	-100	11
CR005	-	-320	73	3 674	-66	-100	11
CR006	-	-320	-71	3 676	66	-100	-7
CR007	-	-320	73	3 674	-66	-100	11
CR008	-	-320	-71	3 676	66	-100	-7
CR009	-	204	-71	3 610	66	74	-5
CR010	-	204	73	3 608	-66	74	13
CR011	-	204	-71	3 610	66	74	-5
CR012	-	204	73	3 608	-66	74	13
CR013	-	204	73	3 608	-66	74	13
CR014	-	204	-71	3 610	66	74	-5
CR015	-	204	73	3 608	-66	74	13
CR016	-	204	-71	3 610	66	74	-5
CR017	-	-320	-71	3 676	66	-100	-7
CR018	-	-320	73	3 674	-66	-100	11

C	CC	F_X	F_Y	F_Z	M_X	M_Y	M_Z
		[N]	[N]	[N]	[N·m]	[N·m]	[N·m]
CR019	-	-320	-71	3 676	66	-100	-7
CR020	-	-320	73	3 674	-66	-100	11
CR021	-	-320	73	3 674	-66	-100	11
CR022	-	-320	-71	3 676	66	-100	-7
CR023	-	-320	73	3 674	-66	-100	11
CR024	-	-320	-71	3 676	66	-100	-7
CR025	-	204	-71	3 610	66	74	-5
CR026	-	204	73	3 608	-66	74	13
CR027	-	204	-71	3 610	66	74	-5
CR028	-	204	73	3 608	-66	74	13
CR029	-	204	73	3 608	-66	74	13
CR030	-	204	-71	3 610	66	74	-5
CR031	-	204	73	3 608	-66	74	13
CR032	-	204	-71	3 610	66	74	-5
CR033	-	-137	-239	3 656	221	-39	-27
CR034	-	19	-239	3 636	221	13	-27
CR035	-	-137	-239	3 656	221	-39	-27
CR036	-	19	-239	3 636	221	13	-27
CR037	-	19	-239	3 636	221	13	-27
CR038	-	-137	-239	3 656	221	-39	-27
CR039	-	19	-239	3 636	221	13	-27
CR040	-	-137	-239	3 656	221	-39	-27
CR041	-	-135	241	3 648	-221	-39	33
CR042	-	21	241	3 628	-221	13	33
CR043	-	-135	241	3 648	-221	-39	33
CR044	-	21	241	3 628	-221	13	33
CR045	-	21	241	3 628	-221	13	33
CR046	-	-135	241	3 648	-221	-39	33
CR047	-	21	241	3 628	-221	13	33
CR048	-	-135	241	3 648	-221	-39	33
CR049	-	-137	-239	3 656	221	-39	-27
CR050	-	19	-239	3 636	221	13	-27
CR051	-	-137	-239	3 656	221	-39	-27
CR052	-	19	-239	3 636	221	13	-27
CR053	-	19	-239	3 636	221	13	-27
CR054	-	-137	-239	3 656	221	-39	-27
CR055	-	19	-239	3 636	221	13	-27
CR056	-	-137	-239	3 656	221	-39	-27
CR057	-	-135	241	3 648	-221	-39	33
CR058	-	21	241	3 628	-221	13	33
CR059	-	-135	241	3 648	-221	-39	33
CR060	-	21	241	3 628	-221	13	33
CR061	-	21	241	3 628	-221	13	33
CR062	-	-135	241	3 648	-221	-39	33
CR063	-	21	241	3 628	-221	13	33
CR064	-	-135	241	3 648	-221	-39	33
Nodo 00047							
CR001	-	-271	-40	3 446	59	-93	0
CR002	-	-273	40	3 444	-59	-93	2
CR003	-	-271	-40	3 446	59	-93	0
CR004	-	-273	40	3 444	-59	-93	2
CR005	-	-273	40	3 444	-59	-93	2
CR006	-	-271	-40	3 446	59	-93	0
CR007	-	-273	40	3 444	-59	-93	2
CR008	-	-271	-40	3 446	59	-93	0
CR009	-	281	-40	3 446	59	95	2
CR010	-	279	40	3 444	-59	95	4
CR011	-	281	-40	3 446	59	95	2
CR012	-	279	40	3 444	-59	95	4
CR013	-	279	40	3 444	-59	95	4
CR014	-	281	-40	3 446	59	95	2
CR015	-	279	40	3 444	-59	95	4
CR016	-	281	-40	3 446	59	95	2
CR017	-	-271	-40	3 446	59	-93	0
CR018	-	-273	40	3 444	-59	-93	2
CR019	-	-271	-40	3 446	59	-93	0
CR020	-	-273	40	3 444	-59	-93	2
CR021	-	-273	40	3 444	-59	-93	2
CR022	-	-271	-40	3 446	59	-93	0
CR023	-	-273	40	3 444	-59	-93	2
CR024	-	-271	-40	3 446	59	-93	0
CR025	-	281	-40	3 446	59	95	2
CR026	-	279	40	3 444	-59	95	4
CR027	-	281	-40	3 446	59	95	2
CR028	-	279	40	3 444	-59	95	4
CR029	-	279	40	3 444	-59	95	4
CR030	-	281	-40	3 446	59	95	2
CR031	-	279	40	3 444	-59	95	4
CR032	-	281	-40	3 446	59	95	2
CR033	-	-76	-131	3 448	197	-25	-1
CR034	-	89	-131	3 448	197	30	-1
CR035	-	-76	-131	3 448	197	-25	-1
CR036	-	89	-131	3 448	197	30	-1
CR037	-	89	-131	3 448	197	30	-1
CR038	-	-76	-131	3 448	197	-25	-1
CR039	-	89	-131	3 448	197	30	-1

C	CC	F_X	F_Y	F_Z	M_X	M_Y	M_Z
		[N]	[N]	[N]	[N·m]	[N·m]	[N·m]
CR040	-	-76	-131	3 448	197	-25	-1
CR041	-	-81	131	3 442	-197	-28	5
CR042	-	84	131	3 442	-197	27	5
CR043	-	-81	131	3 442	-197	-28	5
CR044	-	84	131	3 442	-197	27	5
CR045	-	84	131	3 442	-197	27	5
CR046	-	-81	131	3 442	-197	-28	5
CR047	-	84	131	3 442	-197	27	5
CR048	-	-81	131	3 442	-197	-28	5
CR049	-	-76	-131	3 448	197	-25	-1
CR050	-	89	-131	3 448	197	30	-1
CR051	-	-76	-131	3 448	197	-25	-1
CR052	-	89	-131	3 448	197	30	-1
CR053	-	89	-131	3 448	197	30	-1
CR054	-	-76	-131	3 448	197	-25	-1
CR055	-	89	-131	3 448	197	30	-1
CR056	-	-76	-131	3 448	197	-25	-1
CR057	-	-81	131	3 442	-197	-28	5
CR058	-	84	131	3 442	-197	27	5
CR059	-	-81	131	3 442	-197	-28	5
CR060	-	84	131	3 442	-197	27	5
CR061	-	84	131	3 442	-197	27	5
CR062	-	-81	131	3 442	-197	-28	5
CR063	-	84	131	3 442	-197	27	5
CR064	-	-81	131	3 442	-197	-28	5
Nodo 00048							
CR001	-	-194	-73	3 613	66	-72	9
CR002	-	-196	71	3 611	-66	-72	-5
CR003	-	-194	-73	3 613	66	-72	9
CR004	-	-196	71	3 611	-66	-72	-5
CR005	-	-196	71	3 611	-66	-72	-5
CR006	-	-194	-73	3 613	66	-72	9
CR007	-	-196	71	3 611	-66	-72	-5
CR008	-	-194	-73	3 613	66	-72	9
CR009	-	330	-73	3 681	66	102	11
CR010	-	328	71	3 679	-66	102	-3
CR011	-	330	-73	3 681	66	102	11
CR012	-	328	71	3 679	-66	102	-3
CR013	-	328	71	3 679	-66	102	-3
CR014	-	330	-73	3 681	66	102	11
CR015	-	328	71	3 679	-66	102	-3
CR016	-	330	-73	3 681	66	102	11
CR017	-	-194	-73	3 613	66	-72	9
CR018	-	-196	71	3 611	-66	-72	-5
CR019	-	-194	-73	3 613	66	-72	9
CR020	-	-196	71	3 611	-66	-72	-5
CR021	-	-196	71	3 611	-66	-72	-5
CR022	-	-194	-73	3 613	66	-72	9
CR023	-	-196	71	3 611	-66	-72	-5
CR024	-	-194	-73	3 613	66	-72	9
CR025	-	330	-73	3 681	66	102	11
CR026	-	328	71	3 679	-66	102	-3
CR027	-	330	-73	3 681	66	102	11
CR028	-	328	71	3 679	-66	102	-3
CR029	-	328	71	3 679	-66	102	-3
CR030	-	330	-73	3 681	66	102	11
CR031	-	328	71	3 679	-66	102	-3
CR032	-	330	-73	3 681	66	102	11
CR033	-	-7	-239	3 640	221	-10	27
CR034	-	150	-239	3 660	221	43	27
CR035	-	-7	-239	3 640	221	-10	27
CR036	-	150	-239	3 660	221	43	27
CR037	-	150	-239	3 660	221	43	27
CR038	-	-7	-239	3 640	221	-10	27
CR039	-	150	-239	3 660	221	43	27
CR040	-	-7	-239	3 640	221	-10	27
CR041	-	-16	237	3 632	-221	-13	-21
CR042	-	141	237	3 652	-221	40	-21
CR043	-	-16	237	3 632	-221	-13	-21
CR044	-	141	237	3 652	-221	40	-21
CR045	-	141	237	3 652	-221	40	-21
CR046	-	-16	237	3 632	-221	-13	-21
CR047	-	141	237	3 652	-221	40	-21
CR048	-	-16	237	3 632	-221	-13	-21
CR049	-	-7	-239	3 640	221	-10	27
CR050	-	150	-239	3 660	221	43	27
CR051	-	-7	-239	3 640	221	-10	27
CR052	-	150	-239	3 660	221	43	27
CR053	-	150	-239	3 660	221	43	27
CR054	-	-7	-239	3 640	221	-10	27
CR055	-	150	-239	3 660	221	43	27
CR056	-	-7	-239	3 640	221	-10	27
CR057	-	-16	237	3 632	-221	-13	-21
CR058	-	141	237	3 652	-221	40	-21
CR059	-	-16	237	3 632	-221	-13	-21
CR060	-	141	237	3 652	-221	40	-21

C	CC	F_X	F_Y	F_Z	M_X	M_Y	M_Z
		[N]	[N]	[N]	[N·m]	[N·m]	[N·m]
CR061	-	141	237	3 652	-221	40	-21
CR062	-	-16	237	3 632	-221	-13	-21
CR063	-	141	237	3 652	-221	40	-21
CR064	-	-16	237	3 632	-221	-13	-21
Nodo 00049							
CR001	-	-299	-54	3 634	65	-85	25
CR002	-	-304	56	3 632	-65	-87	-21
CR003	-	-299	-54	3 634	65	-85	25
CR004	-	-304	56	3 632	-65	-87	-21
CR005	-	-304	56	3 632	-65	-87	-21
CR006	-	-299	-54	3 634	65	-85	25
CR007	-	-304	56	3 632	-65	-87	-21
CR008	-	-299	-54	3 634	65	-85	25
CR009	-	236	-54	3 580	65	85	27
CR010	-	231	56	3 578	-65	83	-19
CR011	-	236	-54	3 580	65	85	27
CR012	-	231	56	3 578	-65	83	-19
CR013	-	231	56	3 578	-65	83	-19
CR014	-	236	-54	3 580	65	85	27
CR015	-	231	56	3 578	-65	83	-19
CR016	-	236	-54	3 580	65	85	27
CR017	-	-299	-54	3 634	65	-85	25
CR018	-	-304	56	3 632	-65	-87	-21
CR019	-	-299	-54	3 634	65	-85	25
CR020	-	-304	56	3 632	-65	-87	-21
CR021	-	-304	56	3 632	-65	-87	-21
CR022	-	-299	-54	3 634	65	-85	25
CR023	-	-304	56	3 632	-65	-87	-21
CR024	-	-299	-54	3 634	65	-85	25
CR025	-	236	-54	3 580	65	85	27
CR026	-	231	56	3 578	-65	83	-19
CR027	-	236	-54	3 580	65	85	27
CR028	-	231	56	3 578	-65	83	-19
CR029	-	231	56	3 578	-65	83	-19
CR030	-	236	-54	3 580	65	85	27
CR031	-	231	56	3 578	-65	83	-19
CR032	-	236	-54	3 580	65	85	27
CR033	-	-108	-183	3 617	218	-24	79
CR034	-	53	-183	3 601	218	27	79
CR035	-	-108	-183	3 617	218	-24	79
CR036	-	53	-183	3 601	218	27	79
CR037	-	53	-183	3 601	218	27	79
CR038	-	-108	-183	3 617	218	-24	79
CR039	-	53	-183	3 601	218	27	79
CR040	-	-108	-183	3 617	218	-24	79
CR041	-	-121	185	3 611	-218	-29	-73
CR042	-	40	185	3 595	-218	22	-73
CR043	-	-121	185	3 611	-218	-29	-73
CR044	-	40	185	3 595	-218	22	-73
CR045	-	40	185	3 595	-218	22	-73
CR046	-	-121	185	3 611	-218	-29	-73
CR047	-	40	185	3 595	-218	22	-73
CR048	-	-121	185	3 611	-218	-29	-73
CR049	-	-108	-183	3 617	218	-24	79
CR050	-	53	-183	3 601	218	27	79
CR051	-	-108	-183	3 617	218	-24	79
CR052	-	53	-183	3 601	218	27	79
CR053	-	53	-183	3 601	218	27	79
CR054	-	-108	-183	3 617	218	-24	79
CR055	-	53	-183	3 601	218	27	79
CR056	-	-108	-183	3 617	218	-24	79
CR057	-	-121	185	3 611	-218	-29	-73
CR058	-	40	185	3 595	-218	22	-73
CR059	-	-121	185	3 611	-218	-29	-73
CR060	-	40	185	3 595	-218	22	-73
CR061	-	40	185	3 595	-218	22	-73
CR062	-	-121	185	3 611	-218	-29	-73
CR063	-	40	185	3 595	-218	22	-73
CR064	-	-121	185	3 611	-218	-29	-73
Nodo 00050							
CR001	-	-257	-88	3 588	67	-91	27
CR002	-	-264	86	3 586	-67	-93	-25
CR003	-	-257	-88	3 588	67	-91	27
CR004	-	-264	86	3 586	-67	-93	-25
CR005	-	-264	86	3 586	-67	-93	-25
CR006	-	-257	-88	3 588	67	-91	27
CR007	-	-264	86	3 586	-67	-93	-25
CR008	-	-257	-88	3 588	67	-91	27
CR009	-	276	-90	3 606	67	89	29
CR010	-	269	84	3 604	-67	87	-23
CR011	-	276	-90	3 606	67	89	29
CR012	-	269	84	3 604	-67	87	-23
CR013	-	269	84	3 604	-67	87	-23
CR014	-	276	-90	3 606	67	89	29
CR015	-	269	84	3 604	-67	87	-23
CR016	-	276	-90	3 606	67	89	29

C	CC	F_X	F_Y	F_Z	M_X	M_Y	M_Z
		[N]	[N]	[N]	[N·m]	[N·m]	[N·m]
CR017	-	-257	-88	3 588	67	-91	27
CR018	-	-264	86	3 586	-67	-93	-25
CR019	-	-257	-88	3 588	67	-91	27
CR020	-	-264	86	3 586	-67	-93	-25
CR021	-	-264	86	3 586	-67	-93	-25
CR022	-	-257	-88	3 588	67	-91	27
CR023	-	-264	86	3 586	-67	-93	-25
CR024	-	-257	-88	3 588	67	-91	27
CR025	-	276	-90	3 606	67	89	29
CR026	-	269	84	3 604	-67	87	-23
CR027	-	276	-90	3 606	67	89	29
CR028	-	269	84	3 604	-67	87	-23
CR029	-	269	84	3 604	-67	87	-23
CR030	-	276	-90	3 606	67	89	29
CR031	-	269	84	3 604	-67	87	-23
CR032	-	276	-90	3 606	67	89	29
CR033	-	-64	-290	3 598	222	-26	88
CR034	-	96	-290	3 604	222	29	88
CR035	-	-64	-290	3 598	222	-26	88
CR036	-	96	-290	3 604	222	29	88
CR037	-	96	-290	3 604	222	29	88
CR038	-	-64	-290	3 598	222	-26	88
CR039	-	96	-290	3 604	222	29	88
CR040	-	-64	-290	3 598	222	-26	88
CR041	-	-84	286	3 588	-222	-33	-84
CR042	-	76	286	3 594	-222	22	-84
CR043	-	-84	286	3 588	-222	-33	-84
CR044	-	76	286	3 594	-222	22	-84
CR045	-	76	286	3 594	-222	22	-84
CR046	-	-84	286	3 588	-222	-33	-84
CR047	-	76	286	3 594	-222	22	-84
CR048	-	-84	286	3 588	-222	-33	-84
CR049	-	-64	-290	3 598	222	-26	88
CR050	-	96	-290	3 604	222	29	88
CR051	-	-64	-290	3 598	222	-26	88
CR052	-	96	-290	3 604	222	29	88
CR053	-	96	-290	3 604	222	29	88
CR054	-	-64	-290	3 598	222	-26	88
CR055	-	96	-290	3 604	222	29	88
CR056	-	-64	-290	3 598	222	-26	88
CR057	-	-84	286	3 588	-222	-33	-84
CR058	-	76	286	3 594	-222	22	-84
CR059	-	-84	286	3 588	-222	-33	-84
CR060	-	76	286	3 594	-222	22	-84
CR061	-	76	286	3 594	-222	22	-84
CR062	-	-84	286	3 588	-222	-33	-84
CR063	-	76	286	3 594	-222	22	-84
CR064	-	-84	286	3 588	-222	-33	-84
Nodo 00051							
CR001	-	-223	-46	3 466	61	-65	22
CR002	-	-232	46	3 462	-61	-67	-22
CR003	-	-223	-46	3 466	61	-65	22
CR004	-	-232	46	3 462	-61	-67	-22
CR005	-	-232	46	3 462	-61	-67	-22
CR006	-	-223	-46	3 466	61	-65	22
CR007	-	-232	46	3 462	-61	-67	-22
CR008	-	-223	-46	3 466	61	-65	22
CR009	-	322	-46	3 508	61	91	24
CR010	-	313	46	3 504	-61	89	-20
CR011	-	322	-46	3 508	61	91	24
CR012	-	313	46	3 504	-61	89	-20
CR013	-	313	46	3 504	-61	89	-20
CR014	-	322	-46	3 508	61	91	24
CR015	-	313	46	3 504	-61	89	-20
CR016	-	322	-46	3 508	61	91	24
CR017	-	-223	-46	3 466	61	-65	22
CR018	-	-232	46	3 462	-61	-67	-22
CR019	-	-223	-46	3 466	61	-65	22
CR020	-	-232	46	3 462	-61	-67	-22
CR021	-	-232	46	3 462	-61	-67	-22
CR022	-	-223	-46	3 466	61	-65	22
CR023	-	-232	46	3 462	-61	-67	-22
CR024	-	-223	-46	3 466	61	-65	22
CR025	-	322	-46	3 508	61	91	24
CR026	-	313	46	3 504	-61	89	-20
CR027	-	322	-46	3 508	61	91	24
CR028	-	313	46	3 504	-61	89	-20
CR029	-	313	46	3 504	-61	89	-20
CR030	-	322	-46	3 508	61	91	24
CR031	-	313	46	3 504	-61	89	-20
CR032	-	322	-46	3 508	61	91	24
CR033	-	-23	-154	3 486	204	-8	75
CR034	-	140	-154	3 498	204	38	75
CR035	-	-23	-154	3 486	204	-8	75
CR036	-	140	-154	3 498	204	38	75
CR037	-	140	-154	3 498	204	38	75

C	CC	F_X	F_Y	F_Z	M_X	M_Y	M_Z
		[N]	[N]	[N]	[N·m]	[N·m]	[N·m]
CR038	-	-23	-154	3 486	204	-8	75
CR039	-	140	-154	3 498	204	38	75
CR040	-	-23	-154	3 486	204	-8	75
CR041	-	-50	154	3 472	-204	-14	-73
CR042	-	113	154	3 484	-204	32	-73
CR043	-	-50	154	3 472	-204	-14	-73
CR044	-	113	154	3 484	-204	32	-73
CR045	-	113	154	3 484	-204	32	-73
CR046	-	-50	154	3 472	-204	-14	-73
CR047	-	113	154	3 484	-204	32	-73
CR048	-	-50	154	3 472	-204	-14	-73
CR049	-	-23	-154	3 486	204	-8	75
CR050	-	140	-154	3 498	204	38	75
CR051	-	-23	-154	3 486	204	-8	75
CR052	-	140	-154	3 498	204	38	75
CR053	-	140	-154	3 498	204	38	75
CR054	-	-23	-154	3 486	204	-8	75
CR055	-	140	-154	3 498	204	38	75
CR056	-	-23	-154	3 486	204	-8	75
CR057	-	-50	154	3 472	-204	-14	-73
CR058	-	113	154	3 484	-204	32	-73
CR059	-	-50	154	3 472	-204	-14	-73
CR060	-	113	154	3 484	-204	32	-73
CR061	-	113	154	3 484	-204	32	-73
CR062	-	-50	154	3 472	-204	-14	-73
CR063	-	113	154	3 484	-204	32	-73
CR064	-	-50	154	3 472	-204	-14	-73
Nodo 00052							
CR001	-	-259	-35	3 682	63	-67	55
CR002	-	-270	35	3 678	-63	-69	-53
CR003	-	-259	-35	3 682	63	-67	55
CR004	-	-270	35	3 678	-63	-69	-53
CR005	-	-270	35	3 678	-63	-69	-53
CR006	-	-259	-35	3 682	63	-67	55
CR007	-	-270	35	3 678	-63	-69	-53
CR008	-	-259	-35	3 682	63	-67	55
CR009	-	288	-33	3 628	63	105	57
CR010	-	277	37	3 624	-63	103	-51
CR011	-	288	-33	3 628	63	105	57
CR012	-	277	37	3 624	-63	103	-51
CR013	-	277	37	3 624	-63	103	-51
CR014	-	288	-33	3 628	63	105	57
CR015	-	277	37	3 624	-63	103	-51
CR016	-	288	-33	3 628	63	105	57
CR017	-	-259	-35	3 682	63	-67	55
CR018	-	-270	35	3 678	-63	-69	-53
CR019	-	-259	-35	3 682	63	-67	55
CR020	-	-270	35	3 678	-63	-69	-53
CR021	-	-270	35	3 678	-63	-69	-53
CR022	-	-259	-35	3 682	63	-67	55
CR023	-	-270	35	3 678	-63	-69	-53
CR024	-	-259	-35	3 682	63	-67	55
CR025	-	288	-33	3 628	63	105	57
CR026	-	277	37	3 624	-63	103	-51
CR027	-	288	-33	3 628	63	105	57
CR028	-	277	37	3 624	-63	103	-51
CR029	-	277	37	3 624	-63	103	-51
CR030	-	288	-33	3 628	63	105	57
CR031	-	277	37	3 624	-63	103	-51
CR032	-	288	-33	3 628	63	105	57
CR033	-	-56	-118	3 667	210	-2	183
CR034	-	109	-118	3 651	210	49	183
CR035	-	-56	-118	3 667	210	-2	183
CR036	-	109	-118	3 651	210	49	183
CR037	-	109	-118	3 651	210	49	183
CR038	-	-56	-118	3 667	210	-2	183
CR039	-	109	-118	3 651	210	49	183
CR040	-	-56	-118	3 667	210	-2	183
CR041	-	-91	120	3 655	-210	-13	-179
CR042	-	74	120	3 639	-210	38	-179
CR043	-	-91	120	3 655	-210	-13	-179
CR044	-	74	120	3 639	-210	38	-179
CR045	-	74	120	3 639	-210	38	-179
CR046	-	-91	120	3 655	-210	-13	-179
CR047	-	74	120	3 639	-210	38	-179
CR048	-	-91	120	3 655	-210	-13	-179
CR049	-	-56	-118	3 667	210	-2	183
CR050	-	109	-118	3 651	210	49	183
CR051	-	-56	-118	3 667	210	-2	183
CR052	-	109	-118	3 651	210	49	183
CR053	-	109	-118	3 651	210	49	183
CR054	-	-56	-118	3 667	210	-2	183
CR055	-	109	-118	3 651	210	49	183
CR056	-	-56	-118	3 667	210	-2	183
CR057	-	-91	120	3 655	-210	-13	-179
CR058	-	74	120	3 639	-210	38	-179

C	CC	F_X	F_Y	F_Z	M_X	M_Y	M_Z
		[N]	[N]	[N]	[N·m]	[N·m]	[N·m]
CR059	-	-91	120	3 655	-210	-13	-179
CR060	-	74	120	3 639	-210	38	-179
CR061	-	74	120	3 639	-210	38	-179
CR062	-	-91	120	3 655	-210	-13	-179
CR063	-	74	120	3 639	-210	38	-179
CR064	-	-91	120	3 655	-210	-13	-179
Nodo 00053							
CR001	-	-223	-106	3 622	67	-85	59
CR002	-	-239	106	3 614	-67	-89	-57
CR003	-	-223	-106	3 622	67	-85	59
CR004	-	-239	106	3 614	-67	-89	-57
CR005	-	-239	106	3 614	-67	-89	-57
CR006	-	-223	-106	3 622	67	-85	59
CR007	-	-239	106	3 614	-67	-89	-57
CR008	-	-223	-106	3 622	67	-85	59
CR009	-	327	-108	3 670	67	91	61
CR010	-	311	104	3 662	-67	87	-55
CR011	-	327	-108	3 670	67	91	61
CR012	-	311	104	3 662	-67	87	-55
CR013	-	311	104	3 662	-67	87	-55
CR014	-	327	-108	3 670	67	91	61
CR015	-	311	104	3 662	-67	87	-55
CR016	-	327	-108	3 670	67	91	61
CR017	-	-223	-106	3 622	67	-85	59
CR018	-	-239	106	3 614	-67	-89	-57
CR019	-	-223	-106	3 622	67	-85	59
CR020	-	-239	106	3 614	-67	-89	-57
CR021	-	-239	106	3 614	-67	-89	-57
CR022	-	-223	-106	3 622	67	-85	59
CR023	-	-239	106	3 614	-67	-89	-57
CR024	-	-223	-106	3 622	67	-85	59
CR025	-	327	-108	3 670	67	91	61
CR026	-	311	104	3 662	-67	87	-55
CR027	-	327	-108	3 670	67	91	61
CR028	-	311	104	3 662	-67	87	-55
CR029	-	311	104	3 662	-67	87	-55
CR030	-	327	-108	3 670	67	91	61
CR031	-	311	104	3 662	-67	87	-55
CR032	-	327	-108	3 670	67	91	61
CR033	-	-13	-354	3 647	226	-18	194
CR034	-	152	-354	3 661	226	35	194
CR035	-	-13	-354	3 647	226	-18	194
CR036	-	152	-354	3 661	226	35	194
CR037	-	152	-354	3 661	226	35	194
CR038	-	-13	-354	3 647	226	-18	194
CR039	-	152	-354	3 661	226	35	194
CR040	-	-13	-354	3 647	226	-18	194
CR041	-	-64	352	3 623	-226	-33	-190
CR042	-	101	352	3 637	-226	20	-190
CR043	-	-64	352	3 623	-226	-33	-190
CR044	-	101	352	3 637	-226	20	-190
CR045	-	101	352	3 637	-226	20	-190
CR046	-	-64	352	3 623	-226	-33	-190
CR047	-	101	352	3 637	-226	20	-190
CR048	-	-64	352	3 623	-226	-33	-190
CR049	-	-13	-354	3 647	226	-18	194
CR050	-	152	-354	3 661	226	35	194
CR051	-	-13	-354	3 647	226	-18	194
CR052	-	152	-354	3 661	226	35	194
CR053	-	152	-354	3 661	226	35	194
CR054	-	-13	-354	3 647	226	-18	194
CR055	-	152	-354	3 661	226	35	194
CR056	-	-13	-354	3 647	226	-18	194
CR057	-	-64	352	3 623	-226	-33	-190
CR058	-	101	352	3 637	-226	20	-190
CR059	-	-64	352	3 623	-226	-33	-190
CR060	-	101	352	3 637	-226	20	-190
CR061	-	101	352	3 637	-226	20	-190
CR062	-	-64	352	3 623	-226	-33	-190
CR063	-	101	352	3 637	-226	20	-190
CR064	-	-64	352	3 623	-226	-33	-190
Nodo 00054							
CR001	-	-237	-55	3 497	66	-68	43
CR002	-	-255	55	3 491	-66	-72	-43
CR003	-	-237	-55	3 497	66	-68	43
CR004	-	-255	55	3 491	-66	-72	-43
CR005	-	-255	55	3 491	-66	-72	-43
CR006	-	-237	-55	3 497	66	-68	43
CR007	-	-255	55	3 491	-66	-72	-43
CR008	-	-237	-55	3 497	66	-68	43
CR009	-	309	-55	3 487	66	88	45
CR010	-	291	55	3 481	-66	84	-41
CR011	-	309	-55	3 487	66	88	45
CR012	-	291	55	3 481	-66	84	-41
CR013	-	291	55	3 481	-66	84	-41
CR014	-	309	-55	3 487	66	88	45

C	CC	F_X	F_Y	F_Z	M_X	M_Y	M_Z
		[N]	[N]	[N]	[N·m]	[N·m]	[N·m]
CR015	-	291	55	3 481	-66	84	-41
CR016	-	309	-55	3 487	66	88	45
CR017	-	-237	-55	3 497	66	-68	43
CR018	-	-255	55	3 491	-66	-72	-43
CR019	-	-237	-55	3 497	66	-68	43
CR020	-	-255	55	3 491	-66	-72	-43
CR021	-	-255	55	3 491	-66	-72	-43
CR022	-	-237	-55	3 497	66	-68	43
CR023	-	-255	55	3 491	-66	-72	-43
CR024	-	-237	-55	3 497	66	-68	43
CR025	-	309	-55	3 487	66	88	45
CR026	-	291	55	3 481	-66	84	-41
CR027	-	309	-55	3 487	66	88	45
CR028	-	291	55	3 481	-66	84	-41
CR029	-	291	55	3 481	-66	84	-41
CR030	-	309	-55	3 487	66	88	45
CR031	-	291	55	3 481	-66	84	-41
CR032	-	309	-55	3 487	66	88	45
CR033	-	-25	-183	3 500	219	-6	143
CR034	-	138	-183	3 498	219	40	143
CR035	-	-25	-183	3 500	219	-6	143
CR036	-	138	-183	3 498	219	40	143
CR037	-	138	-183	3 498	219	40	143
CR038	-	-25	-183	3 500	219	-6	143
CR039	-	138	-183	3 498	219	40	143
CR040	-	-25	-183	3 500	219	-6	143
CR041	-	-84	183	3 480	-219	-24	-141
CR042	-	79	183	3 478	-219	22	-141
CR043	-	-84	183	3 480	-219	-24	-141
CR044	-	79	183	3 478	-219	22	-141
CR045	-	79	183	3 478	-219	22	-141
CR046	-	-84	183	3 480	-219	-24	-141
CR047	-	79	183	3 478	-219	22	-141
CR048	-	-84	183	3 480	-219	-24	-141
CR049	-	-25	-183	3 500	219	-6	143
CR050	-	138	-183	3 498	219	40	143
CR051	-	-25	-183	3 500	219	-6	143
CR052	-	138	-183	3 498	219	40	143
CR053	-	138	-183	3 498	219	40	143
CR054	-	-25	-183	3 500	219	-6	143
CR055	-	138	-183	3 498	219	40	143
CR056	-	-25	-183	3 500	219	-6	143
CR057	-	-84	183	3 480	-219	-24	-141
CR058	-	79	183	3 478	-219	22	-141
CR059	-	-84	183	3 480	-219	-24	-141
CR060	-	79	183	3 478	-219	22	-141
CR061	-	79	183	3 478	-219	22	-141
CR062	-	-84	183	3 480	-219	-24	-141
CR063	-	79	183	3 478	-219	22	-141
CR064	-	-84	183	3 480	-219	-24	-141
Nodo 00055							
CR001	-	-228	-7	3 637	57	-66	85
CR002	-	-252	9	3 631	-57	-75	-83
CR003	-	-228	-7	3 637	57	-66	85
CR004	-	-252	9	3 631	-57	-75	-83
CR005	-	-252	9	3 631	-57	-75	-83
CR006	-	-228	-7	3 637	57	-66	85
CR007	-	-252	9	3 631	-57	-75	-83
CR008	-	-228	-7	3 637	57	-66	85
CR009	-	326	-5	3 609	57	115	87
CR010	-	302	11	3 603	-57	106	-81
CR011	-	326	-5	3 609	57	115	87
CR012	-	302	11	3 603	-57	106	-81
CR013	-	302	11	3 603	-57	106	-81
CR014	-	326	-5	3 609	57	115	87
CR015	-	302	11	3 603	-57	106	-81
CR016	-	326	-5	3 609	57	115	87
CR017	-	-228	-7	3 637	57	-66	85
CR018	-	-252	9	3 631	-57	-75	-83
CR019	-	-228	-7	3 637	57	-66	85
CR020	-	-252	9	3 631	-57	-75	-83
CR021	-	-252	9	3 631	-57	-75	-83
CR022	-	-228	-7	3 637	57	-66	85
CR023	-	-252	9	3 631	-57	-75	-83
CR024	-	-228	-7	3 637	57	-66	85
CR025	-	326	-5	3 609	57	115	87
CR026	-	302	11	3 603	-57	106	-81
CR027	-	326	-5	3 609	57	115	87
CR028	-	302	11	3 603	-57	106	-81
CR029	-	302	11	3 603	-57	106	-81
CR030	-	326	-5	3 609	57	115	87
CR031	-	302	11	3 603	-57	106	-81
CR032	-	326	-5	3 609	57	115	87
CR033	-	-7	-22	3 634	193	6	282
CR034	-	160	-22	3 626	193	61	282
CR035	-	-7	-22	3 634	193	6	282

C	CC	F_X	F_Y	F_Z	M_X	M_Y	M_Z
		[N]	[N]	[N]	[N·m]	[N·m]	[N·m]
CR036	-	160	-22	3 626	193	61	282
CR037	-	160	-22	3 626	193	61	282
CR038	-	-7	-22	3 634	193	6	282
CR039	-	160	-22	3 626	193	61	282
CR040	-	-7	-22	3 634	193	6	282
CR041	-	-86	26	3 614	-193	-21	-278
CR042	-	81	26	3 606	-193	34	-278
CR043	-	-86	26	3 614	-193	-21	-278
CR044	-	81	26	3 606	-193	34	-278
CR045	-	81	26	3 606	-193	34	-278
CR046	-	-86	26	3 614	-193	-21	-278
CR047	-	81	26	3 606	-193	34	-278
CR048	-	-86	26	3 614	-193	-21	-278
CR049	-	-7	-22	3 634	193	6	282
CR050	-	160	-22	3 626	193	61	282
CR051	-	-7	-22	3 634	193	6	282
CR052	-	160	-22	3 626	193	61	282
CR053	-	160	-22	3 626	193	61	282
CR054	-	-7	-22	3 634	193	6	282
CR055	-	160	-22	3 626	193	61	282
CR056	-	-7	-22	3 634	193	6	282
CR057	-	-86	26	3 614	-193	-21	-278
CR058	-	81	26	3 606	-193	34	-278
CR059	-	-86	26	3 614	-193	-21	-278
CR060	-	81	26	3 606	-193	34	-278
CR061	-	81	26	3 606	-193	34	-278
CR062	-	-86	26	3 614	-193	-21	-278
CR063	-	81	26	3 606	-193	34	-278
CR064	-	-86	26	3 614	-193	-21	-278
Nodo 00056							
CR001	-	-202	-118	3 656	65	-80	91
CR002	-	-233	118	3 642	-65	-88	-89
CR003	-	-202	-118	3 656	65	-80	91
CR004	-	-233	118	3 642	-65	-88	-89
CR005	-	-233	118	3 642	-65	-88	-89
CR006	-	-202	-118	3 656	65	-80	91
CR007	-	-233	118	3 642	-65	-88	-89
CR008	-	-202	-118	3 656	65	-80	91
CR009	-	357	-120	3 732	65	94	93
CR010	-	326	116	3 718	-65	86	-87
CR011	-	357	-120	3 732	65	94	93
CR012	-	326	116	3 718	-65	86	-87
CR013	-	326	116	3 718	-65	86	-87
CR014	-	357	-120	3 732	65	94	93
CR015	-	326	116	3 718	-65	86	-87
CR016	-	357	-120	3 732	65	94	93
CR017	-	-202	-118	3 656	65	-80	91
CR018	-	-233	118	3 642	-65	-88	-89
CR019	-	-202	-118	3 656	65	-80	91
CR020	-	-233	118	3 642	-65	-88	-89
CR021	-	-233	118	3 642	-65	-88	-89
CR022	-	-202	-118	3 656	65	-80	91
CR023	-	-233	118	3 642	-65	-88	-89
CR024	-	-202	-118	3 656	65	-80	91
CR025	-	357	-120	3 732	65	94	93
CR026	-	326	116	3 718	-65	86	-87
CR027	-	357	-120	3 732	65	94	93
CR028	-	326	116	3 718	-65	86	-87
CR029	-	326	116	3 718	-65	86	-87
CR030	-	357	-120	3 732	65	94	93
CR031	-	326	116	3 718	-65	86	-87
CR032	-	357	-120	3 732	65	94	93
CR033	-	29	-394	3 700	218	-8	303
CR034	-	196	-394	3 722	218	45	303
CR035	-	29	-394	3 700	218	-8	303
CR036	-	196	-394	3 722	218	45	303
CR037	-	196	-394	3 722	218	45	303
CR038	-	29	-394	3 700	218	-8	303
CR039	-	196	-394	3 722	218	45	303
CR040	-	29	-394	3 700	218	-8	303
CR041	-	-72	392	3 652	-218	-39	-299
CR042	-	95	392	3 674	-218	14	-299
CR043	-	-72	392	3 652	-218	-39	-299
CR044	-	95	392	3 674	-218	14	-299
CR045	-	95	392	3 674	-218	14	-299
CR046	-	-72	392	3 652	-218	-39	-299
CR047	-	95	392	3 674	-218	14	-299
CR048	-	-72	392	3 652	-218	-39	-299
CR049	-	29	-394	3 700	218	-8	303
CR050	-	196	-394	3 722	218	45	303
CR051	-	29	-394	3 700	218	-8	303
CR052	-	196	-394	3 722	218	45	303
CR053	-	196	-394	3 722	218	45	303
CR054	-	29	-394	3 700	218	-8	303
CR055	-	196	-394	3 722	218	45	303
CR056	-	29	-394	3 700	218	-8	303

C	CC	F_X	F_Y	F_Z	M_X	M_Y	M_Z
		[N]	[N]	[N]	[N·m]	[N·m]	[N·m]
CR057	-	-72	392	3 652	-218	-39	-299
CR058	-	95	392	3 674	-218	14	-299
CR059	-	-72	392	3 652	-218	-39	-299
CR060	-	95	392	3 674	-218	14	-299
CR061	-	95	392	3 674	-218	14	-299
CR062	-	-72	392	3 652	-218	-39	-299
CR063	-	95	392	3 674	-218	14	-299
CR064	-	-72	392	3 652	-218	-39	-299
Nodo 00057							
CR001	-	-256	-62	3 505	72	-75	69
CR002	-	-293	62	3 499	-72	-84	-67
CR003	-	-256	-62	3 505	72	-75	69
CR004	-	-293	62	3 499	-72	-84	-67
CR005	-	-293	62	3 499	-72	-84	-67
CR006	-	-256	-62	3 505	72	-75	69
CR007	-	-293	62	3 499	-72	-84	-67
CR008	-	-256	-62	3 505	72	-75	69
CR009	-	323	-62	3 447	72	92	71
CR010	-	286	62	3 441	-72	83	-65
CR011	-	323	-62	3 447	72	92	71
CR012	-	286	62	3 441	-72	83	-65
CR013	-	286	62	3 441	-72	83	-65
CR014	-	323	-62	3 447	72	92	71
CR015	-	286	62	3 441	-72	83	-65
CR016	-	323	-62	3 447	72	92	71
CR017	-	-256	-62	3 505	72	-75	69
CR018	-	-293	62	3 499	-72	-84	-67
CR019	-	-256	-62	3 505	72	-75	69
CR020	-	-293	62	3 499	-72	-84	-67
CR021	-	-293	62	3 499	-72	-84	-67
CR022	-	-256	-62	3 505	72	-75	69
CR023	-	-293	62	3 499	-72	-84	-67
CR024	-	-256	-62	3 505	72	-75	69
CR025	-	323	-62	3 447	72	92	71
CR026	-	286	62	3 441	-72	83	-65
CR027	-	323	-62	3 447	72	92	71
CR028	-	286	62	3 441	-72	83	-65
CR029	-	286	62	3 441	-72	83	-65
CR030	-	323	-62	3 447	72	92	71
CR031	-	286	62	3 441	-72	83	-65
CR032	-	323	-62	3 447	72	92	71
CR033	-	-10	-206	3 492	239	-5	228
CR034	-	164	-206	3 474	239	46	228
CR035	-	-10	-206	3 492	239	-5	228
CR036	-	164	-206	3 474	239	46	228
CR037	-	164	-206	3 474	239	46	228
CR038	-	-10	-206	3 492	239	-5	228
CR039	-	164	-206	3 474	239	46	228
CR040	-	-10	-206	3 492	239	-5	228
CR041	-	-134	206	3 472	-239	-38	-224
CR042	-	40	206	3 454	-239	13	-224
CR043	-	-134	206	3 472	-239	-38	-224
CR044	-	40	206	3 454	-239	13	-224
CR045	-	40	206	3 454	-239	13	-224
CR046	-	-134	206	3 472	-239	-38	-224
CR047	-	40	206	3 454	-239	13	-224
CR048	-	-134	206	3 472	-239	-38	-224
CR049	-	-10	-206	3 492	239	-5	228
CR050	-	164	-206	3 474	239	46	228
CR051	-	-10	-206	3 492	239	-5	228
CR052	-	164	-206	3 474	239	46	228
CR053	-	164	-206	3 474	239	46	228
CR054	-	-10	-206	3 492	239	-5	228
CR055	-	164	-206	3 474	239	46	228
CR056	-	-10	-206	3 492	239	-5	228
CR057	-	-134	206	3 472	-239	-38	-224
CR058	-	40	206	3 454	-239	13	-224
CR059	-	-134	206	3 472	-239	-38	-224
CR060	-	40	206	3 454	-239	13	-224
CR061	-	40	206	3 454	-239	13	-224
CR062	-	-134	206	3 472	-239	-38	-224
CR063	-	40	206	3 454	-239	13	-224
CR064	-	-134	206	3 472	-239	-38	-224
Nodo 00058							
CR001	-	-167	16	3 583	53	-64	116
CR002	-	-211	-15	3 575	-53	-80	-114
CR003	-	-167	16	3 583	53	-64	116
CR004	-	-211	-15	3 575	-53	-80	-114
CR005	-	-211	-15	3 575	-53	-80	-114
CR006	-	-167	16	3 583	53	-64	116
CR007	-	-211	-15	3 575	-53	-80	-114
CR008	-	-167	16	3 583	53	-64	116
CR009	-	387	19	3 589	53	134	118
CR010	-	343	-12	3 581	-53	118	-112
CR011	-	387	19	3 589	53	134	118
CR012	-	343	-12	3 581	-53	118	-112

C	CC	F_X	F_Y	F_Z	M_X	M_Y	M_Z
		[N]	[N]	[N]	[N·m]	[N·m]	[N·m]
CR013	-	343	-12	3 581	-53	118	-112
CR014	-	387	19	3 589	53	134	118
CR015	-	343	-12	3 581	-53	118	-112
CR016	-	387	19	3 589	53	134	118
CR017	-	-167	16	3 583	53	-64	116
CR018	-	-211	-15	3 575	-53	-80	-114
CR019	-	-167	16	3 583	53	-64	116
CR020	-	-211	-15	3 575	-53	-80	-114
CR021	-	-211	-15	3 575	-53	-80	-114
CR022	-	-167	16	3 583	53	-64	116
CR023	-	-211	-15	3 575	-53	-80	-114
CR024	-	-167	16	3 583	53	-64	116
CR025	-	387	19	3 589	53	134	118
CR026	-	343	-12	3 581	-53	118	-112
CR027	-	387	19	3 589	53	134	118
CR028	-	343	-12	3 581	-53	118	-112
CR029	-	343	-12	3 581	-53	118	-112
CR030	-	387	19	3 589	53	134	118
CR031	-	343	-12	3 581	-53	118	-112
CR032	-	387	19	3 589	53	134	118
CR033	-	78	53	3 595	177	23	384
CR034	-	245	53	3 597	177	82	384
CR035	-	78	53	3 595	177	23	384
CR036	-	245	53	3 597	177	82	384
CR037	-	245	53	3 597	177	82	384
CR038	-	78	53	3 595	177	23	384
CR039	-	245	53	3 597	177	82	384
CR040	-	78	53	3 595	177	23	384
CR041	-	-69	-49	3 567	-177	-28	-380
CR042	-	98	-49	3 569	-177	31	-380
CR043	-	-69	-49	3 567	-177	-28	-380
CR044	-	98	-49	3 569	-177	31	-380
CR045	-	98	-49	3 569	-177	31	-380
CR046	-	-69	-49	3 567	-177	-28	-380
CR047	-	98	-49	3 569	-177	31	-380
CR048	-	-69	-49	3 567	-177	-28	-380
CR049	-	78	53	3 595	177	23	384
CR050	-	245	53	3 597	177	82	384
CR051	-	78	53	3 595	177	23	384
CR052	-	245	53	3 597	177	82	384
CR053	-	245	53	3 597	177	82	384
CR054	-	78	53	3 595	177	23	384
CR055	-	245	53	3 597	177	82	384
CR056	-	78	53	3 595	177	23	384
CR057	-	-69	-49	3 567	-177	-28	-380
CR058	-	98	-49	3 569	-177	31	-380
CR059	-	-69	-49	3 567	-177	-28	-380
CR060	-	98	-49	3 569	-177	31	-380
CR061	-	98	-49	3 569	-177	31	-380
CR062	-	-69	-49	3 567	-177	-28	-380
CR063	-	98	-49	3 569	-177	31	-380
CR064	-	-69	-49	3 567	-177	-28	-380
Nodo 00059							
CR001	-	-150	-99	3 590	55	-56	126
CR002	-	-200	97	3 572	-55	-73	-122
CR003	-	-150	-99	3 590	55	-56	126
CR004	-	-200	97	3 572	-55	-73	-122
CR005	-	-200	97	3 572	-55	-73	-122
CR006	-	-150	-99	3 590	55	-56	126
CR007	-	-200	97	3 572	-55	-73	-122
CR008	-	-150	-99	3 590	55	-56	126
CR009	-	418	-99	3 670	55	129	128
CR010	-	368	97	3 652	-55	112	-120
CR011	-	418	-99	3 670	55	129	128
CR012	-	368	97	3 652	-55	112	-120
CR013	-	368	97	3 652	-55	112	-120
CR014	-	418	-99	3 670	55	129	128
CR015	-	368	97	3 652	-55	112	-120
CR016	-	418	-99	3 670	55	129	128
CR017	-	-150	-99	3 590	55	-56	126
CR018	-	-200	97	3 572	-55	-73	-122
CR019	-	-150	-99	3 590	55	-56	126
CR020	-	-200	97	3 572	-55	-73	-122
CR021	-	-200	97	3 572	-55	-73	-122
CR022	-	-150	-99	3 590	55	-56	126
CR023	-	-200	97	3 572	-55	-73	-122
CR024	-	-150	-99	3 590	55	-56	126
CR025	-	418	-99	3 670	55	129	128
CR026	-	368	97	3 652	-55	112	-120
CR027	-	418	-99	3 670	55	129	128
CR028	-	368	97	3 652	-55	112	-120
CR029	-	368	97	3 652	-55	112	-120
CR030	-	418	-99	3 670	55	129	128
CR031	-	368	97	3 652	-55	112	-120
CR032	-	418	-99	3 670	55	129	128
CR033	-	110	-329	3 638	184	29	416

C	CC	F_X	F_Y	F_Z	M_X	M_Y	M_Z
		[N]	[N]	[N]	[N·m]	[N·m]	[N·m]
CR034	-	280	-329	3 662	184	84	416
CR035	-	110	-329	3 638	184	29	416
CR036	-	280	-329	3 662	184	84	416
CR037	-	280	-329	3 662	184	84	416
CR038	-	110	-329	3 638	184	29	416
CR039	-	280	-329	3 662	184	84	416
CR040	-	110	-329	3 638	184	29	416
CR041	-	-62	327	3 580	-184	-28	-410
CR042	-	108	327	3 604	-184	27	-410
CR043	-	-62	327	3 580	-184	-28	-410
CR044	-	108	327	3 604	-184	27	-410
CR045	-	108	327	3 604	-184	27	-410
CR046	-	-62	327	3 580	-184	-28	-410
CR047	-	108	327	3 604	-184	27	-410
CR048	-	-62	327	3 580	-184	-28	-410
CR049	-	110	-329	3 638	184	29	416
CR050	-	280	-329	3 662	184	84	416
CR051	-	110	-329	3 638	184	29	416
CR052	-	280	-329	3 662	184	84	416
CR053	-	280	-329	3 662	184	84	416
CR054	-	110	-329	3 638	184	29	416
CR055	-	280	-329	3 662	184	84	416
CR056	-	110	-329	3 638	184	29	416
CR057	-	-62	327	3 580	-184	-28	-410
CR058	-	108	327	3 604	-184	27	-410
CR059	-	-62	327	3 580	-184	-28	-410
CR060	-	108	327	3 604	-184	27	-410
CR061	-	108	327	3 604	-184	27	-410
CR062	-	-62	327	3 580	-184	-28	-410
CR063	-	108	327	3 604	-184	27	-410
CR064	-	-62	327	3 580	-184	-28	-410
Nodo 00060							
CR001	-	-234	-27	3 627	76	-69	142
CR002	-	-293	29	3 623	-76	-86	-138
CR003	-	-234	-27	3 627	76	-69	142
CR004	-	-293	29	3 623	-76	-86	-138
CR005	-	-293	29	3 623	-76	-86	-138
CR006	-	-234	-27	3 627	76	-69	142
CR007	-	-293	29	3 623	-76	-86	-138
CR008	-	-234	-27	3 627	76	-69	142
CR009	-	345	-27	3 577	76	118	144
CR010	-	286	29	3 573	-76	101	-136
CR011	-	345	-27	3 577	76	118	144
CR012	-	286	29	3 573	-76	101	-136
CR013	-	286	29	3 573	-76	101	-136
CR014	-	345	-27	3 577	76	118	144
CR015	-	286	29	3 573	-76	101	-136
CR016	-	345	-27	3 577	76	118	144
CR017	-	-234	-27	3 627	76	-69	142
CR018	-	-293	29	3 623	-76	-86	-138
CR019	-	-234	-27	3 627	76	-69	142
CR020	-	-293	29	3 623	-76	-86	-138
CR021	-	-293	29	3 623	-76	-86	-138
CR022	-	-234	-27	3 627	76	-69	142
CR023	-	-293	29	3 623	-76	-86	-138
CR024	-	-234	-27	3 627	76	-69	142
CR025	-	345	-27	3 577	76	118	144
CR026	-	286	29	3 573	-76	101	-136
CR027	-	345	-27	3 577	76	118	144
CR028	-	286	29	3 573	-76	101	-136
CR029	-	286	29	3 573	-76	101	-136
CR030	-	345	-27	3 577	76	118	144
CR031	-	286	29	3 573	-76	101	-136
CR032	-	345	-27	3 577	76	118	144
CR033	-	39	-91	3 615	254	19	469
CR034	-	213	-91	3 601	254	74	469
CR035	-	39	-91	3 615	254	19	469
CR036	-	213	-91	3 601	254	74	469
CR037	-	213	-91	3 601	254	74	469
CR038	-	39	-91	3 615	254	19	469
CR039	-	213	-91	3 601	254	74	469
CR040	-	39	-91	3 615	254	19	469
CR041	-	-161	93	3 599	-254	-42	-463
CR042	-	13	93	3 585	-254	13	-463
CR043	-	-161	93	3 599	-254	-42	-463
CR044	-	13	93	3 585	-254	13	-463
CR045	-	13	93	3 585	-254	13	-463
CR046	-	-161	93	3 599	-254	-42	-463
CR047	-	13	93	3 585	-254	13	-463
CR048	-	-161	93	3 599	-254	-42	-463
CR049	-	39	-91	3 615	254	19	469
CR050	-	213	-91	3 601	254	74	469
CR051	-	39	-91	3 615	254	19	469
CR052	-	213	-91	3 601	254	74	469
CR053	-	213	-91	3 601	254	74	469
CR054	-	39	-91	3 615	254	19	469

C	CC	F_X	F_Y	F_Z	M_X	M_Y	M_Z
		[N]	[N]	[N]	[N·m]	[N·m]	[N·m]
CR055	-	213	-91	3 601	254	74	469
CR056	-	39	-91	3 615	254	19	469
CR057	-	-161	93	3 599	-254	-42	-463
CR058	-	13	93	3 585	-254	13	-463
CR059	-	-161	93	3 599	-254	-42	-463
CR060	-	13	93	3 585	-254	13	-463
CR061	-	13	93	3 585	-254	13	-463
CR062	-	-161	93	3 599	-254	-42	-463
CR063	-	13	93	3 585	-254	13	-463
CR064	-	-161	93	3 599	-254	-42	-463
Nodo 00061							
CR001	-	-220	-167	3 566	77	-76	137
CR002	-	-286	165	3 558	-77	-98	-135
CR003	-	-220	-167	3 566	77	-76	137
CR004	-	-286	165	3 558	-77	-98	-135
CR005	-	-286	165	3 558	-77	-98	-135
CR006	-	-220	-167	3 566	77	-76	137
CR007	-	-286	165	3 558	-77	-98	-135
CR008	-	-220	-167	3 566	77	-76	137
CR009	-	368	-169	3 588	77	134	139
CR010	-	302	163	3 580	-77	112	-133
CR011	-	368	-169	3 588	77	134	139
CR012	-	302	163	3 580	-77	112	-133
CR013	-	302	163	3 580	-77	112	-133
CR014	-	368	-169	3 588	77	134	139
CR015	-	302	163	3 580	-77	112	-133
CR016	-	368	-169	3 588	77	134	139
CR017	-	-220	-167	3 566	77	-76	137
CR018	-	-286	165	3 558	-77	-98	-135
CR019	-	-220	-167	3 566	77	-76	137
CR020	-	-286	165	3 558	-77	-98	-135
CR021	-	-286	165	3 558	-77	-98	-135
CR022	-	-220	-167	3 566	77	-76	137
CR023	-	-286	165	3 558	-77	-98	-135
CR024	-	-220	-167	3 566	77	-76	137
CR025	-	368	-169	3 588	77	134	139
CR026	-	302	163	3 580	-77	112	-133
CR027	-	368	-169	3 588	77	134	139
CR028	-	302	163	3 580	-77	112	-133
CR029	-	302	163	3 580	-77	112	-133
CR030	-	368	-169	3 588	77	134	139
CR031	-	302	163	3 580	-77	112	-133
CR032	-	368	-169	3 588	77	134	139
CR033	-	64	-558	3 585	259	26	457
CR034	-	240	-558	3 591	259	87	457
CR035	-	64	-558	3 585	259	26	457
CR036	-	240	-558	3 591	259	87	457
CR037	-	240	-558	3 591	259	87	457
CR038	-	64	-558	3 585	259	26	457
CR039	-	240	-558	3 591	259	87	457
CR040	-	64	-558	3 585	259	26	457
CR041	-	-158	554	3 555	-259	-51	-453
CR042	-	18	554	3 561	-259	10	-453
CR043	-	-158	554	3 555	-259	-51	-453
CR044	-	18	554	3 561	-259	10	-453
CR045	-	18	554	3 561	-259	10	-453
CR046	-	-158	554	3 555	-259	-51	-453
CR047	-	18	554	3 561	-259	10	-453
CR048	-	-158	554	3 555	-259	-51	-453
CR049	-	64	-558	3 585	259	26	457
CR050	-	240	-558	3 591	259	87	457
CR051	-	64	-558	3 585	259	26	457
CR052	-	240	-558	3 591	259	87	457
CR053	-	240	-558	3 591	259	87	457
CR054	-	64	-558	3 585	259	26	457
CR055	-	240	-558	3 591	259	87	457
CR056	-	64	-558	3 585	259	26	457
CR057	-	-158	554	3 555	-259	-51	-453
CR058	-	18	554	3 561	-259	10	-453
CR059	-	-158	554	3 555	-259	-51	-453
CR060	-	18	554	3 561	-259	10	-453
CR061	-	18	554	3 561	-259	10	-453
CR062	-	-158	554	3 555	-259	-51	-453
CR063	-	18	554	3 561	-259	10	-453
CR064	-	-158	554	3 555	-259	-51	-453
Nodo 00062							
CR001	-	-181	-24	3 418	47	-50	95
CR002	-	-251	24	3 408	-47	-72	-93
CR003	-	-181	-24	3 418	47	-50	95
CR004	-	-251	24	3 408	-47	-72	-93
CR005	-	-251	24	3 408	-47	-72	-93
CR006	-	-181	-24	3 418	47	-50	95
CR007	-	-251	24	3 408	-47	-72	-93
CR008	-	-181	-24	3 418	47	-50	95
CR009	-	451	-24	3 510	47	132	97
CR010	-	381	24	3 500	-47	110	-91

C	CC	F_X	F_Y	F_Z	M_X	M_Y	M_Z
		[N]	[N]	[N]	[N·m]	[N·m]	[N·m]
CR011	-	451	-24	3 510	47	132	97
CR012	-	381	24	3 500	-47	110	-91
CR013	-	381	24	3 500	-47	110	-91
CR014	-	451	-24	3 510	47	132	97
CR015	-	381	24	3 500	-47	110	-91
CR016	-	451	-24	3 510	47	132	97
CR017	-	-181	-24	3 418	47	-50	95
CR018	-	-251	24	3 408	-47	-72	-93
CR019	-	-181	-24	3 418	47	-50	95
CR020	-	-251	24	3 408	-47	-72	-93
CR021	-	-251	24	3 408	-47	-72	-93
CR022	-	-181	-24	3 418	47	-50	95
CR023	-	-251	24	3 408	-47	-72	-93
CR024	-	-181	-24	3 418	47	-50	95
CR025	-	451	-24	3 510	47	132	97
CR026	-	381	24	3 500	-47	110	-91
CR027	-	451	-24	3 510	47	132	97
CR028	-	381	24	3 500	-47	110	-91
CR029	-	381	24	3 500	-47	110	-91
CR030	-	451	-24	3 510	47	132	97
CR031	-	381	24	3 500	-47	110	-91
CR032	-	451	-24	3 510	47	132	97
CR033	-	123	-83	3 462	158	39	315
CR034	-	312	-83	3 490	158	94	315
CR035	-	123	-83	3 462	158	39	315
CR036	-	312	-83	3 490	158	94	315
CR037	-	312	-83	3 490	158	94	315
CR038	-	123	-83	3 462	158	39	315
CR039	-	312	-83	3 490	158	94	315
CR040	-	123	-83	3 462	158	39	315
CR041	-	-112	83	3 428	-158	-34	-311
CR042	-	77	83	3 456	-158	21	-311
CR043	-	-112	83	3 428	-158	-34	-311
CR044	-	77	83	3 456	-158	21	-311
CR045	-	77	83	3 456	-158	21	-311
CR046	-	-112	83	3 428	-158	-34	-311
CR047	-	77	83	3 456	-158	21	-311
CR048	-	-112	83	3 428	-158	-34	-311
CR049	-	123	-83	3 462	158	39	315
CR050	-	312	-83	3 490	158	94	315
CR051	-	123	-83	3 462	158	39	315
CR052	-	312	-83	3 490	158	94	315
CR053	-	312	-83	3 490	158	94	315
CR054	-	123	-83	3 462	158	39	315
CR055	-	312	-83	3 490	158	94	315
CR056	-	123	-83	3 462	158	39	315
CR057	-	-112	83	3 428	-158	-34	-311
CR058	-	77	83	3 456	-158	21	-311
CR059	-	-112	83	3 428	-158	-34	-311
CR060	-	77	83	3 456	-158	21	-311
CR061	-	77	83	3 456	-158	21	-311
CR062	-	-112	83	3 428	-158	-34	-311
CR063	-	77	83	3 456	-158	21	-311
CR064	-	-112	83	3 428	-158	-34	-311
Nodo 00063							
CR001	-	-241	19	3 658	65	-58	171
CR002	-	-314	-19	3 666	-65	-80	-169
CR003	-	-241	19	3 658	65	-58	171
CR004	-	-314	-19	3 666	-65	-80	-169
CR005	-	-314	-19	3 666	-65	-80	-169
CR006	-	-241	19	3 658	65	-58	171
CR007	-	-314	-19	3 666	-65	-80	-169
CR008	-	-241	19	3 658	65	-58	171
CR009	-	388	21	3 604	65	138	173
CR010	-	315	-17	3 612	-65	116	-167
CR011	-	388	21	3 604	65	138	173
CR012	-	315	-17	3 612	-65	116	-167
CR013	-	315	-17	3 612	-65	116	-167
CR014	-	388	21	3 604	65	138	173
CR015	-	315	-17	3 612	-65	116	-167
CR016	-	388	21	3 604	65	138	173
CR017	-	-241	19	3 658	65	-58	171
CR018	-	-314	-19	3 666	-65	-80	-169
CR019	-	-241	19	3 658	65	-58	171
CR020	-	-314	-19	3 666	-65	-80	-169
CR021	-	-314	-19	3 666	-65	-80	-169
CR022	-	-241	19	3 658	65	-58	171
CR023	-	-314	-19	3 666	-65	-80	-169
CR024	-	-241	19	3 658	65	-58	171
CR025	-	388	21	3 604	65	138	173
CR026	-	315	-17	3 612	-65	116	-167
CR027	-	388	21	3 604	65	138	173
CR028	-	315	-17	3 612	-65	116	-167
CR029	-	315	-17	3 612	-65	116	-167
CR030	-	388	21	3 604	65	138	173
CR031	-	315	-17	3 612	-65	116	-167

C	CC	F_X	F_Y	F_Z	M_X	M_Y	M_Z
		[N]	[N]	[N]	[N·m]	[N·m]	[N·m]
CR032	-	388	21	3 604	65	138	173
CR033	-	65	63	3 629	217	38	568
CR034	-	254	63	3 613	217	97	568
CR035	-	65	63	3 629	217	38	568
CR036	-	254	63	3 613	217	97	568
CR037	-	254	63	3 613	217	97	568
CR038	-	65	63	3 629	217	38	568
CR039	-	254	63	3 613	217	97	568
CR040	-	65	63	3 629	217	38	568
CR041	-	-180	-61	3 657	-217	-39	-564
CR042	-	9	-61	3 641	-217	20	-564
CR043	-	-180	-61	3 657	-217	-39	-564
CR044	-	9	-61	3 641	-217	20	-564
CR045	-	9	-61	3 641	-217	20	-564
CR046	-	-180	-61	3 657	-217	-39	-564
CR047	-	9	-61	3 641	-217	20	-564
CR048	-	-180	-61	3 657	-217	-39	-564
CR049	-	65	63	3 629	217	38	568
CR050	-	254	63	3 613	217	97	568
CR051	-	65	63	3 629	217	38	568
CR052	-	254	63	3 613	217	97	568
CR053	-	254	63	3 613	217	97	568
CR054	-	65	63	3 629	217	38	568
CR055	-	254	63	3 613	217	97	568
CR056	-	65	63	3 629	217	38	568
CR057	-	-180	-61	3 657	-217	-39	-564
CR058	-	9	-61	3 641	-217	20	-564
CR059	-	-180	-61	3 657	-217	-39	-564
CR060	-	9	-61	3 641	-217	20	-564
CR061	-	9	-61	3 641	-217	20	-564
CR062	-	-180	-61	3 657	-217	-39	-564
CR063	-	9	-61	3 641	-217	20	-564
CR064	-	-180	-61	3 657	-217	-39	-564
Nodo 00064							
CR001	-	-259	-189	3 538	76	-93	169
CR002	-	-328	187	3 544	-76	-115	-167
CR003	-	-259	-189	3 538	76	-93	169
CR004	-	-328	187	3 544	-76	-115	-167
CR005	-	-328	187	3 544	-76	-115	-167
CR006	-	-259	-189	3 538	76	-93	169
CR007	-	-328	187	3 544	-76	-115	-167
CR008	-	-259	-189	3 538	76	-93	169
CR009	-	388	-191	3 600	76	119	171
CR010	-	319	185	3 606	-76	97	-165
CR011	-	388	-191	3 600	76	119	171
CR012	-	319	185	3 606	-76	97	-165
CR013	-	319	185	3 606	-76	97	-165
CR014	-	388	-191	3 600	76	119	171
CR015	-	319	185	3 606	-76	97	-165
CR016	-	388	-191	3 600	76	119	171
CR017	-	-259	-189	3 538	76	-93	169
CR018	-	-328	187	3 544	-76	-115	-167
CR019	-	-259	-189	3 538	76	-93	169
CR020	-	-328	187	3 544	-76	-115	-167
CR021	-	-328	187	3 544	-76	-115	-167
CR022	-	-259	-189	3 538	76	-93	169
CR023	-	-328	187	3 544	-76	-115	-167
CR024	-	-259	-189	3 538	76	-93	169
CR025	-	388	-191	3 600	76	119	171
CR026	-	319	185	3 606	-76	97	-165
CR027	-	388	-191	3 600	76	119	171
CR028	-	319	185	3 606	-76	97	-165
CR029	-	319	185	3 606	-76	97	-165
CR030	-	388	-191	3 600	76	119	171
CR031	-	319	185	3 606	-76	97	-165
CR032	-	388	-191	3 600	76	119	171
CR033	-	47	-629	3 554	254	8	563
CR034	-	240	-629	3 572	254	71	563
CR035	-	47	-629	3 554	254	8	563
CR036	-	240	-629	3 572	254	71	563
CR037	-	240	-629	3 572	254	71	563
CR038	-	47	-629	3 554	254	8	563
CR039	-	240	-629	3 572	254	71	563
CR040	-	47	-629	3 554	254	8	563
CR041	-	-180	625	3 572	-254	-67	-559
CR042	-	13	625	3 590	-254	-4	-559
CR043	-	-180	625	3 572	-254	-67	-559
CR044	-	13	625	3 590	-254	-4	-559
CR045	-	13	625	3 590	-254	-4	-559
CR046	-	-180	625	3 572	-254	-67	-559
CR047	-	13	625	3 590	-254	-4	-559
CR048	-	-180	625	3 572	-254	-67	-559
CR049	-	47	-629	3 554	254	8	563
CR050	-	240	-629	3 572	254	71	563
CR051	-	47	-629	3 554	254	8	563
CR052	-	240	-629	3 572	254	71	563

C	CC	F_X	F_Y	F_Z	M_X	M_Y	M_Z
		[N]	[N]	[N]	[N·m]	[N·m]	[N·m]
CR053	-	240	-629	3 572	254	71	563
CR054	-	47	-629	3 554	254	8	563
CR055	-	240	-629	3 572	254	71	563
CR056	-	47	-629	3 554	254	8	563
CR057	-	-180	625	3 572	-254	-67	-559
CR058	-	13	625	3 590	-254	-4	-559
CR059	-	-180	625	3 572	-254	-67	-559
CR060	-	13	625	3 590	-254	-4	-559
CR061	-	13	625	3 590	-254	-4	-559
CR062	-	-180	625	3 572	-254	-67	-559
CR063	-	13	625	3 590	-254	-4	-559
CR064	-	-180	625	3 572	-254	-67	-559
Nodo 00065							
CR001	-	-300	-45	3 383	58	-86	107
CR002	-	-353	45	3 413	-58	-101	-107
CR003	-	-300	-45	3 383	58	-86	107
CR004	-	-353	45	3 413	-58	-101	-107
CR005	-	-353	45	3 413	-58	-101	-107
CR006	-	-300	-45	3 383	58	-86	107
CR007	-	-353	45	3 413	-58	-101	-107
CR008	-	-300	-45	3 383	58	-86	107
CR009	-	351	-45	3 411	58	101	109
CR010	-	298	45	3 441	-58	86	-105
CR011	-	351	-45	3 411	58	101	109
CR012	-	298	45	3 441	-58	86	-105
CR013	-	298	45	3 441	-58	86	-105
CR014	-	351	-45	3 411	58	101	109
CR015	-	298	45	3 441	-58	86	-105
CR016	-	351	-45	3 411	58	101	109
CR017	-	-300	-45	3 383	58	-86	107
CR018	-	-353	45	3 413	-58	-101	-107
CR019	-	-300	-45	3 383	58	-86	107
CR020	-	-353	45	3 413	-58	-101	-107
CR021	-	-353	45	3 413	-58	-101	-107
CR022	-	-300	-45	3 383	58	-86	107
CR023	-	-353	45	3 413	-58	-101	-107
CR024	-	-300	-45	3 383	58	-86	107
CR025	-	351	-45	3 411	58	101	109
CR026	-	298	45	3 441	-58	86	-105
CR027	-	351	-45	3 411	58	101	109
CR028	-	298	45	3 441	-58	86	-105
CR029	-	298	45	3 441	-58	86	-105
CR030	-	351	-45	3 411	58	101	109
CR031	-	298	45	3 441	-58	86	-105
CR032	-	351	-45	3 411	58	101	109
CR033	-	-12	-152	3 358	194	-2	359
CR034	-	184	-152	3 366	194	53	359
CR035	-	-12	-152	3 358	194	-2	359
CR036	-	184	-152	3 366	194	53	359
CR037	-	184	-152	3 366	194	53	359
CR038	-	-12	-152	3 358	194	-2	359
CR039	-	184	-152	3 366	194	53	359
CR040	-	-12	-152	3 358	194	-2	359
CR041	-	-186	152	3 458	-194	-53	-357
CR042	-	10	152	3 466	-194	2	-357
CR043	-	-186	152	3 458	-194	-53	-357
CR044	-	10	152	3 466	-194	2	-357
CR045	-	10	152	3 466	-194	2	-357
CR046	-	-186	152	3 458	-194	-53	-357
CR047	-	10	152	3 466	-194	2	-357
CR048	-	-186	152	3 458	-194	-53	-357
CR049	-	-12	-152	3 358	194	-2	359
CR050	-	184	-152	3 366	194	53	359
CR051	-	-12	-152	3 358	194	-2	359
CR052	-	184	-152	3 366	194	53	359
CR053	-	184	-152	3 366	194	53	359
CR054	-	-12	-152	3 358	194	-2	359
CR055	-	184	-152	3 366	194	53	359
CR056	-	-12	-152	3 358	194	-2	359
CR057	-	-186	152	3 458	-194	-53	-357
CR058	-	10	152	3 466	-194	2	-357
CR059	-	-186	152	3 458	-194	-53	-357
CR060	-	10	152	3 466	-194	2	-357
CR061	-	10	152	3 466	-194	2	-357
CR062	-	-186	152	3 458	-194	-53	-357
CR063	-	10	152	3 466	-194	2	-357
CR064	-	-186	152	3 458	-194	-53	-357
Nodo 00066							
CR001	-	-387	65	3 547	46	-109	197
CR002	-	-418	-65	3 591	-48	-120	-195
CR003	-	-387	65	3 547	46	-109	197
CR004	-	-418	-65	3 591	-48	-120	-195
CR005	-	-418	-65	3 591	-48	-120	-195
CR006	-	-387	65	3 547	46	-109	197
CR007	-	-418	-65	3 591	-48	-120	-195
CR008	-	-387	65	3 547	46	-109	197

C	CC	F_X	F_Y	F_Z	M_X	M_Y	M_Z
		[N]	[N]	[N]	[N·m]	[N·m]	[N·m]
CR009	-	284	67	3 505	46	104	199
CR010	-	253	-63	3 549	-48	93	-193
CR011	-	284	67	3 505	46	104	199
CR012	-	253	-63	3 549	-48	93	-193
CR013	-	253	-63	3 549	-48	93	-193
CR014	-	284	67	3 505	46	104	199
CR015	-	253	-63	3 549	-48	93	-193
CR016	-	284	67	3 505	46	104	199
CR017	-	-387	65	3 547	46	-109	197
CR018	-	-418	-65	3 591	-48	-120	-195
CR019	-	-387	65	3 547	46	-109	197
CR020	-	-418	-65	3 591	-48	-120	-195
CR021	-	-418	-65	3 591	-48	-120	-195
CR022	-	-387	65	3 547	46	-109	197
CR023	-	-418	-65	3 591	-48	-120	-195
CR024	-	-387	65	3 547	46	-109	197
CR025	-	284	67	3 505	46	104	199
CR026	-	253	-63	3 549	-48	93	-193
CR027	-	284	67	3 505	46	104	199
CR028	-	253	-63	3 549	-48	93	-193
CR029	-	253	-63	3 549	-48	93	-193
CR030	-	284	67	3 505	46	104	199
CR031	-	253	-63	3 549	-48	93	-193
CR032	-	284	67	3 505	46	104	199
CR033	-	-115	217	3 479	159	-22	655
CR034	-	85	217	3 467	159	42	655
CR035	-	-115	217	3 479	159	-22	655
CR036	-	85	217	3 467	159	42	655
CR037	-	85	217	3 467	159	42	655
CR038	-	-115	217	3 479	159	-22	655
CR039	-	85	217	3 467	159	42	655
CR040	-	-115	217	3 479	159	-22	655
CR041	-	-219	-215	3 629	-161	-58	-651
CR042	-	-19	-215	3 617	-161	6	-651
CR043	-	-219	-215	3 629	-161	-58	-651
CR044	-	-19	-215	3 617	-161	6	-651
CR045	-	-19	-215	3 617	-161	6	-651
CR046	-	-219	-215	3 629	-161	-58	-651
CR047	-	-19	-215	3 617	-161	6	-651
CR048	-	-219	-215	3 629	-161	-58	-651
CR049	-	-115	217	3 479	159	-22	655
CR050	-	85	217	3 467	159	42	655
CR051	-	-115	217	3 479	159	-22	655
CR052	-	85	217	3 467	159	42	655
CR053	-	85	217	3 467	159	42	655
CR054	-	-115	217	3 479	159	-22	655
CR055	-	85	217	3 467	159	42	655
CR056	-	-115	217	3 479	159	-22	655
CR057	-	-219	-215	3 629	-161	-58	-651
CR058	-	-19	-215	3 617	-161	6	-651
CR059	-	-219	-215	3 629	-161	-58	-651
CR060	-	-19	-215	3 617	-161	6	-651
CR061	-	-19	-215	3 617	-161	6	-651
CR062	-	-219	-215	3 629	-161	-58	-651
CR063	-	-19	-215	3 617	-161	6	-651
CR064	-	-219	-215	3 629	-161	-58	-651
Nodo 00067							
CR001	-	-456	-190	3 429	62	-156	203
CR002	-	-441	188	3 503	-64	-154	-201
CR003	-	-456	-190	3 429	62	-156	203
CR004	-	-441	188	3 503	-64	-154	-201
CR005	-	-441	188	3 503	-64	-154	-201
CR006	-	-456	-190	3 429	62	-156	203
CR007	-	-441	188	3 503	-64	-154	-201
CR008	-	-456	-190	3 429	62	-156	203
CR009	-	219	-192	3 507	62	58	205
CR010	-	234	186	3 581	-64	60	-199
CR011	-	219	-192	3 507	62	58	205
CR012	-	234	186	3 581	-64	60	-199
CR013	-	234	186	3 581	-64	60	-199
CR014	-	219	-192	3 507	62	58	205
CR015	-	234	186	3 581	-64	60	-199
CR016	-	219	-192	3 507	62	58	205
CR017	-	-456	-190	3 429	62	-156	203
CR018	-	-441	188	3 503	-64	-154	-201
CR019	-	-456	-190	3 429	62	-156	203
CR020	-	-441	188	3 503	-64	-154	-201
CR021	-	-441	188	3 503	-64	-154	-201
CR022	-	-456	-190	3 429	62	-156	203
CR023	-	-441	188	3 503	-64	-154	-201
CR024	-	-456	-190	3 429	62	-156	203
CR025	-	219	-192	3 507	62	58	205
CR026	-	234	186	3 581	-64	60	-199
CR027	-	219	-192	3 507	62	58	205
CR028	-	234	186	3 581	-64	60	-199
CR029	-	234	186	3 581	-64	60	-199

C	CC	F_X	F_Y	F_Z	M_X	M_Y	M_Z
		[N]	[N]	[N]	[N·m]	[N·m]	[N·m]
CR030	-	219	-192	3 507	62	58	205
CR031	-	234	186	3 581	-64	60	-199
CR032	-	219	-192	3 507	62	58	205
CR033	-	-238	-631	3 370	209	-84	676
CR034	-	-35	-631	3 394	209	-20	676
CR035	-	-238	-631	3 370	209	-84	676
CR036	-	-35	-631	3 394	209	-20	676
CR037	-	-35	-631	3 394	209	-20	676
CR038	-	-238	-631	3 370	209	-84	676
CR039	-	-35	-631	3 394	209	-20	676
CR040	-	-238	-631	3 370	209	-84	676
CR041	-	-187	627	3 616	-211	-76	-672
CR042	-	16	627	3 640	-211	-12	-672
CR043	-	-187	627	3 616	-211	-76	-672
CR044	-	16	627	3 640	-211	-12	-672
CR045	-	16	627	3 640	-211	-12	-672
CR046	-	-187	627	3 616	-211	-76	-672
CR047	-	16	627	3 640	-211	-12	-672
CR048	-	-187	627	3 616	-211	-76	-672
CR049	-	-238	-631	3 370	209	-84	676
CR050	-	-35	-631	3 394	209	-20	676
CR051	-	-238	-631	3 370	209	-84	676
CR052	-	-35	-631	3 394	209	-20	676
CR053	-	-35	-631	3 394	209	-20	676
CR054	-	-238	-631	3 370	209	-84	676
CR055	-	-35	-631	3 394	209	-20	676
CR056	-	-238	-631	3 370	209	-84	676
CR057	-	-187	627	3 616	-211	-76	-672
CR058	-	16	627	3 640	-211	-12	-672
CR059	-	-187	627	3 616	-211	-76	-672
CR060	-	16	627	3 640	-211	-12	-672
CR061	-	16	627	3 640	-211	-12	-672
CR062	-	-187	627	3 616	-211	-76	-672
CR063	-	16	627	3 640	-211	-12	-672
CR064	-	-187	627	3 616	-211	-76	-672
Nodo 00068							
CR001	-	-589	-58	3 321	57	-168	128
CR002	-	-520	60	3 419	-61	-148	-128
CR003	-	-589	-58	3 321	57	-168	128
CR004	-	-520	60	3 419	-61	-148	-128
CR005	-	-520	60	3 419	-61	-148	-128
CR006	-	-589	-58	3 321	57	-168	128
CR007	-	-520	60	3 419	-61	-148	-128
CR008	-	-589	-58	3 321	57	-168	128
CR009	-	82	-58	3 255	57	24	130
CR010	-	151	60	3 353	-61	44	-126
CR011	-	82	-58	3 255	57	24	130
CR012	-	151	60	3 353	-61	44	-126
CR013	-	151	60	3 353	-61	44	-126
CR014	-	82	-58	3 255	57	24	130
CR015	-	151	60	3 353	-61	44	-126
CR016	-	82	-58	3 255	57	24	130
CR017	-	-589	-58	3 321	57	-168	128
CR018	-	-520	60	3 419	-61	-148	-128
CR019	-	-589	-58	3 321	57	-168	128
CR020	-	-520	60	3 419	-61	-148	-128
CR021	-	-520	60	3 419	-61	-148	-128
CR022	-	-589	-58	3 321	57	-168	128
CR023	-	-520	60	3 419	-61	-148	-128
CR024	-	-589	-58	3 321	57	-168	128
CR025	-	82	-58	3 255	57	24	130
CR026	-	151	60	3 353	-61	44	-126
CR027	-	82	-58	3 255	57	24	130
CR028	-	151	60	3 353	-61	44	-126
CR029	-	151	60	3 353	-61	44	-126
CR030	-	82	-58	3 255	57	24	130
CR031	-	151	60	3 353	-61	44	-126
CR032	-	82	-58	3 255	57	24	130
CR033	-	-432	-197	3 185	196	-124	429
CR034	-	-232	-197	3 165	196	-66	429
CR035	-	-432	-197	3 185	196	-124	429
CR036	-	-232	-197	3 165	196	-66	429
CR037	-	-232	-197	3 165	196	-66	429
CR038	-	-432	-197	3 185	196	-124	429
CR039	-	-232	-197	3 165	196	-66	429
CR040	-	-432	-197	3 185	196	-124	429
CR041	-	-206	199	3 509	-200	-58	-427
CR042	-	-6	199	3 489	-200	0	-427
CR043	-	-206	199	3 509	-200	-58	-427
CR044	-	-6	199	3 489	-200	0	-427
CR045	-	-6	199	3 489	-200	0	-427
CR046	-	-206	199	3 509	-200	-58	-427
CR047	-	-6	199	3 489	-200	0	-427
CR048	-	-206	199	3 509	-200	-58	-427
CR049	-	-432	-197	3 185	196	-124	429
CR050	-	-232	-197	3 165	196	-66	429

C	CC	F_X	F_Y	F_Z	M_X	M_Y	M_Z
		[N]	[N]	[N]	[N·m]	[N·m]	[N·m]
CR051	-	-432	-197	3 185	196	-124	429
CR052	-	-232	-197	3 165	196	-66	429
CR053	-	-232	-197	3 165	196	-66	429
CR054	-	-432	-197	3 185	196	-124	429
CR055	-	-232	-197	3 165	196	-66	429
CR056	-	-432	-197	3 185	196	-124	429
CR057	-	-206	199	3 509	-200	-58	-427
CR058	-	-6	199	3 489	-200	0	-427
CR059	-	-206	199	3 509	-200	-58	-427
CR060	-	-6	199	3 489	-200	0	-427
CR061	-	-6	199	3 489	-200	0	-427
CR062	-	-206	199	3 509	-200	-58	-427
CR063	-	-6	199	3 489	-200	0	-427
CR064	-	-206	199	3 509	-200	-58	-427
Nodo 00069							
CR001	-	-702	136	3 395	1	-234	214
CR002	-	-544	-141	3 521	-5	-181	-212
CR003	-	-702	136	3 395	1	-234	214
CR004	-	-544	-141	3 521	-5	-181	-212
CR005	-	-544	-141	3 521	-5	-181	-212
CR006	-	-702	136	3 395	1	-234	214
CR007	-	-544	-141	3 521	-5	-181	-212
CR008	-	-702	136	3 395	1	-234	214
CR009	-	-48	141	3 333	-1	-11	216
CR010	-	110	-136	3 459	-7	42	-210
CR011	-	-48	141	3 333	-1	-11	216
CR012	-	110	-136	3 459	-7	42	-210
CR013	-	110	-136	3 459	-7	42	-210
CR014	-	-48	141	3 333	-1	-11	216
CR015	-	110	-136	3 459	-7	42	-210
CR016	-	-48	141	3 333	-1	-11	216
CR017	-	-702	136	3 395	1	-234	214
CR018	-	-544	-141	3 521	-5	-181	-212
CR019	-	-702	136	3 395	1	-234	214
CR020	-	-544	-141	3 521	-5	-181	-212
CR021	-	-544	-141	3 521	-5	-181	-212
CR022	-	-702	136	3 395	1	-234	214
CR023	-	-544	-141	3 521	-5	-181	-212
CR024	-	-702	136	3 395	1	-234	214
CR025	-	-48	141	3 333	-1	-11	216
CR026	-	110	-136	3 459	-7	42	-210
CR027	-	-48	141	3 333	-1	-11	216
CR028	-	110	-136	3 459	-7	42	-210
CR029	-	110	-136	3 459	-7	42	-210
CR030	-	-48	141	3 333	-1	-11	216
CR031	-	110	-136	3 459	-7	42	-210
CR032	-	-48	141	3 333	-1	-11	216
CR033	-	-659	461	3 227	8	-216	711
CR034	-	-463	463	3 209	8	-150	711
CR035	-	-659	461	3 227	8	-216	711
CR036	-	-463	463	3 209	8	-150	711
CR037	-	-463	463	3 209	8	-150	711
CR038	-	-659	461	3 227	8	-216	711
CR039	-	-463	463	3 209	8	-150	711
CR040	-	-659	461	3 227	8	-216	711
CR041	-	-129	-463	3 645	-14	-42	-707
CR042	-	67	-461	3 627	-14	24	-707
CR043	-	-129	-463	3 645	-14	-42	-707
CR044	-	67	-461	3 627	-14	24	-707
CR045	-	67	-461	3 627	-14	24	-707
CR046	-	-129	-463	3 645	-14	-42	-707
CR047	-	67	-461	3 627	-14	24	-707
CR048	-	-129	-463	3 645	-14	-42	-707
CR049	-	-659	461	3 227	8	-216	711
CR050	-	-463	463	3 209	8	-150	711
CR051	-	-659	461	3 227	8	-216	711
CR052	-	-463	463	3 209	8	-150	711
CR053	-	-463	463	3 209	8	-150	711
CR054	-	-659	461	3 227	8	-216	711
CR055	-	-463	463	3 209	8	-150	711
CR056	-	-659	461	3 227	8	-216	711
CR057	-	-129	-463	3 645	-14	-42	-707
CR058	-	67	-461	3 627	-14	24	-707
CR059	-	-129	-463	3 645	-14	-42	-707
CR060	-	67	-461	3 627	-14	24	-707
CR061	-	67	-461	3 627	-14	24	-707
CR062	-	-129	-463	3 645	-14	-42	-707
CR063	-	67	-461	3 627	-14	24	-707
CR064	-	-129	-463	3 645	-14	-42	-707
Nodo 00070							
CR001	-	-885	-35	3 236	-30	-303	235
CR002	-	-597	26	3 466	30	-212	-237
CR003	-	-885	-35	3 236	-30	-303	235
CR004	-	-597	26	3 466	30	-212	-237
CR005	-	-597	26	3 466	30	-212	-237
CR006	-	-885	-35	3 236	-30	-303	235

C	CC	F_X	F_Y	F_Z	M_X	M_Y	M_Z
		[N]	[N]	[N]	[N·m]	[N·m]	[N·m]
CR007	-	-597	26	3 466	30	-212	-237
CR008	-	-885	-35	3 236	-30	-303	235
CR009	-	-247	-26	3 228	-34	-94	237
CR010	-	41	35	3 458	26	-3	-235
CR011	-	-247	-26	3 228	-34	-94	237
CR012	-	41	35	3 458	26	-3	-235
CR013	-	41	35	3 458	26	-3	-235
CR014	-	-247	-26	3 228	-34	-94	237
CR015	-	41	35	3 458	26	-3	-235
CR016	-	-247	-26	3 228	-34	-94	237
CR017	-	-885	-35	3 236	-30	-303	235
CR018	-	-597	26	3 466	30	-212	-237
CR019	-	-885	-35	3 236	-30	-303	235
CR020	-	-597	26	3 466	30	-212	-237
CR021	-	-597	26	3 466	30	-212	-237
CR022	-	-885	-35	3 236	-30	-303	235
CR023	-	-597	26	3 466	30	-212	-237
CR024	-	-885	-35	3 236	-30	-303	235
CR025	-	-247	-26	3 228	-34	-94	237
CR026	-	41	35	3 458	26	-3	-235
CR027	-	-247	-26	3 228	-34	-94	237
CR028	-	41	35	3 458	26	-3	-235
CR029	-	41	35	3 458	26	-3	-235
CR030	-	-247	-26	3 228	-34	-94	237
CR031	-	41	35	3 458	26	-3	-235
CR032	-	-247	-26	3 228	-34	-94	237
CR033	-	-998	-102	2 965	-100	-336	786
CR034	-	-807	-100	2 963	-102	-274	786
CR035	-	-998	-102	2 965	-100	-336	786
CR036	-	-807	-100	2 963	-102	-274	786
CR037	-	-807	-100	2 963	-102	-274	786
CR038	-	-998	-102	2 965	-100	-336	786
CR039	-	-807	-100	2 963	-102	-274	786
CR040	-	-998	-102	2 965	-100	-336	786
CR041	-	-37	100	3 731	98	-32	-786
CR042	-	154	102	3 729	96	30	-786
CR043	-	-37	100	3 731	98	-32	-786
CR044	-	154	102	3 729	96	30	-786
CR045	-	154	102	3 729	96	30	-786
CR046	-	-37	100	3 731	98	-32	-786
CR047	-	154	102	3 729	96	30	-786
CR048	-	-37	100	3 731	98	-32	-786
CR049	-	-998	-102	2 965	-100	-336	786
CR050	-	-807	-100	2 963	-102	-274	786
CR051	-	-998	-102	2 965	-100	-336	786
CR052	-	-807	-100	2 963	-102	-274	786
CR053	-	-807	-100	2 963	-102	-274	786
CR054	-	-998	-102	2 965	-100	-336	786
CR055	-	-807	-100	2 963	-102	-274	786
CR056	-	-998	-102	2 965	-100	-336	786
CR057	-	-37	100	3 731	98	-32	-786
CR058	-	154	102	3 729	96	30	-786
CR059	-	-37	100	3 731	98	-32	-786
CR060	-	154	102	3 729	96	30	-786
CR061	-	154	102	3 729	96	30	-786
CR062	-	-37	100	3 731	98	-32	-786
CR063	-	154	102	3 729	96	30	-786
CR064	-	-37	100	3 731	98	-32	-786
Nodo 00071							
CR001	-	-1 136	373	3 371	-148	-301	157
CR002	-	-773	-468	3 511	186	-202	-167
CR003	-	-1 136	373	3 371	-148	-301	157
CR004	-	-773	-468	3 511	186	-202	-167
CR005	-	-773	-468	3 511	186	-202	-167
CR006	-	-1 136	373	3 371	-148	-301	157
CR007	-	-773	-468	3 511	186	-202	-167
CR008	-	-1 136	373	3 371	-148	-301	157
CR009	-	-505	424	3 201	-166	-140	159
CR010	-	-142	-417	3 341	168	-41	-165
CR011	-	-505	424	3 201	-166	-140	159
CR012	-	-142	-417	3 341	168	-41	-165
CR013	-	-142	-417	3 341	168	-41	-165
CR014	-	-505	424	3 201	-166	-140	159
CR015	-	-142	-417	3 341	168	-41	-165
CR016	-	-505	424	3 201	-166	-140	159
CR017	-	-1 136	373	3 371	-148	-301	157
CR018	-	-773	-468	3 511	186	-202	-167
CR019	-	-1 136	373	3 371	-148	-301	157
CR020	-	-773	-468	3 511	186	-202	-167
CR021	-	-773	-468	3 511	186	-202	-167
CR022	-	-1 136	373	3 371	-148	-301	157
CR023	-	-773	-468	3 511	186	-202	-167
CR024	-	-1 136	373	3 371	-148	-301	157
CR025	-	-505	424	3 201	-166	-140	159
CR026	-	-142	-417	3 341	168	-41	-165
CR027	-	-505	424	3 201	-166	-140	159

C	CC	F_X	F_Y	F_Z	M_X	M_Y	M_Z
		[N]	[N]	[N]	[N·m]	[N·m]	[N·m]
CR028	-	-142	-417	3 341	168	-41	-165
CR029	-	-142	-417	3 341	168	-41	-165
CR030	-	-505	424	3 201	-166	-140	159
CR031	-	-142	-417	3 341	168	-41	-165
CR032	-	-505	424	3 201	-166	-140	159
CR033	-	-1 339	1 372	3 148	-546	-361	537
CR034	-	-1 149	1 387	3 098	-550	-313	537
CR035	-	-1 339	1 372	3 148	-546	-361	537
CR036	-	-1 149	1 387	3 098	-550	-313	537
CR037	-	-1 149	1 387	3 098	-550	-313	537
CR038	-	-1 339	1 372	3 148	-546	-361	537
CR039	-	-1 149	1 387	3 098	-550	-313	537
CR040	-	-1 339	1 372	3 148	-546	-361	537
CR041	-	-129	-1 431	3 614	570	-29	-545
CR042	-	61	-1 416	3 564	566	19	-545
CR043	-	-129	-1 431	3 614	570	-29	-545
CR044	-	61	-1 416	3 564	566	19	-545
CR045	-	61	-1 416	3 564	566	19	-545
CR046	-	-129	-1 431	3 614	570	-29	-545
CR047	-	61	-1 416	3 564	566	19	-545
CR048	-	-129	-1 431	3 614	570	-29	-545
CR049	-	-1 339	1 372	3 148	-546	-361	537
CR050	-	-1 149	1 387	3 098	-550	-313	537
CR051	-	-1 339	1 372	3 148	-546	-361	537
CR052	-	-1 149	1 387	3 098	-550	-313	537
CR053	-	-1 149	1 387	3 098	-550	-313	537
CR054	-	-1 339	1 372	3 148	-546	-361	537
CR055	-	-1 149	1 387	3 098	-550	-313	537
CR056	-	-1 339	1 372	3 148	-546	-361	537
CR057	-	-129	-1 431	3 614	570	-29	-545
CR058	-	61	-1 416	3 564	566	19	-545
CR059	-	-129	-1 431	3 614	570	-29	-545
CR060	-	61	-1 416	3 564	566	19	-545
CR061	-	61	-1 416	3 564	566	19	-545
CR062	-	-129	-1 431	3 614	570	-29	-545
CR063	-	61	-1 416	3 564	566	19	-545
CR064	-	-129	-1 431	3 614	570	-29	-545
Nodo 00072							
CR001	-	-1 343	-169	2 168	64	-283	-33
CR002	-	-1 109	-297	2 034	121	-226	39
CR003	-	-1 343	-169	2 168	64	-283	-33
CR004	-	-1 109	-297	2 034	121	-226	39
CR005	-	-1 109	-297	2 034	121	-226	39
CR006	-	-1 343	-169	2 168	64	-283	-33
CR007	-	-1 109	-297	2 034	121	-226	39
CR008	-	-1 343	-169	2 168	64	-283	-33
CR009	-	-661	249	2 102	-93	-142	-31
CR010	-	-427	121	1 968	-36	-85	41
CR011	-	-661	249	2 102	-93	-142	-31
CR012	-	-427	121	1 968	-36	-85	41
CR013	-	-427	121	1 968	-36	-85	41
CR014	-	-661	249	2 102	-93	-142	-31
CR015	-	-427	121	1 968	-36	-85	41
CR016	-	-661	249	2 102	-93	-142	-31
CR017	-	-1 343	-169	2 168	64	-283	-33
CR018	-	-1 109	-297	2 034	121	-226	39
CR019	-	-1 343	-169	2 168	64	-283	-33
CR020	-	-1 109	-297	2 034	121	-226	39
CR021	-	-1 109	-297	2 034	121	-226	39
CR022	-	-1 343	-169	2 168	64	-283	-33
CR023	-	-1 109	-297	2 034	121	-226	39
CR024	-	-1 343	-169	2 168	64	-283	-33
CR025	-	-661	249	2 102	-93	-142	-31
CR026	-	-427	121	1 968	-36	-85	41
CR027	-	-661	249	2 102	-93	-142	-31
CR028	-	-427	121	1 968	-36	-85	41
CR029	-	-427	121	1 968	-36	-85	41
CR030	-	-661	249	2 102	-93	-142	-31
CR031	-	-427	121	1 968	-36	-85	41
CR032	-	-661	249	2 102	-93	-142	-31
CR033	-	-1 377	127	2 300	-58	-301	-115
CR034	-	-1 172	252	2 280	-104	-259	-115
CR035	-	-1 377	127	2 300	-58	-301	-115
CR036	-	-1 172	252	2 280	-104	-259	-115
CR037	-	-1 172	252	2 280	-104	-259	-115
CR038	-	-1 377	127	2 300	-58	-301	-115
CR039	-	-1 172	252	2 280	-104	-259	-115
CR040	-	-1 377	127	2 300	-58	-301	-115
CR041	-	-598	-300	1 856	132	-109	123
CR042	-	-393	-175	1 836	86	-67	123
CR043	-	-598	-300	1 856	132	-109	123
CR044	-	-393	-175	1 836	86	-67	123
CR045	-	-393	-175	1 836	86	-67	123
CR046	-	-598	-300	1 856	132	-109	123
CR047	-	-393	-175	1 836	86	-67	123
CR048	-	-598	-300	1 856	132	-109	123

C	CC	F_X	F_Y	F_Z	M_X	M_Y	M_Z
		[N]	[N]	[N]	[N·m]	[N·m]	[N·m]
CR049	-	-1 377	127	2 300	-58	-301	-115
CR050	-	-1 172	252	2 280	-104	-259	-115
CR051	-	-1 377	127	2 300	-58	-301	-115
CR052	-	-1 172	252	2 280	-104	-259	-115
CR053	-	-1 172	252	2 280	-104	-259	-115
CR054	-	-1 377	127	2 300	-58	-301	-115
CR055	-	-1 172	252	2 280	-104	-259	-115
CR056	-	-1 377	127	2 300	-58	-301	-115
CR057	-	-598	-300	1 856	132	-109	123
CR058	-	-393	-175	1 836	86	-67	123
CR059	-	-598	-300	1 856	132	-109	123
CR060	-	-393	-175	1 836	86	-67	123
CR061	-	-393	-175	1 836	86	-67	123
CR062	-	-598	-300	1 856	132	-109	123
CR063	-	-393	-175	1 836	86	-67	123
CR064	-	-598	-300	1 856	132	-109	123
Nodo 00073							
CR001	-	-907	-44	2 056	23	-216	-45
CR002	-	-874	-35	1 962	30	-216	53
CR003	-	-907	-44	2 056	23	-216	-45
CR004	-	-874	-35	1 962	30	-216	53
CR005	-	-874	-35	1 962	30	-216	53
CR006	-	-907	-44	2 056	23	-216	-45
CR007	-	-874	-35	1 962	30	-216	53
CR008	-	-907	-44	2 056	23	-216	-45
CR009	-	68	29	1 894	-28	34	-37
CR010	-	101	38	1 800	-21	34	61
CR011	-	68	29	1 894	-28	34	-37
CR012	-	101	38	1 800	-21	34	61
CR013	-	101	38	1 800	-21	34	61
CR014	-	68	29	1 894	-28	34	-37
CR015	-	101	38	1 800	-21	34	61
CR016	-	68	29	1 894	-28	34	-37
CR017	-	-907	-44	2 056	23	-216	-45
CR018	-	-874	-35	1 962	30	-216	53
CR019	-	-907	-44	2 056	23	-216	-45
CR020	-	-874	-35	1 962	30	-216	53
CR021	-	-874	-35	1 962	30	-216	53
CR022	-	-907	-44	2 056	23	-216	-45
CR023	-	-874	-35	1 962	30	-216	53
CR024	-	-907	-44	2 056	23	-216	-45
CR025	-	68	29	1 894	-28	34	-37
CR026	-	101	38	1 800	-21	34	61
CR027	-	68	29	1 894	-28	34	-37
CR028	-	101	38	1 800	-21	34	61
CR029	-	101	38	1 800	-21	34	61
CR030	-	68	29	1 894	-28	34	-37
CR031	-	101	38	1 800	-21	34	61
CR032	-	68	29	1 894	-28	34	-37
CR033	-	-603	-28	2 109	-3	-127	-156
CR034	-	-311	-6	2 061	-19	-52	-154
CR035	-	-603	-28	2 109	-3	-127	-156
CR036	-	-311	-6	2 061	-19	-52	-154
CR037	-	-311	-6	2 061	-19	-52	-154
CR038	-	-603	-28	2 109	-3	-127	-156
CR039	-	-311	-6	2 061	-19	-52	-154
CR040	-	-603	-28	2 109	-3	-127	-156
CR041	-	-495	0	1 795	21	-130	170
CR042	-	-203	22	1 747	5	-55	172
CR043	-	-495	0	1 795	21	-130	170
CR044	-	-203	22	1 747	5	-55	172
CR045	-	-203	22	1 747	5	-55	172
CR046	-	-495	0	1 795	21	-130	170
CR047	-	-203	22	1 747	5	-55	172
CR048	-	-495	0	1 795	21	-130	170
CR049	-	-603	-28	2 109	-3	-127	-156
CR050	-	-311	-6	2 061	-19	-52	-154
CR051	-	-603	-28	2 109	-3	-127	-156
CR052	-	-311	-6	2 061	-19	-52	-154
CR053	-	-311	-6	2 061	-19	-52	-154
CR054	-	-603	-28	2 109	-3	-127	-156
CR055	-	-311	-6	2 061	-19	-52	-154
CR056	-	-603	-28	2 109	-3	-127	-156
CR057	-	-495	0	1 795	21	-130	170
CR058	-	-203	22	1 747	5	-55	172
CR059	-	-495	0	1 795	21	-130	170
CR060	-	-203	22	1 747	5	-55	172
CR061	-	-203	22	1 747	5	-55	172
CR062	-	-495	0	1 795	21	-130	170
CR063	-	-203	22	1 747	5	-55	172
CR064	-	-495	0	1 795	21	-130	170
Nodo 00074							
CR001	-	-461	17	1 798	2	-102	-26
CR002	-	-538	-20	1 744	9	-133	36
CR003	-	-461	17	1 798	2	-102	-26
CR004	-	-538	-20	1 744	9	-133	36

C	CC	F_X	F_Y	F_Z	M_X	M_Y	M_Z
		[N]	[N]	[N]	[N·m]	[N·m]	[N·m]
CR005	-	-538	-20	1 744	9	-133	36
CR006	-	-461	17	1 798	2	-102	-26
CR007	-	-538	-20	1 744	9	-133	36
CR008	-	-461	17	1 798	2	-102	-26
CR009	-	340	10	1 734	-9	125	-24
CR010	-	263	-27	1 680	-2	94	38
CR011	-	340	10	1 734	-9	125	-24
CR012	-	263	-27	1 680	-2	94	38
CR013	-	263	-27	1 680	-2	94	38
CR014	-	340	10	1 734	-9	125	-24
CR015	-	263	-27	1 680	-2	94	38
CR016	-	340	10	1 734	-9	125	-24
CR017	-	-461	17	1 798	2	-102	-26
CR018	-	-538	-20	1 744	9	-133	36
CR019	-	-461	17	1 798	2	-102	-26
CR020	-	-538	-20	1 744	9	-133	36
CR021	-	-538	-20	1 744	9	-133	36
CR022	-	-461	17	1 798	2	-102	-26
CR023	-	-538	-20	1 744	9	-133	36
CR024	-	-461	17	1 798	2	-102	-26
CR025	-	340	10	1 734	-9	125	-24
CR026	-	263	-27	1 680	-2	94	38
CR027	-	340	10	1 734	-9	125	-24
CR028	-	263	-27	1 680	-2	94	38
CR029	-	263	-27	1 680	-2	94	38
CR030	-	340	10	1 734	-9	125	-24
CR031	-	263	-27	1 680	-2	94	38
CR032	-	340	10	1 734	-9	125	-24
CR033	-	-89	59	1 840	-9	15	-98
CR034	-	151	57	1 820	-11	83	-98
CR035	-	-89	59	1 840	-9	15	-98
CR036	-	151	57	1 820	-11	83	-98
CR037	-	151	57	1 820	-11	83	-98
CR038	-	-89	59	1 840	-9	15	-98
CR039	-	151	57	1 820	-11	83	-98
CR040	-	-89	59	1 840	-9	15	-98
CR041	-	-349	-67	1 658	11	-91	110
CR042	-	-109	-69	1 638	9	-23	110
CR043	-	-349	-67	1 658	11	-91	110
CR044	-	-109	-69	1 638	9	-23	110
CR045	-	-109	-69	1 638	9	-23	110
CR046	-	-349	-67	1 658	11	-91	110
CR047	-	-109	-69	1 638	9	-23	110
CR048	-	-349	-67	1 658	11	-91	110
CR049	-	-89	59	1 840	-9	15	-98
CR050	-	151	57	1 820	-11	83	-98
CR051	-	-89	59	1 840	-9	15	-98
CR052	-	151	57	1 820	-11	83	-98
CR053	-	151	57	1 820	-11	83	-98
CR054	-	-89	59	1 840	-9	15	-98
CR055	-	151	57	1 820	-11	83	-98
CR056	-	-89	59	1 840	-9	15	-98
CR057	-	-349	-67	1 658	11	-91	110
CR058	-	-109	-69	1 638	9	-23	110
CR059	-	-349	-67	1 658	11	-91	110
CR060	-	-109	-69	1 638	9	-23	110
CR061	-	-109	-69	1 638	9	-23	110
CR062	-	-349	-67	1 658	11	-91	110
CR063	-	-109	-69	1 638	9	-23	110
CR064	-	-349	-67	1 658	11	-91	110
Nodo 00075							
CR001	-	56	-38	1 720	14	-6	-18
CR002	-	-87	42	1 688	-19	-41	28
CR003	-	56	-38	1 720	14	-6	-18
CR004	-	-87	42	1 688	-19	-41	28
CR005	-	-87	42	1 688	-19	-41	28
CR006	-	56	-38	1 720	14	-6	-18
CR007	-	-87	42	1 688	-19	-41	28
CR008	-	56	-38	1 720	14	-6	-18
CR009	-	727	-36	1 658	11	155	-18
CR010	-	584	44	1 626	-22	120	28
CR011	-	727	-36	1 658	11	155	-18
CR012	-	584	44	1 626	-22	120	28
CR013	-	584	44	1 626	-22	120	28
CR014	-	727	-36	1 658	11	155	-18
CR015	-	584	44	1 626	-22	120	28
CR016	-	727	-36	1 658	11	155	-18
CR017	-	56	-38	1 720	14	-6	-18
CR018	-	-87	42	1 688	-19	-41	28
CR019	-	56	-38	1 720	14	-6	-18
CR020	-	-87	42	1 688	-19	-41	28
CR021	-	-87	42	1 688	-19	-41	28
CR022	-	56	-38	1 720	14	-6	-18
CR023	-	-87	42	1 688	-19	-41	28
CR024	-	56	-38	1 720	14	-6	-18
CR025	-	727	-36	1 658	11	155	-18

C	CC	F_X	F_Y	F_Z	M_X	M_Y	M_Z
		[N]	[N]	[N]	[N·m]	[N·m]	[N·m]
CR026	-	584	44	1 626	-22	120	28
CR027	-	727	-36	1 658	11	155	-18
CR028	-	584	44	1 626	-22	120	28
CR029	-	584	44	1 626	-22	120	28
CR030	-	727	-36	1 658	11	155	-18
CR031	-	584	44	1 626	-22	120	28
CR032	-	727	-36	1 658	11	155	-18
CR033	-	458	-130	1 734	52	92	-72
CR034	-	658	-130	1 716	52	141	-72
CR035	-	458	-130	1 734	52	92	-72
CR036	-	658	-130	1 716	52	141	-72
CR037	-	658	-130	1 716	52	141	-72
CR038	-	458	-130	1 734	52	92	-72
CR039	-	658	-130	1 716	52	141	-72
CR040	-	458	-130	1 734	52	92	-72
CR041	-	-18	136	1 630	-60	-27	82
CR042	-	182	136	1 612	-60	22	82
CR043	-	-18	136	1 630	-60	-27	82
CR044	-	182	136	1 612	-60	22	82
CR045	-	182	136	1 612	-60	22	82
CR046	-	-18	136	1 630	-60	-27	82
CR047	-	182	136	1 612	-60	22	82
CR048	-	-18	136	1 630	-60	-27	82
CR049	-	458	-130	1 734	52	92	-72
CR050	-	658	-130	1 716	52	141	-72
CR051	-	458	-130	1 734	52	92	-72
CR052	-	658	-130	1 716	52	141	-72
CR053	-	658	-130	1 716	52	141	-72
CR054	-	458	-130	1 734	52	92	-72
CR055	-	658	-130	1 716	52	141	-72
CR056	-	458	-130	1 734	52	92	-72
CR057	-	-18	136	1 630	-60	-27	82
CR058	-	182	136	1 612	-60	22	82
CR059	-	-18	136	1 630	-60	-27	82
CR060	-	182	136	1 612	-60	22	82
CR061	-	182	136	1 612	-60	22	82
CR062	-	-18	136	1 630	-60	-27	82
CR063	-	182	136	1 612	-60	22	82
CR064	-	-18	136	1 630	-60	-27	82
Nodo 00076							
CR001	-	154	-37	1 711	11	46	-35
CR002	-	-3	49	1 731	-17	4	51
CR003	-	154	-37	1 711	11	46	-35
CR004	-	-3	49	1 731	-17	4	51
CR005	-	-3	49	1 731	-17	4	51
CR006	-	154	-37	1 711	11	46	-35
CR007	-	-3	49	1 731	-17	4	51
CR008	-	154	-37	1 711	11	46	-35
CR009	-	671	-41	1 595	11	174	-35
CR010	-	514	45	1 615	-17	132	51
CR011	-	671	-41	1 595	11	174	-35
CR012	-	514	45	1 615	-17	132	51
CR013	-	514	45	1 615	-17	132	51
CR014	-	671	-41	1 595	11	174	-35
CR015	-	514	45	1 615	-17	132	51
CR016	-	671	-41	1 595	11	174	-35
CR017	-	154	-37	1 711	11	46	-35
CR018	-	-3	49	1 731	-17	4	51
CR019	-	154	-37	1 711	11	46	-35
CR020	-	-3	49	1 731	-17	4	51
CR021	-	-3	49	1 731	-17	4	51
CR022	-	154	-37	1 711	11	46	-35
CR023	-	-3	49	1 731	-17	4	51
CR024	-	154	-37	1 711	11	46	-35
CR025	-	671	-41	1 595	11	174	-35
CR026	-	514	45	1 615	-17	132	51
CR027	-	671	-41	1 595	11	174	-35
CR028	-	514	45	1 615	-17	132	51
CR029	-	514	45	1 615	-17	132	51
CR030	-	671	-41	1 595	11	174	-35
CR031	-	514	45	1 615	-17	132	51
CR032	-	671	-41	1 595	11	174	-35
CR033	-	519	-137	1 648	43	140	-134
CR034	-	673	-139	1 614	43	177	-134
CR035	-	519	-137	1 648	43	140	-134
CR036	-	673	-139	1 614	43	177	-134
CR037	-	673	-139	1 614	43	177	-134
CR038	-	519	-137	1 648	43	140	-134
CR039	-	673	-139	1 614	43	177	-134
CR040	-	519	-137	1 648	43	140	-134
CR041	-	-5	147	1 712	-49	1	150
CR042	-	149	145	1 678	-49	38	150
CR043	-	-5	147	1 712	-49	1	150
CR044	-	149	145	1 678	-49	38	150
CR045	-	149	145	1 678	-49	38	150
CR046	-	-5	147	1 712	-49	1	150

C	CC	F_X	F_Y	F_Z	M_X	M_Y	M_Z
		[N]	[N]	[N]	[N·m]	[N·m]	[N·m]
CR047	-	149	145	1 678	-49	38	150
CR048	-	-5	147	1 712	-49	1	150
CR049	-	519	-137	1 648	43	140	-134
CR050	-	673	-139	1 614	43	177	-134
CR051	-	519	-137	1 648	43	140	-134
CR052	-	673	-139	1 614	43	177	-134
CR053	-	673	-139	1 614	43	177	-134
CR054	-	519	-137	1 648	43	140	-134
CR055	-	673	-139	1 614	43	177	-134
CR056	-	519	-137	1 648	43	140	-134
CR057	-	-5	147	1 712	-49	1	150
CR058	-	149	145	1 678	-49	38	150
CR059	-	-5	147	1 712	-49	1	150
CR060	-	149	145	1 678	-49	38	150
CR061	-	149	145	1 678	-49	38	150
CR062	-	-5	147	1 712	-49	1	150
CR063	-	149	145	1 678	-49	38	150
CR064	-	-5	147	1 712	-49	1	150
Nodo 00077							
CR001	-	142	3	1 756	1	50	-34
CR002	-	8	-13	1 770	-5	8	50
CR003	-	142	3	1 756	1	50	-34
CR004	-	8	-13	1 770	-5	8	50
CR005	-	8	-13	1 770	-5	8	50
CR006	-	142	3	1 756	1	50	-34
CR007	-	8	-13	1 770	-5	8	50
CR008	-	142	3	1 756	1	50	-34
CR009	-	510	3	1 686	1	152	-34
CR010	-	376	-13	1 700	-5	110	50
CR011	-	510	3	1 686	1	152	-34
CR012	-	376	-13	1 700	-5	110	50
CR013	-	376	-13	1 700	-5	110	50
CR014	-	510	3	1 686	1	152	-34
CR015	-	376	-13	1 700	-5	110	50
CR016	-	510	3	1 686	1	152	-34
CR017	-	142	3	1 756	1	50	-34
CR018	-	8	-13	1 770	-5	8	50
CR019	-	142	3	1 756	1	50	-34
CR020	-	8	-13	1 770	-5	8	50
CR021	-	8	-13	1 770	-5	8	50
CR022	-	142	3	1 756	1	50	-34
CR023	-	8	-13	1 770	-5	8	50
CR024	-	142	3	1 756	1	50	-34
CR025	-	510	3	1 686	1	152	-34
CR026	-	376	-13	1 700	-5	110	50
CR027	-	510	3	1 686	1	152	-34
CR028	-	376	-13	1 700	-5	110	50
CR029	-	376	-13	1 700	-5	110	50
CR030	-	510	3	1 686	1	152	-34
CR031	-	376	-13	1 700	-5	110	50
CR032	-	510	3	1 686	1	152	-34
CR033	-	426	21	1 715	9	135	-133
CR034	-	536	21	1 695	9	166	-133
CR035	-	426	21	1 715	9	135	-133
CR036	-	536	21	1 695	9	166	-133
CR037	-	536	21	1 695	9	166	-133
CR038	-	426	21	1 715	9	135	-133
CR039	-	536	21	1 695	9	166	-133
CR040	-	426	21	1 715	9	135	-133
CR041	-	-18	-31	1 761	-13	-6	149
CR042	-	92	-31	1 741	-13	25	149
CR043	-	-18	-31	1 761	-13	-6	149
CR044	-	92	-31	1 741	-13	25	149
CR045	-	92	-31	1 741	-13	25	149
CR046	-	-18	-31	1 761	-13	-6	149
CR047	-	92	-31	1 741	-13	25	149
CR048	-	-18	-31	1 761	-13	-6	149
CR049	-	426	21	1 715	9	135	-133
CR050	-	536	21	1 695	9	166	-133
CR051	-	426	21	1 715	9	135	-133
CR052	-	536	21	1 695	9	166	-133
CR053	-	536	21	1 695	9	166	-133
CR054	-	426	21	1 715	9	135	-133
CR055	-	536	21	1 695	9	166	-133
CR056	-	426	21	1 715	9	135	-133
CR057	-	-18	-31	1 761	-13	-6	149
CR058	-	92	-31	1 741	-13	25	149
CR059	-	-18	-31	1 761	-13	-6	149
CR060	-	92	-31	1 741	-13	25	149
CR061	-	92	-31	1 741	-13	25	149
CR062	-	-18	-31	1 761	-13	-6	149
CR063	-	92	-31	1 741	-13	25	149
CR064	-	-18	-31	1 761	-13	-6	149
Nodo 00078							
CR001	-	126	3	1 558	4	39	-14
CR002	-	21	-13	1 566	-8	8	20

C	CC	F_X	F_Y	F_Z	M_X	M_Y	M_Z
		[N]	[N]	[N]	[N·m]	[N·m]	[N·m]
CR003	-	126	3	1 558	4	39	-14
CR004	-	21	-13	1 566	-8	8	20
CR005	-	21	-13	1 566	-8	8	20
CR006	-	126	3	1 558	4	39	-14
CR007	-	21	-13	1 566	-8	8	20
CR008	-	126	3	1 558	4	39	-14
CR009	-	401	3	1 506	4	112	-14
CR010	-	296	-13	1 514	-8	81	20
CR011	-	401	3	1 506	4	112	-14
CR012	-	296	-13	1 514	-8	81	20
CR013	-	296	-13	1 514	-8	81	20
CR014	-	401	3	1 506	4	112	-14
CR015	-	296	-13	1 514	-8	81	20
CR016	-	401	3	1 506	4	112	-14
CR017	-	126	3	1 558	4	39	-14
CR018	-	21	-13	1 566	-8	8	20
CR019	-	126	3	1 558	4	39	-14
CR020	-	21	-13	1 566	-8	8	20
CR021	-	21	-13	1 566	-8	8	20
CR022	-	126	3	1 558	4	39	-14
CR023	-	21	-13	1 566	-8	8	20
CR024	-	126	3	1 558	4	39	-14
CR025	-	401	3	1 506	4	112	-14
CR026	-	296	-13	1 514	-8	81	20
CR027	-	401	3	1 506	4	112	-14
CR028	-	296	-13	1 514	-8	81	20
CR029	-	296	-13	1 514	-8	81	20
CR030	-	401	3	1 506	4	112	-14
CR031	-	296	-13	1 514	-8	81	20
CR032	-	401	3	1 506	4	112	-14
CR033	-	346	20	1 530	16	102	-54
CR034	-	428	20	1 514	16	124	-54
CR035	-	346	20	1 530	16	102	-54
CR036	-	428	20	1 514	16	124	-54
CR037	-	428	20	1 514	16	124	-54
CR038	-	346	20	1 530	16	102	-54
CR039	-	428	20	1 514	16	124	-54
CR040	-	346	20	1 530	16	102	-54
CR041	-	-6	-30	1 558	-20	-4	60
CR042	-	76	-30	1 542	-20	18	60
CR043	-	-6	-30	1 558	-20	-4	60
CR044	-	76	-30	1 542	-20	18	60
CR045	-	76	-30	1 542	-20	18	60
CR046	-	-6	-30	1 558	-20	-4	60
CR047	-	76	-30	1 542	-20	18	60
CR048	-	-6	-30	1 558	-20	-4	60
CR049	-	346	20	1 530	16	102	-54
CR050	-	428	20	1 514	16	124	-54
CR051	-	346	20	1 530	16	102	-54
CR052	-	428	20	1 514	16	124	-54
CR053	-	428	20	1 514	16	124	-54
CR054	-	346	20	1 530	16	102	-54
CR055	-	428	20	1 514	16	124	-54
CR056	-	346	20	1 530	16	102	-54
CR057	-	-6	-30	1 558	-20	-4	60
CR058	-	76	-30	1 542	-20	18	60
CR059	-	-6	-30	1 558	-20	-4	60
CR060	-	76	-30	1 542	-20	18	60
CR061	-	76	-30	1 542	-20	18	60
CR062	-	-6	-30	1 558	-20	-4	60
CR063	-	76	-30	1 542	-20	18	60
CR064	-	-6	-30	1 558	-20	-4	60
Nodo 00079							
CR001	-	282	-42	1 533	14	63	-20
CR002	-	199	52	1 547	-20	41	30
CR003	-	282	-42	1 533	14	63	-20
CR004	-	199	52	1 547	-20	41	30
CR005	-	199	52	1 547	-20	41	30
CR006	-	282	-42	1 533	14	63	-20
CR007	-	199	52	1 547	-20	41	30
CR008	-	282	-42	1 533	14	63	-20
CR009	-	487	-44	1 505	14	115	-20
CR010	-	404	50	1 519	-20	93	30
CR011	-	487	-44	1 505	14	115	-20
CR012	-	404	50	1 519	-20	93	30
CR013	-	404	50	1 519	-20	93	30
CR014	-	487	-44	1 505	14	115	-20
CR015	-	404	50	1 519	-20	93	30
CR016	-	487	-44	1 505	14	115	-20
CR017	-	282	-42	1 533	14	63	-20
CR018	-	199	52	1 547	-20	41	30
CR019	-	282	-42	1 533	14	63	-20
CR020	-	199	52	1 547	-20	41	30
CR021	-	199	52	1 547	-20	41	30
CR022	-	282	-42	1 533	14	63	-20
CR023	-	199	52	1 547	-20	41	30

C	CC	F_X	F_Y	F_Z	M_X	M_Y	M_Z
		[N]	[N]	[N]	[N·m]	[N·m]	[N·m]
CR024	-	282	-42	1 533	14	63	-20
CR025	-	487	-44	1 505	14	115	-20
CR026	-	404	50	1 519	-20	93	30
CR027	-	487	-44	1 505	14	115	-20
CR028	-	404	50	1 519	-20	93	30
CR029	-	404	50	1 519	-20	93	30
CR030	-	487	-44	1 505	14	115	-20
CR031	-	404	50	1 519	-20	93	30
CR032	-	487	-44	1 505	14	115	-20
CR033	-	452	-156	1 506	52	109	-80
CR034	-	514	-156	1 498	52	124	-80
CR035	-	452	-156	1 506	52	109	-80
CR036	-	514	-156	1 498	52	124	-80
CR037	-	514	-156	1 498	52	124	-80
CR038	-	452	-156	1 506	52	109	-80
CR039	-	514	-156	1 498	52	124	-80
CR040	-	452	-156	1 506	52	109	-80
CR041	-	172	164	1 554	-58	32	90
CR042	-	234	164	1 546	-58	47	90
CR043	-	172	164	1 554	-58	32	90
CR044	-	234	164	1 546	-58	47	90
CR045	-	234	164	1 546	-58	47	90
CR046	-	172	164	1 554	-58	32	90
CR047	-	234	164	1 546	-58	47	90
CR048	-	172	164	1 554	-58	32	90
CR049	-	452	-156	1 506	52	109	-80
CR050	-	514	-156	1 498	52	124	-80
CR051	-	452	-156	1 506	52	109	-80
CR052	-	514	-156	1 498	52	124	-80
CR053	-	514	-156	1 498	52	124	-80
CR054	-	452	-156	1 506	52	109	-80
CR055	-	514	-156	1 498	52	124	-80
CR056	-	452	-156	1 506	52	109	-80
CR057	-	172	164	1 554	-58	32	90
CR058	-	234	164	1 546	-58	47	90
CR059	-	172	164	1 554	-58	32	90
CR060	-	234	164	1 546	-58	47	90
CR061	-	234	164	1 546	-58	47	90
CR062	-	172	164	1 554	-58	32	90
CR063	-	234	164	1 546	-58	47	90
CR064	-	172	164	1 554	-58	32	90
Nodo 00080							
CR001	-	165	-22	1 740	8	42	-30
CR002	-	105	22	1 756	-14	24	44
CR003	-	165	-22	1 740	8	42	-30
CR004	-	105	22	1 756	-14	24	44
CR005	-	105	22	1 756	-14	24	44
CR006	-	165	-22	1 740	8	42	-30
CR007	-	105	22	1 756	-14	24	44
CR008	-	165	-22	1 740	8	42	-30
CR009	-	321	-22	1 718	8	82	-32
CR010	-	261	22	1 734	-14	64	42
CR011	-	321	-22	1 718	8	82	-32
CR012	-	261	22	1 734	-14	64	42
CR013	-	261	22	1 734	-14	64	42
CR014	-	321	-22	1 718	8	82	-32
CR015	-	261	22	1 734	-14	64	42
CR016	-	321	-22	1 718	8	82	-32
CR017	-	165	-22	1 740	8	42	-30
CR018	-	105	22	1 756	-14	24	44
CR019	-	165	-22	1 740	8	42	-30
CR020	-	105	22	1 756	-14	24	44
CR021	-	105	22	1 756	-14	24	44
CR022	-	165	-22	1 740	8	42	-30
CR023	-	105	22	1 756	-14	24	44
CR024	-	165	-22	1 740	8	42	-30
CR025	-	321	-22	1 718	8	82	-32
CR026	-	261	22	1 734	-14	64	42
CR027	-	321	-22	1 718	8	82	-32
CR028	-	261	22	1 734	-14	64	42
CR029	-	261	22	1 734	-14	64	42
CR030	-	321	-22	1 718	8	82	-32
CR031	-	261	22	1 734	-14	64	42
CR032	-	321	-22	1 718	8	82	-32
CR033	-	290	-75	1 712	34	78	-117
CR034	-	336	-75	1 706	34	89	-117
CR035	-	290	-75	1 712	34	78	-117
CR036	-	336	-75	1 706	34	89	-117
CR037	-	336	-75	1 706	34	89	-117
CR038	-	290	-75	1 712	34	78	-117
CR039	-	336	-75	1 706	34	89	-117
CR040	-	290	-75	1 712	34	78	-117
CR041	-	90	75	1 768	-40	17	129
CR042	-	136	75	1 762	-40	28	129
CR043	-	90	75	1 768	-40	17	129
CR044	-	136	75	1 762	-40	28	129

C	CC	F_X	F_Y	F_Z	M_X	M_Y	M_Z
		[N]	[N]	[N]	[N·m]	[N·m]	[N·m]
CR045	-	136	75	1 762	-40	28	129
CR046	-	90	75	1 768	-40	17	129
CR047	-	136	75	1 762	-40	28	129
CR048	-	90	75	1 768	-40	17	129
CR049	-	290	-75	1 712	34	78	-117
CR050	-	336	-75	1 706	34	89	-117
CR051	-	290	-75	1 712	34	78	-117
CR052	-	336	-75	1 706	34	89	-117
CR053	-	336	-75	1 706	34	89	-117
CR054	-	290	-75	1 712	34	78	-117
CR055	-	336	-75	1 706	34	89	-117
CR056	-	290	-75	1 712	34	78	-117
CR057	-	90	75	1 768	-40	17	129
CR058	-	136	75	1 762	-40	28	129
CR059	-	90	75	1 768	-40	17	129
CR060	-	136	75	1 762	-40	28	129
CR061	-	136	75	1 762	-40	28	129
CR062	-	90	75	1 768	-40	17	129
CR063	-	136	75	1 762	-40	28	129
CR064	-	90	75	1 768	-40	17	129
Nodo 00081							
CR001	-	-4	3	1 550	1	13	-20
CR002	-	-40	-11	1 560	-3	0	28
CR003	-	-4	3	1 550	1	13	-20
CR004	-	-40	-11	1 560	-3	0	28
CR005	-	-40	-11	1 560	-3	0	28
CR006	-	-4	3	1 550	1	13	-20
CR007	-	-40	-11	1 560	-3	0	28
CR008	-	-4	3	1 550	1	13	-20
CR009	-	126	3	1 528	1	48	-20
CR010	-	90	-11	1 538	-3	35	28
CR011	-	126	3	1 528	1	48	-20
CR012	-	90	-11	1 538	-3	35	28
CR013	-	90	-11	1 538	-3	35	28
CR014	-	126	3	1 528	1	48	-20
CR015	-	90	-11	1 538	-3	35	28
CR016	-	126	3	1 528	1	48	-20
CR017	-	-4	3	1 550	1	13	-20
CR018	-	-40	-11	1 560	-3	0	28
CR019	-	-4	3	1 550	1	13	-20
CR020	-	-40	-11	1 560	-3	0	28
CR021	-	-40	-11	1 560	-3	0	28
CR022	-	-4	3	1 550	1	13	-20
CR023	-	-40	-11	1 560	-3	0	28
CR024	-	-4	3	1 550	1	13	-20
CR025	-	126	3	1 528	1	48	-20
CR026	-	90	-11	1 538	-3	35	28
CR027	-	126	3	1 528	1	48	-20
CR028	-	90	-11	1 538	-3	35	28
CR029	-	90	-11	1 538	-3	35	28
CR030	-	126	3	1 528	1	48	-20
CR031	-	90	-11	1 538	-3	35	28
CR032	-	126	3	1 528	1	48	-20
CR033	-	83	17	1 529	6	41	-76
CR034	-	122	17	1 523	6	52	-76
CR035	-	83	17	1 529	6	41	-76
CR036	-	122	17	1 523	6	52	-76
CR037	-	122	17	1 523	6	52	-76
CR038	-	83	17	1 529	6	41	-76
CR039	-	122	17	1 523	6	52	-76
CR040	-	83	17	1 529	6	41	-76
CR041	-	-36	-25	1 565	-8	-4	84
CR042	-	3	-25	1 559	-8	7	84
CR043	-	-36	-25	1 565	-8	-4	84
CR044	-	3	-25	1 559	-8	7	84
CR045	-	3	-25	1 559	-8	7	84
CR046	-	-36	-25	1 565	-8	-4	84
CR047	-	3	-25	1 559	-8	7	84
CR048	-	-36	-25	1 565	-8	-4	84
CR049	-	83	17	1 529	6	41	-76
CR050	-	122	17	1 523	6	52	-76
CR051	-	83	17	1 529	6	41	-76
CR052	-	122	17	1 523	6	52	-76
CR053	-	122	17	1 523	6	52	-76
CR054	-	83	17	1 529	6	41	-76
CR055	-	122	17	1 523	6	52	-76
CR056	-	83	17	1 529	6	41	-76
CR057	-	-36	-25	1 565	-8	-4	84
CR058	-	3	-25	1 559	-8	7	84
CR059	-	-36	-25	1 565	-8	-4	84
CR060	-	3	-25	1 559	-8	7	84
CR061	-	3	-25	1 559	-8	7	84
CR062	-	-36	-25	1 565	-8	-4	84
CR063	-	3	-25	1 559	-8	7	84
CR064	-	-36	-25	1 565	-8	-4	84
Nodo 00082							

C	CC	F_X	F_Y	F_Z	M_X	M_Y	M_Z
		[N]	[N]	[N]	[N·m]	[N·m]	[N·m]
CR001	-	133	-23	1 523	10	26	-16
CR002	-	113	23	1 527	-16	19	22
CR003	-	133	-23	1 523	10	26	-16
CR004	-	113	23	1 527	-16	19	22
CR005	-	113	23	1 527	-16	19	22
CR006	-	133	-23	1 523	10	26	-16
CR007	-	113	23	1 527	-16	19	22
CR008	-	133	-23	1 523	10	26	-16
CR009	-	249	-23	1 527	10	57	-16
CR010	-	229	23	1 531	-16	50	22
CR011	-	249	-23	1 527	10	57	-16
CR012	-	229	23	1 531	-16	50	22
CR013	-	229	23	1 531	-16	50	22
CR014	-	249	-23	1 527	10	57	-16
CR015	-	229	23	1 531	-16	50	22
CR016	-	249	-23	1 527	10	57	-16
CR017	-	133	-23	1 523	10	26	-16
CR018	-	113	23	1 527	-16	19	22
CR019	-	133	-23	1 523	10	26	-16
CR020	-	113	23	1 527	-16	19	22
CR021	-	113	23	1 527	-16	19	22
CR022	-	133	-23	1 523	10	26	-16
CR023	-	113	23	1 527	-16	19	22
CR024	-	133	-23	1 523	10	26	-16
CR025	-	249	-23	1 527	10	57	-16
CR026	-	229	23	1 531	-16	50	22
CR027	-	249	-23	1 527	10	57	-16
CR028	-	229	23	1 531	-16	50	22
CR029	-	229	23	1 531	-16	50	22
CR030	-	249	-23	1 527	10	57	-16
CR031	-	229	23	1 531	-16	50	22
CR032	-	249	-23	1 527	10	57	-16
CR033	-	196	-78	1 519	40	46	-60
CR034	-	232	-78	1 521	40	55	-60
CR035	-	196	-78	1 519	40	46	-60
CR036	-	232	-78	1 521	40	55	-60
CR037	-	232	-78	1 521	40	55	-60
CR038	-	196	-78	1 519	40	46	-60
CR039	-	232	-78	1 521	40	55	-60
CR040	-	196	-78	1 519	40	46	-60
CR041	-	130	78	1 533	-46	21	66
CR042	-	166	78	1 535	-46	30	66
CR043	-	130	78	1 533	-46	21	66
CR044	-	166	78	1 535	-46	30	66
CR045	-	166	78	1 535	-46	30	66
CR046	-	130	78	1 533	-46	21	66
CR047	-	166	78	1 535	-46	30	66
CR048	-	130	78	1 533	-46	21	66
CR049	-	196	-78	1 519	40	46	-60
CR050	-	232	-78	1 521	40	55	-60
CR051	-	196	-78	1 519	40	46	-60
CR052	-	232	-78	1 521	40	55	-60
CR053	-	232	-78	1 521	40	55	-60
CR054	-	196	-78	1 519	40	46	-60
CR055	-	232	-78	1 521	40	55	-60
CR056	-	196	-78	1 519	40	46	-60
CR057	-	130	78	1 533	-46	21	66
CR058	-	166	78	1 535	-46	30	66
CR059	-	130	78	1 533	-46	21	66
CR060	-	166	78	1 535	-46	30	66
CR061	-	166	78	1 535	-46	30	66
CR062	-	130	78	1 533	-46	21	66
CR063	-	166	78	1 535	-46	30	66
CR064	-	130	78	1 533	-46	21	66
Nodo 00083							
CR001	-	89	-38	1 647	11	18	-25
CR002	-	78	44	1 653	-17	14	35
CR003	-	89	-38	1 647	11	18	-25
CR004	-	78	44	1 653	-17	14	35
CR005	-	78	44	1 653	-17	14	35
CR006	-	89	-38	1 647	11	18	-25
CR007	-	78	44	1 653	-17	14	35
CR008	-	89	-38	1 647	11	18	-25
CR009	-	186	-40	1 651	11	44	-27
CR010	-	175	42	1 657	-17	40	33
CR011	-	186	-40	1 651	11	44	-27
CR012	-	175	42	1 657	-17	40	33
CR013	-	175	42	1 657	-17	40	33
CR014	-	186	-40	1 651	11	44	-27
CR015	-	175	42	1 657	-17	40	33
CR016	-	186	-40	1 651	11	44	-27
CR017	-	89	-38	1 647	11	18	-25
CR018	-	78	44	1 653	-17	14	35
CR019	-	89	-38	1 647	11	18	-25
CR020	-	78	44	1 653	-17	14	35
CR021	-	78	44	1 653	-17	14	35

C	CC	F_X	F_Y	F_Z	M_X	M_Y	M_Z
		[N]	[N]	[N]	[N·m]	[N·m]	[N·m]
CR022	-	89	-38	1 647	11	18	-25
CR023	-	78	44	1 653	-17	14	35
CR024	-	89	-38	1 647	11	18	-25
CR025	-	186	-40	1 651	11	44	-27
CR026	-	175	42	1 657	-17	40	33
CR027	-	186	-40	1 651	11	44	-27
CR028	-	175	42	1 657	-17	40	33
CR029	-	175	42	1 657	-17	40	33
CR030	-	186	-40	1 651	11	44	-27
CR031	-	175	42	1 657	-17	40	33
CR032	-	186	-40	1 651	11	44	-27
CR033	-	135	-136	1 642	47	32	-96
CR034	-	164	-136	1 644	47	41	-96
CR035	-	135	-136	1 642	47	32	-96
CR036	-	164	-136	1 644	47	41	-96
CR037	-	164	-136	1 644	47	41	-96
CR038	-	135	-136	1 642	47	32	-96
CR039	-	164	-136	1 644	47	41	-96
CR040	-	135	-136	1 642	47	32	-96
CR041	-	100	140	1 660	-53	17	104
CR042	-	129	140	1 662	-53	26	104
CR043	-	100	140	1 660	-53	17	104
CR044	-	129	140	1 662	-53	26	104
CR045	-	129	140	1 662	-53	26	104
CR046	-	100	140	1 660	-53	17	104
CR047	-	129	140	1 662	-53	26	104
CR048	-	100	140	1 660	-53	17	104
CR049	-	135	-136	1 642	47	32	-96
CR050	-	164	-136	1 644	47	41	-96
CR051	-	135	-136	1 642	47	32	-96
CR052	-	164	-136	1 644	47	41	-96
CR053	-	164	-136	1 644	47	41	-96
CR054	-	135	-136	1 642	47	32	-96
CR055	-	164	-136	1 644	47	41	-96
CR056	-	135	-136	1 642	47	32	-96
CR057	-	100	140	1 660	-53	17	104
CR058	-	129	140	1 662	-53	26	104
CR059	-	100	140	1 660	-53	17	104
CR060	-	129	140	1 662	-53	26	104
CR061	-	129	140	1 662	-53	26	104
CR062	-	100	140	1 660	-53	17	104
CR063	-	129	140	1 662	-53	26	104
CR064	-	100	140	1 660	-53	17	104
Nodo 00084							
CR001	-	-75	2	1 719	2	-7	-25
CR002	-	-77	-12	1 721	-6	-9	33
CR003	-	-75	2	1 719	2	-7	-25
CR004	-	-77	-12	1 721	-6	-9	33
CR005	-	-77	-12	1 721	-6	-9	33
CR006	-	-75	2	1 719	2	-7	-25
CR007	-	-77	-12	1 721	-6	-9	33
CR008	-	-75	2	1 719	2	-7	-25
CR009	-	27	4	1 715	2	19	-27
CR010	-	25	-10	1 717	-6	17	31
CR011	-	27	4	1 715	2	19	-27
CR012	-	25	-10	1 717	-6	17	31
CR013	-	25	-10	1 717	-6	17	31
CR014	-	27	4	1 715	2	19	-27
CR015	-	25	-10	1 717	-6	17	31
CR016	-	27	4	1 715	2	19	-27
CR017	-	-75	2	1 719	2	-7	-25
CR018	-	-77	-12	1 721	-6	-9	33
CR019	-	-75	2	1 719	2	-7	-25
CR020	-	-77	-12	1 721	-6	-9	33
CR021	-	-77	-12	1 721	-6	-9	33
CR022	-	-75	2	1 719	2	-7	-25
CR023	-	-77	-12	1 721	-6	-9	33
CR024	-	-75	2	1 719	2	-7	-25
CR025	-	27	4	1 715	2	19	-27
CR026	-	25	-10	1 717	-6	17	31
CR027	-	27	4	1 715	2	19	-27
CR028	-	25	-10	1 717	-6	17	31
CR029	-	25	-10	1 717	-6	17	31
CR030	-	27	4	1 715	2	19	-27
CR031	-	25	-10	1 717	-6	17	31
CR032	-	27	4	1 715	2	19	-27
CR033	-	-35	19	1 715	15	5	-93
CR034	-	-4	19	1 713	15	14	-93
CR035	-	-35	19	1 715	15	5	-93
CR036	-	-4	19	1 713	15	14	-93
CR037	-	-4	19	1 713	15	14	-93
CR038	-	-35	19	1 715	15	5	-93
CR039	-	-4	19	1 713	15	14	-93
CR040	-	-35	19	1 715	15	5	-93
CR041	-	-46	-27	1 723	-19	-4	99
CR042	-	-15	-27	1 721	-19	5	99

C	CC	F_X	F_Y	F_Z	M_X	M_Y	M_Z
		[N]	[N]	[N]	[N·m]	[N·m]	[N·m]
CR043	-	-46	-27	1 723	-19	-4	99
CR044	-	-15	-27	1 721	-19	5	99
CR045	-	-15	-27	1 721	-19	5	99
CR046	-	-46	-27	1 723	-19	-4	99
CR047	-	-15	-27	1 721	-19	5	99
CR048	-	-46	-27	1 723	-19	-4	99
CR049	-	-35	19	1 715	15	5	-93
CR050	-	-4	19	1 713	15	14	-93
CR051	-	-35	19	1 715	15	5	-93
CR052	-	-4	19	1 713	15	14	-93
CR053	-	-4	19	1 713	15	14	-93
CR054	-	-35	19	1 715	15	5	-93
CR055	-	-4	19	1 713	15	14	-93
CR056	-	-35	19	1 715	15	5	-93
CR057	-	-46	-27	1 723	-19	-4	99
CR058	-	-15	-27	1 721	-19	5	99
CR059	-	-46	-27	1 723	-19	-4	99
CR060	-	-15	-27	1 721	-19	5	99
CR061	-	-15	-27	1 721	-19	5	99
CR062	-	-46	-27	1 723	-19	-4	99
CR063	-	-15	-27	1 721	-19	5	99
CR064	-	-46	-27	1 723	-19	-4	99
Nodo 00085							
CR001	-	-116	-10	1 516	5	-23	-12
CR002	-	-114	6	1 518	-9	-26	16
CR003	-	-116	-10	1 516	5	-23	-12
CR004	-	-114	6	1 518	-9	-26	16
CR005	-	-114	6	1 518	-9	-26	16
CR006	-	-116	-10	1 516	5	-23	-12
CR007	-	-114	6	1 518	-9	-26	16
CR008	-	-116	-10	1 516	5	-23	-12
CR009	-	0	-10	1 508	5	8	-12
CR010	-	2	6	1 510	-9	5	16
CR011	-	0	-10	1 508	5	8	-12
CR012	-	2	6	1 510	-9	5	16
CR013	-	2	6	1 510	-9	5	16
CR014	-	0	-10	1 508	5	8	-12
CR015	-	2	6	1 510	-9	5	16
CR016	-	0	-10	1 508	5	8	-12
CR017	-	-116	-10	1 516	5	-23	-12
CR018	-	-114	6	1 518	-9	-26	16
CR019	-	-116	-10	1 516	5	-23	-12
CR020	-	-114	6	1 518	-9	-26	16
CR021	-	-114	6	1 518	-9	-26	16
CR022	-	-116	-10	1 516	5	-23	-12
CR023	-	-114	6	1 518	-9	-26	16
CR024	-	-116	-10	1 516	5	-23	-12
CR025	-	0	-10	1 508	5	8	-12
CR026	-	2	6	1 510	-9	5	16
CR027	-	0	-10	1 508	5	8	-12
CR028	-	2	6	1 510	-9	5	16
CR029	-	2	6	1 510	-9	5	16
CR030	-	0	-10	1 508	5	8	-12
CR031	-	2	6	1 510	-9	5	16
CR032	-	0	-10	1 508	5	8	-12
CR033	-	-77	-28	1 509	21	-11	-45
CR034	-	-42	-28	1 507	21	-2	-45
CR035	-	-77	-28	1 509	21	-11	-45
CR036	-	-42	-28	1 507	21	-2	-45
CR037	-	-42	-28	1 507	21	-2	-45
CR038	-	-77	-28	1 509	21	-11	-45
CR039	-	-42	-28	1 507	21	-2	-45
CR040	-	-77	-28	1 509	21	-11	-45
CR041	-	-72	24	1 519	-25	-16	49
CR042	-	-37	24	1 517	-25	-7	49
CR043	-	-72	24	1 519	-25	-16	49
CR044	-	-37	24	1 517	-25	-7	49
CR045	-	-37	24	1 517	-25	-7	49
CR046	-	-72	24	1 519	-25	-16	49
CR047	-	-37	24	1 517	-25	-7	49
CR048	-	-72	24	1 519	-25	-16	49
CR049	-	-77	-28	1 509	21	-11	-45
CR050	-	-42	-28	1 507	21	-2	-45
CR051	-	-77	-28	1 509	21	-11	-45
CR052	-	-42	-28	1 507	21	-2	-45
CR053	-	-42	-28	1 507	21	-2	-45
CR054	-	-77	-28	1 509	21	-11	-45
CR055	-	-42	-28	1 507	21	-2	-45
CR056	-	-77	-28	1 509	21	-11	-45
CR057	-	-72	24	1 519	-25	-16	49
CR058	-	-37	24	1 517	-25	-7	49
CR059	-	-72	24	1 519	-25	-16	49
CR060	-	-37	24	1 517	-25	-7	49
CR061	-	-37	24	1 517	-25	-7	49
CR062	-	-72	24	1 519	-25	-16	49
CR063	-	-37	24	1 517	-25	-7	49

C	CC	F_X	F_Y	F_Z	M_X	M_Y	M_Z
		[N]	[N]	[N]	[N·m]	[N·m]	[N·m]
CR064	-	-72	24	1 519	-25	-16	49
Nodo 00086							
CR001	-	45	-26	1 588	12	2	-14
CR002	-	50	26	1 588	-16	-1	20
CR003	-	45	-26	1 588	12	2	-14
CR004	-	50	26	1 588	-16	-1	20
CR005	-	50	26	1 588	-16	-1	20
CR006	-	45	-26	1 588	12	2	-14
CR007	-	50	26	1 588	-16	-1	20
CR008	-	45	-26	1 588	12	2	-14
CR009	-	164	-26	1 600	12	35	-16
CR010	-	169	26	1 600	-16	32	18
CR011	-	164	-26	1 600	12	35	-16
CR012	-	169	26	1 600	-16	32	18
CR013	-	169	26	1 600	-16	32	18
CR014	-	164	-26	1 600	12	35	-16
CR015	-	169	26	1 600	-16	32	18
CR016	-	164	-26	1 600	12	35	-16
CR017	-	45	-26	1 588	12	2	-14
CR018	-	50	26	1 588	-16	-1	20
CR019	-	45	-26	1 588	12	2	-14
CR020	-	50	26	1 588	-16	-1	20
CR021	-	50	26	1 588	-16	-1	20
CR022	-	45	-26	1 588	12	2	-14
CR023	-	50	26	1 588	-16	-1	20
CR024	-	45	-26	1 588	12	2	-14
CR025	-	164	-26	1 600	12	35	-16
CR026	-	169	26	1 600	-16	32	18
CR027	-	164	-26	1 600	12	35	-16
CR028	-	169	26	1 600	-16	32	18
CR029	-	169	26	1 600	-16	32	18
CR030	-	164	-26	1 600	12	35	-16
CR031	-	169	26	1 600	-16	32	18
CR032	-	164	-26	1 600	12	35	-16
CR033	-	83	-89	1 593	45	15	-55
CR034	-	118	-89	1 597	45	24	-55
CR035	-	83	-89	1 593	45	15	-55
CR036	-	118	-89	1 597	45	24	-55
CR037	-	118	-89	1 597	45	24	-55
CR038	-	83	-89	1 593	45	15	-55
CR039	-	118	-89	1 597	45	24	-55
CR040	-	83	-89	1 593	45	15	-55
CR041	-	96	89	1 591	-49	10	59
CR042	-	131	89	1 595	-49	19	59
CR043	-	96	89	1 591	-49	10	59
CR044	-	131	89	1 595	-49	19	59
CR045	-	131	89	1 595	-49	19	59
CR046	-	96	89	1 591	-49	10	59
CR047	-	131	89	1 595	-49	19	59
CR048	-	96	89	1 591	-49	10	59
CR049	-	83	-89	1 593	45	15	-55
CR050	-	118	-89	1 597	45	24	-55
CR051	-	83	-89	1 593	45	15	-55
CR052	-	118	-89	1 597	45	24	-55
CR053	-	118	-89	1 597	45	24	-55
CR054	-	83	-89	1 593	45	15	-55
CR055	-	118	-89	1 597	45	24	-55
CR056	-	83	-89	1 593	45	15	-55
CR057	-	96	89	1 591	-49	10	59
CR058	-	131	89	1 595	-49	19	59
CR059	-	96	89	1 591	-49	10	59
CR060	-	131	89	1 595	-49	19	59
CR061	-	131	89	1 595	-49	19	59
CR062	-	96	89	1 591	-49	10	59
CR063	-	131	89	1 595	-49	19	59
CR064	-	96	89	1 591	-49	10	59
Nodo 00087							
CR001	-	-77	-18	1 740	7	-16	-17
CR002	-	-75	16	1 740	-11	-16	23
CR003	-	-77	-18	1 740	7	-16	-17
CR004	-	-75	16	1 740	-11	-16	23
CR005	-	-75	16	1 740	-11	-16	23
CR006	-	-77	-18	1 740	7	-16	-17
CR007	-	-75	16	1 740	-11	-16	23
CR008	-	-77	-18	1 740	7	-16	-17
CR009	-	37	-18	1 744	7	14	-19
CR010	-	39	16	1 744	-11	14	21
CR011	-	37	-18	1 744	7	14	-19
CR012	-	39	16	1 744	-11	14	21
CR013	-	39	16	1 744	-11	14	21
CR014	-	37	-18	1 744	7	14	-19
CR015	-	39	16	1 744	-11	14	21
CR016	-	37	-18	1 744	7	14	-19
CR017	-	-77	-18	1 740	7	-16	-17
CR018	-	-75	16	1 740	-11	-16	23
CR019	-	-77	-18	1 740	7	-16	-17

C	CC	F_X	F_Y	F_Z	M_X	M_Y	M_Z
		[N]	[N]	[N]	[N·m]	[N·m]	[N·m]
CR020	-	-75	16	1 740	-11	-16	23
CR021	-	-75	16	1 740	-11	-16	23
CR022	-	-77	-18	1 740	7	-16	-17
CR023	-	-75	16	1 740	-11	-16	23
CR024	-	-77	-18	1 740	7	-16	-17
CR025	-	37	-18	1 744	7	14	-19
CR026	-	39	16	1 744	-11	14	21
CR027	-	37	-18	1 744	7	14	-19
CR028	-	39	16	1 744	-11	14	21
CR029	-	39	16	1 744	-11	14	21
CR030	-	37	-18	1 744	7	14	-19
CR031	-	39	16	1 744	-11	14	21
CR032	-	37	-18	1 744	7	14	-19
CR033	-	-42	-56	1 742	28	-5	-65
CR034	-	-7	-56	1 744	28	3	-65
CR035	-	-42	-56	1 742	28	-5	-65
CR036	-	-7	-56	1 744	28	3	-65
CR037	-	-7	-56	1 744	28	3	-65
CR038	-	-42	-56	1 742	28	-5	-65
CR039	-	-7	-56	1 744	28	3	-65
CR040	-	-42	-56	1 742	28	-5	-65
CR041	-	-31	54	1 740	-32	-5	69
CR042	-	4	54	1 742	-32	3	69
CR043	-	-31	54	1 740	-32	-5	69
CR044	-	4	54	1 742	-32	3	69
CR045	-	4	54	1 742	-32	3	69
CR046	-	-31	54	1 740	-32	-5	69
CR047	-	4	54	1 742	-32	3	69
CR048	-	-31	54	1 740	-32	-5	69
CR049	-	-42	-56	1 742	28	-5	-65
CR050	-	-7	-56	1 744	28	3	-65
CR051	-	-42	-56	1 742	28	-5	-65
CR052	-	-7	-56	1 744	28	3	-65
CR053	-	-7	-56	1 744	28	3	-65
CR054	-	-42	-56	1 742	28	-5	-65
CR055	-	-7	-56	1 744	28	3	-65
CR056	-	-42	-56	1 742	28	-5	-65
CR057	-	-31	54	1 740	-32	-5	69
CR058	-	4	54	1 742	-32	3	69
CR059	-	-31	54	1 740	-32	-5	69
CR060	-	4	54	1 742	-32	3	69
CR061	-	4	54	1 742	-32	3	69
CR062	-	-31	54	1 740	-32	-5	69
CR063	-	4	54	1 742	-32	3	69
CR064	-	-31	54	1 740	-32	-5	69
Nodo 00088							
CR001	-	-152	-1	1 569	4	-35	-10
CR002	-	-150	-3	1 569	-8	-35	12
CR003	-	-152	-1	1 569	4	-35	-10
CR004	-	-150	-3	1 569	-8	-35	12
CR005	-	-150	-3	1 569	-8	-35	12
CR006	-	-152	-1	1 569	4	-35	-10
CR007	-	-150	-3	1 569	-8	-35	12
CR008	-	-152	-1	1 569	4	-35	-10
CR009	-	-26	1	1 559	4	-1	-10
CR010	-	-24	-1	1 559	-8	-1	12
CR011	-	-26	1	1 559	4	-1	-10
CR012	-	-24	-1	1 559	-8	-1	12
CR013	-	-24	-1	1 559	-8	-1	12
CR014	-	-26	1	1 559	4	-1	-10
CR015	-	-24	-1	1 559	-8	-1	12
CR016	-	-26	1	1 559	4	-1	-10
CR017	-	-152	-1	1 569	4	-35	-10
CR018	-	-150	-3	1 569	-8	-35	12
CR019	-	-152	-1	1 569	4	-35	-10
CR020	-	-150	-3	1 569	-8	-35	12
CR021	-	-150	-3	1 569	-8	-35	12
CR022	-	-152	-1	1 569	4	-35	-10
CR023	-	-150	-3	1 569	-8	-35	12
CR024	-	-152	-1	1 569	4	-35	-10
CR025	-	-26	1	1 559	4	-1	-10
CR026	-	-24	-1	1 559	-8	-1	12
CR027	-	-26	1	1 559	4	-1	-10
CR028	-	-24	-1	1 559	-8	-1	12
CR029	-	-24	-1	1 559	-8	-1	12
CR030	-	-26	1	1 559	4	-1	-10
CR031	-	-24	-1	1 559	-8	-1	12
CR032	-	-26	1	1 559	4	-1	-10
CR033	-	-112	1	1 564	16	-22	-37
CR034	-	-75	1	1 562	16	-14	-37
CR035	-	-112	1	1 564	16	-22	-37
CR036	-	-75	1	1 562	16	-14	-37
CR037	-	-75	1	1 562	16	-14	-37
CR038	-	-112	1	1 564	16	-22	-37
CR039	-	-75	1	1 562	16	-14	-37
CR040	-	-112	1	1 564	16	-22	-37

C	CC	F_X	F_Y	F_Z	M_X	M_Y	M_Z
		[N]	[N]	[N]	[N·m]	[N·m]	[N·m]
CR041	-	-101	-3	1 566	-20	-22	39
CR042	-	-64	-3	1 564	-20	-14	39
CR043	-	-101	-3	1 566	-20	-22	39
CR044	-	-64	-3	1 564	-20	-14	39
CR045	-	-64	-3	1 564	-20	-14	39
CR046	-	-101	-3	1 566	-20	-22	39
CR047	-	-64	-3	1 564	-20	-14	39
CR048	-	-101	-3	1 566	-20	-22	39
CR049	-	-112	1	1 564	16	-22	-37
CR050	-	-75	1	1 562	16	-14	-37
CR051	-	-112	1	1 564	16	-22	-37
CR052	-	-75	1	1 562	16	-14	-37
CR053	-	-75	1	1 562	16	-14	-37
CR054	-	-112	1	1 564	16	-22	-37
CR055	-	-75	1	1 562	16	-14	-37
CR056	-	-112	1	1 564	16	-22	-37
CR057	-	-101	-3	1 566	-20	-22	39
CR058	-	-64	-3	1 564	-20	-14	39
CR059	-	-101	-3	1 566	-20	-22	39
CR060	-	-64	-3	1 564	-20	-14	39
CR061	-	-64	-3	1 564	-20	-14	39
CR062	-	-101	-3	1 566	-20	-22	39
CR063	-	-64	-3	1 564	-20	-14	39
CR064	-	-101	-3	1 566	-20	-22	39
Nodo 00089							
CR001	-	-7	-24	1 568	10	-8	-7
CR002	-	-5	22	1 566	-14	-8	7
CR003	-	-7	-24	1 568	10	-8	-7
CR004	-	-5	22	1 566	-14	-8	7
CR005	-	-5	22	1 566	-14	-8	7
CR006	-	-7	-24	1 568	10	-8	-7
CR007	-	-5	22	1 566	-14	-8	7
CR008	-	-7	-24	1 568	10	-8	-7
CR009	-	129	-24	1 578	10	28	-7
CR010	-	131	22	1 576	-14	28	7
CR011	-	129	-24	1 578	10	28	-7
CR012	-	131	22	1 576	-14	28	7
CR013	-	131	22	1 576	-14	28	7
CR014	-	129	-24	1 578	10	28	-7
CR015	-	131	22	1 576	-14	28	7
CR016	-	129	-24	1 578	10	28	-7
CR017	-	-7	-24	1 568	10	-8	-7
CR018	-	-5	22	1 566	-14	-8	7
CR019	-	-7	-24	1 568	10	-8	-7
CR020	-	-5	22	1 566	-14	-8	7
CR021	-	-5	22	1 566	-14	-8	7
CR022	-	-7	-24	1 568	10	-8	-7
CR023	-	-5	22	1 566	-14	-8	7
CR024	-	-7	-24	1 568	10	-8	-7
CR025	-	129	-24	1 578	10	28	-7
CR026	-	131	22	1 576	-14	28	7
CR027	-	129	-24	1 578	10	28	-7
CR028	-	131	22	1 576	-14	28	7
CR029	-	131	22	1 576	-14	28	7
CR030	-	129	-24	1 578	10	28	-7
CR031	-	131	22	1 576	-14	28	7
CR032	-	129	-24	1 578	10	28	-7
CR033	-	36	-78	1 573	38	6	-23
CR034	-	77	-78	1 575	38	17	-23
CR035	-	36	-78	1 573	38	6	-23
CR036	-	77	-78	1 575	38	17	-23
CR037	-	77	-78	1 575	38	17	-23
CR038	-	36	-78	1 573	38	6	-23
CR039	-	77	-78	1 575	38	17	-23
CR040	-	36	-78	1 573	38	6	-23
CR041	-	47	76	1 569	-42	3	23
CR042	-	88	76	1 571	-42	14	23
CR043	-	47	76	1 569	-42	3	23
CR044	-	88	76	1 571	-42	14	23
CR045	-	88	76	1 571	-42	14	23
CR046	-	47	76	1 569	-42	3	23
CR047	-	88	76	1 571	-42	14	23
CR048	-	47	76	1 569	-42	3	23
CR049	-	36	-78	1 573	38	6	-23
CR050	-	77	-78	1 575	38	17	-23
CR051	-	36	-78	1 573	38	6	-23
CR052	-	77	-78	1 575	38	17	-23
CR053	-	77	-78	1 575	38	17	-23
CR054	-	36	-78	1 573	38	6	-23
CR055	-	77	-78	1 575	38	17	-23
CR056	-	36	-78	1 573	38	6	-23
CR057	-	47	76	1 569	-42	3	23
CR058	-	88	76	1 571	-42	14	23
CR059	-	47	76	1 569	-42	3	23
CR060	-	88	76	1 571	-42	14	23
CR061	-	88	76	1 571	-42	14	23

C	CC	F_X	F_Y	F_Z	M_X	M_Y	M_Z
		[N]	[N]	[N]	[N·m]	[N·m]	[N·m]
CR062	-	47	76	1 569	-42	3	23
CR063	-	88	76	1 571	-42	14	23
CR064	-	47	76	1 569	-42	3	23
Nodo 00090							
CR001	-	-30	-24	1 661	9	-9	-11
CR002	-	-27	26	1 659	-13	-9	13
CR003	-	-30	-24	1 661	9	-9	-11
CR004	-	-27	26	1 659	-13	-9	13
CR005	-	-27	26	1 659	-13	-9	13
CR006	-	-30	-24	1 661	9	-9	-11
CR007	-	-27	26	1 659	-13	-9	13
CR008	-	-30	-24	1 661	9	-9	-11
CR009	-	89	-26	1 669	9	25	-13
CR010	-	92	24	1 667	-13	25	11
CR011	-	89	-26	1 669	9	25	-13
CR012	-	92	24	1 667	-13	25	11
CR013	-	92	24	1 667	-13	25	11
CR014	-	89	-26	1 669	9	25	-13
CR015	-	92	24	1 667	-13	25	11
CR016	-	89	-26	1 669	9	25	-13
CR017	-	-30	-24	1 661	9	-9	-11
CR018	-	-27	26	1 659	-13	-9	13
CR019	-	-30	-24	1 661	9	-9	-11
CR020	-	-27	26	1 659	-13	-9	13
CR021	-	-27	26	1 659	-13	-9	13
CR022	-	-30	-24	1 661	9	-9	-11
CR023	-	-27	26	1 659	-13	-9	13
CR024	-	-30	-24	1 661	9	-9	-11
CR025	-	89	-26	1 669	9	25	-13
CR026	-	92	24	1 667	-13	25	11
CR027	-	89	-26	1 669	9	25	-13
CR028	-	92	24	1 667	-13	25	11
CR029	-	92	24	1 667	-13	25	11
CR030	-	89	-26	1 669	9	25	-13
CR031	-	92	24	1 667	-13	25	11
CR032	-	89	-26	1 669	9	25	-13
CR033	-	9	-85	1 665	35	4	-41
CR034	-	44	-85	1 667	35	12	-41
CR035	-	9	-85	1 665	35	4	-41
CR036	-	44	-85	1 667	35	12	-41
CR037	-	44	-85	1 667	35	12	-41
CR038	-	9	-85	1 665	35	4	-41
CR039	-	44	-85	1 667	35	12	-41
CR040	-	9	-85	1 665	35	4	-41
CR041	-	18	85	1 661	-39	4	41
CR042	-	53	85	1 663	-39	12	41
CR043	-	18	85	1 661	-39	4	41
CR044	-	53	85	1 663	-39	12	41
CR045	-	53	85	1 663	-39	12	41
CR046	-	18	85	1 661	-39	4	41
CR047	-	53	85	1 663	-39	12	41
CR048	-	18	85	1 661	-39	4	41
CR049	-	9	-85	1 665	35	4	-41
CR050	-	44	-85	1 667	35	12	-41
CR051	-	9	-85	1 665	35	4	-41
CR052	-	44	-85	1 667	35	12	-41
CR053	-	44	-85	1 667	35	12	-41
CR054	-	9	-85	1 665	35	4	-41
CR055	-	44	-85	1 667	35	12	-41
CR056	-	9	-85	1 665	35	4	-41
CR057	-	18	85	1 661	-39	4	41
CR058	-	53	85	1 663	-39	12	41
CR059	-	18	85	1 661	-39	4	41
CR060	-	53	85	1 663	-39	12	41
CR061	-	53	85	1 663	-39	12	41
CR062	-	18	85	1 661	-39	4	41
CR063	-	53	85	1 663	-39	12	41
CR064	-	18	85	1 661	-39	4	41
Nodo 00091							
CR001	-	-103	-12	1 748	7	-35	-11
CR002	-	-101	10	1 748	-11	-35	13
CR003	-	-103	-12	1 748	7	-35	-11
CR004	-	-101	10	1 748	-11	-35	13
CR005	-	-101	10	1 748	-11	-35	13
CR006	-	-103	-12	1 748	7	-35	-11
CR007	-	-101	10	1 748	-11	-35	13
CR008	-	-103	-12	1 748	7	-35	-11
CR009	-	21	-12	1 744	7	-1	-13
CR010	-	23	10	1 744	-11	-1	11
CR011	-	21	-12	1 744	7	-1	-13
CR012	-	23	10	1 744	-11	-1	11
CR013	-	23	10	1 744	-11	-1	11
CR014	-	21	-12	1 744	7	-1	-13
CR015	-	23	10	1 744	-11	-1	11
CR016	-	21	-12	1 744	7	-1	-13
CR017	-	-103	-12	1 748	7	-35	-11

C	CC	F_X	F_Y	F_Z	M_X	M_Y	M_Z
		[N]	[N]	[N]	[N·m]	[N·m]	[N·m]
CR018	-	-101	10	1 748	-11	-35	13
CR019	-	-103	-12	1 748	7	-35	-11
CR020	-	-101	10	1 748	-11	-35	13
CR021	-	-101	10	1 748	-11	-35	13
CR022	-	-103	-12	1 748	7	-35	-11
CR023	-	-101	10	1 748	-11	-35	13
CR024	-	-103	-12	1 748	7	-35	-11
CR025	-	21	-12	1 744	7	-1	-13
CR026	-	23	10	1 744	-11	-1	11
CR027	-	21	-12	1 744	7	-1	-13
CR028	-	23	10	1 744	-11	-1	11
CR029	-	23	10	1 744	-11	-1	11
CR030	-	21	-12	1 744	7	-1	-13
CR031	-	23	10	1 744	-11	-1	11
CR032	-	21	-12	1 744	7	-1	-13
CR033	-	-61	-40	1 748	27	-22	-39
CR034	-	-23	-40	1 746	27	-14	-39
CR035	-	-61	-40	1 748	27	-22	-39
CR036	-	-23	-40	1 746	27	-14	-39
CR037	-	-23	-40	1 746	27	-14	-39
CR038	-	-61	-40	1 748	27	-22	-39
CR039	-	-23	-40	1 746	27	-14	-39
CR040	-	-61	-40	1 748	27	-22	-39
CR041	-	-57	38	1 746	-31	-22	39
CR042	-	-19	38	1 744	-31	-14	39
CR043	-	-57	38	1 746	-31	-22	39
CR044	-	-19	38	1 744	-31	-14	39
CR045	-	-19	38	1 744	-31	-14	39
CR046	-	-57	38	1 746	-31	-22	39
CR047	-	-19	38	1 744	-31	-14	39
CR048	-	-57	38	1 746	-31	-22	39
CR049	-	-61	-40	1 748	27	-22	-39
CR050	-	-23	-40	1 746	27	-14	-39
CR051	-	-61	-40	1 748	27	-22	-39
CR052	-	-23	-40	1 746	27	-14	-39
CR053	-	-23	-40	1 746	27	-14	-39
CR054	-	-61	-40	1 748	27	-22	-39
CR055	-	-23	-40	1 746	27	-14	-39
CR056	-	-61	-40	1 748	27	-22	-39
CR057	-	-57	38	1 746	-31	-22	39
CR058	-	-19	38	1 744	-31	-14	39
CR059	-	-57	38	1 746	-31	-22	39
CR060	-	-19	38	1 744	-31	-14	39
CR061	-	-19	38	1 744	-31	-14	39
CR062	-	-57	38	1 746	-31	-22	39
CR063	-	-19	38	1 744	-31	-14	39
CR064	-	-57	38	1 746	-31	-22	39
Nodo 00092							
CR001	-	-183	-9	1 527	6	-41	-4
CR002	-	-181	7	1 527	-10	-41	4
CR003	-	-183	-9	1 527	6	-41	-4
CR004	-	-181	7	1 527	-10	-41	4
CR005	-	-181	7	1 527	-10	-41	4
CR006	-	-183	-9	1 527	6	-41	-4
CR007	-	-181	7	1 527	-10	-41	4
CR008	-	-183	-9	1 527	6	-41	-4
CR009	-	-45	-7	1 515	6	-3	-4
CR010	-	-43	9	1 515	-10	-3	4
CR011	-	-45	-7	1 515	6	-3	-4
CR012	-	-43	9	1 515	-10	-3	4
CR013	-	-43	9	1 515	-10	-3	4
CR014	-	-45	-7	1 515	6	-3	-4
CR015	-	-43	9	1 515	-10	-3	4
CR016	-	-45	-7	1 515	6	-3	-4
CR017	-	-183	-9	1 527	6	-41	-4
CR018	-	-181	7	1 527	-10	-41	4
CR019	-	-183	-9	1 527	6	-41	-4
CR020	-	-181	7	1 527	-10	-41	4
CR021	-	-181	7	1 527	-10	-41	4
CR022	-	-183	-9	1 527	6	-41	-4
CR023	-	-181	7	1 527	-10	-41	4
CR024	-	-183	-9	1 527	6	-41	-4
CR025	-	-45	-7	1 515	6	-3	-4
CR026	-	-43	9	1 515	-10	-3	4
CR027	-	-45	-7	1 515	6	-3	-4
CR028	-	-43	9	1 515	-10	-3	4
CR029	-	-43	9	1 515	-10	-3	4
CR030	-	-45	-7	1 515	6	-3	-4
CR031	-	-43	9	1 515	-10	-3	4
CR032	-	-45	-7	1 515	6	-3	-4
CR033	-	-136	-28	1 523	24	-28	-12
CR034	-	-94	-28	1 519	24	-16	-12
CR035	-	-136	-28	1 523	24	-28	-12
CR036	-	-94	-28	1 519	24	-16	-12
CR037	-	-94	-28	1 519	24	-16	-12
CR038	-	-136	-28	1 523	24	-28	-12

C	CC	F_X	F_Y	F_Z	M_X	M_Y	M_Z
		[N]	[N]	[N]	[N·m]	[N·m]	[N·m]
CR039	-	-94	-28	1 519	24	-16	-12
CR040	-	-136	-28	1 523	24	-28	-12
CR041	-	-132	28	1 523	-28	-28	12
CR042	-	-90	28	1 519	-28	-16	12
CR043	-	-132	28	1 523	-28	-28	12
CR044	-	-90	28	1 519	-28	-16	12
CR045	-	-90	28	1 519	-28	-16	12
CR046	-	-132	28	1 523	-28	-28	12
CR047	-	-90	28	1 519	-28	-16	12
CR048	-	-132	28	1 523	-28	-28	12
CR049	-	-136	-28	1 523	24	-28	-12
CR050	-	-94	-28	1 519	24	-16	-12
CR051	-	-136	-28	1 523	24	-28	-12
CR052	-	-94	-28	1 519	24	-16	-12
CR053	-	-94	-28	1 519	24	-16	-12
CR054	-	-136	-28	1 523	24	-28	-12
CR055	-	-94	-28	1 519	24	-16	-12
CR056	-	-136	-28	1 523	24	-28	-12
CR057	-	-132	28	1 523	-28	-28	12
CR058	-	-90	28	1 519	-28	-16	12
CR059	-	-132	28	1 523	-28	-28	12
CR060	-	-90	28	1 519	-28	-16	12
CR061	-	-90	28	1 519	-28	-16	12
CR062	-	-132	28	1 523	-28	-28	12
CR063	-	-90	28	1 519	-28	-16	12
CR064	-	-132	28	1 523	-28	-28	12
Nodo 00093							
CR001	-	27	-21	1 560	10	-4	-5
CR002	-	27	21	1 558	-12	-4	3
CR003	-	27	-21	1 560	10	-4	-5
CR004	-	27	21	1 558	-12	-4	3
CR005	-	27	21	1 558	-12	-4	3
CR006	-	27	-21	1 560	10	-4	-5
CR007	-	27	21	1 558	-12	-4	3
CR008	-	27	-21	1 560	10	-4	-5
CR009	-	159	-23	1 572	10	34	-5
CR010	-	159	19	1 570	-12	34	3
CR011	-	159	-23	1 572	10	34	-5
CR012	-	159	19	1 570	-12	34	3
CR013	-	159	19	1 570	-12	34	3
CR014	-	159	-23	1 572	10	34	-5
CR015	-	159	19	1 570	-12	34	3
CR016	-	159	-23	1 572	10	34	-5
CR017	-	27	-21	1 560	10	-4	-5
CR018	-	27	21	1 558	-12	-4	3
CR019	-	27	-21	1 560	10	-4	-5
CR020	-	27	21	1 558	-12	-4	3
CR021	-	27	21	1 558	-12	-4	3
CR022	-	27	-21	1 560	10	-4	-5
CR023	-	27	21	1 558	-12	-4	3
CR024	-	27	-21	1 560	10	-4	-5
CR025	-	159	-23	1 572	10	34	-5
CR026	-	159	19	1 570	-12	34	3
CR027	-	159	-23	1 572	10	34	-5
CR028	-	159	19	1 570	-12	34	3
CR029	-	159	19	1 570	-12	34	3
CR030	-	159	-23	1 572	10	34	-5
CR031	-	159	19	1 570	-12	34	3
CR032	-	159	-23	1 572	10	34	-5
CR033	-	72	-73	1 565	35	9	-16
CR034	-	112	-73	1 569	35	21	-16
CR035	-	72	-73	1 565	35	9	-16
CR036	-	112	-73	1 569	35	21	-16
CR037	-	112	-73	1 569	35	21	-16
CR038	-	72	-73	1 565	35	9	-16
CR039	-	112	-73	1 569	35	21	-16
CR040	-	72	-73	1 565	35	9	-16
CR041	-	74	71	1 561	-37	9	14
CR042	-	114	71	1 565	-37	21	14
CR043	-	74	71	1 561	-37	9	14
CR044	-	114	71	1 565	-37	21	14
CR045	-	114	71	1 565	-37	21	14
CR046	-	74	71	1 561	-37	9	14
CR047	-	114	71	1 565	-37	21	14
CR048	-	74	71	1 561	-37	9	14
CR049	-	72	-73	1 565	35	9	-16
CR050	-	112	-73	1 569	35	21	-16
CR051	-	72	-73	1 565	35	9	-16
CR052	-	112	-73	1 569	35	21	-16
CR053	-	112	-73	1 569	35	21	-16
CR054	-	72	-73	1 565	35	9	-16
CR055	-	112	-73	1 569	35	21	-16
CR056	-	72	-73	1 565	35	9	-16
CR057	-	74	71	1 561	-37	9	14
CR058	-	114	71	1 565	-37	21	14
CR059	-	74	71	1 561	-37	9	14

C	CC	F_X	F_Y	F_Z	M_X	M_Y	M_Z
		[N]	[N]	[N]	[N·m]	[N·m]	[N·m]
CR060	-	114	71	1 565	-37	21	14
CR061	-	114	71	1 565	-37	21	14
CR062	-	74	71	1 561	-37	9	14
CR063	-	114	71	1 565	-37	21	14
CR064	-	74	71	1 561	-37	9	14
Nodo 00094							
CR001	-	-25	-20	1 697	9	-6	-5
CR002	-	-25	18	1 697	-11	-6	3
CR003	-	-25	-20	1 697	9	-6	-5
CR004	-	-25	18	1 697	-11	-6	3
CR005	-	-25	18	1 697	-11	-6	3
CR006	-	-25	-20	1 697	9	-6	-5
CR007	-	-25	18	1 697	-11	-6	3
CR008	-	-25	-20	1 697	9	-6	-5
CR009	-	101	-22	1 699	9	28	-7
CR010	-	101	16	1 699	-11	28	1
CR011	-	101	-22	1 699	9	28	-7
CR012	-	101	16	1 699	-11	28	1
CR013	-	101	16	1 699	-11	28	1
CR014	-	101	-22	1 699	9	28	-7
CR015	-	101	16	1 699	-11	28	1
CR016	-	101	-22	1 699	9	28	-7
CR017	-	-25	-20	1 697	9	-6	-5
CR018	-	-25	18	1 697	-11	-6	3
CR019	-	-25	-20	1 697	9	-6	-5
CR020	-	-25	18	1 697	-11	-6	3
CR021	-	-25	18	1 697	-11	-6	3
CR022	-	-25	-20	1 697	9	-6	-5
CR023	-	-25	18	1 697	-11	-6	3
CR024	-	-25	-20	1 697	9	-6	-5
CR025	-	101	-22	1 699	9	28	-7
CR026	-	101	16	1 699	-11	28	1
CR027	-	101	-22	1 699	9	28	-7
CR028	-	101	16	1 699	-11	28	1
CR029	-	101	16	1 699	-11	28	1
CR030	-	101	-22	1 699	9	28	-7
CR031	-	101	16	1 699	-11	28	1
CR032	-	101	-22	1 699	9	28	-7
CR033	-	19	-64	1 699	33	7	-17
CR034	-	57	-64	1 699	33	15	-17
CR035	-	19	-64	1 699	33	7	-17
CR036	-	57	-64	1 699	33	15	-17
CR037	-	57	-64	1 699	33	15	-17
CR038	-	19	-64	1 699	33	7	-17
CR039	-	57	-64	1 699	33	15	-17
CR040	-	19	-64	1 699	33	7	-17
CR041	-	19	60	1 697	-35	7	13
CR042	-	57	60	1 697	-35	15	13
CR043	-	19	60	1 697	-35	7	13
CR044	-	57	60	1 697	-35	15	13
CR045	-	57	60	1 697	-35	15	13
CR046	-	19	60	1 697	-35	7	13
CR047	-	57	60	1 697	-35	15	13
CR048	-	19	60	1 697	-35	7	13
CR049	-	19	-64	1 699	33	7	-17
CR050	-	57	-64	1 699	33	15	-17
CR051	-	19	-64	1 699	33	7	-17
CR052	-	57	-64	1 699	33	15	-17
CR053	-	57	-64	1 699	33	15	-17
CR054	-	19	-64	1 699	33	7	-17
CR055	-	57	-64	1 699	33	15	-17
CR056	-	19	-64	1 699	33	7	-17
CR057	-	19	60	1 697	-35	7	13
CR058	-	57	60	1 697	-35	15	13
CR059	-	19	60	1 697	-35	7	13
CR060	-	57	60	1 697	-35	15	13
CR061	-	57	60	1 697	-35	15	13
CR062	-	19	60	1 697	-35	7	13
CR063	-	57	60	1 697	-35	15	13
CR064	-	19	60	1 697	-35	7	13
Nodo 00095							
CR001	-	-128	-13	1 687	7	-22	-4
CR002	-	-128	13	1 687	-11	-22	2
CR003	-	-128	-13	1 687	7	-22	-4
CR004	-	-128	13	1 687	-11	-22	2
CR005	-	-128	13	1 687	-11	-22	2
CR006	-	-128	-13	1 687	7	-22	-4
CR007	-	-128	13	1 687	-11	-22	2
CR008	-	-128	-13	1 687	7	-22	-4
CR009	-	-4	-11	1 681	7	14	-6
CR010	-	-4	15	1 681	-11	14	0
CR011	-	-4	-11	1 681	7	14	-6
CR012	-	-4	15	1 681	-11	14	0
CR013	-	-4	15	1 681	-11	14	0
CR014	-	-4	-11	1 681	7	14	-6
CR015	-	-4	15	1 681	-11	14	0

C	CC	F_X	F_Y	F_Z	M_X	M_Y	M_Z
		[N]	[N]	[N]	[N·m]	[N·m]	[N·m]
CR016	-	-4	-11	1 681	7	14	-6
CR017	-	-128	-13	1 687	7	-22	-4
CR018	-	-128	13	1 687	-11	-22	2
CR019	-	-128	-13	1 687	7	-22	-4
CR020	-	-128	13	1 687	-11	-22	2
CR021	-	-128	13	1 687	-11	-22	2
CR022	-	-128	-13	1 687	7	-22	-4
CR023	-	-128	13	1 687	-11	-22	2
CR024	-	-128	-13	1 687	7	-22	-4
CR025	-	-4	-11	1 681	7	14	-6
CR026	-	-4	15	1 681	-11	14	0
CR027	-	-4	-11	1 681	7	14	-6
CR028	-	-4	15	1 681	-11	14	0
CR029	-	-4	15	1 681	-11	14	0
CR030	-	-4	-11	1 681	7	14	-6
CR031	-	-4	15	1 681	-11	14	0
CR032	-	-4	-11	1 681	7	14	-6
CR033	-	-85	-44	1 685	29	-10	-11
CR034	-	-47	-44	1 683	29	2	-11
CR035	-	-85	-44	1 685	29	-10	-11
CR036	-	-47	-44	1 683	29	2	-11
CR037	-	-47	-44	1 683	29	2	-11
CR038	-	-85	-44	1 685	29	-10	-11
CR039	-	-47	-44	1 683	29	2	-11
CR040	-	-85	-44	1 685	29	-10	-11
CR041	-	-85	46	1 685	-33	-10	7
CR042	-	-47	46	1 683	-33	2	7
CR043	-	-85	46	1 685	-33	-10	7
CR044	-	-47	46	1 683	-33	2	7
CR045	-	-47	46	1 683	-33	2	7
CR046	-	-85	46	1 685	-33	-10	7
CR047	-	-47	46	1 683	-33	2	7
CR048	-	-85	46	1 685	-33	-10	7
CR049	-	-85	-44	1 685	29	-10	-11
CR050	-	-47	-44	1 683	29	2	-11
CR051	-	-85	-44	1 685	29	-10	-11
CR052	-	-47	-44	1 683	29	2	-11
CR053	-	-47	-44	1 683	29	2	-11
CR054	-	-85	-44	1 685	29	-10	-11
CR055	-	-47	-44	1 683	29	2	-11
CR056	-	-85	-44	1 685	29	-10	-11
CR057	-	-85	46	1 685	-33	-10	7
CR058	-	-47	46	1 683	-33	2	7
CR059	-	-85	46	1 685	-33	-10	7
CR060	-	-47	46	1 683	-33	2	7
CR061	-	-47	46	1 683	-33	2	7
CR062	-	-85	46	1 685	-33	-10	7
CR063	-	-47	46	1 683	-33	2	7
CR064	-	-85	46	1 685	-33	-10	7
Nodo 00096							
CR001	-	-72	-13	1 528	9	-19	-1
CR002	-	-72	11	1 528	-11	-19	-1
CR003	-	-72	-13	1 528	9	-19	-1
CR004	-	-72	11	1 528	-11	-19	-1
CR005	-	-72	11	1 528	-11	-19	-1
CR006	-	-72	-13	1 528	9	-19	-1
CR007	-	-72	11	1 528	-11	-19	-1
CR008	-	-72	-13	1 528	9	-19	-1
CR009	-	64	-13	1 528	9	17	-1
CR010	-	64	11	1 528	-11	17	-1
CR011	-	64	-13	1 528	9	17	-1
CR012	-	64	11	1 528	-11	17	-1
CR013	-	64	11	1 528	-11	17	-1
CR014	-	64	-13	1 528	9	17	-1
CR015	-	64	11	1 528	-11	17	-1
CR016	-	64	-13	1 528	9	17	-1
CR017	-	-72	-13	1 528	9	-19	-1
CR018	-	-72	11	1 528	-11	-19	-1
CR019	-	-72	-13	1 528	9	-19	-1
CR020	-	-72	11	1 528	-11	-19	-1
CR021	-	-72	11	1 528	-11	-19	-1
CR022	-	-72	-13	1 528	9	-19	-1
CR023	-	-72	11	1 528	-11	-19	-1
CR024	-	-72	-13	1 528	9	-19	-1
CR025	-	64	-13	1 528	9	17	-1
CR026	-	64	11	1 528	-11	17	-1
CR027	-	64	-13	1 528	9	17	-1
CR028	-	64	11	1 528	-11	17	-1
CR029	-	64	11	1 528	-11	17	-1
CR030	-	64	-13	1 528	9	17	-1
CR031	-	64	11	1 528	-11	17	-1
CR032	-	64	-13	1 528	9	17	-1
CR033	-	-25	-43	1 529	31	-7	-1
CR034	-	17	-43	1 529	31	5	-1
CR035	-	-25	-43	1 529	31	-7	-1
CR036	-	17	-43	1 529	31	5	-1

C	CC	F_X	F_Y	F_Z	M_X	M_Y	M_Z
		[N]	[N]	[N]	[N·m]	[N·m]	[N·m]
CR037	-	17	-43	1 529	31	5	-1
CR038	-	-25	-43	1 529	31	-7	-1
CR039	-	17	-43	1 529	31	5	-1
CR040	-	-25	-43	1 529	31	-7	-1
CR041	-	-25	41	1 527	-33	-7	-1
CR042	-	17	41	1 527	-33	5	-1
CR043	-	-25	41	1 527	-33	-7	-1
CR044	-	17	41	1 527	-33	5	-1
CR045	-	17	41	1 527	-33	5	-1
CR046	-	-25	41	1 527	-33	-7	-1
CR047	-	17	41	1 527	-33	5	-1
CR048	-	-25	41	1 527	-33	-7	-1
CR049	-	-25	-43	1 529	31	-7	-1
CR050	-	17	-43	1 529	31	5	-1
CR051	-	-25	-43	1 529	31	-7	-1
CR052	-	17	-43	1 529	31	5	-1
CR053	-	17	-43	1 529	31	5	-1
CR054	-	-25	-43	1 529	31	-7	-1
CR055	-	17	-43	1 529	31	5	-1
CR056	-	-25	-43	1 529	31	-7	-1
CR057	-	-25	41	1 527	-33	-7	-1
CR058	-	17	41	1 527	-33	5	-1
CR059	-	-25	41	1 527	-33	-7	-1
CR060	-	17	41	1 527	-33	5	-1
CR061	-	17	41	1 527	-33	5	-1
CR062	-	-25	41	1 527	-33	-7	-1
CR063	-	17	41	1 527	-33	5	-1
CR064	-	-25	41	1 527	-33	-7	-1
Nodo 00097							
CR001	-	4	-16	1 691	8	-20	1
CR002	-	4	12	1 691	-10	-20	-5
CR003	-	4	-16	1 691	8	-20	1
CR004	-	4	12	1 691	-10	-20	-5
CR005	-	4	12	1 691	-10	-20	-5
CR006	-	4	-16	1 691	8	-20	1
CR007	-	4	12	1 691	-10	-20	-5
CR008	-	4	-16	1 691	8	-20	1
CR009	-	130	-18	1 697	8	16	-1
CR010	-	130	10	1 697	-10	16	-7
CR011	-	130	-18	1 697	8	16	-1
CR012	-	130	10	1 697	-10	16	-7
CR013	-	130	10	1 697	-10	16	-7
CR014	-	130	-18	1 697	8	16	-1
CR015	-	130	10	1 697	-10	16	-7
CR016	-	130	-18	1 697	8	16	-1
CR017	-	4	-16	1 691	8	-20	1
CR018	-	4	12	1 691	-10	-20	-5
CR019	-	4	-16	1 691	8	-20	1
CR020	-	4	12	1 691	-10	-20	-5
CR021	-	4	12	1 691	-10	-20	-5
CR022	-	4	-16	1 691	8	-20	1
CR023	-	4	12	1 691	-10	-20	-5
CR024	-	4	-16	1 691	8	-20	1
CR025	-	130	-18	1 697	8	16	-1
CR026	-	130	10	1 697	-10	16	-7
CR027	-	130	-18	1 697	8	16	-1
CR028	-	130	10	1 697	-10	16	-7
CR029	-	130	10	1 697	-10	16	-7
CR030	-	130	-18	1 697	8	16	-1
CR031	-	130	10	1 697	-10	16	-7
CR032	-	130	-18	1 697	8	16	-1
CR033	-	48	-50	1 693	30	-8	6
CR034	-	86	-50	1 695	30	4	6
CR035	-	48	-50	1 693	30	-8	6
CR036	-	86	-50	1 695	30	4	6
CR037	-	86	-50	1 695	30	4	6
CR038	-	48	-50	1 693	30	-8	6
CR039	-	86	-50	1 695	30	4	6
CR040	-	48	-50	1 693	30	-8	6
CR041	-	48	44	1 693	-32	-8	-12
CR042	-	86	44	1 695	-32	4	-12
CR043	-	48	44	1 693	-32	-8	-12
CR044	-	86	44	1 695	-32	4	-12
CR045	-	86	44	1 695	-32	4	-12
CR046	-	48	44	1 693	-32	-8	-12
CR047	-	86	44	1 695	-32	4	-12
CR048	-	48	44	1 693	-32	-8	-12
CR049	-	48	-50	1 693	30	-8	6
CR050	-	86	-50	1 695	30	4	6
CR051	-	48	-50	1 693	30	-8	6
CR052	-	86	-50	1 695	30	4	6
CR053	-	86	-50	1 695	30	4	6
CR054	-	48	-50	1 693	30	-8	6
CR055	-	86	-50	1 695	30	4	6
CR056	-	48	-50	1 693	30	-8	6
CR057	-	48	44	1 693	-32	-8	-12

C	CC	F_X	F_Y	F_Z	M_X	M_Y	M_Z
		[N]	[N]	[N]	[N·m]	[N·m]	[N·m]
CR058	-	86	44	1 695	-32	4	-12
CR059	-	48	44	1 693	-32	-8	-12
CR060	-	86	44	1 695	-32	4	-12
CR061	-	86	44	1 695	-32	4	-12
CR062	-	48	44	1 693	-32	-8	-12
CR063	-	86	44	1 695	-32	4	-12
CR064	-	48	44	1 693	-32	-8	-12
Nodo 00098							
CR001	-	-116	-19	1 678	8	-28	3
CR002	-	-116	19	1 678	-12	-28	-7
CR003	-	-116	-19	1 678	8	-28	3
CR004	-	-116	19	1 678	-12	-28	-7
CR005	-	-116	19	1 678	-12	-28	-7
CR006	-	-116	-19	1 678	8	-28	3
CR007	-	-116	19	1 678	-12	-28	-7
CR008	-	-116	-19	1 678	8	-28	3
CR009	-	10	-17	1 676	8	6	1
CR010	-	10	21	1 676	-12	6	-9
CR011	-	10	-17	1 676	8	6	1
CR012	-	10	21	1 676	-12	6	-9
CR013	-	10	21	1 676	-12	6	-9
CR014	-	10	-17	1 676	8	6	1
CR015	-	10	21	1 676	-12	6	-9
CR016	-	10	-17	1 676	8	6	1
CR017	-	-116	-19	1 678	8	-28	3
CR018	-	-116	19	1 678	-12	-28	-7
CR019	-	-116	-19	1 678	8	-28	3
CR020	-	-116	19	1 678	-12	-28	-7
CR021	-	-116	19	1 678	-12	-28	-7
CR022	-	-116	-19	1 678	8	-28	3
CR023	-	-116	19	1 678	-12	-28	-7
CR024	-	-116	-19	1 678	8	-28	3
CR025	-	10	-17	1 676	8	6	1
CR026	-	10	21	1 676	-12	6	-9
CR027	-	10	-17	1 676	8	6	1
CR028	-	10	21	1 676	-12	6	-9
CR029	-	10	21	1 676	-12	6	-9
CR030	-	10	-17	1 676	8	6	1
CR031	-	10	21	1 676	-12	6	-9
CR032	-	10	-17	1 676	8	6	1
CR033	-	-72	-61	1 677	32	-15	13
CR034	-	-34	-61	1 677	32	-7	13
CR035	-	-72	-61	1 677	32	-15	13
CR036	-	-34	-61	1 677	32	-7	13
CR037	-	-34	-61	1 677	32	-7	13
CR038	-	-72	-61	1 677	32	-15	13
CR039	-	-34	-61	1 677	32	-7	13
CR040	-	-72	-61	1 677	32	-15	13
CR041	-	-72	63	1 677	-36	-15	-19
CR042	-	-34	63	1 677	-36	-7	-19
CR043	-	-72	63	1 677	-36	-15	-19
CR044	-	-34	63	1 677	-36	-7	-19
CR045	-	-34	63	1 677	-36	-7	-19
CR046	-	-72	63	1 677	-36	-15	-19
CR047	-	-34	63	1 677	-36	-7	-19
CR048	-	-72	63	1 677	-36	-15	-19
CR049	-	-72	-61	1 677	32	-15	13
CR050	-	-34	-61	1 677	32	-7	13
CR051	-	-72	-61	1 677	32	-15	13
CR052	-	-34	-61	1 677	32	-7	13
CR053	-	-34	-61	1 677	32	-7	13
CR054	-	-72	-61	1 677	32	-15	13
CR055	-	-34	-61	1 677	32	-7	13
CR056	-	-72	-61	1 677	32	-15	13
CR057	-	-72	63	1 677	-36	-15	-19
CR058	-	-34	63	1 677	-36	-7	-19
CR059	-	-72	63	1 677	-36	-15	-19
CR060	-	-34	63	1 677	-36	-7	-19
CR061	-	-34	63	1 677	-36	-7	-19
CR062	-	-72	63	1 677	-36	-15	-19
CR063	-	-34	63	1 677	-36	-7	-19
CR064	-	-72	63	1 677	-36	-15	-19
Nodo 00099							
CR001	-	-158	-20	1 567	9	-33	3
CR002	-	-158	22	1 567	-13	-33	-7
CR003	-	-158	-20	1 567	9	-33	3
CR004	-	-158	22	1 567	-13	-33	-7
CR005	-	-158	22	1 567	-13	-33	-7
CR006	-	-158	-20	1 567	9	-33	3
CR007	-	-158	22	1 567	-13	-33	-7
CR008	-	-158	-20	1 567	9	-33	3
CR009	-	-26	-18	1 553	9	5	3
CR010	-	-26	24	1 553	-13	5	-7
CR011	-	-26	-18	1 553	9	5	3
CR012	-	-26	24	1 553	-13	5	-7
CR013	-	-26	24	1 553	-13	5	-7

C	CC	F_X	F_Y	F_Z	M_X	M_Y	M_Z
		[N]	[N]	[N]	[N·m]	[N·m]	[N·m]
CR014	-	-26	-18	1 553	9	5	3
CR015	-	-26	24	1 553	-13	5	-7
CR016	-	-26	-18	1 553	9	5	3
CR017	-	-158	-20	1 567	9	-33	3
CR018	-	-158	22	1 567	-13	-33	-7
CR019	-	-158	-20	1 567	9	-33	3
CR020	-	-158	22	1 567	-13	-33	-7
CR021	-	-158	22	1 567	-13	-33	-7
CR022	-	-158	-20	1 567	9	-33	3
CR023	-	-158	22	1 567	-13	-33	-7
CR024	-	-158	-20	1 567	9	-33	3
CR025	-	-26	-18	1 553	9	5	3
CR026	-	-26	24	1 553	-13	5	-7
CR027	-	-26	-18	1 553	9	5	3
CR028	-	-26	24	1 553	-13	5	-7
CR029	-	-26	24	1 553	-13	5	-7
CR030	-	-26	-18	1 553	9	5	3
CR031	-	-26	24	1 553	-13	5	-7
CR032	-	-26	-18	1 553	9	5	3
CR033	-	-111	-67	1 563	33	-20	14
CR034	-	-71	-67	1 559	33	-8	14
CR035	-	-111	-67	1 563	33	-20	14
CR036	-	-71	-67	1 559	33	-8	14
CR037	-	-71	-67	1 559	33	-8	14
CR038	-	-111	-67	1 563	33	-20	14
CR039	-	-71	-67	1 559	33	-8	14
CR040	-	-111	-67	1 563	33	-20	14
CR041	-	-113	71	1 561	-37	-20	-18
CR042	-	-73	71	1 557	-37	-8	-18
CR043	-	-113	71	1 561	-37	-20	-18
CR044	-	-73	71	1 557	-37	-8	-18
CR045	-	-73	71	1 557	-37	-8	-18
CR046	-	-113	71	1 561	-37	-20	-18
CR047	-	-73	71	1 557	-37	-8	-18
CR048	-	-113	71	1 561	-37	-20	-18
CR049	-	-111	-67	1 563	33	-20	14
CR050	-	-71	-67	1 559	33	-8	14
CR051	-	-111	-67	1 563	33	-20	14
CR052	-	-71	-67	1 559	33	-8	14
CR053	-	-71	-67	1 559	33	-8	14
CR054	-	-111	-67	1 563	33	-20	14
CR055	-	-71	-67	1 559	33	-8	14
CR056	-	-111	-67	1 563	33	-20	14
CR057	-	-113	71	1 561	-37	-20	-18
CR058	-	-73	71	1 557	-37	-8	-18
CR059	-	-113	71	1 561	-37	-20	-18
CR060	-	-73	71	1 557	-37	-8	-18
CR061	-	-73	71	1 557	-37	-8	-18
CR062	-	-113	71	1 561	-37	-20	-18
CR063	-	-73	71	1 557	-37	-8	-18
CR064	-	-113	71	1 561	-37	-20	-18
Nodo 00100							
CR001	-	32	-13	1 556	7	-1	2
CR002	-	32	9	1 556	-9	-1	-6
CR003	-	32	-13	1 556	7	-1	2
CR004	-	32	9	1 556	-9	-1	-6
CR005	-	32	9	1 556	-9	-1	-6
CR006	-	32	-13	1 556	7	-1	2
CR007	-	32	9	1 556	-9	-1	-6
CR008	-	32	-13	1 556	7	-1	2
CR009	-	178	-13	1 570	7	37	2
CR010	-	178	9	1 570	-9	37	-6
CR011	-	178	-13	1 570	7	37	2
CR012	-	178	9	1 570	-9	37	-6
CR013	-	178	9	1 570	-9	37	-6
CR014	-	178	-13	1 570	7	37	2
CR015	-	178	9	1 570	-9	37	-6
CR016	-	178	-13	1 570	7	37	2
CR017	-	32	-13	1 556	7	-1	2
CR018	-	32	9	1 556	-9	-1	-6
CR019	-	32	-13	1 556	7	-1	2
CR020	-	32	9	1 556	-9	-1	-6
CR021	-	32	9	1 556	-9	-1	-6
CR022	-	32	-13	1 556	7	-1	2
CR023	-	32	9	1 556	-9	-1	-6
CR024	-	32	-13	1 556	7	-1	2
CR025	-	178	-13	1 570	7	37	2
CR026	-	178	9	1 570	-9	37	-6
CR027	-	178	-13	1 570	7	37	2
CR028	-	178	9	1 570	-9	37	-6
CR029	-	178	9	1 570	-9	37	-6
CR030	-	178	-13	1 570	7	37	2
CR031	-	178	9	1 570	-9	37	-6
CR032	-	178	-13	1 570	7	37	2
CR033	-	84	-39	1 561	27	12	10
CR034	-	128	-39	1 565	27	24	10

C	CC	F_X	F_Y	F_Z	M_X	M_Y	M_Z
		[N]	[N]	[N]	[N·m]	[N·m]	[N·m]
CR035	-	84	-39	1 561	27	12	10
CR036	-	128	-39	1 565	27	24	10
CR037	-	128	-39	1 565	27	24	10
CR038	-	84	-39	1 561	27	12	10
CR039	-	128	-39	1 565	27	24	10
CR040	-	84	-39	1 561	27	12	10
CR041	-	82	35	1 561	-29	12	-14
CR042	-	126	35	1 565	-29	24	-14
CR043	-	82	35	1 561	-29	12	-14
CR044	-	126	35	1 565	-29	24	-14
CR045	-	126	35	1 565	-29	24	-14
CR046	-	82	35	1 561	-29	12	-14
CR047	-	126	35	1 565	-29	24	-14
CR048	-	82	35	1 561	-29	12	-14
CR049	-	84	-39	1 561	27	12	10
CR050	-	128	-39	1 565	27	24	10
CR051	-	84	-39	1 561	27	12	10
CR052	-	128	-39	1 565	27	24	10
CR053	-	128	-39	1 565	27	24	10
CR054	-	84	-39	1 561	27	12	10
CR055	-	128	-39	1 565	27	24	10
CR056	-	84	-39	1 561	27	12	10
CR057	-	82	35	1 561	-29	12	-14
CR058	-	126	35	1 565	-29	24	-14
CR059	-	82	35	1 561	-29	12	-14
CR060	-	126	35	1 565	-29	24	-14
CR061	-	126	35	1 565	-29	24	-14
CR062	-	82	35	1 561	-29	12	-14
CR063	-	126	35	1 565	-29	24	-14
CR064	-	82	35	1 561	-29	12	-14
Nodo 00101							
CR001	-	-32	-11	1 673	7	0	8
CR002	-	-32	7	1 673	-9	0	-14
CR003	-	-32	-11	1 673	7	0	8
CR004	-	-32	7	1 673	-9	0	-14
CR005	-	-32	7	1 673	-9	0	-14
CR006	-	-32	-11	1 673	7	0	8
CR007	-	-32	7	1 673	-9	0	-14
CR008	-	-32	-11	1 673	7	0	8
CR009	-	92	-11	1 677	7	34	6
CR010	-	92	7	1 677	-9	34	-16
CR011	-	92	-11	1 677	7	34	6
CR012	-	92	7	1 677	-9	34	-16
CR013	-	92	7	1 677	-9	34	-16
CR014	-	92	-11	1 677	7	34	6
CR015	-	92	7	1 677	-9	34	-16
CR016	-	92	-11	1 677	7	34	6
CR017	-	-32	-11	1 673	7	0	8
CR018	-	-32	7	1 673	-9	0	-14
CR019	-	-32	-11	1 673	7	0	8
CR020	-	-32	7	1 673	-9	0	-14
CR021	-	-32	7	1 673	-9	0	-14
CR022	-	-32	-11	1 673	7	0	8
CR023	-	-32	7	1 673	-9	0	-14
CR024	-	-32	-11	1 673	7	0	8
CR025	-	92	-11	1 677	7	34	6
CR026	-	92	7	1 677	-9	34	-16
CR027	-	92	-11	1 677	7	34	6
CR028	-	92	7	1 677	-9	34	-16
CR029	-	92	7	1 677	-9	34	-16
CR030	-	92	-11	1 677	7	34	6
CR031	-	92	7	1 677	-9	34	-16
CR032	-	92	-11	1 677	7	34	6
CR033	-	12	-32	1 674	25	13	33
CR034	-	50	-32	1 676	25	21	33
CR035	-	12	-32	1 674	25	13	33
CR036	-	50	-32	1 676	25	21	33
CR037	-	50	-32	1 676	25	21	33
CR038	-	12	-32	1 674	25	13	33
CR039	-	50	-32	1 676	25	21	33
CR040	-	12	-32	1 674	25	13	33
CR041	-	10	28	1 674	-27	13	-41
CR042	-	48	28	1 676	-27	21	-41
CR043	-	10	28	1 674	-27	13	-41
CR044	-	48	28	1 676	-27	21	-41
CR045	-	48	28	1 676	-27	21	-41
CR046	-	10	28	1 674	-27	13	-41
CR047	-	48	28	1 676	-27	21	-41
CR048	-	10	28	1 674	-27	13	-41
CR049	-	12	-32	1 674	25	13	33
CR050	-	50	-32	1 676	25	21	33
CR051	-	12	-32	1 674	25	13	33
CR052	-	50	-32	1 676	25	21	33
CR053	-	50	-32	1 676	25	21	33
CR054	-	12	-32	1 674	25	13	33
CR055	-	50	-32	1 676	25	21	33

C	CC	F_X	F_Y	F_Z	M_X	M_Y	M_Z
		[N]	[N]	[N]	[N·m]	[N·m]	[N·m]
CR056	-	12	-32	1 674	25	13	33
CR057	-	10	28	1 674	-27	13	-41
CR058	-	48	28	1 676	-27	21	-41
CR059	-	10	28	1 674	-27	13	-41
CR060	-	48	28	1 676	-27	21	-41
CR061	-	48	28	1 676	-27	21	-41
CR062	-	10	28	1 674	-27	13	-41
CR063	-	48	28	1 676	-27	21	-41
CR064	-	10	28	1 674	-27	13	-41
Nodo 00102							
CR001	-	-105	-22	1 740	10	-26	10
CR002	-	-107	26	1 740	-14	-26	-16
CR003	-	-105	-22	1 740	10	-26	10
CR004	-	-107	26	1 740	-14	-26	-16
CR005	-	-107	26	1 740	-14	-26	-16
CR006	-	-105	-22	1 740	10	-26	10
CR007	-	-107	26	1 740	-14	-26	-16
CR008	-	-105	-22	1 740	10	-26	10
CR009	-	19	-22	1 732	10	8	8
CR010	-	17	26	1 732	-14	8	-18
CR011	-	19	-22	1 732	10	8	8
CR012	-	17	26	1 732	-14	8	-18
CR013	-	17	26	1 732	-14	8	-18
CR014	-	19	-22	1 732	10	8	8
CR015	-	17	26	1 732	-14	8	-18
CR016	-	19	-22	1 732	10	8	8
CR017	-	-105	-22	1 740	10	-26	10
CR018	-	-107	26	1 740	-14	-26	-16
CR019	-	-105	-22	1 740	10	-26	10
CR020	-	-107	26	1 740	-14	-26	-16
CR021	-	-107	26	1 740	-14	-26	-16
CR022	-	-105	-22	1 740	10	-26	10
CR023	-	-107	26	1 740	-14	-26	-16
CR024	-	-105	-22	1 740	10	-26	10
CR025	-	19	-22	1 732	10	8	8
CR026	-	17	26	1 732	-14	8	-18
CR027	-	19	-22	1 732	10	8	8
CR028	-	17	26	1 732	-14	8	-18
CR029	-	17	26	1 732	-14	8	-18
CR030	-	19	-22	1 732	10	8	8
CR031	-	17	26	1 732	-14	8	-18
CR032	-	19	-22	1 732	10	8	8
CR033	-	-61	-79	1 738	38	-13	40
CR034	-	-23	-79	1 736	38	-5	40
CR035	-	-61	-79	1 738	38	-13	40
CR036	-	-23	-79	1 736	38	-5	40
CR037	-	-23	-79	1 736	38	-5	40
CR038	-	-61	-79	1 738	38	-13	40
CR039	-	-23	-79	1 736	38	-5	40
CR040	-	-61	-79	1 738	38	-13	40
CR041	-	-65	83	1 736	-42	-13	-48
CR042	-	-27	83	1 734	-42	-5	-48
CR043	-	-65	83	1 736	-42	-13	-48
CR044	-	-27	83	1 734	-42	-5	-48
CR045	-	-27	83	1 734	-42	-5	-48
CR046	-	-65	83	1 736	-42	-13	-48
CR047	-	-27	83	1 734	-42	-5	-48
CR048	-	-65	83	1 736	-42	-13	-48
CR049	-	-61	-79	1 738	38	-13	40
CR050	-	-23	-79	1 736	38	-5	40
CR051	-	-61	-79	1 738	38	-13	40
CR052	-	-23	-79	1 736	38	-5	40
CR053	-	-23	-79	1 736	38	-5	40
CR054	-	-61	-79	1 738	38	-13	40
CR055	-	-23	-79	1 736	38	-5	40
CR056	-	-61	-79	1 738	38	-13	40
CR057	-	-65	83	1 736	-42	-13	-48
CR058	-	-27	83	1 734	-42	-5	-48
CR059	-	-65	83	1 736	-42	-13	-48
CR060	-	-27	83	1 734	-42	-5	-48
CR061	-	-27	83	1 734	-42	-5	-48
CR062	-	-65	83	1 736	-42	-13	-48
CR063	-	-27	83	1 734	-42	-5	-48
CR064	-	-65	83	1 736	-42	-13	-48
Nodo 00103							
CR001	-	-138	-22	1 532	10	-33	5
CR002	-	-140	26	1 532	-12	-33	-9
CR003	-	-138	-22	1 532	10	-33	5
CR004	-	-140	26	1 532	-12	-33	-9
CR005	-	-140	26	1 532	-12	-33	-9
CR006	-	-138	-22	1 532	10	-33	5
CR007	-	-140	26	1 532	-12	-33	-9
CR008	-	-138	-22	1 532	10	-33	5
CR009	-	-4	-22	1 526	10	5	5
CR010	-	-6	26	1 526	-12	5	-9
CR011	-	-4	-22	1 526	10	5	5

C	CC	F_X	F_Y	F_Z	M_X	M_Y	M_Z
		[N]	[N]	[N]	[N·m]	[N·m]	[N·m]
CR012	-	-6	26	1 526	-12	5	-9
CR013	-	-6	26	1 526	-12	5	-9
CR014	-	-4	-22	1 526	10	5	5
CR015	-	-6	26	1 526	-12	5	-9
CR016	-	-4	-22	1 526	10	5	5
CR017	-	-138	-22	1 532	10	-33	5
CR018	-	-140	26	1 532	-12	-33	-9
CR019	-	-138	-22	1 532	10	-33	5
CR020	-	-140	26	1 532	-12	-33	-9
CR021	-	-140	26	1 532	-12	-33	-9
CR022	-	-138	-22	1 532	10	-33	5
CR023	-	-140	26	1 532	-12	-33	-9
CR024	-	-138	-22	1 532	10	-33	5
CR025	-	-4	-22	1 526	10	5	5
CR026	-	-6	26	1 526	-12	5	-9
CR027	-	-4	-22	1 526	10	5	5
CR028	-	-6	26	1 526	-12	5	-9
CR029	-	-6	26	1 526	-12	5	-9
CR030	-	-4	-22	1 526	10	5	5
CR031	-	-6	26	1 526	-12	5	-9
CR032	-	-4	-22	1 526	10	5	5
CR033	-	-90	-79	1 531	38	-20	22
CR034	-	-50	-79	1 529	38	-8	22
CR035	-	-90	-79	1 531	38	-20	22
CR036	-	-50	-79	1 529	38	-8	22
CR037	-	-50	-79	1 529	38	-8	22
CR038	-	-90	-79	1 531	38	-20	22
CR039	-	-50	-79	1 529	38	-8	22
CR040	-	-90	-79	1 531	38	-20	22
CR041	-	-94	83	1 529	-40	-20	-26
CR042	-	-54	83	1 527	-40	-8	-26
CR043	-	-94	83	1 529	-40	-20	-26
CR044	-	-54	83	1 527	-40	-8	-26
CR045	-	-54	83	1 527	-40	-8	-26
CR046	-	-94	83	1 529	-40	-20	-26
CR047	-	-54	83	1 527	-40	-8	-26
CR048	-	-94	83	1 529	-40	-20	-26
CR049	-	-90	-79	1 531	38	-20	22
CR050	-	-50	-79	1 529	38	-8	22
CR051	-	-90	-79	1 531	38	-20	22
CR052	-	-50	-79	1 529	38	-8	22
CR053	-	-50	-79	1 529	38	-8	22
CR054	-	-90	-79	1 531	38	-20	22
CR055	-	-50	-79	1 529	38	-8	22
CR056	-	-90	-79	1 531	38	-20	22
CR057	-	-94	83	1 529	-40	-20	-26
CR058	-	-54	83	1 527	-40	-8	-26
CR059	-	-94	83	1 529	-40	-20	-26
CR060	-	-54	83	1 527	-40	-8	-26
CR061	-	-54	83	1 527	-40	-8	-26
CR062	-	-94	83	1 529	-40	-20	-26
CR063	-	-54	83	1 527	-40	-8	-26
CR064	-	-94	83	1 529	-40	-20	-26
Nodo 00104							
CR001	-	25	-2	1 561	6	1	9
CR002	-	23	-4	1 561	-6	1	-15
CR003	-	25	-2	1 561	6	1	9
CR004	-	23	-4	1 561	-6	1	-15
CR005	-	23	-4	1 561	-6	1	-15
CR006	-	25	-2	1 561	6	1	9
CR007	-	23	-4	1 561	-6	1	-15
CR008	-	25	-2	1 561	6	1	9
CR009	-	157	-4	1 569	6	37	9
CR010	-	155	-6	1 569	-6	37	-15
CR011	-	157	-4	1 569	6	37	9
CR012	-	155	-6	1 569	-6	37	-15
CR013	-	155	-6	1 569	-6	37	-15
CR014	-	157	-4	1 569	6	37	9
CR015	-	155	-6	1 569	-6	37	-15
CR016	-	157	-4	1 569	6	37	9
CR017	-	25	-2	1 561	6	1	9
CR018	-	23	-4	1 561	-6	1	-15
CR019	-	25	-2	1 561	6	1	9
CR020	-	23	-4	1 561	-6	1	-15
CR021	-	23	-4	1 561	-6	1	-15
CR022	-	25	-2	1 561	6	1	9
CR023	-	23	-4	1 561	-6	1	-15
CR024	-	25	-2	1 561	6	1	9
CR025	-	157	-4	1 569	6	37	9
CR026	-	155	-6	1 569	-6	37	-15
CR027	-	157	-4	1 569	6	37	9
CR028	-	155	-6	1 569	-6	37	-15
CR029	-	155	-6	1 569	-6	37	-15
CR030	-	157	-4	1 569	6	37	9
CR031	-	155	-6	1 569	-6	37	-15
CR032	-	157	-4	1 569	6	37	9

C	CC	F_X	F_Y	F_Z	M_X	M_Y	M_Z
		[N]	[N]	[N]	[N·m]	[N·m]	[N·m]
CR033	-	72	-2	1 563	18	13	36
CR034	-	112	-2	1 565	18	25	36
CR035	-	72	-2	1 563	18	13	36
CR036	-	112	-2	1 565	18	25	36
CR037	-	112	-2	1 565	18	25	36
CR038	-	72	-2	1 563	18	13	36
CR039	-	112	-2	1 565	18	25	36
CR040	-	72	-2	1 563	18	13	36
CR041	-	68	-6	1 565	-18	13	-42
CR042	-	108	-6	1 567	-18	25	-42
CR043	-	68	-6	1 565	-18	13	-42
CR044	-	108	-6	1 567	-18	25	-42
CR045	-	108	-6	1 567	-18	25	-42
CR046	-	68	-6	1 565	-18	13	-42
CR047	-	108	-6	1 567	-18	25	-42
CR048	-	68	-6	1 565	-18	13	-42
CR049	-	72	-2	1 563	18	13	36
CR050	-	112	-2	1 565	18	25	36
CR051	-	72	-2	1 563	18	13	36
CR052	-	112	-2	1 565	18	25	36
CR053	-	112	-2	1 565	18	25	36
CR054	-	72	-2	1 563	18	13	36
CR055	-	112	-2	1 565	18	25	36
CR056	-	72	-2	1 563	18	13	36
CR057	-	68	-6	1 565	-18	13	-42
CR058	-	108	-6	1 567	-18	25	-42
CR059	-	68	-6	1 565	-18	13	-42
CR060	-	108	-6	1 567	-18	25	-42
CR061	-	108	-6	1 567	-18	25	-42
CR062	-	68	-6	1 565	-18	13	-42
CR063	-	108	-6	1 567	-18	25	-42
CR064	-	68	-6	1 565	-18	13	-42
Nodo 00105							
CR001	-	-51	-15	1 786	8	-18	17
CR002	-	-53	13	1 786	-10	-18	-25
CR003	-	-51	-15	1 786	8	-18	17
CR004	-	-53	13	1 786	-10	-18	-25
CR005	-	-53	13	1 786	-10	-18	-25
CR006	-	-51	-15	1 786	8	-18	17
CR007	-	-53	13	1 786	-10	-18	-25
CR008	-	-51	-15	1 786	8	-18	17
CR009	-	77	-15	1 784	8	16	15
CR010	-	75	13	1 784	-10	16	-27
CR011	-	77	-15	1 784	8	16	15
CR012	-	75	13	1 784	-10	16	-27
CR013	-	75	13	1 784	-10	16	-27
CR014	-	77	-15	1 784	8	16	15
CR015	-	75	13	1 784	-10	16	-27
CR016	-	77	-15	1 784	8	16	15
CR017	-	-51	-15	1 786	8	-18	17
CR018	-	-53	13	1 786	-10	-18	-25
CR019	-	-51	-15	1 786	8	-18	17
CR020	-	-53	13	1 786	-10	-18	-25
CR021	-	-53	13	1 786	-10	-18	-25
CR022	-	-51	-15	1 786	8	-18	17
CR023	-	-53	13	1 786	-10	-18	-25
CR024	-	-51	-15	1 786	8	-18	17
CR025	-	77	-15	1 784	8	16	15
CR026	-	75	13	1 784	-10	16	-27
CR027	-	77	-15	1 784	8	16	15
CR028	-	75	13	1 784	-10	16	-27
CR029	-	75	13	1 784	-10	16	-27
CR030	-	77	-15	1 784	8	16	15
CR031	-	75	13	1 784	-10	16	-27
CR032	-	77	-15	1 784	8	16	15
CR033	-	-5	-47	1 785	30	-5	66
CR034	-	33	-47	1 785	30	3	66
CR035	-	-5	-47	1 785	30	-5	66
CR036	-	33	-47	1 785	30	3	66
CR037	-	33	-47	1 785	30	3	66
CR038	-	-5	-47	1 785	30	-5	66
CR039	-	33	-47	1 785	30	3	66
CR040	-	-5	-47	1 785	30	-5	66
CR041	-	-9	45	1 785	-32	-5	-76
CR042	-	29	45	1 785	-32	3	-76
CR043	-	-9	45	1 785	-32	-5	-76
CR044	-	29	45	1 785	-32	3	-76
CR045	-	29	45	1 785	-32	3	-76
CR046	-	-9	45	1 785	-32	-5	-76
CR047	-	29	45	1 785	-32	3	-76
CR048	-	-9	45	1 785	-32	-5	-76
CR049	-	-5	-47	1 785	30	-5	66
CR050	-	33	-47	1 785	30	3	66
CR051	-	-5	-47	1 785	30	-5	66
CR052	-	33	-47	1 785	30	3	66
CR053	-	33	-47	1 785	30	3	66

C	CC	F_X	F_Y	F_Z	M_X	M_Y	M_Z
		[N]	[N]	[N]	[N·m]	[N·m]	[N·m]
CR054	-	-5	-47	1 785	30	-5	66
CR055	-	33	-47	1 785	30	3	66
CR056	-	-5	-47	1 785	30	-5	66
CR057	-	-9	45	1 785	-32	-5	-76
CR058	-	29	45	1 785	-32	3	-76
CR059	-	-9	45	1 785	-32	-5	-76
CR060	-	29	45	1 785	-32	3	-76
CR061	-	29	45	1 785	-32	3	-76
CR062	-	-9	45	1 785	-32	-5	-76
CR063	-	29	45	1 785	-32	3	-76
CR064	-	-9	45	1 785	-32	-5	-76
Nodo 00106							
CR001	-	-159	-27	1 572	12	-35	14
CR002	-	-161	33	1 572	-16	-35	-20
CR003	-	-159	-27	1 572	12	-35	14
CR004	-	-161	33	1 572	-16	-35	-20
CR005	-	-161	33	1 572	-16	-35	-20
CR006	-	-159	-27	1 572	12	-35	14
CR007	-	-161	33	1 572	-16	-35	-20
CR008	-	-159	-27	1 572	12	-35	14
CR009	-	-31	-27	1 562	12	1	12
CR010	-	-33	33	1 562	-16	1	-22
CR011	-	-31	-27	1 562	12	1	12
CR012	-	-33	33	1 562	-16	1	-22
CR013	-	-33	33	1 562	-16	1	-22
CR014	-	-31	-27	1 562	12	1	12
CR015	-	-33	33	1 562	-16	1	-22
CR016	-	-31	-27	1 562	12	1	12
CR017	-	-159	-27	1 572	12	-35	14
CR018	-	-161	33	1 572	-16	-35	-20
CR019	-	-159	-27	1 572	12	-35	14
CR020	-	-161	33	1 572	-16	-35	-20
CR021	-	-161	33	1 572	-16	-35	-20
CR022	-	-159	-27	1 572	12	-35	14
CR023	-	-161	33	1 572	-16	-35	-20
CR024	-	-159	-27	1 572	12	-35	14
CR025	-	-31	-27	1 562	12	1	12
CR026	-	-33	33	1 562	-16	1	-22
CR027	-	-31	-27	1 562	12	1	12
CR028	-	-33	33	1 562	-16	1	-22
CR029	-	-33	33	1 562	-16	1	-22
CR030	-	-31	-27	1 562	12	1	12
CR031	-	-33	33	1 562	-16	1	-22
CR032	-	-31	-27	1 562	12	1	12
CR033	-	-113	-97	1 568	45	-24	53
CR034	-	-75	-97	1 566	45	-13	53
CR035	-	-113	-97	1 568	45	-24	53
CR036	-	-75	-97	1 566	45	-13	53
CR037	-	-75	-97	1 566	45	-13	53
CR038	-	-113	-97	1 568	45	-24	53
CR039	-	-75	-97	1 566	45	-13	53
CR040	-	-113	-97	1 568	45	-24	53
CR041	-	-117	103	1 568	-49	-21	-61
CR042	-	-79	103	1 566	-49	-10	-61
CR043	-	-117	103	1 568	-49	-21	-61
CR044	-	-79	103	1 566	-49	-10	-61
CR045	-	-79	103	1 566	-49	-10	-61
CR046	-	-117	103	1 568	-49	-21	-61
CR047	-	-79	103	1 566	-49	-10	-61
CR048	-	-117	103	1 568	-49	-21	-61
CR049	-	-113	-97	1 568	45	-24	53
CR050	-	-75	-97	1 566	45	-13	53
CR051	-	-113	-97	1 568	45	-24	53
CR052	-	-75	-97	1 566	45	-13	53
CR053	-	-75	-97	1 566	45	-13	53
CR054	-	-113	-97	1 568	45	-24	53
CR055	-	-75	-97	1 566	45	-13	53
CR056	-	-113	-97	1 568	45	-24	53
CR057	-	-117	103	1 568	-49	-21	-61
CR058	-	-79	103	1 566	-49	-10	-61
CR059	-	-117	103	1 568	-49	-21	-61
CR060	-	-79	103	1 566	-49	-10	-61
CR061	-	-79	103	1 566	-49	-10	-61
CR062	-	-117	103	1 568	-49	-21	-61
CR063	-	-79	103	1 566	-49	-10	-61
CR064	-	-117	103	1 568	-49	-21	-61
Nodo 00107							
CR001	-	17	-10	1 544	8	-3	11
CR002	-	17	6	1 546	-8	-3	-17
CR003	-	17	-10	1 544	8	-3	11
CR004	-	17	6	1 546	-8	-3	-17
CR005	-	17	6	1 546	-8	-3	-17
CR006	-	17	-10	1 544	8	-3	11
CR007	-	17	6	1 546	-8	-3	-17
CR008	-	17	-10	1 544	8	-3	11
CR009	-	151	-10	1 554	8	33	11

C	CC	F_X	F_Y	F_Z	M_X	M_Y	M_Z
		[N]	[N]	[N]	[N·m]	[N·m]	[N·m]
CR010	-	151	6	1 556	-8	33	-17
CR011	-	151	-10	1 554	8	33	11
CR012	-	151	6	1 556	-8	33	-17
CR013	-	151	6	1 556	-8	33	-17
CR014	-	151	-10	1 554	8	33	11
CR015	-	151	6	1 556	-8	33	-17
CR016	-	151	-10	1 554	8	33	11
CR017	-	17	-10	1 544	8	-3	11
CR018	-	17	6	1 546	-8	-3	-17
CR019	-	17	-10	1 544	8	-3	11
CR020	-	17	6	1 546	-8	-3	-17
CR021	-	17	6	1 546	-8	-3	-17
CR022	-	17	-10	1 544	8	-3	11
CR023	-	17	6	1 546	-8	-3	-17
CR024	-	17	-10	1 544	8	-3	11
CR025	-	151	-10	1 554	8	33	11
CR026	-	151	6	1 556	-8	33	-17
CR027	-	151	-10	1 554	8	33	11
CR028	-	151	6	1 556	-8	33	-17
CR029	-	151	6	1 556	-8	33	-17
CR030	-	151	-10	1 554	8	33	11
CR031	-	151	6	1 556	-8	33	-17
CR032	-	151	-10	1 554	8	33	11
CR033	-	65	-28	1 547	24	8	45
CR034	-	105	-28	1 549	24	19	45
CR035	-	65	-28	1 547	24	8	45
CR036	-	105	-28	1 549	24	19	45
CR037	-	105	-28	1 549	24	19	45
CR038	-	65	-28	1 547	24	8	45
CR039	-	105	-28	1 549	24	19	45
CR040	-	65	-28	1 547	24	8	45
CR041	-	63	24	1 551	-24	11	-51
CR042	-	103	24	1 553	-24	22	-51
CR043	-	63	24	1 551	-24	11	-51
CR044	-	103	24	1 553	-24	22	-51
CR045	-	103	24	1 553	-24	22	-51
CR046	-	63	24	1 551	-24	11	-51
CR047	-	103	24	1 553	-24	22	-51
CR048	-	63	24	1 551	-24	11	-51
CR049	-	65	-28	1 547	24	8	45
CR050	-	105	-28	1 549	24	19	45
CR051	-	65	-28	1 547	24	8	45
CR052	-	105	-28	1 549	24	19	45
CR053	-	105	-28	1 549	24	19	45
CR054	-	65	-28	1 547	24	8	45
CR055	-	105	-28	1 549	24	19	45
CR056	-	65	-28	1 547	24	8	45
CR057	-	63	24	1 551	-24	11	-51
CR058	-	103	24	1 553	-24	22	-51
CR059	-	63	24	1 551	-24	11	-51
CR060	-	103	24	1 553	-24	22	-51
CR061	-	103	24	1 553	-24	22	-51
CR062	-	63	24	1 551	-24	11	-51
CR063	-	103	24	1 553	-24	22	-51
CR064	-	63	24	1 551	-24	11	-51
Nodo 00108							
CR001	-	11	4	1 678	4	-5	24
CR002	-	14	-12	1 680	-4	-2	-34
CR003	-	11	4	1 678	4	-5	24
CR004	-	14	-12	1 680	-4	-2	-34
CR005	-	14	-12	1 680	-4	-2	-34
CR006	-	11	4	1 678	4	-5	24
CR007	-	14	-12	1 680	-4	-2	-34
CR008	-	11	4	1 678	4	-5	24
CR009	-	130	2	1 682	4	28	22
CR010	-	133	-14	1 684	-4	31	-36
CR011	-	130	2	1 682	4	28	22
CR012	-	133	-14	1 684	-4	31	-36
CR013	-	133	-14	1 684	-4	31	-36
CR014	-	130	2	1 682	4	28	22
CR015	-	133	-14	1 684	-4	31	-36
CR016	-	130	2	1 682	4	28	22
CR017	-	11	4	1 678	4	-5	24
CR018	-	14	-12	1 680	-4	-2	-34
CR019	-	11	4	1 678	4	-5	24
CR020	-	14	-12	1 680	-4	-2	-34
CR021	-	14	-12	1 680	-4	-2	-34
CR022	-	11	4	1 678	4	-5	24
CR023	-	14	-12	1 680	-4	-2	-34
CR024	-	11	4	1 678	4	-5	24
CR025	-	130	2	1 682	4	28	22
CR026	-	133	-14	1 684	-4	31	-36
CR027	-	130	2	1 682	4	28	22
CR028	-	133	-14	1 684	-4	31	-36
CR029	-	133	-14	1 684	-4	31	-36
CR030	-	130	2	1 682	4	28	22

C	CC	F_X	F_Y	F_Z	M_X	M_Y	M_Z
		[N]	[N]	[N]	[N·m]	[N·m]	[N·m]
CR031	-	133	-14	1 684	-4	31	-36
CR032	-	130	2	1 682	4	28	22
CR033	-	52	20	1 678	15	6	91
CR034	-	87	20	1 680	15	15	91
CR035	-	52	20	1 678	15	6	91
CR036	-	87	20	1 680	15	15	91
CR037	-	87	20	1 680	15	15	91
CR038	-	52	20	1 678	15	6	91
CR039	-	87	20	1 680	15	15	91
CR040	-	52	20	1 678	15	6	91
CR041	-	57	-30	1 682	-15	11	-103
CR042	-	92	-30	1 684	-15	20	-103
CR043	-	57	-30	1 682	-15	11	-103
CR044	-	92	-30	1 684	-15	20	-103
CR045	-	92	-30	1 684	-15	20	-103
CR046	-	57	-30	1 682	-15	11	-103
CR047	-	92	-30	1 684	-15	20	-103
CR048	-	57	-30	1 682	-15	11	-103
CR049	-	52	20	1 678	15	6	91
CR050	-	87	20	1 680	15	15	91
CR051	-	52	20	1 678	15	6	91
CR052	-	87	20	1 680	15	15	91
CR053	-	87	20	1 680	15	15	91
CR054	-	52	20	1 678	15	6	91
CR055	-	87	20	1 680	15	15	91
CR056	-	52	20	1 678	15	6	91
CR057	-	57	-30	1 682	-15	11	-103
CR058	-	92	-30	1 684	-15	20	-103
CR059	-	57	-30	1 682	-15	11	-103
CR060	-	92	-30	1 684	-15	20	-103
CR061	-	92	-30	1 684	-15	20	-103
CR062	-	57	-30	1 682	-15	11	-103
CR063	-	92	-30	1 684	-15	20	-103
CR064	-	57	-30	1 682	-15	11	-103
Nodo 00109							
CR001	-	-113	-38	1 737	12	-19	26
CR002	-	-108	44	1 739	-16	-16	-36
CR003	-	-113	-38	1 737	12	-19	26
CR004	-	-108	44	1 739	-16	-16	-36
CR005	-	-108	44	1 739	-16	-16	-36
CR006	-	-113	-38	1 737	12	-19	26
CR007	-	-108	44	1 739	-16	-16	-36
CR008	-	-113	-38	1 737	12	-19	26
CR009	-	8	-36	1 733	12	14	24
CR010	-	13	46	1 735	-16	17	-38
CR011	-	8	-36	1 733	12	14	24
CR012	-	13	46	1 735	-16	17	-38
CR013	-	13	46	1 735	-16	17	-38
CR014	-	8	-36	1 733	12	14	24
CR015	-	13	46	1 735	-16	17	-38
CR016	-	8	-36	1 733	12	14	24
CR017	-	-113	-38	1 737	12	-19	26
CR018	-	-108	44	1 739	-16	-16	-36
CR019	-	-113	-38	1 737	12	-19	26
CR020	-	-108	44	1 739	-16	-16	-36
CR021	-	-108	44	1 739	-16	-16	-36
CR022	-	-113	-38	1 737	12	-19	26
CR023	-	-108	44	1 739	-16	-16	-36
CR024	-	-113	-38	1 737	12	-19	26
CR025	-	8	-36	1 733	12	14	24
CR026	-	13	46	1 735	-16	17	-38
CR027	-	8	-36	1 733	12	14	24
CR028	-	13	46	1 735	-16	17	-38
CR029	-	13	46	1 735	-16	17	-38
CR030	-	8	-36	1 733	12	14	24
CR031	-	13	46	1 735	-16	17	-38
CR032	-	8	-36	1 733	12	14	24
CR033	-	-74	-132	1 733	48	-9	98
CR034	-	-39	-132	1 731	48	0	98
CR035	-	-74	-132	1 733	48	-9	98
CR036	-	-39	-132	1 731	48	0	98
CR037	-	-39	-132	1 731	48	0	98
CR038	-	-74	-132	1 733	48	-9	98
CR039	-	-39	-132	1 731	48	0	98
CR040	-	-74	-132	1 733	48	-9	98
CR041	-	-61	140	1 741	-52	-2	-110
CR042	-	-26	140	1 739	-52	7	-110
CR043	-	-61	140	1 741	-52	-2	-110
CR044	-	-26	140	1 739	-52	7	-110
CR045	-	-26	140	1 739	-52	7	-110
CR046	-	-61	140	1 741	-52	-2	-110
CR047	-	-26	140	1 739	-52	7	-110
CR048	-	-61	140	1 741	-52	-2	-110
CR049	-	-74	-132	1 733	48	-9	98
CR050	-	-39	-132	1 731	48	0	98
CR051	-	-74	-132	1 733	48	-9	98

C	CC	F_X	F_Y	F_Z	M_X	M_Y	M_Z
		[N]	[N]	[N]	[N·m]	[N·m]	[N·m]
CR052	-	-39	-132	1 731	48	0	98
CR053	-	-39	-132	1 731	48	0	98
CR054	-	-74	-132	1 733	48	-9	98
CR055	-	-39	-132	1 731	48	0	98
CR056	-	-74	-132	1 733	48	-9	98
CR057	-	-61	140	1 741	-52	-2	-110
CR058	-	-26	140	1 739	-52	7	-110
CR059	-	-61	140	1 741	-52	-2	-110
CR060	-	-26	140	1 739	-52	7	-110
CR061	-	-26	140	1 739	-52	7	-110
CR062	-	-61	140	1 741	-52	-2	-110
CR063	-	-26	140	1 739	-52	7	-110
CR064	-	-61	140	1 741	-52	-2	-110
Nodo 00110							
CR001	-	-129	-21	1 530	11	-28	15
CR002	-	-120	23	1 532	-13	-26	-23
CR003	-	-129	-21	1 530	11	-28	15
CR004	-	-120	23	1 532	-13	-26	-23
CR005	-	-120	23	1 532	-13	-26	-23
CR006	-	-129	-21	1 530	11	-28	15
CR007	-	-120	23	1 532	-13	-26	-23
CR008	-	-129	-21	1 530	11	-28	15
CR009	-	8	-21	1 522	11	8	15
CR010	-	17	23	1 524	-13	10	-23
CR011	-	8	-21	1 522	11	8	15
CR012	-	17	23	1 524	-13	10	-23
CR013	-	17	23	1 524	-13	10	-23
CR014	-	8	-21	1 522	11	8	15
CR015	-	17	23	1 524	-13	10	-23
CR016	-	8	-21	1 522	11	8	15
CR017	-	-129	-21	1 530	11	-28	15
CR018	-	-120	23	1 532	-13	-26	-23
CR019	-	-129	-21	1 530	11	-28	15
CR020	-	-120	23	1 532	-13	-26	-23
CR021	-	-120	23	1 532	-13	-26	-23
CR022	-	-129	-21	1 530	11	-28	15
CR023	-	-120	23	1 532	-13	-26	-23
CR024	-	-129	-21	1 530	11	-28	15
CR025	-	8	-21	1 522	11	8	15
CR026	-	17	23	1 524	-13	10	-23
CR027	-	8	-21	1 522	11	8	15
CR028	-	17	23	1 524	-13	10	-23
CR029	-	17	23	1 524	-13	10	-23
CR030	-	8	-21	1 522	11	8	15
CR031	-	17	23	1 524	-13	10	-23
CR032	-	8	-21	1 522	11	8	15
CR033	-	-90	-73	1 524	41	-19	60
CR034	-	-48	-73	1 522	41	-8	60
CR035	-	-90	-73	1 524	41	-19	60
CR036	-	-48	-73	1 522	41	-8	60
CR037	-	-48	-73	1 522	41	-8	60
CR038	-	-90	-73	1 524	41	-19	60
CR039	-	-48	-73	1 522	41	-8	60
CR040	-	-90	-73	1 524	41	-19	60
CR041	-	-64	75	1 532	-43	-10	-68
CR042	-	-22	75	1 530	-43	1	-68
CR043	-	-64	75	1 532	-43	-10	-68
CR044	-	-22	75	1 530	-43	1	-68
CR045	-	-22	75	1 530	-43	1	-68
CR046	-	-64	75	1 532	-43	-10	-68
CR047	-	-22	75	1 530	-43	1	-68
CR048	-	-64	75	1 532	-43	-10	-68
CR049	-	-90	-73	1 524	41	-19	60
CR050	-	-48	-73	1 522	41	-8	60
CR051	-	-90	-73	1 524	41	-19	60
CR052	-	-48	-73	1 522	41	-8	60
CR053	-	-48	-73	1 522	41	-8	60
CR054	-	-90	-73	1 524	41	-19	60
CR055	-	-48	-73	1 522	41	-8	60
CR056	-	-90	-73	1 524	41	-19	60
CR057	-	-64	75	1 532	-43	-10	-68
CR058	-	-22	75	1 530	-43	1	-68
CR059	-	-64	75	1 532	-43	-10	-68
CR060	-	-22	75	1 530	-43	1	-68
CR061	-	-22	75	1 530	-43	1	-68
CR062	-	-64	75	1 532	-43	-10	-68
CR063	-	-22	75	1 530	-43	1	-68
CR064	-	-64	75	1 532	-43	-10	-68
Nodo 00111							
CR001	-	53	-3	1 597	3	2	21
CR002	-	66	-3	1 601	-1	6	-27
CR003	-	53	-3	1 597	3	2	21
CR004	-	66	-3	1 601	-1	6	-27
CR005	-	66	-3	1 601	-1	6	-27
CR006	-	53	-3	1 597	3	2	21
CR007	-	66	-3	1 601	-1	6	-27

C	CC	F_X	F_Y	F_Z	M_X	M_Y	M_Z
		[N]	[N]	[N]	[N·m]	[N·m]	[N·m]
CR008	-	53	-3	1 597	3	2	21
CR009	-	192	-3	1 611	3	40	19
CR010	-	205	-3	1 615	-1	44	-29
CR011	-	192	-3	1 611	3	40	19
CR012	-	205	-3	1 615	-1	44	-29
CR013	-	205	-3	1 615	-1	44	-29
CR014	-	192	-3	1 611	3	40	19
CR015	-	205	-3	1 615	-1	44	-29
CR016	-	192	-3	1 611	3	40	19
CR017	-	53	-3	1 597	3	2	21
CR018	-	66	-3	1 601	-1	6	-27
CR019	-	53	-3	1 597	3	2	21
CR020	-	66	-3	1 601	-1	6	-27
CR021	-	66	-3	1 601	-1	6	-27
CR022	-	53	-3	1 597	3	2	21
CR023	-	66	-3	1 601	-1	6	-27
CR024	-	53	-3	1 597	3	2	21
CR025	-	192	-3	1 611	3	40	19
CR026	-	205	-3	1 615	-1	44	-29
CR027	-	192	-3	1 611	3	40	19
CR028	-	205	-3	1 615	-1	44	-29
CR029	-	205	-3	1 615	-1	44	-29
CR030	-	192	-3	1 611	3	40	19
CR031	-	205	-3	1 615	-1	44	-29
CR032	-	192	-3	1 611	3	40	19
CR033	-	85	-2	1 597	8	10	77
CR034	-	127	-2	1 601	8	21	77
CR035	-	85	-2	1 597	8	10	77
CR036	-	127	-2	1 601	8	21	77
CR037	-	127	-2	1 601	8	21	77
CR038	-	85	-2	1 597	8	10	77
CR039	-	127	-2	1 601	8	21	77
CR040	-	85	-2	1 597	8	10	77
CR041	-	131	-4	1 611	-6	25	-85
CR042	-	173	-4	1 615	-6	36	-85
CR043	-	131	-4	1 611	-6	25	-85
CR044	-	173	-4	1 615	-6	36	-85
CR045	-	173	-4	1 615	-6	36	-85
CR046	-	131	-4	1 611	-6	25	-85
CR047	-	173	-4	1 615	-6	36	-85
CR048	-	131	-4	1 611	-6	25	-85
CR049	-	85	-2	1 597	8	10	77
CR050	-	127	-2	1 601	8	21	77
CR051	-	85	-2	1 597	8	10	77
CR052	-	127	-2	1 601	8	21	77
CR053	-	127	-2	1 601	8	21	77
CR054	-	85	-2	1 597	8	10	77
CR055	-	127	-2	1 601	8	21	77
CR056	-	85	-2	1 597	8	10	77
CR057	-	131	-4	1 611	-6	25	-85
CR058	-	173	-4	1 615	-6	36	-85
CR059	-	131	-4	1 611	-6	25	-85
CR060	-	173	-4	1 615	-6	36	-85
CR061	-	173	-4	1 615	-6	36	-85
CR062	-	131	-4	1 611	-6	25	-85
CR063	-	173	-4	1 615	-6	36	-85
CR064	-	131	-4	1 611	-6	25	-85
Nodo 00112							
CR001	-	-60	-18	1 746	10	-12	31
CR002	-	-38	18	1 752	-12	-5	-41
CR003	-	-60	-18	1 746	10	-12	31
CR004	-	-38	18	1 752	-12	-5	-41
CR005	-	-38	18	1 752	-12	-5	-41
CR006	-	-60	-18	1 746	10	-12	31
CR007	-	-38	18	1 752	-12	-5	-41
CR008	-	-60	-18	1 746	10	-12	31
CR009	-	76	-18	1 752	10	23	29
CR010	-	98	18	1 758	-12	30	-43
CR011	-	76	-18	1 752	10	23	29
CR012	-	98	18	1 758	-12	30	-43
CR013	-	98	18	1 758	-12	30	-43
CR014	-	76	-18	1 752	10	23	29
CR015	-	98	18	1 758	-12	30	-43
CR016	-	76	-18	1 752	10	23	29
CR017	-	-60	-18	1 746	10	-12	31
CR018	-	-38	18	1 752	-12	-5	-41
CR019	-	-60	-18	1 746	10	-12	31
CR020	-	-38	18	1 752	-12	-5	-41
CR021	-	-38	18	1 752	-12	-5	-41
CR022	-	-60	-18	1 746	10	-12	31
CR023	-	-38	18	1 752	-12	-5	-41
CR024	-	-60	-18	1 746	10	-12	31
CR025	-	76	-18	1 752	10	23	29
CR026	-	98	18	1 758	-12	30	-43
CR027	-	76	-18	1 752	10	23	29
CR028	-	98	18	1 758	-12	30	-43

C	CC	F_X	F_Y	F_Z	M_X	M_Y	M_Z
		[N]	[N]	[N]	[N·m]	[N·m]	[N·m]
CR029	-	98	18	1 758	-12	30	-43
CR030	-	76	-18	1 752	10	23	29
CR031	-	98	18	1 758	-12	30	-43
CR032	-	76	-18	1 752	10	23	29
CR033	-	-39	-58	1 741	35	-8	114
CR034	-	2	-58	1 743	35	3	114
CR035	-	-39	-58	1 741	35	-8	114
CR036	-	2	-58	1 743	35	3	114
CR037	-	2	-58	1 743	35	3	114
CR038	-	-39	-58	1 741	35	-8	114
CR039	-	2	-58	1 743	35	3	114
CR040	-	-39	-58	1 741	35	-8	114
CR041	-	36	58	1 761	-37	15	-126
CR042	-	77	58	1 763	-37	26	-126
CR043	-	36	58	1 761	-37	15	-126
CR044	-	77	58	1 763	-37	26	-126
CR045	-	77	58	1 763	-37	26	-126
CR046	-	36	58	1 761	-37	15	-126
CR047	-	77	58	1 763	-37	26	-126
CR048	-	36	58	1 761	-37	15	-126
CR049	-	-39	-58	1 741	35	-8	114
CR050	-	2	-58	1 743	35	3	114
CR051	-	-39	-58	1 741	35	-8	114
CR052	-	2	-58	1 743	35	3	114
CR053	-	2	-58	1 743	35	3	114
CR054	-	-39	-58	1 741	35	-8	114
CR055	-	2	-58	1 743	35	3	114
CR056	-	-39	-58	1 741	35	-8	114
CR057	-	36	58	1 761	-37	15	-126
CR058	-	77	58	1 763	-37	26	-126
CR059	-	36	58	1 761	-37	15	-126
CR060	-	77	58	1 763	-37	26	-126
CR061	-	77	58	1 763	-37	26	-126
CR062	-	36	58	1 761	-37	15	-126
CR063	-	77	58	1 763	-37	26	-126
CR064	-	36	58	1 761	-37	15	-126
Nodo 00113							
CR001	-	-129	-42	1 570	15	-30	23
CR002	-	-99	50	1 576	-19	-21	-29
CR003	-	-129	-42	1 570	15	-30	23
CR004	-	-99	50	1 576	-19	-21	-29
CR005	-	-99	50	1 576	-19	-21	-29
CR006	-	-129	-42	1 570	15	-30	23
CR007	-	-99	50	1 576	-19	-21	-29
CR008	-	-129	-42	1 570	15	-30	23
CR009	-	23	-40	1 566	15	9	21
CR010	-	53	52	1 572	-19	18	-31
CR011	-	23	-40	1 566	15	9	21
CR012	-	53	52	1 572	-19	18	-31
CR013	-	53	52	1 572	-19	18	-31
CR014	-	23	-40	1 566	15	9	21
CR015	-	53	52	1 572	-19	18	-31
CR016	-	23	-40	1 566	15	9	21
CR017	-	-129	-42	1 570	15	-30	23
CR018	-	-99	50	1 576	-19	-21	-29
CR019	-	-129	-42	1 570	15	-30	23
CR020	-	-99	50	1 576	-19	-21	-29
CR021	-	-99	50	1 576	-19	-21	-29
CR022	-	-129	-42	1 570	15	-30	23
CR023	-	-99	50	1 576	-19	-21	-29
CR024	-	-129	-42	1 570	15	-30	23
CR025	-	23	-40	1 566	15	9	21
CR026	-	53	52	1 572	-19	18	-31
CR027	-	23	-40	1 566	15	9	21
CR028	-	53	52	1 572	-19	18	-31
CR029	-	53	52	1 572	-19	18	-31
CR030	-	23	-40	1 566	15	9	21
CR031	-	53	52	1 572	-19	18	-31
CR032	-	23	-40	1 566	15	9	21
CR033	-	-114	-149	1 562	52	-26	82
CR034	-	-68	-149	1 560	52	-15	82
CR035	-	-114	-149	1 562	52	-26	82
CR036	-	-68	-149	1 560	52	-15	82
CR037	-	-68	-149	1 560	52	-15	82
CR038	-	-114	-149	1 562	52	-26	82
CR039	-	-68	-149	1 560	52	-15	82
CR040	-	-114	-149	1 562	52	-26	82
CR041	-	-8	159	1 582	-56	3	-90
CR042	-	38	159	1 580	-56	14	-90
CR043	-	-8	159	1 582	-56	3	-90
CR044	-	38	159	1 580	-56	14	-90
CR045	-	38	159	1 580	-56	14	-90
CR046	-	-8	159	1 582	-56	3	-90
CR047	-	38	159	1 580	-56	14	-90
CR048	-	-8	159	1 582	-56	3	-90
CR049	-	-114	-149	1 562	52	-26	82

C	CC	F_X	F_Y	F_Z	M_X	M_Y	M_Z
		[N]	[N]	[N]	[N·m]	[N·m]	[N·m]
CR050	-	-68	-149	1 560	52	-15	82
CR051	-	-114	-149	1 562	52	-26	82
CR052	-	-68	-149	1 560	52	-15	82
CR053	-	-68	-149	1 560	52	-15	82
CR054	-	-114	-149	1 562	52	-26	82
CR055	-	-68	-149	1 560	52	-15	82
CR056	-	-114	-149	1 562	52	-26	82
CR057	-	-8	159	1 582	-56	3	-90
CR058	-	38	159	1 580	-56	14	-90
CR059	-	-8	159	1 582	-56	3	-90
CR060	-	38	159	1 580	-56	14	-90
CR061	-	38	159	1 580	-56	14	-90
CR062	-	-8	159	1 582	-56	3	-90
CR063	-	38	159	1 580	-56	14	-90
CR064	-	-8	159	1 582	-56	3	-90
Nodo 00114							
CR001	-	9	-5	1 560	7	-4	14
CR002	-	49	1	1 564	-7	7	-20
CR003	-	9	-5	1 560	7	-4	14
CR004	-	49	1	1 564	-7	7	-20
CR005	-	49	1	1 564	-7	7	-20
CR006	-	9	-5	1 560	7	-4	14
CR007	-	49	1	1 564	-7	7	-20
CR008	-	9	-5	1 560	7	-4	14
CR009	-	183	-5	1 576	7	41	14
CR010	-	223	1	1 580	-7	52	-20
CR011	-	183	-5	1 576	7	41	14
CR012	-	223	1	1 580	-7	52	-20
CR013	-	223	1	1 580	-7	52	-20
CR014	-	183	-5	1 576	7	41	14
CR015	-	223	1	1 580	-7	52	-20
CR016	-	183	-5	1 576	7	41	14
CR017	-	9	-5	1 560	7	-4	14
CR018	-	49	1	1 564	-7	7	-20
CR019	-	9	-5	1 560	7	-4	14
CR020	-	49	1	1 564	-7	7	-20
CR021	-	49	1	1 564	-7	7	-20
CR022	-	9	-5	1 560	7	-4	14
CR023	-	49	1	1 564	-7	7	-20
CR024	-	9	-5	1 560	7	-4	14
CR025	-	183	-5	1 576	7	41	14
CR026	-	223	1	1 580	-7	52	-20
CR027	-	183	-5	1 576	7	41	14
CR028	-	223	1	1 580	-7	52	-20
CR029	-	223	1	1 580	-7	52	-20
CR030	-	183	-5	1 576	7	41	14
CR031	-	223	1	1 580	-7	52	-20
CR032	-	183	-5	1 576	7	41	14
CR033	-	22	-12	1 561	21	-1	54
CR034	-	75	-12	1 565	21	12	54
CR035	-	22	-12	1 561	21	-1	54
CR036	-	75	-12	1 565	21	12	54
CR037	-	75	-12	1 565	21	12	54
CR038	-	22	-12	1 561	21	-1	54
CR039	-	75	-12	1 565	21	12	54
CR040	-	22	-12	1 561	21	-1	54
CR041	-	157	8	1 575	-21	36	-60
CR042	-	210	8	1 579	-21	49	-60
CR043	-	157	8	1 575	-21	36	-60
CR044	-	210	8	1 579	-21	49	-60
CR045	-	210	8	1 579	-21	49	-60
CR046	-	157	8	1 575	-21	36	-60
CR047	-	210	8	1 579	-21	49	-60
CR048	-	157	8	1 575	-21	36	-60
CR049	-	22	-12	1 561	21	-1	54
CR050	-	75	-12	1 565	21	12	54
CR051	-	22	-12	1 561	21	-1	54
CR052	-	75	-12	1 565	21	12	54
CR053	-	75	-12	1 565	21	12	54
CR054	-	22	-12	1 561	21	-1	54
CR055	-	75	-12	1 565	21	12	54
CR056	-	22	-12	1 561	21	-1	54
CR057	-	157	8	1 575	-21	36	-60
CR058	-	210	8	1 579	-21	49	-60
CR059	-	157	8	1 575	-21	36	-60
CR060	-	210	8	1 579	-21	49	-60
CR061	-	210	8	1 579	-21	49	-60
CR062	-	157	8	1 575	-21	36	-60
CR063	-	210	8	1 579	-21	49	-60
CR064	-	157	8	1 575	-21	36	-60
Nodo 00115							
CR001	-	-27	12	1 650	3	-7	35
CR002	-	21	-22	1 652	-1	9	-45
CR003	-	-27	12	1 650	3	-7	35
CR004	-	21	-22	1 652	-1	9	-45
CR005	-	21	-22	1 652	-1	9	-45

C	CC	F_X	F_Y	F_Z	M_X	M_Y	M_Z
		[N]	[N]	[N]	[N·m]	[N·m]	[N·m]
CR006	-	-27	12	1 650	3	-7	35
CR007	-	21	-22	1 652	-1	9	-45
CR008	-	-27	12	1 650	3	-7	35
CR009	-	143	12	1 666	3	39	33
CR010	-	191	-22	1 668	-1	55	-47
CR011	-	143	12	1 666	3	39	33
CR012	-	191	-22	1 668	-1	55	-47
CR013	-	191	-22	1 668	-1	55	-47
CR014	-	143	12	1 666	3	39	33
CR015	-	191	-22	1 668	-1	55	-47
CR016	-	143	12	1 666	3	39	33
CR017	-	-27	12	1 650	3	-7	35
CR018	-	21	-22	1 652	-1	9	-45
CR019	-	-27	12	1 650	3	-7	35
CR020	-	21	-22	1 652	-1	9	-45
CR021	-	21	-22	1 652	-1	9	-45
CR022	-	-27	12	1 650	3	-7	35
CR023	-	21	-22	1 652	-1	9	-45
CR024	-	-27	12	1 650	3	-7	35
CR025	-	143	12	1 666	3	39	33
CR026	-	191	-22	1 668	-1	55	-47
CR027	-	143	12	1 666	3	39	33
CR028	-	191	-22	1 668	-1	55	-47
CR029	-	191	-22	1 668	-1	55	-47
CR030	-	143	12	1 666	3	39	33
CR031	-	191	-22	1 668	-1	55	-47
CR032	-	143	12	1 666	3	39	33
CR033	-	-26	51	1 652	9	-8	127
CR034	-	25	51	1 656	9	5	127
CR035	-	-26	51	1 652	9	-8	127
CR036	-	25	51	1 656	9	5	127
CR037	-	25	51	1 656	9	5	127
CR038	-	-26	51	1 652	9	-8	127
CR039	-	25	51	1 656	9	5	127
CR040	-	-26	51	1 652	9	-8	127
CR041	-	139	-61	1 662	-7	43	-139
CR042	-	190	-61	1 666	-7	56	-139
CR043	-	139	-61	1 662	-7	43	-139
CR044	-	190	-61	1 666	-7	56	-139
CR045	-	190	-61	1 666	-7	56	-139
CR046	-	139	-61	1 662	-7	43	-139
CR047	-	190	-61	1 666	-7	56	-139
CR048	-	139	-61	1 662	-7	43	-139
CR049	-	-26	51	1 652	9	-8	127
CR050	-	25	51	1 656	9	5	127
CR051	-	-26	51	1 652	9	-8	127
CR052	-	25	51	1 656	9	5	127
CR053	-	25	51	1 656	9	5	127
CR054	-	-26	51	1 652	9	-8	127
CR055	-	25	51	1 656	9	5	127
CR056	-	-26	51	1 652	9	-8	127
CR057	-	139	-61	1 662	-7	43	-139
CR058	-	190	-61	1 666	-7	56	-139
CR059	-	139	-61	1 662	-7	43	-139
CR060	-	190	-61	1 666	-7	56	-139
CR061	-	190	-61	1 666	-7	56	-139
CR062	-	139	-61	1 662	-7	43	-139
CR063	-	190	-61	1 666	-7	56	-139
CR064	-	139	-61	1 662	-7	43	-139
Nodo 00116							
CR001	-	-127	-35	1 729	13	-40	40
CR002	-	-69	37	1 737	-15	-27	-52
CR003	-	-127	-35	1 729	13	-40	40
CR004	-	-69	37	1 737	-15	-27	-52
CR005	-	-69	37	1 737	-15	-27	-52
CR006	-	-127	-35	1 729	13	-40	40
CR007	-	-69	37	1 737	-15	-27	-52
CR008	-	-127	-35	1 729	13	-40	40
CR009	-	69	-33	1 743	13	11	38
CR010	-	127	39	1 751	-15	24	-54
CR011	-	69	-33	1 743	13	11	38
CR012	-	127	39	1 751	-15	24	-54
CR013	-	127	39	1 751	-15	24	-54
CR014	-	69	-33	1 743	13	11	38
CR015	-	127	39	1 751	-15	24	-54
CR016	-	69	-33	1 743	13	11	38
CR017	-	-127	-35	1 729	13	-40	40
CR018	-	-69	37	1 737	-15	-27	-52
CR019	-	-127	-35	1 729	13	-40	40
CR020	-	-69	37	1 737	-15	-27	-52
CR021	-	-69	37	1 737	-15	-27	-52
CR022	-	-127	-35	1 729	13	-40	40
CR023	-	-69	37	1 737	-15	-27	-52
CR024	-	-127	-35	1 729	13	-40	40
CR025	-	69	-33	1 743	13	11	38
CR026	-	127	39	1 751	-15	24	-54

C	CC	F_X	F_Y	F_Z	M_X	M_Y	M_Z
		[N]	[N]	[N]	[N·m]	[N·m]	[N·m]
CR027	-	69	-33	1 743	13	11	38
CR028	-	127	39	1 751	-15	24	-54
CR029	-	127	39	1 751	-15	24	-54
CR030	-	69	-33	1 743	13	11	38
CR031	-	127	39	1 751	-15	24	-54
CR032	-	69	-33	1 743	13	11	38
CR033	-	-124	-118	1 726	47	-39	145
CR034	-	-65	-118	1 730	47	-23	145
CR035	-	-124	-118	1 726	47	-39	145
CR036	-	-65	-118	1 730	47	-23	145
CR037	-	-65	-118	1 730	47	-23	145
CR038	-	-124	-118	1 726	47	-39	145
CR039	-	-65	-118	1 730	47	-23	145
CR040	-	-124	-118	1 726	47	-39	145
CR041	-	65	122	1 750	-49	7	-159
CR042	-	124	122	1 754	-49	23	-159
CR043	-	65	122	1 750	-49	7	-159
CR044	-	124	122	1 754	-49	23	-159
CR045	-	124	122	1 754	-49	23	-159
CR046	-	65	122	1 750	-49	7	-159
CR047	-	124	122	1 754	-49	23	-159
CR048	-	65	122	1 750	-49	7	-159
CR049	-	-124	-118	1 726	47	-39	145
CR050	-	-65	-118	1 730	47	-23	145
CR051	-	-124	-118	1 726	47	-39	145
CR052	-	-65	-118	1 730	47	-23	145
CR053	-	-65	-118	1 730	47	-23	145
CR054	-	-124	-118	1 726	47	-39	145
CR055	-	-65	-118	1 730	47	-23	145
CR056	-	-124	-118	1 726	47	-39	145
CR057	-	65	122	1 750	-49	7	-159
CR058	-	124	122	1 754	-49	23	-159
CR059	-	65	122	1 750	-49	7	-159
CR060	-	124	122	1 754	-49	23	-159
CR061	-	124	122	1 754	-49	23	-159
CR062	-	65	122	1 750	-49	7	-159
CR063	-	124	122	1 754	-49	23	-159
CR064	-	65	122	1 750	-49	7	-159
Nodo 00117							
CR001	-	-238	-44	1 501	17	-55	21
CR002	-	-189	52	1 489	-19	-44	-27
CR003	-	-238	-44	1 501	17	-55	21
CR004	-	-189	52	1 489	-19	-44	-27
CR005	-	-189	52	1 489	-19	-44	-27
CR006	-	-238	-44	1 501	17	-55	21
CR007	-	-189	52	1 489	-19	-44	-27
CR008	-	-238	-44	1 501	17	-55	21
CR009	-	-11	-44	1 497	17	2	21
CR010	-	38	52	1 485	-19	13	-27
CR011	-	-11	-44	1 497	17	2	21
CR012	-	38	52	1 485	-19	13	-27
CR013	-	38	52	1 485	-19	13	-27
CR014	-	-11	-44	1 497	17	2	21
CR015	-	38	52	1 485	-19	13	-27
CR016	-	-11	-44	1 497	17	2	21
CR017	-	-238	-44	1 501	17	-55	21
CR018	-	-189	52	1 489	-19	-44	-27
CR019	-	-238	-44	1 501	17	-55	21
CR020	-	-189	52	1 489	-19	-44	-27
CR021	-	-189	52	1 489	-19	-44	-27
CR022	-	-238	-44	1 501	17	-55	21
CR023	-	-189	52	1 489	-19	-44	-27
CR024	-	-238	-44	1 501	17	-55	21
CR025	-	-11	-44	1 497	17	2	21
CR026	-	38	52	1 485	-19	13	-27
CR027	-	-11	-44	1 497	17	2	21
CR028	-	38	52	1 485	-19	13	-27
CR029	-	38	52	1 485	-19	13	-27
CR030	-	-11	-44	1 497	17	2	21
CR031	-	38	52	1 485	-19	13	-27
CR032	-	-11	-44	1 497	17	2	21
CR033	-	-217	-159	1 513	56	-49	76
CR034	-	-148	-159	1 511	56	-31	76
CR035	-	-217	-159	1 513	56	-49	76
CR036	-	-148	-159	1 511	56	-31	76
CR037	-	-148	-159	1 511	56	-31	76
CR038	-	-217	-159	1 513	56	-49	76
CR039	-	-148	-159	1 511	56	-31	76
CR040	-	-217	-159	1 513	56	-49	76
CR041	-	-52	167	1 475	-58	-11	-82
CR042	-	17	167	1 473	-58	7	-82
CR043	-	-52	167	1 475	-58	-11	-82
CR044	-	17	167	1 473	-58	7	-82
CR045	-	17	167	1 473	-58	7	-82
CR046	-	-52	167	1 475	-58	-11	-82
CR047	-	17	167	1 473	-58	7	-82

C	CC	F_X	F_Y	F_Z	M_X	M_Y	M_Z
		[N]	[N]	[N]	[N·m]	[N·m]	[N·m]
CR048	-	-52	167	1 475	-58	-11	-82
CR049	-	-217	-159	1 513	56	-49	76
CR050	-	-148	-159	1 511	56	-31	76
CR051	-	-217	-159	1 513	56	-49	76
CR052	-	-148	-159	1 511	56	-31	76
CR053	-	-148	-159	1 511	56	-31	76
CR054	-	-217	-159	1 513	56	-49	76
CR055	-	-148	-159	1 511	56	-31	76
CR056	-	-217	-159	1 513	56	-49	76
CR057	-	-52	167	1 475	-58	-11	-82
CR058	-	17	167	1 473	-58	7	-82
CR059	-	-52	167	1 475	-58	-11	-82
CR060	-	17	167	1 473	-58	7	-82
CR061	-	17	167	1 473	-58	7	-82
CR062	-	-52	167	1 475	-58	-11	-82
CR063	-	17	167	1 473	-58	7	-82
CR064	-	-52	167	1 475	-58	-11	-82
Nodo 00118							
CR001	-	-74	16	1 528	-2	-31	27
CR002	-	-49	-26	1 504	2	-23	-35
CR003	-	-74	16	1 528	-2	-31	27
CR004	-	-49	-26	1 504	2	-23	-35
CR005	-	-49	-26	1 504	2	-23	-35
CR006	-	-74	16	1 528	-2	-31	27
CR007	-	-49	-26	1 504	2	-23	-35
CR008	-	-74	16	1 528	-2	-31	27
CR009	-	157	16	1 540	0	35	27
CR010	-	182	-26	1 516	4	43	-35
CR011	-	157	16	1 540	0	35	27
CR012	-	182	-26	1 516	4	43	-35
CR013	-	182	-26	1 516	4	43	-35
CR014	-	157	16	1 540	0	35	27
CR015	-	182	-26	1 516	4	43	-35
CR016	-	157	16	1 540	0	35	27
CR017	-	-74	16	1 528	-2	-31	27
CR018	-	-49	-26	1 504	2	-23	-35
CR019	-	-74	16	1 528	-2	-31	27
CR020	-	-49	-26	1 504	2	-23	-35
CR021	-	-49	-26	1 504	2	-23	-35
CR022	-	-74	16	1 528	-2	-31	27
CR023	-	-49	-26	1 504	2	-23	-35
CR024	-	-74	16	1 528	-2	-31	27
CR025	-	157	16	1 540	0	35	27
CR026	-	182	-26	1 516	4	43	-35
CR027	-	157	16	1 540	0	35	27
CR028	-	182	-26	1 516	4	43	-35
CR029	-	182	-26	1 516	4	43	-35
CR030	-	157	16	1 540	0	35	27
CR031	-	182	-26	1 516	4	43	-35
CR032	-	157	16	1 540	0	35	27
CR033	-	-20	64	1 560	-7	-18	101
CR034	-	48	64	1 564	-7	2	101
CR035	-	-20	64	1 560	-7	-18	101
CR036	-	48	64	1 564	-7	2	101
CR037	-	48	64	1 564	-7	2	101
CR038	-	-20	64	1 560	-7	-18	101
CR039	-	48	64	1 564	-7	2	101
CR040	-	-20	64	1 560	-7	-18	101
CR041	-	60	-74	1 480	9	10	-109
CR042	-	128	-74	1 484	9	30	-109
CR043	-	60	-74	1 480	9	10	-109
CR044	-	128	-74	1 484	9	30	-109
CR045	-	128	-74	1 484	9	30	-109
CR046	-	60	-74	1 480	9	10	-109
CR047	-	128	-74	1 484	9	30	-109
CR048	-	60	-74	1 480	9	10	-109
CR049	-	-20	64	1 560	-7	-18	101
CR050	-	48	64	1 564	-7	2	101
CR051	-	-20	64	1 560	-7	-18	101
CR052	-	48	64	1 564	-7	2	101
CR053	-	48	64	1 564	-7	2	101
CR054	-	-20	64	1 560	-7	-18	101
CR055	-	48	64	1 564	-7	2	101
CR056	-	-20	64	1 560	-7	-18	101
CR057	-	60	-74	1 480	9	10	-109
CR058	-	128	-74	1 484	9	30	-109
CR059	-	60	-74	1 480	9	10	-109
CR060	-	128	-74	1 484	9	30	-109
CR061	-	128	-74	1 484	9	30	-109
CR062	-	60	-74	1 480	9	10	-109
CR063	-	128	-74	1 484	9	30	-109
CR064	-	60	-74	1 480	9	10	-109
Nodo 00119							
CR001	-	-192	0	1 703	-2	-60	45
CR002	-	-212	5	1 661	-2	-62	-59
CR003	-	-192	0	1 703	-2	-60	45

C	CC	F_X	F_Y	F_Z	M_X	M_Y	M_Z
		[N]	[N]	[N]	[N·m]	[N·m]	[N·m]
CR004	-	-212	5	1 661	-2	-62	-59
CR005	-	-212	5	1 661	-2	-62	-59
CR006	-	-192	0	1 703	-2	-60	45
CR007	-	-212	5	1 661	-2	-62	-59
CR008	-	-192	0	1 703	-2	-60	45
CR009	-	54	-9	1 705	4	6	45
CR010	-	34	-4	1 663	4	4	-59
CR011	-	54	-9	1 705	4	6	45
CR012	-	34	-4	1 663	4	4	-59
CR013	-	34	-4	1 663	4	4	-59
CR014	-	54	-9	1 705	4	6	45
CR015	-	34	-4	1 663	4	4	-59
CR016	-	54	-9	1 705	4	6	45
CR017	-	-192	0	1 703	-2	-60	45
CR018	-	-212	5	1 661	-2	-62	-59
CR019	-	-192	0	1 703	-2	-60	45
CR020	-	-212	5	1 661	-2	-62	-59
CR021	-	-212	5	1 661	-2	-62	-59
CR022	-	-192	0	1 703	-2	-60	45
CR023	-	-212	5	1 661	-2	-62	-59
CR024	-	-192	0	1 703	-2	-60	45
CR025	-	54	-9	1 705	4	6	45
CR026	-	34	-4	1 663	4	4	-59
CR027	-	54	-9	1 705	4	6	45
CR028	-	34	-4	1 663	4	4	-59
CR029	-	34	-4	1 663	4	4	-59
CR030	-	54	-9	1 705	4	6	45
CR031	-	34	-4	1 663	4	4	-59
CR032	-	54	-9	1 705	4	6	45
CR033	-	-82	-10	1 752	1	-32	166
CR034	-	-7	-12	1 752	3	-13	166
CR035	-	-82	-10	1 752	1	-32	166
CR036	-	-7	-12	1 752	3	-13	166
CR037	-	-7	-12	1 752	3	-13	166
CR038	-	-82	-10	1 752	1	-32	166
CR039	-	-7	-12	1 752	3	-13	166
CR040	-	-82	-10	1 752	1	-32	166
CR041	-	-151	8	1 614	-1	-43	-180
CR042	-	-76	6	1 614	1	-24	-180
CR043	-	-151	8	1 614	-1	-43	-180
CR044	-	-76	6	1 614	1	-24	-180
CR045	-	-76	6	1 614	1	-24	-180
CR046	-	-151	8	1 614	-1	-43	-180
CR047	-	-76	6	1 614	1	-24	-180
CR048	-	-151	8	1 614	-1	-43	-180
CR049	-	-82	-10	1 752	1	-32	166
CR050	-	-7	-12	1 752	3	-13	166
CR051	-	-82	-10	1 752	1	-32	166
CR052	-	-7	-12	1 752	3	-13	166
CR053	-	-7	-12	1 752	3	-13	166
CR054	-	-82	-10	1 752	1	-32	166
CR055	-	-7	-12	1 752	3	-13	166
CR056	-	-82	-10	1 752	1	-32	166
CR057	-	-151	8	1 614	-1	-43	-180
CR058	-	-76	6	1 614	1	-24	-180
CR059	-	-151	8	1 614	-1	-43	-180
CR060	-	-76	6	1 614	1	-24	-180
CR061	-	-76	6	1 614	1	-24	-180
CR062	-	-151	8	1 614	-1	-43	-180
CR063	-	-76	6	1 614	1	-24	-180
CR064	-	-151	8	1 614	-1	-43	-180
Nodo 00120							
CR001	-	-272	66	1 525	-34	-65	31
CR002	-	-355	5	1 505	6	-92	-39
CR003	-	-272	66	1 525	-34	-65	31
CR004	-	-355	5	1 505	6	-92	-39
CR005	-	-355	5	1 505	6	-92	-39
CR006	-	-272	66	1 525	-34	-65	31
CR007	-	-355	5	1 505	6	-92	-39
CR008	-	-272	66	1 525	-34	-65	31
CR009	-	-39	-9	1 437	-6	-8	31
CR010	-	-122	-70	1 417	34	-35	-39
CR011	-	-39	-9	1 437	-6	-8	31
CR012	-	-122	-70	1 417	34	-35	-39
CR013	-	-122	-70	1 417	34	-35	-39
CR014	-	-39	-9	1 437	-6	-8	31
CR015	-	-122	-70	1 417	34	-35	-39
CR016	-	-39	-9	1 437	-6	-8	31
CR017	-	-272	66	1 525	-34	-65	31
CR018	-	-355	5	1 505	6	-92	-39
CR019	-	-272	66	1 525	-34	-65	31
CR020	-	-355	5	1 505	6	-92	-39
CR021	-	-355	5	1 505	6	-92	-39
CR022	-	-272	66	1 525	-34	-65	31
CR023	-	-355	5	1 505	6	-92	-39
CR024	-	-272	66	1 525	-34	-65	31

C	CC	F_X	F_Y	F_Z	M_X	M_Y	M_Z
		[N]	[N]	[N]	[N·m]	[N·m]	[N·m]
CR025	-	-39	-9	1 437	-6	-8	31
CR026	-	-122	-70	1 417	34	-35	-39
CR027	-	-39	-9	1 437	-6	-8	31
CR028	-	-122	-70	1 417	34	-35	-39
CR029	-	-122	-70	1 417	34	-35	-39
CR030	-	-39	-9	1 437	-6	-8	31
CR031	-	-122	-70	1 417	34	-35	-39
CR032	-	-39	-9	1 437	-6	-8	31
CR033	-	-91	111	1 518	-69	-15	114
CR034	-	-21	89	1 492	-61	3	114
CR035	-	-91	111	1 518	-69	-15	114
CR036	-	-21	89	1 492	-61	3	114
CR037	-	-21	89	1 492	-61	3	114
CR038	-	-91	111	1 518	-69	-15	114
CR039	-	-21	89	1 492	-61	3	114
CR040	-	-91	111	1 518	-69	-15	114
CR041	-	-373	-93	1 450	61	-103	-122
CR042	-	-303	-115	1 424	69	-85	-122
CR043	-	-373	-93	1 450	61	-103	-122
CR044	-	-303	-115	1 424	69	-85	-122
CR045	-	-303	-115	1 424	69	-85	-122
CR046	-	-373	-93	1 450	61	-103	-122
CR047	-	-303	-115	1 424	69	-85	-122
CR048	-	-373	-93	1 450	61	-103	-122
CR049	-	-91	111	1 518	-69	-15	114
CR050	-	-21	89	1 492	-61	3	114
CR051	-	-91	111	1 518	-69	-15	114
CR052	-	-21	89	1 492	-61	3	114
CR053	-	-21	89	1 492	-61	3	114
CR054	-	-91	111	1 518	-69	-15	114
CR055	-	-21	89	1 492	-61	3	114
CR056	-	-91	111	1 518	-69	-15	114
CR057	-	-373	-93	1 450	61	-103	-122
CR058	-	-303	-115	1 424	69	-85	-122
CR059	-	-373	-93	1 450	61	-103	-122
CR060	-	-303	-115	1 424	69	-85	-122
CR061	-	-303	-115	1 424	69	-85	-122
CR062	-	-373	-93	1 450	61	-103	-122
CR063	-	-303	-115	1 424	69	-85	-122
CR064	-	-373	-93	1 450	61	-103	-122
Nodo 00121							
CR001	-	-194	-2 171	2 120	481	-77	14
CR002	-	189	-505	2 230	98	60	18
CR003	-	-194	-2 171	2 120	481	-77	14
CR004	-	189	-505	2 230	98	60	18
CR005	-	189	-505	2 230	98	60	18
CR006	-	-194	-2 171	2 120	481	-77	14
CR007	-	189	-505	2 230	98	60	18
CR008	-	-194	-2 171	2 120	481	-77	14
CR009	-	-197	-2 015	2 044	446	-68	-18
CR010	-	186	-349	2 154	63	69	-14
CR011	-	-197	-2 015	2 044	446	-68	-18
CR012	-	186	-349	2 154	63	69	-14
CR013	-	186	-349	2 154	63	69	-14
CR014	-	-197	-2 015	2 044	446	-68	-18
CR015	-	186	-349	2 154	63	69	-14
CR016	-	-197	-2 015	2 044	446	-68	-18
CR017	-	-194	-2 171	2 120	481	-77	14
CR018	-	189	-505	2 230	98	60	18
CR019	-	-194	-2 171	2 120	481	-77	14
CR020	-	189	-505	2 230	98	60	18
CR021	-	189	-505	2 230	98	60	18
CR022	-	-194	-2 171	2 120	481	-77	14
CR023	-	189	-505	2 230	98	60	18
CR024	-	-194	-2 171	2 120	481	-77	14
CR025	-	-197	-2 015	2 044	446	-68	-18
CR026	-	186	-349	2 154	63	69	-14
CR027	-	-197	-2 015	2 044	446	-68	-18
CR028	-	186	-349	2 154	63	69	-14
CR029	-	186	-349	2 154	63	69	-14
CR030	-	-197	-2 015	2 044	446	-68	-18
CR031	-	186	-349	2 154	63	69	-14
CR032	-	-197	-2 015	2 044	446	-68	-18
CR033	-	-641	-4 060	1 966	916	-234	-3
CR034	-	-641	-4 013	1 944	905	-232	-13
CR035	-	-641	-4 060	1 966	916	-234	-3
CR036	-	-641	-4 013	1 944	905	-232	-13
CR037	-	-641	-4 013	1 944	905	-232	-13
CR038	-	-641	-4 060	1 966	916	-234	-3
CR039	-	-641	-4 013	1 944	905	-232	-13
CR040	-	-641	-4 060	1 966	916	-234	-3
CR041	-	633	1 493	2 330	-361	224	13
CR042	-	633	1 540	2 308	-372	226	3
CR043	-	633	1 493	2 330	-361	224	13
CR044	-	633	1 540	2 308	-372	226	3
CR045	-	633	1 540	2 308	-372	226	3

C	CC	F_X	F_Y	F_Z	M_X	M_Y	M_Z
		[N]	[N]	[N]	[N·m]	[N·m]	[N·m]
CR046	-	633	1 493	2 330	-361	224	13
CR047	-	633	1 540	2 308	-372	226	3
CR048	-	633	1 493	2 330	-361	224	13
CR049	-	-641	-4 060	1 966	916	-234	-3
CR050	-	-641	-4 013	1 944	905	-232	-13
CR051	-	-641	-4 060	1 966	916	-234	-3
CR052	-	-641	-4 013	1 944	905	-232	-13
CR053	-	-641	-4 013	1 944	905	-232	-13
CR054	-	-641	-4 060	1 966	916	-234	-3
CR055	-	-641	-4 013	1 944	905	-232	-13
CR056	-	-641	-4 060	1 966	916	-234	-3
CR057	-	633	1 493	2 330	-361	224	13
CR058	-	633	1 540	2 308	-372	226	3
CR059	-	633	1 493	2 330	-361	224	13
CR060	-	633	1 540	2 308	-372	226	3
CR061	-	633	1 540	2 308	-372	226	3
CR062	-	633	1 493	2 330	-361	224	13
CR063	-	633	1 540	2 308	-372	226	3
CR064	-	633	1 493	2 330	-361	224	13
Nodo 00122							
CR001	-	-77	-1 537	2 132	389	-46	16
CR002	-	-2	274	1 918	-121	2	18
CR003	-	-77	-1 537	2 132	389	-46	16
CR004	-	-2	274	1 918	-121	2	18
CR005	-	-2	274	1 918	-121	2	18
CR006	-	-77	-1 537	2 132	389	-46	16
CR007	-	-2	274	1 918	-121	2	18
CR008	-	-77	-1 537	2 132	389	-46	16
CR009	-	2	-1 458	2 096	369	-4	-18
CR010	-	77	353	1 882	-141	44	-16
CR011	-	2	-1 458	2 096	369	-4	-18
CR012	-	77	353	1 882	-141	44	-16
CR013	-	77	353	1 882	-141	44	-16
CR014	-	2	-1 458	2 096	369	-4	-18
CR015	-	77	353	1 882	-141	44	-16
CR016	-	2	-1 458	2 096	369	-4	-18
CR017	-	-77	-1 537	2 132	389	-46	16
CR018	-	-2	274	1 918	-121	2	18
CR019	-	-77	-1 537	2 132	389	-46	16
CR020	-	-2	274	1 918	-121	2	18
CR021	-	-2	274	1 918	-121	2	18
CR022	-	-77	-1 537	2 132	389	-46	16
CR023	-	-2	274	1 918	-121	2	18
CR024	-	-77	-1 537	2 132	389	-46	16
CR025	-	2	-1 458	2 096	369	-4	-18
CR026	-	77	353	1 882	-141	44	-16
CR027	-	2	-1 458	2 096	369	-4	-18
CR028	-	77	353	1 882	-141	44	-16
CR029	-	77	353	1 882	-141	44	-16
CR030	-	2	-1 458	2 096	369	-4	-18
CR031	-	77	353	1 882	-141	44	-16
CR032	-	2	-1 458	2 096	369	-4	-18
CR033	-	-136	-3 621	2 370	978	-90	2
CR034	-	-112	-3 597	2 360	971	-77	-8
CR035	-	-136	-3 621	2 370	978	-90	2
CR036	-	-112	-3 597	2 360	971	-77	-8
CR037	-	-112	-3 597	2 360	971	-77	-8
CR038	-	-136	-3 621	2 370	978	-90	2
CR039	-	-112	-3 597	2 360	971	-77	-8
CR040	-	-136	-3 621	2 370	978	-90	2
CR041	-	112	2 413	1 654	-723	75	8
CR042	-	136	2 437	1 644	-730	88	-2
CR043	-	112	2 413	1 654	-723	75	8
CR044	-	136	2 437	1 644	-730	88	-2
CR045	-	136	2 437	1 644	-730	88	-2
CR046	-	112	2 413	1 654	-723	75	8
CR047	-	136	2 437	1 644	-730	88	-2
CR048	-	112	2 413	1 654	-723	75	8
CR049	-	-136	-3 621	2 370	978	-90	2
CR050	-	-112	-3 597	2 360	971	-77	-8
CR051	-	-136	-3 621	2 370	978	-90	2
CR052	-	-112	-3 597	2 360	971	-77	-8
CR053	-	-112	-3 597	2 360	971	-77	-8
CR054	-	-136	-3 621	2 370	978	-90	2
CR055	-	-112	-3 597	2 360	971	-77	-8
CR056	-	-136	-3 621	2 370	978	-90	2
CR057	-	112	2 413	1 654	-723	75	8
CR058	-	136	2 437	1 644	-730	88	-2
CR059	-	112	2 413	1 654	-723	75	8
CR060	-	136	2 437	1 644	-730	88	-2
CR061	-	136	2 437	1 644	-730	88	-2
CR062	-	112	2 413	1 654	-723	75	8
CR063	-	136	2 437	1 644	-730	88	-2
CR064	-	112	2 413	1 654	-723	75	8
Nodo 00123							
CR001	-	-39	-717	1 786	180	-31	5

C	CC	F_X	F_Y	F_Z	M_X	M_Y	M_Z
		[N]	[N]	[N]	[N·m]	[N·m]	[N·m]
CR002	-	-39	779	1 704	-196	-22	7
CR003	-	-39	-717	1 786	180	-31	5
CR004	-	-39	779	1 704	-196	-22	7
CR005	-	-39	779	1 704	-196	-22	7
CR006	-	-39	-717	1 786	180	-31	5
CR007	-	-39	779	1 704	-196	-22	7
CR008	-	-39	-717	1 786	180	-31	5
CR009	-	39	-703	1 756	176	22	-7
CR010	-	39	793	1 674	-200	31	-5
CR011	-	39	-703	1 756	176	22	-7
CR012	-	39	793	1 674	-200	31	-5
CR013	-	39	793	1 674	-200	31	-5
CR014	-	39	-703	1 756	176	22	-7
CR015	-	39	793	1 674	-200	31	-5
CR016	-	39	-703	1 756	176	22	-7
CR017	-	-39	-717	1 786	180	-31	5
CR018	-	-39	779	1 704	-196	-22	7
CR019	-	-39	-717	1 786	180	-31	5
CR020	-	-39	779	1 704	-196	-22	7
CR021	-	-39	779	1 704	-196	-22	7
CR022	-	-39	-717	1 786	180	-31	5
CR023	-	-39	779	1 704	-196	-22	7
CR024	-	-39	-717	1 786	180	-31	5
CR025	-	39	-703	1 756	176	22	-7
CR026	-	39	793	1 674	-200	31	-5
CR027	-	39	-703	1 756	176	22	-7
CR028	-	39	793	1 674	-200	31	-5
CR029	-	39	793	1 674	-200	31	-5
CR030	-	39	-703	1 756	176	22	-7
CR031	-	39	793	1 674	-200	31	-5
CR032	-	39	-703	1 756	176	22	-7
CR033	-	-10	-2 458	1 872	618	-24	-3
CR034	-	12	-2 454	1 864	616	-9	-7
CR035	-	-10	-2 458	1 872	618	-24	-3
CR036	-	12	-2 454	1 864	616	-9	-7
CR037	-	12	-2 454	1 864	616	-9	-7
CR038	-	-10	-2 458	1 872	618	-24	-3
CR039	-	12	-2 454	1 864	616	-9	-7
CR040	-	-10	-2 458	1 872	618	-24	-3
CR041	-	-12	2 530	1 596	-636	9	7
CR042	-	10	2 534	1 588	-638	24	3
CR043	-	-12	2 530	1 596	-636	9	7
CR044	-	10	2 534	1 588	-638	24	3
CR045	-	10	2 534	1 588	-638	24	3
CR046	-	-12	2 530	1 596	-636	9	7
CR047	-	10	2 534	1 588	-638	24	3
CR048	-	-12	2 530	1 596	-636	9	7
CR049	-	-10	-2 458	1 872	618	-24	-3
CR050	-	12	-2 454	1 864	616	-9	-7
CR051	-	-10	-2 458	1 872	618	-24	-3
CR052	-	12	-2 454	1 864	616	-9	-7
CR053	-	12	-2 454	1 864	616	-9	-7
CR054	-	-10	-2 458	1 872	618	-24	-3
CR055	-	12	-2 454	1 864	616	-9	-7
CR056	-	-10	-2 458	1 872	618	-24	-3
CR057	-	-12	2 530	1 596	-636	9	7
CR058	-	10	2 534	1 588	-638	24	3
CR059	-	-12	2 530	1 596	-636	9	7
CR060	-	10	2 534	1 588	-638	24	3
CR061	-	10	2 534	1 588	-638	24	3
CR062	-	-12	2 530	1 596	-636	9	7
CR063	-	10	2 534	1 588	-638	24	3
CR064	-	-12	2 530	1 596	-636	9	7
Nodo 00124							
CR001	-	-49	-176	1 815	61	-30	-1
CR002	-	-57	1 056	1 533	-273	-30	7
CR003	-	-49	-176	1 815	61	-30	-1
CR004	-	-57	1 056	1 533	-273	-30	7
CR005	-	-57	1 056	1 533	-273	-30	7
CR006	-	-49	-176	1 815	61	-30	-1
CR007	-	-57	1 056	1 533	-273	-30	7
CR008	-	-49	-176	1 815	61	-30	-1
CR009	-	59	-196	1 805	65	30	-7
CR010	-	51	1 036	1 523	-269	30	1
CR011	-	59	-196	1 805	65	30	-7
CR012	-	51	1 036	1 523	-269	30	1
CR013	-	51	1 036	1 523	-269	30	1
CR014	-	59	-196	1 805	65	30	-7
CR015	-	51	1 036	1 523	-269	30	1
CR016	-	59	-196	1 805	65	30	-7
CR017	-	-49	-176	1 815	61	-30	-1
CR018	-	-57	1 056	1 533	-273	-30	7
CR019	-	-49	-176	1 815	61	-30	-1
CR020	-	-57	1 056	1 533	-273	-30	7
CR021	-	-57	1 056	1 533	-273	-30	7
CR022	-	-49	-176	1 815	61	-30	-1

C	CC	F_X	F_Y	F_Z	M_X	M_Y	M_Z
		[N]	[N]	[N]	[N·m]	[N·m]	[N·m]
CR023	-	-57	1 056	1 533	-273	-30	7
CR024	-	-49	-176	1 815	61	-30	-1
CR025	-	59	-196	1 805	65	30	-7
CR026	-	51	1 036	1 523	-269	30	1
CR027	-	59	-196	1 805	65	30	-7
CR028	-	51	1 036	1 523	-269	30	1
CR029	-	51	1 036	1 523	-269	30	1
CR030	-	59	-196	1 805	65	30	-7
CR031	-	51	1 036	1 523	-269	30	1
CR032	-	59	-196	1 805	65	30	-7
CR033	-	-2	-1 620	2 140	454	-10	-11
CR034	-	31	-1 627	2 138	456	8	-13
CR035	-	-2	-1 620	2 140	454	-10	-11
CR036	-	31	-1 627	2 138	456	8	-13
CR037	-	31	-1 627	2 138	456	8	-13
CR038	-	-2	-1 620	2 140	454	-10	-11
CR039	-	31	-1 627	2 138	456	8	-13
CR040	-	-2	-1 620	2 140	454	-10	-11
CR041	-	-29	2 487	1 200	-664	-8	13
CR042	-	4	2 480	1 198	-662	10	11
CR043	-	-29	2 487	1 200	-664	-8	13
CR044	-	4	2 480	1 198	-662	10	11
CR045	-	4	2 480	1 198	-662	10	11
CR046	-	-29	2 487	1 200	-664	-8	13
CR047	-	4	2 480	1 198	-662	10	11
CR048	-	-29	2 487	1 200	-664	-8	13
CR049	-	-2	-1 620	2 140	454	-10	-11
CR050	-	31	-1 627	2 138	456	8	-13
CR051	-	-2	-1 620	2 140	454	-10	-11
CR052	-	31	-1 627	2 138	456	8	-13
CR053	-	31	-1 627	2 138	456	8	-13
CR054	-	-2	-1 620	2 140	454	-10	-11
CR055	-	31	-1 627	2 138	456	8	-13
CR056	-	-2	-1 620	2 140	454	-10	-11
CR057	-	-29	2 487	1 200	-664	-8	13
CR058	-	4	2 480	1 198	-662	10	11
CR059	-	-29	2 487	1 200	-664	-8	13
CR060	-	4	2 480	1 198	-662	10	11
CR061	-	4	2 480	1 198	-662	10	11
CR062	-	-29	2 487	1 200	-664	-8	13
CR063	-	4	2 480	1 198	-662	10	11
CR064	-	-29	2 487	1 200	-664	-8	13
Nodo 00125							
CR001	-	-56	-9	1 760	-27	-32	-7
CR002	-	-52	906	1 648	-286	-30	1
CR003	-	-56	-9	1 760	-27	-32	-7
CR004	-	-52	906	1 648	-286	-30	1
CR005	-	-52	906	1 648	-286	-30	1
CR006	-	-56	-9	1 760	-27	-32	-7
CR007	-	-52	906	1 648	-286	-30	1
CR008	-	-56	-9	1 760	-27	-32	-7
CR009	-	52	-40	1 750	-16	30	-1
CR010	-	56	875	1 638	-275	32	7
CR011	-	52	-40	1 750	-16	30	-1
CR012	-	56	875	1 638	-275	32	7
CR013	-	56	875	1 638	-275	32	7
CR014	-	52	-40	1 750	-16	30	-1
CR015	-	56	875	1 638	-275	32	7
CR016	-	52	-40	1 750	-16	30	-1
CR017	-	-56	-9	1 760	-27	-32	-7
CR018	-	-52	906	1 648	-286	-30	1
CR019	-	-56	-9	1 760	-27	-32	-7
CR020	-	-52	906	1 648	-286	-30	1
CR021	-	-52	906	1 648	-286	-30	1
CR022	-	-56	-9	1 760	-27	-32	-7
CR023	-	-52	906	1 648	-286	-30	1
CR024	-	-56	-9	1 760	-27	-32	-7
CR025	-	52	-40	1 750	-16	30	-1
CR026	-	56	875	1 638	-275	32	7
CR027	-	52	-40	1 750	-16	30	-1
CR028	-	56	875	1 638	-275	32	7
CR029	-	56	875	1 638	-275	32	7
CR030	-	52	-40	1 750	-16	30	-1
CR031	-	56	875	1 638	-275	32	7
CR032	-	52	-40	1 750	-16	30	-1
CR033	-	-24	-1 089	1 888	282	-12	-14
CR034	-	9	-1 098	1 886	285	6	-12
CR035	-	-24	-1 089	1 888	282	-12	-14
CR036	-	9	-1 098	1 886	285	6	-12
CR037	-	9	-1 098	1 886	285	6	-12
CR038	-	-24	-1 089	1 888	282	-12	-14
CR039	-	9	-1 098	1 886	285	6	-12
CR040	-	-24	-1 089	1 888	282	-12	-14
CR041	-	-9	1 964	1 512	-587	-6	12
CR042	-	24	1 955	1 510	-584	12	14
CR043	-	-9	1 964	1 512	-587	-6	12

C	CC	F_X	F_Y	F_Z	M_X	M_Y	M_Z
		[N]	[N]	[N]	[N·m]	[N·m]	[N·m]
CR044	-	24	1 955	1 510	-584	12	14
CR045	-	24	1 955	1 510	-584	12	14
CR046	-	-9	1 964	1 512	-587	-6	12
CR047	-	24	1 955	1 510	-584	12	14
CR048	-	-9	1 964	1 512	-587	-6	12
CR049	-	-24	-1 089	1 888	282	-12	-14
CR050	-	9	-1 098	1 886	285	6	-12
CR051	-	-24	-1 089	1 888	282	-12	-14
CR052	-	9	-1 098	1 886	285	6	-12
CR053	-	9	-1 098	1 886	285	6	-12
CR054	-	-24	-1 089	1 888	282	-12	-14
CR055	-	9	-1 098	1 886	285	6	-12
CR056	-	-24	-1 089	1 888	282	-12	-14
CR057	-	-9	1 964	1 512	-587	-6	12
CR058	-	24	1 955	1 510	-584	12	14
CR059	-	-9	1 964	1 512	-587	-6	12
CR060	-	24	1 955	1 510	-584	12	14
CR061	-	24	1 955	1 510	-584	12	14
CR062	-	-9	1 964	1 512	-587	-6	12
CR063	-	24	1 955	1 510	-584	12	14
CR064	-	-9	1 964	1 512	-587	-6	12
Nodo 00126							
CR001	-	-38	243	1 536	-62	-25	-8
CR002	-	-38	910	1 422	-229	-28	-4
CR003	-	-38	243	1 536	-62	-25	-8
CR004	-	-38	910	1 422	-229	-28	-4
CR005	-	-38	910	1 422	-229	-28	-4
CR006	-	-38	243	1 536	-62	-25	-8
CR007	-	-38	910	1 422	-229	-28	-4
CR008	-	-38	243	1 536	-62	-25	-8
CR009	-	40	192	1 518	-49	28	4
CR010	-	40	859	1 404	-216	25	8
CR011	-	40	192	1 518	-49	28	4
CR012	-	40	859	1 404	-216	25	8
CR013	-	40	859	1 404	-216	25	8
CR014	-	40	192	1 518	-49	28	4
CR015	-	40	859	1 404	-216	25	8
CR016	-	40	192	1 518	-49	28	4
CR017	-	-38	243	1 536	-62	-25	-8
CR018	-	-38	910	1 422	-229	-28	-4
CR019	-	-38	243	1 536	-62	-25	-8
CR020	-	-38	910	1 422	-229	-28	-4
CR021	-	-38	910	1 422	-229	-28	-4
CR022	-	-38	243	1 536	-62	-25	-8
CR023	-	-38	910	1 422	-229	-28	-4
CR024	-	-38	243	1 536	-62	-25	-8
CR025	-	40	192	1 518	-49	28	4
CR026	-	40	859	1 404	-216	25	8
CR027	-	40	192	1 518	-49	28	4
CR028	-	40	859	1 404	-216	25	8
CR029	-	40	859	1 404	-216	25	8
CR030	-	40	192	1 518	-49	28	4
CR031	-	40	859	1 404	-216	25	8
CR032	-	40	192	1 518	-49	28	4
CR033	-	-10	-551	1 663	139	-2	-8
CR034	-	12	-567	1 657	144	13	-4
CR035	-	-10	-551	1 663	139	-2	-8
CR036	-	12	-567	1 657	144	13	-4
CR037	-	12	-567	1 657	144	13	-4
CR038	-	-10	-551	1 663	139	-2	-8
CR039	-	12	-567	1 657	144	13	-4
CR040	-	-10	-551	1 663	139	-2	-8
CR041	-	-10	1 669	1 283	-422	-13	4
CR042	-	12	1 653	1 277	-417	2	8
CR043	-	-10	1 669	1 283	-422	-13	4
CR044	-	12	1 653	1 277	-417	2	8
CR045	-	12	1 653	1 277	-417	2	8
CR046	-	-10	1 669	1 283	-422	-13	4
CR047	-	12	1 653	1 277	-417	2	8
CR048	-	-10	1 669	1 283	-422	-13	4
CR049	-	-10	-551	1 663	139	-2	-8
CR050	-	12	-567	1 657	144	13	-4
CR051	-	-10	-551	1 663	139	-2	-8
CR052	-	12	-567	1 657	144	13	-4
CR053	-	12	-567	1 657	144	13	-4
CR054	-	-10	-551	1 663	139	-2	-8
CR055	-	12	-567	1 657	144	13	-4
CR056	-	-10	-551	1 663	139	-2	-8
CR057	-	-10	1 669	1 283	-422	-13	4
CR058	-	12	1 653	1 277	-417	2	8
CR059	-	-10	1 669	1 283	-422	-13	4
CR060	-	12	1 653	1 277	-417	2	8
CR061	-	12	1 653	1 277	-417	2	8
CR062	-	-10	1 669	1 283	-422	-13	4
CR063	-	12	1 653	1 277	-417	2	8
CR064	-	-10	1 669	1 283	-422	-13	4

C	CC	F_X	F_Y	F_Z	M_X	M_Y	M_Z
		[N]	[N]	[N]	[N·m]	[N·m]	[N·m]
Nodo 00127							
CR001	-	-30	399	1 652	-84	-14	-21
CR002	-	-58	907	1 512	-225	-32	-15
CR003	-	-30	399	1 652	-84	-14	-21
CR004	-	-58	907	1 512	-225	-32	-15
CR005	-	-58	907	1 512	-225	-32	-15
CR006	-	-30	399	1 652	-84	-14	-21
CR007	-	-58	907	1 512	-225	-32	-15
CR008	-	-30	399	1 652	-84	-14	-21
CR009	-	58	317	1 636	-65	30	13
CR010	-	30	825	1 496	-206	12	19
CR011	-	58	317	1 636	-65	30	13
CR012	-	30	825	1 496	-206	12	19
CR013	-	30	825	1 496	-206	12	19
CR014	-	58	317	1 636	-65	30	13
CR015	-	30	825	1 496	-206	12	19
CR016	-	58	317	1 636	-65	30	13
CR017	-	-30	399	1 652	-84	-14	-21
CR018	-	-58	907	1 512	-225	-32	-15
CR019	-	-30	399	1 652	-84	-14	-21
CR020	-	-58	907	1 512	-225	-32	-15
CR021	-	-58	907	1 512	-225	-32	-15
CR022	-	-30	399	1 652	-84	-14	-21
CR023	-	-58	907	1 512	-225	-32	-15
CR024	-	-30	399	1 652	-84	-14	-21
CR025	-	58	317	1 636	-65	30	13
CR026	-	30	825	1 496	-206	12	19
CR027	-	58	317	1 636	-65	30	13
CR028	-	30	825	1 496	-206	12	19
CR029	-	30	825	1 496	-206	12	19
CR030	-	58	317	1 636	-65	30	13
CR031	-	30	825	1 496	-206	12	19
CR032	-	58	317	1 636	-65	30	13
CR033	-	33	-223	1 811	88	22	-16
CR034	-	59	-247	1 807	95	35	-6
CR035	-	33	-223	1 811	88	22	-16
CR036	-	59	-247	1 807	95	35	-6
CR037	-	59	-247	1 807	95	35	-6
CR038	-	33	-223	1 811	88	22	-16
CR039	-	59	-247	1 807	95	35	-6
CR040	-	33	-223	1 811	88	22	-16
CR041	-	-59	1 471	1 341	-385	-37	4
CR042	-	-33	1 447	1 337	-378	-24	14
CR043	-	-59	1 471	1 341	-385	-37	4
CR044	-	-33	1 447	1 337	-378	-24	14
CR045	-	-33	1 447	1 337	-378	-24	14
CR046	-	-59	1 471	1 341	-385	-37	4
CR047	-	-33	1 447	1 337	-378	-24	14
CR048	-	-59	1 471	1 341	-385	-37	4
CR049	-	33	-223	1 811	88	22	-16
CR050	-	59	-247	1 807	95	35	-6
CR051	-	33	-223	1 811	88	22	-16
CR052	-	59	-247	1 807	95	35	-6
CR053	-	59	-247	1 807	95	35	-6
CR054	-	33	-223	1 811	88	22	-16
CR055	-	59	-247	1 807	95	35	-6
CR056	-	33	-223	1 811	88	22	-16
CR057	-	-59	1 471	1 341	-385	-37	4
CR058	-	-33	1 447	1 337	-378	-24	14
CR059	-	-59	1 471	1 341	-385	-37	4
CR060	-	-33	1 447	1 337	-378	-24	14
CR061	-	-33	1 447	1 337	-378	-24	14
CR062	-	-59	1 471	1 341	-385	-37	4
CR063	-	-33	1 447	1 337	-378	-24	14
CR064	-	-59	1 471	1 341	-385	-37	4
Nodo 00128							
CR001	-	52	346	1 527	-79	15	-19
CR002	-	-86	724	1 283	-174	-36	-13
CR003	-	52	346	1 527	-79	15	-19
CR004	-	-86	724	1 283	-174	-36	-13
CR005	-	-86	724	1 283	-174	-36	-13
CR006	-	52	346	1 527	-79	15	-19
CR007	-	-86	724	1 283	-174	-36	-13
CR008	-	52	346	1 527	-79	15	-19
CR009	-	76	236	1 517	-50	26	13
CR010	-	-62	614	1 273	-145	-25	19
CR011	-	76	236	1 517	-50	26	13
CR012	-	-62	614	1 273	-145	-25	19
CR013	-	-62	614	1 273	-145	-25	19
CR014	-	76	236	1 517	-50	26	13
CR015	-	-62	614	1 273	-145	-25	19
CR016	-	76	236	1 517	-50	26	13
CR017	-	52	346	1 527	-79	15	-19
CR018	-	-86	724	1 283	-174	-36	-13
CR019	-	52	346	1 527	-79	15	-19
CR020	-	-86	724	1 283	-174	-36	-13

C	CC	F_X	F_Y	F_Z	M_X	M_Y	M_Z
		[N]	[N]	[N]	[N·m]	[N·m]	[N·m]
CR021	-	-86	724	1 283	-174	-36	-13
CR022	-	52	346	1 527	-79	15	-19
CR023	-	-86	724	1 283	-174	-36	-13
CR024	-	52	346	1 527	-79	15	-19
CR025	-	76	236	1 517	-50	26	13
CR026	-	-62	614	1 273	-145	-25	19
CR027	-	76	236	1 517	-50	26	13
CR028	-	-62	614	1 273	-145	-25	19
CR029	-	-62	614	1 273	-145	-25	19
CR030	-	76	236	1 517	-50	26	13
CR031	-	-62	614	1 273	-145	-25	19
CR032	-	76	236	1 517	-50	26	13
CR033	-	222	-136	1 809	43	79	-14
CR034	-	228	-169	1 807	52	81	-4
CR035	-	222	-136	1 809	43	79	-14
CR036	-	228	-169	1 807	52	81	-4
CR037	-	228	-169	1 807	52	81	-4
CR038	-	222	-136	1 809	43	79	-14
CR039	-	228	-169	1 807	52	81	-4
CR040	-	222	-136	1 809	43	79	-14
CR041	-	-238	1 129	993	-276	-91	4
CR042	-	-232	1 096	991	-267	-89	14
CR043	-	-238	1 129	993	-276	-91	4
CR044	-	-232	1 096	991	-267	-89	14
CR045	-	-232	1 096	991	-267	-89	14
CR046	-	-238	1 129	993	-276	-91	4
CR047	-	-232	1 096	991	-267	-89	14
CR048	-	-238	1 129	993	-276	-91	4
CR049	-	222	-136	1 809	43	79	-14
CR050	-	228	-169	1 807	52	81	-4
CR051	-	222	-136	1 809	43	79	-14
CR052	-	228	-169	1 807	52	81	-4
CR053	-	228	-169	1 807	52	81	-4
CR054	-	222	-136	1 809	43	79	-14
CR055	-	228	-169	1 807	52	81	-4
CR056	-	222	-136	1 809	43	79	-14
CR057	-	-238	1 129	993	-276	-91	4
CR058	-	-232	1 096	991	-267	-89	14
CR059	-	-238	1 129	993	-276	-91	4
CR060	-	-232	1 096	991	-267	-89	14
CR061	-	-232	1 096	991	-267	-89	14
CR062	-	-238	1 129	993	-276	-91	4
CR063	-	-232	1 096	991	-267	-89	14
CR064	-	-238	1 129	993	-276	-91	4
Nodo 00522							
CR001	-	518	1 974	4 068	-480	-61	-38
CR002	-	674	-1 813	3 202	832	62	124
CR003	-	518	1 974	4 068	-480	-61	-38
CR004	-	674	-1 813	3 202	832	62	124
CR005	-	674	-1 813	3 202	832	62	124
CR006	-	518	1 974	4 068	-480	-61	-38
CR007	-	674	-1 813	3 202	832	62	124
CR008	-	518	1 974	4 068	-480	-61	-38
CR009	-	-434	2 339	4 164	-610	-406	-128
CR010	-	-278	-1 448	3 298	702	-283	34
CR011	-	-434	2 339	4 164	-610	-406	-128
CR012	-	-278	-1 448	3 298	702	-283	34
CR013	-	-278	-1 448	3 298	702	-283	34
CR014	-	-434	2 339	4 164	-610	-406	-128
CR015	-	-278	-1 448	3 298	702	-283	34
CR016	-	-434	2 339	4 164	-610	-406	-128
CR017	-	518	1 974	4 068	-480	-61	-38
CR018	-	674	-1 813	3 202	832	62	124
CR019	-	518	1 974	4 068	-480	-61	-38
CR020	-	674	-1 813	3 202	832	62	124
CR021	-	674	-1 813	3 202	832	62	124
CR022	-	518	1 974	4 068	-480	-61	-38
CR023	-	674	-1 813	3 202	832	62	124
CR024	-	518	1 974	4 068	-480	-61	-38
CR025	-	-434	2 339	4 164	-610	-406	-128
CR026	-	-278	-1 448	3 298	702	-283	34
CR027	-	-434	2 339	4 164	-610	-406	-128
CR028	-	-278	-1 448	3 298	702	-283	34
CR029	-	-278	-1 448	3 298	702	-283	34
CR030	-	-434	2 339	4 164	-610	-406	-128
CR031	-	-278	-1 448	3 298	702	-283	34
CR032	-	-434	2 339	4 164	-610	-406	-128
CR033	-	1	6 518	5 114	-2 055	-326	-260
CR034	-	-285	6 628	5 142	-2 095	-429	-286
CR035	-	1	6 518	5 114	-2 055	-326	-260
CR036	-	-285	6 628	5 142	-2 095	-429	-286
CR037	-	-285	6 628	5 142	-2 095	-429	-286
CR038	-	1	6 518	5 114	-2 055	-326	-260
CR039	-	-285	6 628	5 142	-2 095	-429	-286
CR040	-	1	6 518	5 114	-2 055	-326	-260
CR041	-	525	-6 102	2 224	2 317	85	282

C	CC	F_X	F_Y	F_Z	M_X	M_Y	M_Z
		[N]	[N]	[N]	[N·m]	[N·m]	[N·m]
CR042	-	239	-5 992	2 252	2 277	-18	256
CR043	-	525	-6 102	2 224	2 317	85	282
CR044	-	239	-5 992	2 252	2 277	-18	256
CR045	-	239	-5 992	2 252	2 277	-18	256
CR046	-	525	-6 102	2 224	2 317	85	282
CR047	-	239	-5 992	2 252	2 277	-18	256
CR048	-	525	-6 102	2 224	2 317	85	282
CR049	-	1	6 518	5 114	-2 055	-326	-260
CR050	-	-285	6 628	5 142	-2 095	-429	-286
CR051	-	1	6 518	5 114	-2 055	-326	-260
CR052	-	-285	6 628	5 142	-2 095	-429	-286
CR053	-	-285	6 628	5 142	-2 095	-429	-286
CR054	-	1	6 518	5 114	-2 055	-326	-260
CR055	-	-285	6 628	5 142	-2 095	-429	-286
CR056	-	1	6 518	5 114	-2 055	-326	-260
CR057	-	525	-6 102	2 224	2 317	85	282
CR058	-	239	-5 992	2 252	2 277	-18	256
CR059	-	525	-6 102	2 224	2 317	85	282
CR060	-	239	-5 992	2 252	2 277	-18	256
CR061	-	239	-5 992	2 252	2 277	-18	256
CR062	-	525	-6 102	2 224	2 317	85	282
CR063	-	239	-5 992	2 252	2 277	-18	256
CR064	-	525	-6 102	2 224	2 317	85	282
Nodo 00523							
CR001	-	309	-241	2 854	-115	-29	-63
CR002	-	619	-593	2 750	33	52	-41
CR003	-	309	-241	2 854	-115	-29	-63
CR004	-	619	-593	2 750	33	52	-41
CR005	-	619	-593	2 750	33	52	-41
CR006	-	309	-241	2 854	-115	-29	-63
CR007	-	619	-593	2 750	33	52	-41
CR008	-	309	-241	2 854	-115	-29	-63
CR009	-	-1 433	-653	2 954	-31	-506	25
CR010	-	-1 123	-1 005	2 850	117	-425	47
CR011	-	-1 433	-653	2 954	-31	-506	25
CR012	-	-1 123	-1 005	2 850	117	-425	47
CR013	-	-1 123	-1 005	2 850	117	-425	47
CR014	-	-1 433	-653	2 954	-31	-506	25
CR015	-	-1 123	-1 005	2 850	117	-425	47
CR016	-	-1 433	-653	2 954	-31	-506	25
CR017	-	309	-241	2 854	-115	-29	-63
CR018	-	619	-593	2 750	33	52	-41
CR019	-	309	-241	2 854	-115	-29	-63
CR020	-	619	-593	2 750	33	52	-41
CR021	-	619	-593	2 750	33	52	-41
CR022	-	309	-241	2 854	-115	-29	-63
CR023	-	619	-593	2 750	33	52	-41
CR024	-	309	-241	2 854	-115	-29	-63
CR025	-	-1 433	-653	2 954	-31	-506	25
CR026	-	-1 123	-1 005	2 850	117	-425	47
CR027	-	-1 433	-653	2 954	-31	-506	25
CR028	-	-1 123	-1 005	2 850	117	-425	47
CR029	-	-1 123	-1 005	2 850	117	-425	47
CR030	-	-1 433	-653	2 954	-31	-506	25
CR031	-	-1 123	-1 005	2 850	117	-425	47
CR032	-	-1 433	-653	2 954	-31	-506	25
CR033	-	-663	25	3 010	-258	-291	-59
CR034	-	-1 187	-98	3 040	-233	-434	-33
CR035	-	-663	25	3 010	-258	-291	-59
CR036	-	-1 187	-98	3 040	-233	-434	-33
CR037	-	-1 187	-98	3 040	-233	-434	-33
CR038	-	-663	25	3 010	-258	-291	-59
CR039	-	-1 187	-98	3 040	-233	-434	-33
CR040	-	-663	25	3 010	-258	-291	-59
CR041	-	373	-1 148	2 664	235	-20	17
CR042	-	-151	-1 271	2 694	260	-163	43
CR043	-	373	-1 148	2 664	235	-20	17
CR044	-	-151	-1 271	2 694	260	-163	43
CR045	-	-151	-1 271	2 694	260	-163	43
CR046	-	373	-1 148	2 664	235	-20	17
CR047	-	-151	-1 271	2 694	260	-163	43
CR048	-	373	-1 148	2 664	235	-20	17
CR049	-	-663	25	3 010	-258	-291	-59
CR050	-	-1 187	-98	3 040	-233	-434	-33
CR051	-	-663	25	3 010	-258	-291	-59
CR052	-	-1 187	-98	3 040	-233	-434	-33
CR053	-	-1 187	-98	3 040	-233	-434	-33
CR054	-	-663	25	3 010	-258	-291	-59
CR055	-	-1 187	-98	3 040	-233	-434	-33
CR056	-	-663	25	3 010	-258	-291	-59
CR057	-	373	-1 148	2 664	235	-20	17
CR058	-	-151	-1 271	2 694	260	-163	43
CR059	-	373	-1 148	2 664	235	-20	17
CR060	-	-151	-1 271	2 694	260	-163	43
CR061	-	-151	-1 271	2 694	260	-163	43
CR062	-	373	-1 148	2 664	235	-20	17

C	CC	F_X	F_Y	F_Z	M_X	M_Y	M_Z
		[N]	[N]	[N]	[N·m]	[N·m]	[N·m]
CR063	-	-151	-1 271	2 694	260	-163	43
CR064	-	373	-1 148	2 664	235	-20	17
Nodo 00524							
CR001	-	-172	985	4 418	-217	59	94
CR002	-	-449	-2 577	4 230	870	-11	-70
CR003	-	-172	985	4 418	-217	59	94
CR004	-	-449	-2 577	4 230	870	-11	-70
CR005	-	-449	-2 577	4 230	870	-11	-70
CR006	-	-172	985	4 418	-217	59	94
CR007	-	-449	-2 577	4 230	870	-11	-70
CR008	-	-172	985	4 418	-217	59	94
CR009	-	9	1 113	4 188	-256	83	76
CR010	-	-268	-2 449	4 000	831	13	-88
CR011	-	9	1 113	4 188	-256	83	76
CR012	-	-268	-2 449	4 000	831	13	-88
CR013	-	-268	-2 449	4 000	831	13	-88
CR014	-	9	1 113	4 188	-256	83	76
CR015	-	-268	-2 449	4 000	831	13	-88
CR016	-	9	1 113	4 188	-256	83	76
CR017	-	-172	985	4 418	-217	59	94
CR018	-	-449	-2 577	4 230	870	-11	-70
CR019	-	-172	985	4 418	-217	59	94
CR020	-	-449	-2 577	4 230	870	-11	-70
CR021	-	-449	-2 577	4 230	870	-11	-70
CR022	-	-172	985	4 418	-217	59	94
CR023	-	-449	-2 577	4 230	870	-11	-70
CR024	-	-172	985	4 418	-217	59	94
CR025	-	9	1 113	4 188	-256	83	76
CR026	-	-268	-2 449	4 000	831	13	-88
CR027	-	9	1 113	4 188	-256	83	76
CR028	-	-268	-2 449	4 000	831	13	-88
CR029	-	-268	-2 449	4 000	831	13	-88
CR030	-	9	1 113	4 188	-256	83	76
CR031	-	-268	-2 449	4 000	831	13	-88
CR032	-	9	1 113	4 188	-256	83	76
CR033	-	216	5 185	4 557	-1 498	149	280
CR034	-	271	5 222	4 489	-1 509	156	274
CR035	-	216	5 185	4 557	-1 498	149	280
CR036	-	271	5 222	4 489	-1 509	156	274
CR037	-	271	5 222	4 489	-1 509	156	274
CR038	-	216	5 185	4 557	-1 498	149	280
CR039	-	271	5 222	4 489	-1 509	156	274
CR040	-	216	5 185	4 557	-1 498	149	280
CR041	-	-711	-6 686	3 929	2 123	-84	-268
CR042	-	-656	-6 649	3 861	2 112	-77	-274
CR043	-	-711	-6 686	3 929	2 123	-84	-268
CR044	-	-656	-6 649	3 861	2 112	-77	-274
CR045	-	-656	-6 649	3 861	2 112	-77	-274
CR046	-	-711	-6 686	3 929	2 123	-84	-268
CR047	-	-656	-6 649	3 861	2 112	-77	-274
CR048	-	-711	-6 686	3 929	2 123	-84	-268
CR049	-	216	5 185	4 557	-1 498	149	280
CR050	-	271	5 222	4 489	-1 509	156	274
CR051	-	216	5 185	4 557	-1 498	149	280
CR052	-	271	5 222	4 489	-1 509	156	274
CR053	-	271	5 222	4 489	-1 509	156	274
CR054	-	216	5 185	4 557	-1 498	149	280
CR055	-	271	5 222	4 489	-1 509	156	274
CR056	-	216	5 185	4 557	-1 498	149	280
CR057	-	-711	-6 686	3 929	2 123	-84	-268
CR058	-	-656	-6 649	3 861	2 112	-77	-274
CR059	-	-711	-6 686	3 929	2 123	-84	-268
CR060	-	-656	-6 649	3 861	2 112	-77	-274
CR061	-	-656	-6 649	3 861	2 112	-77	-274
CR062	-	-711	-6 686	3 929	2 123	-84	-268
CR063	-	-656	-6 649	3 861	2 112	-77	-274
CR064	-	-711	-6 686	3 929	2 123	-84	-268
Nodo 00525							
CR001	-	-137	85	1 122	-42	55	-3
CR002	-	-199	-73	1 276	33	51	3
CR003	-	-137	85	1 122	-42	55	-3
CR004	-	-199	-73	1 276	33	51	3
CR005	-	-199	-73	1 276	33	51	3
CR006	-	-137	85	1 122	-42	55	-3
CR007	-	-199	-73	1 276	33	51	3
CR008	-	-137	85	1 122	-42	55	-3
CR009	-	-87	81	978	-39	57	-3
CR010	-	-149	-77	1 132	36	53	3
CR011	-	-87	81	978	-39	57	-3
CR012	-	-149	-77	1 132	36	53	3
CR013	-	-149	-77	1 132	36	53	3
CR014	-	-87	81	978	-39	57	-3
CR015	-	-149	-77	1 132	36	53	3
CR016	-	-87	81	978	-39	57	-3
CR017	-	-137	85	1 122	-42	55	-3
CR018	-	-199	-73	1 276	33	51	3

C	CC	F_X	F_Y	F_Z	M_X	M_Y	M_Z
		[N]	[N]	[N]	[N·m]	[N·m]	[N·m]
CR019	-	-137	85	1 122	-42	55	-3
CR020	-	-199	-73	1 276	33	51	3
CR021	-	-199	-73	1 276	33	51	3
CR022	-	-137	85	1 122	-42	55	-3
CR023	-	-199	-73	1 276	33	51	3
CR024	-	-137	85	1 122	-42	55	-3
CR025	-	-87	81	978	-39	57	-3
CR026	-	-149	-77	1 132	36	53	3
CR027	-	-87	81	978	-39	57	-3
CR028	-	-149	-77	1 132	36	53	3
CR029	-	-149	-77	1 132	36	53	3
CR030	-	-87	81	978	-39	57	-3
CR031	-	-149	-77	1 132	36	53	3
CR032	-	-87	81	978	-39	57	-3
CR033	-	-48	270	893	-127	62	-9
CR034	-	-33	268	849	-127	62	-9
CR035	-	-48	270	893	-127	62	-9
CR036	-	-33	268	849	-127	62	-9
CR037	-	-33	268	849	-127	62	-9
CR038	-	-48	270	893	-127	62	-9
CR039	-	-33	268	849	-127	62	-9
CR040	-	-48	270	893	-127	62	-9
CR041	-	-253	-260	1 405	121	46	9
CR042	-	-238	-262	1 361	121	46	9
CR043	-	-253	-260	1 405	121	46	9
CR044	-	-238	-262	1 361	121	46	9
CR045	-	-238	-262	1 361	121	46	9
CR046	-	-253	-260	1 405	121	46	9
CR047	-	-238	-262	1 361	121	46	9
CR048	-	-253	-260	1 405	121	46	9
CR049	-	-48	270	893	-127	62	-9
CR050	-	-33	268	849	-127	62	-9
CR051	-	-48	270	893	-127	62	-9
CR052	-	-33	268	849	-127	62	-9
CR053	-	-33	268	849	-127	62	-9
CR054	-	-48	270	893	-127	62	-9
CR055	-	-33	268	849	-127	62	-9
CR056	-	-48	270	893	-127	62	-9
CR057	-	-253	-260	1 405	121	46	9
CR058	-	-238	-262	1 361	121	46	9
CR059	-	-253	-260	1 405	121	46	9
CR060	-	-238	-262	1 361	121	46	9
CR061	-	-238	-262	1 361	121	46	9
CR062	-	-253	-260	1 405	121	46	9
CR063	-	-238	-262	1 361	121	46	9
CR064	-	-253	-260	1 405	121	46	9
Nodo 00529							
CR001	-	-48	439	1 530	-199	75	1
CR002	-	-61	-206	1 602	5	77	-29
CR003	-	-48	439	1 530	-199	75	1
CR004	-	-61	-206	1 602	5	77	-29
CR005	-	-61	-206	1 602	5	77	-29
CR006	-	-48	439	1 530	-199	75	1
CR007	-	-61	-206	1 602	5	77	-29
CR008	-	-48	439	1 530	-199	75	1
CR009	-	-301	426	1 526	-197	-7	19
CR010	-	-314	-219	1 598	7	-5	-11
CR011	-	-301	426	1 526	-197	-7	19
CR012	-	-314	-219	1 598	7	-5	-11
CR013	-	-314	-219	1 598	7	-5	-11
CR014	-	-301	426	1 526	-197	-7	19
CR015	-	-314	-219	1 598	7	-5	-11
CR016	-	-301	426	1 526	-197	-7	19
CR017	-	-48	439	1 530	-199	75	1
CR018	-	-61	-206	1 602	5	77	-29
CR019	-	-48	439	1 530	-199	75	1
CR020	-	-61	-206	1 602	5	77	-29
CR021	-	-61	-206	1 602	5	77	-29
CR022	-	-48	439	1 530	-199	75	1
CR023	-	-61	-206	1 602	5	77	-29
CR024	-	-48	439	1 530	-199	75	1
CR025	-	-301	426	1 526	-197	-7	19
CR026	-	-314	-219	1 598	7	-5	-11
CR027	-	-301	426	1 526	-197	-7	19
CR028	-	-314	-219	1 598	7	-5	-11
CR029	-	-314	-219	1 598	7	-5	-11
CR030	-	-301	426	1 526	-197	-7	19
CR031	-	-314	-219	1 598	7	-5	-11
CR032	-	-301	426	1 526	-197	-7	19
CR033	-	-123	1 188	1 446	-437	43	42
CR034	-	-198	1 184	1 444	-437	18	48
CR035	-	-123	1 188	1 446	-437	43	42
CR036	-	-198	1 184	1 444	-437	18	48
CR037	-	-198	1 184	1 444	-437	18	48
CR038	-	-123	1 188	1 446	-437	43	42
CR039	-	-198	1 184	1 444	-437	18	48

Carichi sui nodi in fondazione

C	CC	F_X	F_Y	F_Z	M_X	M_Y	M_Z
		[N]	[N]	[N]	[N·m]	[N·m]	[N·m]
CR040	-	-123	1 188	1 446	-437	43	42
CR041	-	-164	-964	1 684	245	52	-58
CR042	-	-239	-968	1 682	245	27	-52
CR043	-	-164	-964	1 684	245	52	-58
CR044	-	-239	-968	1 682	245	27	-52
CR045	-	-239	-968	1 682	245	27	-52
CR046	-	-164	-964	1 684	245	52	-58
CR047	-	-239	-968	1 682	245	27	-52
CR048	-	-164	-964	1 684	245	52	-58
CR049	-	-123	1 188	1 446	-437	43	42
CR050	-	-198	1 184	1 444	-437	18	48
CR051	-	-123	1 188	1 446	-437	43	42
CR052	-	-198	1 184	1 444	-437	18	48
CR053	-	-198	1 184	1 444	-437	18	48
CR054	-	-123	1 188	1 446	-437	43	42
CR055	-	-198	1 184	1 444	-437	18	48
CR056	-	-123	1 188	1 446	-437	43	42
CR057	-	-164	-964	1 684	245	52	-58
CR058	-	-239	-968	1 682	245	27	-52
CR059	-	-164	-964	1 684	245	52	-58
CR060	-	-239	-968	1 682	245	27	-52
CR061	-	-239	-968	1 682	245	27	-52
CR062	-	-164	-964	1 684	245	52	-58
CR063	-	-239	-968	1 682	245	27	-52
CR064	-	-164	-964	1 684	245	52	-58

LEGENDA:

C Descrizione del carico:

CC Identificativo della tipologia di carico nella relativa tabella.
CR001= + Carico Permanente + (Sx + ECx) + 0,3 * (Sy + ECy) CR002= + Carico Permanente + (Sx + ECx) - 0,3 * (Sy + ECy) CR003= + Carico Permanente + (Sx + ECx) + 0,3 * (Sy - ECy) CR004= + Carico Permanente + (Sx + ECx) - 0,3 * (Sy - ECy) CR005= + Carico Permanente + (Sx + ECx) + 0,3 * (-Sy + ECy) CR006= + Carico Permanente + (Sx + ECx) - 0,3 * (-Sy + ECy) CR007= + Carico Permanente + (Sx + ECx) + 0,3 * (-Sy - ECy) CR008= + Carico Permanente + (Sx + ECx) - 0,3 * (-Sy - ECy) CR009= + Carico Permanente + (-Sx + ECx) + 0,3 * (Sy + ECy) CR010= + Carico Permanente + (-Sx + ECx) - 0,3 * (Sy + ECy) CR011= + Carico Permanente + (-Sx + ECx) + 0,3 * (Sy - ECy) CR012= + Carico Permanente + (-Sx + ECx) - 0,3 * (Sy - ECy) CR013= + Carico Permanente + (-Sx + ECx) + 0,3 * (-Sy + ECy) CR014= + Carico Permanente + (-Sx + ECx) - 0,3 * (-Sy + ECy) CR015= + Carico Permanente + (-Sx + ECx) + 0,3 * (-Sy - ECy) CR016= + Carico Permanente + (-Sx + ECx) - 0,3 * (-Sy - ECy) CR017= + Carico Permanente + (Sx - ECx) + 0,3 * (Sy + ECy) CR018= + Carico Permanente + (Sx - ECx) - 0,3 * (Sy + ECy) CR019= + Carico Permanente + (Sx - ECx) + 0,3 * (Sy - ECy) CR020= + Carico Permanente + (Sx - ECx) - 0,3 * (Sy - ECy) CR021= + Carico Permanente + (Sx - ECx) + 0,3 * (-Sy + ECy) CR022= + Carico Permanente + (Sx - ECx) - 0,3 * (-Sy + ECy) CR023= + Carico Permanente + (Sx - ECx) + 0,3 * (-Sy - ECy) CR024= + Carico Permanente + (Sx - ECx) - 0,3 * (-Sy - ECy) CR025= + Carico Permanente + (-Sx - ECx) + 0,3 * (Sy + ECy) CR026= + Carico Permanente + (-Sx - ECx) - 0,3 * (Sy + ECy) CR027= + Carico Permanente + (-Sx - ECx) + 0,3 * (Sy - ECy) CR028= + Carico Permanente + (-Sx - ECx) - 0,3 * (Sy - ECy) CR029= + Carico Permanente + (-Sx - ECx) + 0,3 * (-Sy + ECy) CR030= + Carico Permanente + (-Sx - ECx) - 0,3 * (-Sy + ECy) CR031= + Carico Permanente + (-Sx - ECx) + 0,3 * (-Sy - ECy) CR032= + Carico Permanente + (-Sx - ECx) - 0,3 * (-Sy - ECy) CR033= + Carico Permanente + (Sy + ECy) + 0,3 * (Sx + ECx) CR034= + Carico Permanente + (Sy + ECy) - 0,3 * (Sx + ECx) CR035= + Carico Permanente + (Sy + ECy) + 0,3 * (Sx - ECx) CR036= + Carico Permanente + (Sy + ECy) - 0,3 * (Sx - ECx) CR037= + Carico Permanente + (Sy + ECy) + 0,3 * (-Sx + ECx) CR038= + Carico Permanente + (Sy + ECy) - 0,3 * (-Sx + ECx) CR039= + Carico Permanente + (Sy + ECy) + 0,3 * (-Sx - ECx) CR040= + Carico Permanente + (Sy + ECy) - 0,3 * (-Sx - ECx) CR041= + Carico Permanente + (-Sy + ECy) + 0,3 * (Sx + ECx) CR042= + Carico Permanente + (-Sy + ECy) - 0,3 * (Sx + ECx) CR043= + Carico Permanente + (-Sy + ECy) + 0,3 * (Sx - ECx) CR044= + Carico Permanente + (-Sy + ECy) - 0,3 * (Sx - ECx) CR045= + Carico Permanente + (-Sy + ECy) + 0,3 * (-Sx + ECx) CR046= + Carico Permanente + (-Sy + ECy) - 0,3 * (-Sx + ECx) CR047= + Carico Permanente + (-Sy + ECy) + 0,3 * (-Sx - ECx) CR048= + Carico Permanente + (-Sy + ECy) - 0,3 * (-Sx - ECx) CR049= + Carico Permanente + (Sy - ECy) + 0,3 * (Sx + ECx) CR050= + Carico Permanente + (Sy - ECy) - 0,3 * (Sx + ECx) CR051= + Carico Permanente + (Sy - ECy) + 0,3 * (Sx - ECx) CR052= + Carico Permanente + (Sy - ECy) - 0,3 * (Sx - ECx) CR053= + Carico Permanente + (Sy - ECy) + 0,3 * (-Sx + ECx) CR054= + Carico Permanente + (Sy - ECy) - 0,3 * (-Sx + ECx) CR055= + Carico Permanente + (Sy - ECy) + 0,3 * (-Sx - ECx) CR056= + Carico Permanente + (Sy - ECy) - 0,3 * (-Sx - ECx) CR057= + Carico Permanente + (-Sy - ECy) + 0,3 * (Sx + ECx) CR058= + Carico Permanente + (-Sy - ECy) - 0,3 * (Sx + ECx) CR059= + Carico Permanente + (-Sy - ECy) + 0,3 * (Sx - ECx) CR060= + Carico Permanente + (-Sy - ECy) - 0,3 * (Sx - ECx) CR061= + Carico Permanente + (-Sy - ECy) + 0,3 * (-Sx + ECx) CR062= + Carico Permanente + (-Sy - ECy) - 0,3 * (-Sx + ECx) CR063= + Carico Permanente + (-Sy - ECy) + 0,3 * (-Sx - ECx) CR064= + Carico Permanente + (-Sy - ECy) - 0,3 * (-Sx - ECx)

F_X, F_Y, F_Z Componenti del vettore Forza riferita agli assi del sistema di riferimento indicato nella colonna "S.R".

M_X, M_Y, M_Z Momenti relativi agli assi del sistema di riferimento.

F_X, F_Y, M_X, M_Y Sono amplificati con γ_{Rd} pari a 1,1 in CD"B" e 1,3 in CD"A".

CARICHI SULLE TRAVI

Carichi sulle travi

TC	C	CC	SR	Dis_i	$F_{X,i}/Q_{X,i}$	$F_{Y,i}/Q_{Y,i}$	$F_{Z,i}/Q_{Z,i}$	$M_{X,i}/M_{T,i}$	$M_{Y,i}$	$M_{Z,i}$	Dis_f	$Q_{X,f}$	$Q_{Y,f}$	$Q_{Z,f}$	$M_{T,f}$
				[m]	[N;N/m]	[N;N/m]	[N;N/m]	[N·m;N·m/m]	[N·m;N·m/m]	[N·m;N·m/m]	[m]	[N/m]	[N/m]	[N/m]	[N·m/m]
Fondazione			**Travata: Trave P1-P2-P3**						**Trave: Trave P1-P2**			**Peso proprio**			**-7 000**
Fondazione			**Travata: Trave P1-P2-P3**						**Trave: Trave P2-P3**			**Peso proprio**			**-7 000**
Fondazione			**Travata: Trave P4-P5**						**Trave: Trave P4-P5**			**Peso proprio**			**-5 250**
Fondazione			**Travata: Trave P1-P4**						**Trave: Trave P1-P4**			**Peso proprio**			**-5 250**
Fondazione			**Travata: Trave P2-P5**						**Trave: Trave P2-P5**			**Peso proprio**			**-5 250**

LEGENDA:

TC Descrizione del tipo di carico: [L] = Lineare - [C] = Concentrato - [S] = Superficiale - [T] = Termico.

C Descrizione del carico:

CC Identificativo della tipologia di carico nella relativa tabella.

SR Identificativo del sistema di riferimento considerato: [G] = Sistema di riferimento Globale X, Y, Z - [L] = Sistema di riferimento Locale 1, 2, 3.

Dis_i Distanza del punto "i" dall'estremo iniziale dell'elemento. Il punto "i" indica il punto iniziale del tratto interessato dal carico distribuito sul bordo.

$M_{X,i}/M_{T,i}$ Se nella colonna "TC" è riportato "Concentrato", è il valore del vettore momento concentrato collocato nel punto "i", riferito agli assi del sistema di riferimento indicato nella colonna "S.R". Se nella colonna "TC" è riportato "Lineare", è il valore nel punto "i", del vettore momento (torcente) distribuito sempre riferito all"asse 1 (asse dell"elemento) del sistema di riferimento locale 1, 2, 3, quale che sia il sistema di riferimento indicato nella colonna "S.R".

Dis_f Distanza del punto "f" dall'estremo inferiore dell'elemento. Il punto "f" indica il punto finale del tratto interessato dal carico distribuito.

$M_{T,f}$ Se nella colonna "TC" è riportato "Lineare", è il valore nel punto "f", del vettore momento (torcente) distribuito sempre riferito all"asse 1 (asse dell'elemento) del sistema di riferimento locale 1, 2, 3, quale che sia il sistema di riferimento indicato nella colonna "S.R".

$F_{X,i}/Q_{X,i}$, $F_{Y,i}/Q_{Y,i}$ Valore (nel punto "i") della forza concentrata/distribuita riferita agli assi del sistema di riferimento indicato nella colonna "S.R".

Carichi sulle travi

TC	C	CC	SR	Dis_i	$F_{X,i}/Q_{X,i}$	$F_{Y,i}/Q_{Y,i}$	$F_{Z,i}/Q_{Z,i}$	$M_{X,i}/M_{T,i}$	$M_{Y,i}$	$M_{Z,i}$	Dis_f	$Q_{X,f}$	$Q_{Y,f}$	$Q_{Z,f}$	$M_{T,f}$
				[m]	[N;N/m]	[N;N/m]	[N;N/m]	[N·m;N·m/m]	[N·m;N·m/m]	[N·m;N·m/m]	[m]	[N/m]	[N/m]	[N/m]	[N·m/m]

$F_{Z,i}/Q_{Z,i}$

$M_{Y,i}$, $M_{Z,i}
Valore (nel punto "i") del vettore momento concentrato riferito agli assi del sistema di riferimento indicato nella colonna "S.R".

$Q_{X,f}$, $Q_{Y,f}$, $Q_{Z,f}
Valore (nel punto "f") della forza distribuita riferita agli assi del sistema di riferimento indicato nella colonna "S.R".

ΔT_1, ΔT_2, $\Delta T_3
Variazione di temperatura rispettivamente lungo gli assi 1, 2 o 3 del sistema locale.

CARICHI SULLE PARETI

Carichi sulle pareti

TC	Shell	C	CC	SR	Br	Dis_i	$Q_{X/1,i}$	$Q_{Y/2,i}$	$Q_{Z/3,i}$	$M_{T,i}$	Dis_f	$Q_{X/1,f}$	$Q_{Y/2,f}$	$Q_{Z/3,f}$	$M_{T,f}$
						[m]	[N/m;N/m²]	[N/m;N/m²]	[N/m;N/m²]	[N·m/m;N]	[m]	[N/m;N/m²]	[N/m;N/m²]	[N/m;N/m²]	[N·m/m;N]
Piano Terra				**Parete P1-P2-P3**			**Parete P1-P2**						**Peso proprio**		**-5 000**
Piano Terra				**Parete P1-P2-P3**			**Parete P2-P3**						**Peso proprio**		**-5 000**
Piano Terra				**Parete P4-P5**			**Parete P4-P5**						**Peso proprio**		**-5 000**
Piano Terra				**Parete P1-P4**			**Parete P1-P4**						**Peso proprio**		**-5 000**
Piano Terra				**Parete P2-P5**			**Parete P2-P5**						**Peso proprio**		**-5 000**

LEGENDA:

TC Descrizione del tipo di carico: [L] = Lineare - [C] = Concentrato - [S] = Superficiale - [T] = Termico.

C Descrizione del carico:

CC Identificativo della tipologia di carico nella relativa tabella.

SR Identificativo del sistema di riferimento considerato: [G] = Sistema di riferimento Globale X, Y, Z - [L] = Sistema di riferimento Locale 1, 2, 3.

Br Se la colonna "TC" riporta il valore "Lineare", indica la posizione del carico distribuito: [Sup] = carico applicato sul bordo superiore - [Inf] = Carico applicato sul bordo inferiore.

Dis_i Distanza del punto "i" dall'estremo iniziale dell'elemento. Il punto "i" indica il punto iniziale del tratto interessato dal carico distribuito sul bordo.

$M_{T,i}$ Valore nel punto "i", del vettore momento (torcente) distribuito, sempre riferito all'asse 1 (asse della parete) del sistema di riferimento locale 1, 2, 3, quale che sia il sistema di riferimento indicato nella colonna "S.R".

Dis_f Distanza del punto "f" dall'estremo finale dell'elemento. Il punto "f" indica il punto finale del tratto interessato dal carico distribuito sul bordo.

$M_{T,f}$ Valore nel punto "f", del vettore momento (torcente) distribuito, sempre riferito all'asse 1 (asse della parete) del sistema di riferimento locale 1, 2, 3, quale che sia il sistema di riferimento indicato nella colonna "S.R".

$Q_{X/1,i}$, $Q_{Y/2,i}$, $Q_{Z/3,i}
Valore (nel punto iniziale della parete, "i") della forza distribuita riferita agli assi del sistema di riferimento indicato nella colonna "S.R".

$Q_{X/1,f}$, $Q_{Y/2,f}$, $Q_{Z/3,f}
Valore (nel punto finale della parete, "f") della forza distribuita riferita agli assi del sistema di riferimento indicato nella colonna "S.R".

ΔT Differenza di temperatura fra le facce dell'elemento shell.

NODI - SPOSTAMENTI PER CONDIZIONI DI CARICO NON SISMICHE

Nodi - Spostamenti per condizioni di carico non sismiche

Nodo	CC	S_X	S_Y	S_Z	Θ_X	Θ_Y	Θ_Z
		[cm]	[cm]	[cm]	[rad]	[rad]	[rad]
00001	001	0,0000	0,0000	-0,0020	7,3081 E-07	-4,7499 E-07	0 E+00
00002	001	-0,0002	-0,0001	-0,0027	1,3207 E-06	-4,1128 E-06	8,0819 E-08
00003	001	0,0000	0,0000	-0,0027	1,7908 E-06	-2,7926 E-06	0 E+00
00004	001	0,0000	-0,0001	-0,0021	3,9752 E-07	-1,8608 E-07	9,7037 E-08
00005	001	0,0000	0,0000	-0,0033	1,5607 E-06	-5,8699 E-07	0 E+00
00006	001	-0,0005	-0,0002	-0,0028	1,2067 E-06	-3,0911 E-06	9,8411 E-07
00007	001	-0,0001	-0,0003	-0,0034	1,7286 E-06	-7,6989 E-07	4,4202 E-07
00008	001	0,0000	-0,0001	-0,0030	4,4831 E-06	-5,4963 E-08	0 E+00
00009	001	0,0000	-0,0008	-0,0030	4,9491 E-06	1,0998 E-07	-1,0482 E-09
00010	001	0,0000	-0,0001	-0,0030	4,5066 E-06	-4,0637 E-07	0 E+00
00011	001	0,0000	-0,0004	-0,0030	5,4166 E-06	-3,4192 E-07	-3,9053 E-08
00012	001	-0,0001	-0,0008	-0,0031	4,9091 E-06	-3,8348 E-07	-1,3194 E-07
00013	001	0,0000	0,0000	-0,0030	4,4653 E-06	-1,6542 E-07	0 E+00
00014	001	0,0000	0,0000	-0,0030	4,4743 E-06	-1,0868 E-07	0 E+00
00015	001	0,0000	0,0000	-0,0032	1,4516 E-06	-7,8125 E-07	0 E+00
00016	001	0,0000	0,0000	-0,0032	1,4141 E-06	-1,0256 E-06	0 E+00
00017	001	0,0000	0,0000	-0,0031	1,37 E-06	-1,2924 E-06	0 E+00
00018	001	0,0000	0,0000	-0,0030	1,3684 E-06	-1,5693 E-06	0 E+00
00019	001	0,0000	0,0000	-0,0030	1,4358 E-06	-1,8445 E-06	0 E+00
00020	001	0,0000	0,0000	-0,0029	1,4847 E-06	-2,1196 E-06	0 E+00
00021	001	0,0000	0,0000	-0,0028	1,5475 E-06	-2,382 E-06	0 E+00
00022	001	0,0000	0,0000	-0,0028	1,7049 E-06	-2,6075 E-06	0 E+00
00023	001	0,0000	0,0000	-0,0033	1,562 E-06	-4,6754 E-07	0 E+00
00024	001	0,0000	0,0000	-0,0032	1,5878 E-06	-3,8586 E-07	0 E+00
00025	001	0,0000	0,0000	-0,0032	1,6289 E-06	-3,1983 E-07	0 E+00
00026	001	0,0000	0,0000	-0,0032	1,6811 E-06	-2,3274 E-07	0 E+00
00027	001	0,0000	0,0000	-0,0032	1,7383 E-06	-1,7552 E-07	0 E+00
00028	001	0,0000	0,0000	-0,0032	1,7979 E-06	-1,4574 E-07	0 E+00
00029	001	0,0000	0,0000	-0,0032	1,86 E-06	-9,3364 E-08	0 E+00
00030	001	0,0000	0,0000	-0,0032	1,9232 E-06	-5,4755 E-08	0 E+00
00031	001	0,0000	0,0000	-0,0032	1,986 E-06	-4,7155 E-08	0 E+00
00032	001	0,0000	0,0000	-0,0032	2,0491 E-06	-1,9206 E-08	0 E+00
00033	001	0,0000	0,0000	-0,0032	2,1132 E-06	1,5194 E-08	0 E+00
00034	001	0,0000	0,0000	-0,0032	2,1765 E-06	1,1958 E-08	0 E+00
00035	001	0,0000	0,0000	-0,0032	2,2389 E-06	-8,5889 E-10	0 E+00
00036	001	0,0000	0,0000	-0,0032	2,3022 E-06	-9,4647 E-09	0 E+00
00037	001	0,0000	0,0000	-0,0032	2,3665 E-06	1,7117 E-08	0 E+00
00038	001	0,0000	0,0000	-0,0032	2,4298 E-06	2,4273 E-08	0 E+00
00039	001	0,0000	0,0000	-0,0032	2,4932 E-06	5,8731 E-09	0 E+00
00040	001	0,0000	0,0000	-0,0032	2,5574 E-06	1,9164 E-08	0 E+00

Nodo	CC	S_X	S_Y	S_Z	Θ_X	Θ_Y	Θ_Z
		[cm]	[cm]	[cm]	[rad]	[rad]	[rad]
00041	001	0,0000	0,0000	-0,0032	2,6213 E-06	2,8298 E-08	0 E+00
00042	001	0,0000	0,0000	-0,0032	2,6846 E-06	8,4755 E-09	0 E+00
00043	001	0,0000	0,0000	-0,0032	2,7483 E-06	1,706 E-08	0 E+00
00044	001	0,0000	0,0000	-0,0032	2,8125 E-06	3,644 E-08	0 E+00
00045	001	0,0000	0,0000	-0,0032	2,8758 E-06	2,0775 E-08	0 E+00
00046	001	0,0000	0,0000	-0,0032	2,9385 E-06	6,6481 E-09	0 E+00
00047	001	0,0000	0,0000	-0,0032	3,0021 E-06	1,5557 E-08	0 E+00
00048	001	0,0000	0,0000	-0,0032	3,0657 E-06	2,4213 E-08	0 E+00
00049	001	0,0000	0,0000	-0,0032	3,1283 E-06	1,0397 E-08	0 E+00
00050	001	0,0000	0,0000	-0,0032	3,1916 E-06	-5,768 E-09	0 E+00
00051	001	0,0000	0,0000	-0,0032	3,2559 E-06	1,4055 E-08	0 E+00
00052	001	0,0000	0,0000	-0,0032	3,3195 E-06	2,1188 E-08	0 E+00
00053	001	0,0000	0,0000	-0,0032	3,3828 E-06	-2,0846 E-09	0 E+00
00054	001	0,0000	0,0000	-0,0032	3,4468 E-06	6,0573 E-09	0 E+00
00055	001	0,0000	0,0000	-0,0032	3,5109 E-06	1,1572 E-08	0 E+00
00056	001	0,0000	0,0000	-0,0032	3,5743 E-06	-1,8658 E-08	0 E+00
00057	001	0,0000	0,0000	-0,0032	3,6376 E-06	-1,9211 E-08	0 E+00
00058	001	0,0000	0,0000	-0,0032	3,7019 E-06	-1,3619 E-08	0 E+00
00059	001	0,0000	0,0000	-0,0032	3,7652 E-06	-5,084 E-08	0 E+00
00060	001	0,0000	0,0000	-0,0032	3,8276 E-06	-9,2357 E-08	0 E+00
00061	001	0,0000	0,0000	-0,0032	3,8908 E-06	-1,3847 E-07	0 E+00
00062	001	0,0000	0,0000	-0,0032	3,9548 E-06	-1,4827 E-07	0 E+00
00063	001	0,0000	0,0000	-0,0032	4,0178 E-06	-1,8329 E-07	0 E+00
00064	001	0,0000	0,0000	-0,0032	4,0803 E-06	-2,5054 E-07	0 E+00
00065	001	0,0000	0,0000	-0,0032	4,1431 E-06	-2,8933 E-07	0 E+00
00066	001	0,0000	0,0000	-0,0031	4,2044 E-06	-3,3599 E-07	0 E+00
00067	001	0,0000	0,0000	-0,0031	4,2628 E-06	-4,1088 E-07	0 E+00
00068	001	0,0000	0,0000	-0,0031	4,318 E-06	-4,7369 E-07	0 E+00
00069	001	0,0000	0,0000	-0,0031	4,3662 E-06	-5,0611 E-07	0 E+00
00070	001	0,0000	0,0000	-0,0030	4,403 E-06	-5,5733 E-07	0 E+00
00071	001	0,0000	0,0000	-0,0030	4,431 E-06	-6,2636 E-07	0 E+00
00072	001	0,0000	0,0000	-0,0025	1,9392 E-06	-2,7156 E-06	0 E+00
00073	001	0,0000	0,0000	-0,0024	2,1852 E-06	-2,2871 E-06	0 E+00
00074	001	0,0000	0,0000	-0,0023	2,4411 E-06	-1,7785 E-06	0 E+00
00075	001	0,0000	0,0000	-0,0022	2,6942 E-06	-1,2699 E-06	0 E+00
00076	001	0,0000	0,0000	-0,0022	2,9213 E-06	-8,6579 E-07	0 E+00
00077	001	0,0000	0,0000	-0,0021	3,1243 E-06	-5,7212 E-07	0 E+00
00078	001	0,0000	0,0000	-0,0021	3,316 E-06	-3,0637 E-07	0 E+00
00079	001	0,0000	0,0000	-0,0021	3,4963 E-06	-1,1065 E-07	0 E+00
00080	001	0,0000	0,0000	-0,0021	3,6527 E-06	-1,285 E-08	0 E+00
00081	001	0,0000	0,0000	-0,0021	3,7909 E-06	4,0241 E-08	0 E+00
00082	001	0,0000	0,0000	-0,0021	3,9211 E-06	9,728 E-08	0 E+00
00083	001	0,0000	0,0000	-0,0021	4,0335 E-06	1,2341 E-07	0 E+00
00084	001	0,0000	0,0000	-0,0021	4,1263 E-06	6,5232 E-08	0 E+00
00085	001	0,0000	0,0000	-0,0021	4,2076 E-06	7,0108 E-08	0 E+00
00086	001	0,0000	0,0000	-0,0021	4,277 E-06	6,7706 E-08	0 E+00
00087	001	0,0000	0,0000	-0,0021	4,3301 E-06	3,9411 E-08	0 E+00
00088	001	0,0000	0,0000	-0,0021	4,3691 E-06	2,9574 E-08	0 E+00
00089	001	0,0000	0,0000	-0,0021	4,3967 E-06	2,7662 E-08	0 E+00
00090	001	0,0000	0,0000	-0,0021	4,4117 E-06	3,0388 E-08	0 E+00
00091	001	0,0000	0,0000	-0,0021	4,4134 E-06	-7,3265 E-09	0 E+00
00092	001	0,0000	0,0000	-0,0021	4,4026 E-06	-5,9977 E-09	0 E+00
00093	001	0,0000	0,0000	-0,0021	4,3803 E-06	1,3941 E-08	0 E+00
00094	001	0,0000	0,0000	-0,0021	4,3482 E-06	1,483 E-08	0 E+00
00095	001	0,0000	0,0000	-0,0021	4,3063 E-06	-2,6877 E-08	0 E+00
00096	001	0,0000	0,0000	-0,0021	4,2518 E-06	-2,012 E-09	0 E+00
00097	001	0,0000	0,0000	-0,0021	4,1877 E-06	2,4081 E-08	0 E+00
00098	001	0,0000	0,0000	-0,0021	4,117 E-06	-2,2082 E-08	0 E+00
00099	001	0,0000	0,0000	-0,0021	4,0346 E-06	-1,0611 E-08	0 E+00
00100	001	0,0000	0,0000	-0,0021	3,94 E-06	4,5171 E-09	0 E+00
00101	001	0,0000	0,0000	-0,0021	3,8412 E-06	1,477 E-08	0 E+00
00102	001	0,0000	0,0000	-0,0021	3,7369 E-06	-1,5038 E-08	0 E+00
00103	001	0,0000	0,0000	-0,0021	3,6207 E-06	-6,7838 E-09	0 E+00
00104	001	0,0000	0,0000	-0,0021	3,4947 E-06	1,9246 E-08	0 E+00
00105	001	0,0000	0,0000	-0,0021	3,3679 E-06	1,6727 E-08	0 E+00
00106	001	0,0000	0,0000	-0,0021	3,2352 E-06	5,3073 E-09	0 E+00
00107	001	0,0000	0,0000	-0,0021	3,0898 E-06	2,2793 E-08	0 E+00
00108	001	0,0000	0,0000	-0,0021	2,9424 E-06	4,4028 E-08	0 E+00
00109	001	0,0000	0,0000	-0,0021	2,7959 E-06	-1,3177 E-08	0 E+00
00110	001	0,0000	0,0000	-0,0021	2,6381 E-06	-1,0536 E-09	0 E+00
00111	001	0,0000	0,0000	-0,0021	2,4723 E-06	7,2743 E-10	0 E+00
00112	001	0,0000	0,0000	-0,0021	2,3111 E-06	-2,8713 E-08	0 E+00
00113	001	0,0000	0,0000	-0,0021	2,1447 E-06	-4,7631 E-08	0 E+00
00114	001	0,0000	0,0000	-0,0021	1,9675 E-06	-7,3071 E-08	0 E+00
00115	001	0,0000	0,0000	-0,0021	1,7917 E-06	-1,1137 E-07	0 E+00
00116	001	0,0000	0,0000	-0,0021	1,62 E-06	-2,01 E-07	0 E+00
00117	001	0,0000	0,0000	-0,0021	1,4418 E-06	-2,6344 E-07	0 E+00
00118	001	0,0000	0,0000	-0,0021	1,2555 E-06	-3,1673 E-07	0 E+00
00119	001	0,0000	0,0000	-0,0021	1,0782 E-06	-3,8356 E-07	0 E+00
00120	001	0,0000	0,0000	-0,0021	9,0602 E-07	-4,777 E-07	0 E+00
00121	001	0,0000	0,0000	-0,0028	4,3441 E-06	-3,7474 E-07	0 E+00

Nodo	CC	S_X	S_Y	S_Z	Θ_X	Θ_Y	Θ_Z
		[cm]	[cm]	[cm]	[rad]	[rad]	[rad]
00122	001	0,0000	0,0000	-0,0026	3,6779 E-06	-3,6996 E-07	0 E+00
00123	001	0,0000	0,0000	-0,0024	2,9283 E-06	-3,7246 E-07	0 E+00
00124	001	0,0000	0,0000	-0,0023	2,2206 E-06	-3,7752 E-07	0 E+00
00125	001	0,0000	0,0000	-0,0022	1,6814 E-06	-3,8397 E-07	0 E+00
00126	001	0,0000	0,0000	-0,0021	1,1895 E-06	-3,9254 E-07	0 E+00
00127	001	0,0000	0,0000	-0,0021	9,0127 E-07	-4,0391 E-07	0 E+00
00128	001	0,0000	0,0000	-0,0021	7,2909 E-07	-4,2386 E-07	0 E+00
00129	001	0,0000	0,0000	-0,0025	1,9392 E-06	-2,7156 E-06	0 E+00
00130	001	0,0000	0,0000	-0,0024	2,1852 E-06	-2,2871 E-06	0 E+00
00131	001	0,0000	0,0000	-0,0023	2,4411 E-06	-1,7785 E-06	0 E+00
00132	001	0,0000	0,0000	-0,0022	2,6942 E-06	-1,2699 E-06	0 E+00
00133	001	0,0000	-0,0001	-0,0022	2,9213 E-06	-8,6579 E-07	0 E+00
00134	001	0,0000	-0,0001	-0,0021	3,1243 E-06	-5,7212 E-07	0 E+00
00135	001	0,0000	-0,0001	-0,0021	3,316 E-06	-3,0637 E-07	0 E+00
00136	001	0,0000	-0,0001	-0,0021	3,4963 E-06	-1,1065 E-07	0 E+00
00137	001	0,0000	-0,0001	-0,0021	3,6527 E-06	-1,285 E-08	0 E+00
00138	001	0,0000	-0,0001	-0,0021	3,7909 E-06	4,0241 E-08	0 E+00
00139	001	0,0000	-0,0001	-0,0021	3,9211 E-06	9,728 E-08	0 E+00
00140	001	0,0000	-0,0001	-0,0021	4,0335 E-06	1,2341 E-07	0 E+00
00141	001	0,0000	-0,0001	-0,0021	4,1263 E-06	6,5232 E-08	0 E+00
00142	001	0,0000	-0,0001	-0,0021	4,2076 E-06	7,0108 E-08	0 E+00
00143	001	0,0000	-0,0001	-0,0021	4,277 E-06	6,7706 E-08	0 E+00
00144	001	0,0000	-0,0001	-0,0021	4,3301 E-06	3,9411 E-08	0 E+00
00145	001	0,0000	-0,0001	-0,0021	4,3691 E-06	2,9574 E-08	0 E+00
00146	001	0,0000	-0,0001	-0,0021	4,3967 E-06	2,7662 E-08	0 E+00
00147	001	0,0000	-0,0001	-0,0021	4,4117 E-06	3,0388 E-08	0 E+00
00148	001	0,0000	-0,0001	-0,0021	4,4134 E-06	-7,3265 E-09	0 E+00
00149	001	0,0000	-0,0001	-0,0021	4,4026 E-06	-5,9977 E-09	0 E+00
00150	001	0,0000	-0,0001	-0,0021	4,3803 E-06	1,3941 E-08	0 E+00
00151	001	0,0000	-0,0001	-0,0021	4,3482 E-06	1,483 E-08	0 E+00
00152	001	0,0000	-0,0001	-0,0021	4,3063 E-06	-2,6877 E-08	0 E+00
00153	001	0,0000	-0,0001	-0,0021	4,2518 E-06	-2,012 E-09	0 E+00
00154	001	0,0000	-0,0001	-0,0021	4,1877 E-06	2,4081 E-08	0 E+00
00155	001	0,0000	-0,0001	-0,0021	4,117 E-06	-2,2082 E-08	0 E+00
00156	001	0,0000	-0,0001	-0,0021	4,0346 E-06	-1,0611 E-08	0 E+00
00157	001	0,0000	-0,0001	-0,0021	3,94 E-06	4,5171 E-09	0 E+00
00158	001	0,0000	-0,0001	-0,0021	3,8412 E-06	1,477 E-08	0 E+00
00159	001	0,0000	-0,0001	-0,0021	3,7369 E-06	-1,5038 E-08	0 E+00
00160	001	0,0000	-0,0001	-0,0021	3,6207 E-06	-6,7838 E-09	0 E+00
00161	001	0,0000	-0,0001	-0,0021	3,4947 E-06	1,9246 E-08	0 E+00
00162	001	0,0000	-0,0001	-0,0021	3,3679 E-06	1,6727 E-08	0 E+00
00163	001	0,0000	-0,0001	-0,0021	3,2352 E-06	5,3073 E-09	0 E+00
00164	001	0,0000	-0,0001	-0,0021	3,0898 E-06	2,2793 E-08	0 E+00
00165	001	0,0000	-0,0001	-0,0021	2,9424 E-06	4,4028 E-08	0 E+00
00166	001	0,0000	0,0000	-0,0021	2,7959 E-06	-1,3177 E-08	0 E+00
00167	001	0,0000	0,0000	-0,0021	2,6381 E-06	-1,0536 E-09	0 E+00
00168	001	0,0000	0,0000	-0,0021	2,4723 E-06	7,2743 E-10	0 E+00
00169	001	0,0000	0,0000	-0,0021	2,3111 E-06	-2,8713 E-08	0 E+00
00170	001	0,0000	0,0000	-0,0021	2,1447 E-06	-4,7631 E-08	0 E+00
00171	001	0,0000	0,0000	-0,0021	1,9675 E-06	-7,3071 E-08	0 E+00
00172	001	0,0000	0,0000	-0,0021	1,7917 E-06	-1,1137 E-07	0 E+00
00173	001	0,0000	0,0000	-0,0021	1,62 E-06	-2,01 E-07	0 E+00
00174	001	0,0000	0,0000	-0,0021	1,4418 E-06	-2,6344 E-07	0 E+00
00175	001	0,0000	0,0000	-0,0021	1,2555 E-06	-3,1673 E-07	0 E+00
00176	001	0,0000	0,0000	-0,0021	1,0782 E-06	-3,8356 E-07	0 E+00
00177	001	0,0000	0,0000	-0,0021	9,0602 E-07	-4,777 E-07	0 E+00
00178	001	0,0000	0,0000	-0,0020	7,1738 E-07	-3,7221 E-07	3,841 E-08
00179	001	0,0000	-0,0001	-0,0021	8,8468 E-07	-4,7361 E-07	3,1657 E-07
00180	001	0,0000	-0,0001	-0,0021	1,0617 E-06	-3,7083 E-07	3,1609 E-07
00181	001	0,0000	-0,0001	-0,0021	1,2524 E-06	-2,96 E-07	3,0769 E-07
00182	001	0,0000	-0,0001	-0,0021	1,4355 E-06	-2,964 E-07	3,0711 E-07
00183	001	0,0000	-0,0001	-0,0021	1,6055 E-06	-1,7244 E-07	3,096 E-07
00184	001	0,0000	-0,0001	-0,0022	1,7925 E-06	-8,859 E-08	3,0839 E-07
00185	001	0,0000	-0,0002	-0,0022	1,9703 E-06	-4,0036 E-08	2,9236 E-07
00186	001	0,0000	-0,0002	-0,0022	2,1365 E-06	-9,3568 E-08	2,859 E-07
00187	001	0,0000	-0,0002	-0,0022	2,3038 E-06	-3,4185 E-08	2,9072 E-07
00188	001	0,0000	-0,0002	-0,0022	2,4734 E-06	5,4837 E-08	2,6733 E-07
00189	001	0,0000	-0,0002	-0,0022	2,6286 E-06	-3,5122 E-08	2,6651 E-07
00190	001	0,0000	-0,0002	-0,0022	2,7845 E-06	-4,8558 E-08	2,6552 E-07
00191	001	0,0000	-0,0002	-0,0022	2,9427 E-06	8,7106 E-08	2,5908 E-07
00192	001	0,0000	-0,0003	-0,0022	3,0914 E-06	5,5575 E-08	2,4201 E-07
00193	001	0,0000	-0,0003	-0,0022	3,2281 E-06	-4,4064 E-08	2,2775 E-07
00194	001	0,0000	-0,0003	-0,0022	3,3579 E-06	3,822 E-08	2,2924 E-07
00195	001	0,0000	-0,0003	-0,0022	3,4913 E-06	3,319 E-08	2,1144 E-07
00196	001	0,0000	-0,0003	-0,0022	3,612 E-06	-2,4211 E-08	2 E-07
00197	001	0,0000	-0,0003	-0,0022	3,7204 E-06	-2,4299 E-08	1,9388 E-07
00198	001	0,0000	-0,0003	-0,0022	3,8328 E-06	1,8089 E-09	1,8055 E-07
00199	001	0,0000	-0,0003	-0,0022	3,9351 E-06	5,7857 E-08	1,6093 E-07
00200	001	0,0000	-0,0003	-0,0022	4,022 E-06	-6,7257 E-08	1,4407 E-07
00201	001	0,0000	-0,0003	-0,0022	4,1012 E-06	-2,2862 E-08	1,3442 E-07
00202	001	0,0000	-0,0003	-0,0022	4,1817 E-06	7,3889 E-08	1,1816 E-07

Nodo	CC	S_X	S_Y	S_Z	Θ_X	Θ_Y	Θ_Z
		[cm]	[cm]	[cm]	[rad]	[rad]	[rad]
00203	001	0,0000	-0,0004	-0,0022	4,2432 E-06	-4,1159 E-09	9,6624 E-08
00204	001	0,0000	-0,0004	-0,0022	4,294 E-06	-9,727 E-08	8,287 E-08
00205	001	0,0000	-0,0004	-0,0022	4,3366 E-06	3,937 E-08	6,4699 E-08
00206	001	0,0000	-0,0004	-0,0022	4,3697 E-06	4,141 E-08	4,5167 E-08
00207	001	0,0000	-0,0004	-0,0022	4,3893 E-06	-4,3399 E-08	2,6312 E-08
00208	001	0,0000	-0,0004	-0,0022	4,3996 E-06	1,3333 E-08	7,5009 E-09
00209	001	0,0000	-0,0004	-0,0022	4,3965 E-06	5,145 E-08	-1,455 E-08
00210	001	0,0000	-0,0004	-0,0022	4,3836 E-06	6,7846 E-08	-3,4727 E-08
00211	001	0,0000	-0,0004	-0,0022	4,3561 E-06	-2,1578 E-08	-5,7386 E-08
00212	001	0,0000	-0,0004	-0,0022	4,3142 E-06	2,9003 E-08	-8,2109 E-08
00213	001	0,0000	-0,0004	-0,0021	4,2604 E-06	1,2287 E-07	-1,0152 E-07
00214	001	0,0000	-0,0004	-0,0021	4,1971 E-06	3,6535 E-08	-1,2457 E-07
00215	001	0,0000	-0,0003	-0,0021	4,114 E-06	3,3268 E-08	-1,5429 E-07
00216	001	0,0000	-0,0003	-0,0021	4,0103 E-06	1,7685 E-07	-1,8037 E-07
00217	001	0,0000	-0,0003	-0,0021	3,8993 E-06	1,2773 E-07	-2,0176 E-07
00218	001	0,0000	-0,0003	-0,0021	3,7719 E-06	-7,7226 E-09	-2,1834 E-07
00219	001	0,0000	-0,0003	-0,0021	3,6368 E-06	3,708 E-08	-2,607 E-07
00220	001	0,0000	-0,0003	-0,0021	3,4723 E-06	-5,5832 E-08	-2,7979 E-07
00221	001	0,0000	-0,0003	-0,0021	3,2974 E-06	-3,5955 E-07	-3,1071 E-07
00222	001	-0,0001	-0,0003	-0,0022	3,1178 E-06	-5,7071 E-07	-3,5051 E-07
00223	001	-0,0001	-0,0002	-0,0022	2,8901 E-06	-8,2892 E-07	-3,8775 E-07
00224	001	-0,0001	-0,0002	-0,0022	2,6516 E-06	-1,1933 E-06	-4,1481 E-07
00225	001	-0,0001	-0,0002	-0,0023	2,383 E-06	-1,8679 E-06	-4,7461 E-07
00226	001	-0,0002	-0,0002	-0,0024	2,0269 E-06	-2,379 E-06	-5,7008 E-07
00227	001	-0,0002	-0,0001	-0,0025	1,5911 E-06	-2,88 E-06	-6,1466 E-07
00228	001	-0,0001	-0,0001	-0,0027	1,6375 E-06	-3,0372 E-06	-1,9855 E-07
00229	001	0,0000	-0,0001	-0,0028	4,3441 E-06	-3,7474 E-07	0 E+00
00230	001	0,0000	-0,0001	-0,0026	3,6779 E-06	-3,6996 E-07	0 E+00
00231	001	0,0000	-0,0001	-0,0024	2,9283 E-06	-3,7246 E-07	0 E+00
00232	001	0,0000	0,0000	-0,0023	2,2206 E-06	-3,7752 E-07	0 E+00
00233	001	0,0000	0,0000	-0,0022	1,6814 E-06	-3,8397 E-07	0 E+00
00234	001	0,0000	0,0000	-0,0021	1,1895 E-06	-3,9254 E-07	0 E+00
00235	001	0,0000	0,0000	-0,0021	9,0127 E-07	-4,0391 E-07	0 E+00
00236	001	0,0000	0,0000	-0,0021	7,2909 E-07	-4,2386 E-07	0 E+00
00237	001	0,0000	0,0000	-0,0020	7,1738 E-07	-3,7221 E-07	3,841 E-08
00238	001	0,0000	-0,0001	-0,0021	6,87 E-07	-3,4642 E-07	-3,9491 E-08
00239	001	0,0000	-0,0001	-0,0021	7,5376 E-07	-3,7231 E-07	-6,6322 E-09
00240	001	0,0000	-0,0001	-0,0022	1,2525 E-06	-3,8251 E-07	4,0152 E-09
00241	001	0,0000	-0,0001	-0,0022	1,7134 E-06	-3,8041 E-07	1,0931 E-08
00242	001	0,0000	-0,0002	-0,0023	2,1008 E-06	-3,7427 E-07	1,186 E-08
00243	001	0,0000	-0,0002	-0,0024	2,9313 E-06	-3,6573 E-07	1,5532 E-08
00244	001	0,0000	-0,0003	-0,0026	3,8718 E-06	-3,482 E-07	2,3492 E-08
00245	001	0,0000	-0,0003	-0,0028	4,5738 E-06	-3,1678 E-07	2,9712 E-08
00246	001	0,0000	-0,0002	-0,0030	4,5307 E-06	-3,6283 E-07	-1,9526 E-08
00247	001	0,0000	0,0000	-0,0032	1,4516 E-06	-7,8125 E-07	0 E+00
00248	001	0,0000	0,0000	-0,0032	1,4141 E-06	-1,0256 E-06	0 E+00
00249	001	0,0000	0,0000	-0,0031	1,37 E-06	-1,2924 E-06	0 E+00
00250	001	0,0000	0,0000	-0,0030	1,3684 E-06	-1,5693 E-06	0 E+00
00251	001	0,0000	0,0000	-0,0030	1,4358 E-06	-1,8445 E-06	0 E+00
00252	001	0,0000	0,0000	-0,0029	1,4847 E-06	-2,1196 E-06	0 E+00
00253	001	0,0000	0,0000	-0,0028	1,5475 E-06	-2,382 E-06	0 E+00
00254	001	0,0000	0,0000	-0,0028	1,7049 E-06	-2,6075 E-06	0 E+00
00255	001	-0,0004	-0,0002	-0,0027	1,5199 E-06	-3,2748 E-06	8,3577 E-07
00256	001	-0,0005	-0,0002	-0,0028	1,6535 E-06	-2,874 E-06	1,1045 E-06
00257	001	-0,0004	-0,0002	-0,0029	1,5206 E-06	-2,5794 E-06	1,1457 E-06
00258	001	-0,0004	-0,0002	-0,0030	1,5264 E-06	-2,256 E-06	1,1479 E-06
00259	001	-0,0003	-0,0002	-0,0030	1,5131 E-06	-1,9085 E-06	1,1298 E-06
00260	001	-0,0003	-0,0002	-0,0031	1,3433 E-06	-1,5681 E-06	1,11 E-06
00261	001	-0,0002	-0,0002	-0,0032	1,407 E-06	-1,2222 E-06	1,0831 E-06
00262	001	-0,0002	-0,0002	-0,0032	1,478 E-06	-9,0926 E-07	1,0074 E-06
00263	001	-0,0001	-0,0002	-0,0033	1,4057 E-06	-5,9831 E-07	8,1053 E-07
00264	001	-0,0001	-0,0002	-0,0034	1,5492 E-06	-5,2272 E-07	3,2143 E-07
00265	001	0,0000	-0,0001	-0,0033	1,759 E-06	-7,2243 E-07	1,9572 E-07
00266	001	0,0000	0,0000	-0,0033	1,562 E-06	-4,6754 E-07	0 E+00
00267	001	0,0000	0,0000	-0,0032	1,5878 E-06	-3,8586 E-07	0 E+00
00268	001	0,0000	0,0000	-0,0032	1,6289 E-06	-3,1983 E-07	0 E+00
00269	001	0,0000	0,0000	-0,0032	1,6811 E-06	-2,3274 E-07	0 E+00
00270	001	0,0000	0,0000	-0,0032	1,7383 E-06	-1,7552 E-07	0 E+00
00271	001	0,0000	0,0000	-0,0032	1,7979 E-06	-1,4574 E-07	0 E+00
00272	001	0,0000	0,0000	-0,0032	1,86 E-06	-9,3364 E-08	0 E+00
00273	001	0,0000	0,0000	-0,0032	1,9232 E-06	-5,4755 E-08	0 E+00
00274	001	0,0000	0,0000	-0,0032	1,986 E-06	-4,7155 E-08	0 E+00
00275	001	0,0000	0,0000	-0,0032	2,0491 E-06	-1,9206 E-08	0 E+00
00276	001	0,0000	0,0000	-0,0032	2,1132 E-06	1,5194 E-08	0 E+00
00277	001	0,0000	0,0000	-0,0032	2,1765 E-06	1,1958 E-08	0 E+00
00278	001	0,0000	0,0000	-0,0032	2,2389 E-06	-8,5889 E-10	0 E+00
00279	001	0,0000	0,0000	-0,0032	2,3022 E-06	-9,4647 E-09	0 E+00
00280	001	0,0000	0,0000	-0,0032	2,3665 E-06	1,7117 E-08	0 E+00
00281	001	0,0000	0,0000	-0,0032	2,4298 E-06	2,4273 E-08	0 E+00
00282	001	0,0000	0,0000	-0,0032	2,4932 E-06	5,8731 E-09	0 E+00
00283	001	0,0000	0,0000	-0,0032	2,5574 E-06	1,9164 E-08	0 E+00

Nodo	CC	S_X	S_Y	S_Z	Θ_X	Θ_Y	Θ_Z
		[cm]	[cm]	[cm]	[rad]	[rad]	[rad]
00284	001	0,0000	0,0000	-0,0032	2,6213 E-06	2,8298 E-08	0 E+00
00285	001	0,0000	0,0000	-0,0032	2,6846 E-06	8,4755 E-09	0 E+00
00286	001	0,0000	0,0000	-0,0032	2,7483 E-06	1,706 E-08	0 E+00
00287	001	0,0000	0,0000	-0,0032	2,8125 E-06	3,644 E-08	0 E+00
00288	001	0,0000	-0,0001	-0,0032	2,8758 E-06	2,0775 E-08	0 E+00
00289	001	0,0000	-0,0001	-0,0032	2,9385 E-06	6,6481 E-09	0 E+00
00290	001	0,0000	-0,0001	-0,0032	3,0021 E-06	1,5557 E-08	0 E+00
00291	001	0,0000	-0,0001	-0,0032	3,0657 E-06	2,4213 E-08	0 E+00
00292	001	0,0000	-0,0001	-0,0032	3,1283 E-06	1,0397 E-08	0 E+00
00293	001	0,0000	-0,0001	-0,0032	3,1916 E-06	-5,768 E-09	0 E+00
00294	001	0,0000	-0,0001	-0,0032	3,2559 E-06	1,4055 E-08	0 E+00
00295	001	0,0000	-0,0001	-0,0032	3,3195 E-06	2,1188 E-08	0 E+00
00296	001	0,0000	-0,0001	-0,0032	3,3828 E-06	-2,0846 E-09	0 E+00
00297	001	0,0000	-0,0001	-0,0032	3,4468 E-06	6,0573 E-09	0 E+00
00298	001	0,0000	-0,0001	-0,0032	3,5109 E-06	1,1572 E-08	0 E+00
00299	001	0,0000	-0,0001	-0,0032	3,5743 E-06	-1,8658 E-08	0 E+00
00300	001	0,0000	-0,0001	-0,0032	3,6376 E-06	-1,9211 E-08	0 E+00
00301	001	0,0000	-0,0001	-0,0032	3,7019 E-06	-1,3619 E-08	0 E+00
00302	001	0,0000	-0,0001	-0,0032	3,7652 E-06	-5,084 E-08	0 E+00
00303	001	0,0000	-0,0001	-0,0032	3,8276 E-06	-9,2357 E-08	0 E+00
00304	001	0,0000	-0,0001	-0,0032	3,8908 E-06	-1,3847 E-07	0 E+00
00305	001	0,0000	-0,0001	-0,0032	3,9548 E-06	-1,4827 E-07	0 E+00
00306	001	0,0000	-0,0001	-0,0032	4,0178 E-06	-1,8329 E-07	0 E+00
00307	001	0,0000	-0,0001	-0,0032	4,0803 E-06	-2,5054 E-07	0 E+00
00308	001	0,0000	-0,0001	-0,0032	4,1431 E-06	-2,8933 E-07	0 E+00
00309	001	0,0000	-0,0001	-0,0031	4,2044 E-06	-3,3599 E-07	0 E+00
00310	001	0,0000	-0,0001	-0,0031	4,2628 E-06	-4,1088 E-07	0 E+00
00311	001	0,0000	-0,0001	-0,0031	4,318 E-06	-4,7369 E-07	0 E+00
00312	001	0,0000	-0,0001	-0,0031	4,3662 E-06	-5,0611 E-07	0 E+00
00313	001	0,0000	-0,0001	-0,0030	4,403 E-06	-5,5733 E-07	0 E+00
00314	001	0,0000	-0,0001	-0,0030	4,431 E-06	-6,2636 E-07	0 E+00
00315	001	0,0000	-0,0002	-0,0030	4,5307 E-06	-3,6283 E-07	-1,9526 E-08
00316	001	0,0000	-0,0006	-0,0031	4,9555 E-06	-4,0123 E-07	-1,0009 E-07
00317	001	-0,0001	-0,0008	-0,0031	4,8209 E-06	-5,7082 E-07	-3,3571 E-07
00318	001	-0,0001	-0,0007	-0,0031	4,6899 E-06	-5,4108 E-07	-3,2097 E-07
00319	001	-0,0001	-0,0007	-0,0031	4,5527 E-06	-5,1229 E-07	-3,1245 E-07
00320	001	-0,0001	-0,0007	-0,0032	4,4357 E-06	-4,8786 E-07	-2,8407 E-07
00321	001	-0,0001	-0,0007	-0,0032	4,3407 E-06	-4,0434 E-07	-2,5952 E-07
00322	001	-0,0001	-0,0007	-0,0032	4,2517 E-06	-3,7034 E-07	-2,4759 E-07
00323	001	0,0000	-0,0007	-0,0032	4,1698 E-06	-2,9627 E-07	-2,3197 E-07
00324	001	0,0000	-0,0007	-0,0032	4,0978 E-06	-2,5313 E-07	-2,2248 E-07
00325	001	0,0000	-0,0007	-0,0033	4,0281 E-06	-2,2198 E-07	-2,1836 E-07
00326	001	0,0000	-0,0006	-0,0033	3,9599 E-06	-1,3782 E-07	-2,1424 E-07
00327	001	0,0000	-0,0006	-0,0033	3,8951 E-06	-1,7176 E-07	-2,1165 E-07
00328	001	0,0000	-0,0006	-0,0033	3,8301 E-06	-1,151 E-07	-2,0922 E-07
00329	001	0,0000	-0,0006	-0,0033	3,766 E-06	-2,1081 E-08	-2,0833 E-07
00330	001	0,0000	-0,0006	-0,0033	3,7017 E-06	1,6656 E-08	-2,0962 E-07
00331	001	0,0000	-0,0006	-0,0033	3,6385 E-06	-3,9666 E-08	-2,095 E-07
00332	001	0,0000	-0,0006	-0,0033	3,5746 E-06	2,5963 E-08	-2,0963 E-07
00333	001	0,0000	-0,0006	-0,0033	3,5106 E-06	8,0006 E-09	-2,1008 E-07
00334	001	0,0000	-0,0006	-0,0033	3,447 E-06	8,9792 E-10	-2,0951 E-07
00335	001	0,0000	-0,0005	-0,0033	3,3833 E-06	2,5025 E-08	-2,0989 E-07
00336	001	0,0000	-0,0005	-0,0033	3,3194 E-06	-1,3171 E-08	-2,0967 E-07
00337	001	0,0000	-0,0005	-0,0033	3,2557 E-06	2,7327 E-08	-2,0913 E-07
00338	001	0,0000	-0,0005	-0,0033	3,1926 E-06	-1,2948 E-08	-2,0906 E-07
00339	001	0,0000	-0,0005	-0,0033	3,1289 E-06	-2,3902 E-08	-2,0766 E-07
00340	001	0,0000	-0,0005	-0,0033	3,0658 E-06	7,2577 E-08	-2,075 E-07
00341	001	0,0000	-0,0005	-0,0033	3,0021 E-06	1,6035 E-08	-2,0907 E-07
00342	001	0,0000	-0,0005	-0,0033	2,9383 E-06	-4,0319 E-08	-2,075 E-07
00343	001	0,0000	-0,0005	-0,0033	2,8752 E-06	5,6819 E-08	-2,0766 E-07
00344	001	0,0000	-0,0005	-0,0033	2,8115 E-06	4,5335 E-08	-2,0906 E-07
00345	001	0,0000	-0,0004	-0,0033	2,7485 E-06	3,7853 E-09	-2,0912 E-07
00346	001	0,0000	-0,0004	-0,0033	2,6847 E-06	4,5389 E-08	-2,0966 E-07
00347	001	0,0000	-0,0004	-0,0033	2,6209 E-06	5,2378 E-09	-2,0987 E-07
00348	001	0,0000	-0,0004	-0,0033	2,5572 E-06	2,2922 E-08	-2,0949 E-07
00349	001	0,0000	-0,0004	-0,0033	2,4935 E-06	1,2273 E-08	-2,1003 E-07
00350	001	0,0000	-0,0004	-0,0033	2,4296 E-06	-1,3617 E-08	-2,0956 E-07
00351	001	0,0000	-0,0004	-0,0033	2,3657 E-06	4,0131 E-08	-2,0937 E-07
00352	001	0,0000	-0,0004	-0,0033	2,3027 E-06	-3,832 E-08	-2,0939 E-07
00353	001	0,0000	-0,0004	-0,0033	2,2385 E-06	-2,661 E-08	-2,0798 E-07
00354	001	0,0000	-0,0004	-0,0033	2,1748 E-06	4,6409 E-08	-2,0853 E-07
00355	001	0,0000	-0,0003	-0,0033	2,1102 E-06	4,5915 E-08	-2,1064 E-07
00356	001	0,0000	-0,0003	-0,0033	2,0461 E-06	-4,5654 E-08	-2,1224 E-07
00357	001	0,0000	-0,0003	-0,0033	1,9797 E-06	6,9119 E-10	-2,1475 E-07
00358	001	0,0000	-0,0003	-0,0033	1,9125 E-06	-5,6438 E-08	-2,1725 E-07
00359	001	0,0000	-0,0003	-0,0033	1,8441 E-06	-1,0674 E-07	-2,2175 E-07
00360	001	0,0000	-0,0003	-0,0033	1,771 E-06	-1,1817 E-07	-2,2893 E-07
00361	001	0,0000	-0,0003	-0,0033	1,6944 E-06	-2,1291 E-07	-2,3209 E-07
00362	001	0,0000	-0,0003	-0,0033	1,6152 E-06	-2,2673 E-07	-2,3155 E-07
00363	001	-0,0001	-0,0003	-0,0033	1,5368 E-06	-3,4142 E-07	-2,1438 E-07
00364	001	-0,0001	-0,0002	-0,0033	1,4637 E-06	-4,4491 E-07	-1,5205 E-07

Nodo	CC	S_X	S_Y	S_Z	Θ_X	Θ_Y	Θ_Z
		[cm]	[cm]	[cm]	[rad]	[rad]	[rad]
00365	001	-0,0001	-0,0002	-0,0034	1,3867 E-06	-4,3782 E-07	4,8617 E-08
00366	001	0,0000	-0,0001	-0,0030	4,4653 E-06	-1,6542 E-07	0 E+00
00367	001	0,0000	-0,0001	-0,0030	4,4743 E-06	-1,0868 E-07	0 E+00
00368	001	0,0000	-0,0003	-0,0030	4,736 E-06	-2,0285 E-07	-3,6635 E-08
00369	001	0,0000	-0,0005	-0,0030	4,9582 E-06	-6,7995 E-08	2,4089 E-08
00370	001	0,0000	-0,0008	-0,0030	4,9489 E-06	-1,906 E-07	-6,8448 E-09
00371	001	0,0000	-0,0008	-0,0031	4,9377 E-06	-2,5348 E-07	-7,1461 E-10
00372	001	0,0000	-0,0006	-0,0031	4,9555 E-06	-4,0123 E-07	-1,0009 E-07
00373	001	0,0000	0,0000	-0,0021	8,4875 E-07	-3,9471 E-07	1,1565 E-07
00374	001	0,0000	0,0000	-0,0021	8,0017 E-07	-3,7683 E-07	1,5704 E-07
00375	001	-0,0002	-0,0001	-0,0026	1,4403 E-06	-3,1782 E-06	-3,8067 E-07
00376	001	-0,0001	-0,0001	-0,0026	1,4668 E-06	-2,9317 E-06	-2,5319 E-07
00377	001	-0,0001	-0,0001	-0,0025	1,9177 E-06	-2,532 E-06	-2,3451 E-07
00378	001	-0,0002	-0,0001	-0,0025	1,7771 E-06	-2,5708 E-06	-4,5663 E-07
00379	001	-0,0001	-0,0001	-0,0023	2,3171 E-06	-1,9155 E-06	-3,021 E-07
00380	001	0,0000	-0,0001	-0,0022	2,7163 E-06	-1,224 E-06	-1,8719 E-07
00381	001	-0,0001	-0,0002	-0,0022	2,6935 E-06	-1,1856 E-06	-3,1965 E-07
00382	001	0,0000	-0,0002	-0,0022	3,0115 E-06	-7,3153 E-07	-2,1992 E-07
00383	001	0,0000	-0,0001	-0,0021	3,2998 E-06	-3,5202 E-07	-1,418 E-07
00384	001	0,0000	-0,0002	-0,0021	3,2811 E-06	-3,6295 E-07	-2,5855 E-07
00385	001	0,0000	-0,0002	-0,0021	3,5348 E-06	-5,3428 E-08	-1,7701 E-07
00386	001	0,0000	-0,0001	-0,0021	3,7511 E-06	-2,5166 E-09	-1,064 E-07
00387	001	0,0000	-0,0003	-0,0021	3,7313 E-06	-2,4544 E-08	-1,9103 E-07
00388	001	0,0000	-0,0002	-0,0021	3,9174 E-06	1,3509 E-07	-1,3205 E-07
00389	001	0,0000	-0,0001	-0,0021	4,0675 E-06	1,0873 E-07	-7,2002 E-08
00390	001	0,0000	-0,0003	-0,0021	4,0682 E-06	5,4346 E-08	-1,3152 E-07
00391	001	0,0000	-0,0002	-0,0021	4,1854 E-06	2,4071 E-08	-8,4749 E-08
00392	001	0,0000	-0,0001	-0,0021	4,2842 E-06	8,8942 E-08	-4,4394 E-08
00393	001	0,0000	-0,0003	-0,0021	4,2773 E-06	1,359 E-07	-7,4846 E-08
00394	001	0,0000	-0,0002	-0,0021	4,3442 E-06	-3,2551 E-08	-4,1788 E-08
00395	001	0,0000	-0,0001	-0,0021	4,389 E-06	4,5308 E-08	-1,6639 E-08
00396	001	0,0000	-0,0003	-0,0022	4,3843 E-06	7,0804 E-08	-2,5902 E-08
00397	001	0,0000	-0,0002	-0,0021	4,3993 E-06	9,4499 E-09	-2,7196 E-09
00398	001	0,0000	-0,0001	-0,0021	4,398 E-06	-2,8708 E-08	1,1674 E-08
00399	001	0,0000	-0,0003	-0,0022	4,3912 E-06	-5,2707 E-08	1,7756 E-08
00400	001	0,0000	-0,0002	-0,0022	4,3634 E-06	5,4447 E-08	3,227 E-08
00401	001	0,0000	-0,0001	-0,0021	4,3196 E-06	-3,5079 E-10	3,0938 E-08
00402	001	0,0000	-0,0003	-0,0022	4,3099 E-06	-1,0136 E-08	6,0929 E-08
00403	001	0,0000	-0,0002	-0,0022	4,2408 E-06	-3,6225 E-09	6,6008 E-08
00404	001	0,0000	-0,0001	-0,0021	4,152 E-06	-8,4383 E-10	5,3093 E-08
00405	001	0,0000	-0,0003	-0,0022	4,1509 E-06	6,0156 E-09	9,7532 E-08
00406	001	0,0000	-0,0002	-0,0021	4,0448 E-06	-6,3709 E-08	9,1821 E-08
00407	001	0,0000	-0,0001	-0,0021	3,9182 E-06	3,3503 E-08	7,5226 E-08
00408	001	0,0000	-0,0003	-0,0022	3,9185 E-06	7,4998 E-08	1,3096 E-07
00409	001	0,0000	-0,0002	-0,0021	3,7754 E-06	-7,8132 E-09	1,1279 E-07
00410	001	0,0000	-0,0001	-0,0021	3,6203 E-06	-1,5018 E-08	9,2723 E-08
00411	001	0,0000	-0,0002	-0,0022	3,6206 E-06	-2,8096 E-08	1,629 E-07
00412	001	0,0000	-0,0002	-0,0022	3,4458 E-06	6,7972 E-08	1,4027 E-07
00413	001	0,0000	-0,0001	-0,0021	3,2647 E-06	-1,8643 E-08	1,0555 E-07
00414	001	0,0000	-0,0002	-0,0022	3,2687 E-06	-4,2309 E-08	1,8603 E-07
00415	001	0,0000	-0,0002	-0,0022	3,0694 E-06	6,9804 E-08	1,6182 E-07
00416	001	0,0000	-0,0001	-0,0021	2,8738 E-06	3,1461 E-08	1,1364 E-07
00417	001	0,0000	-0,0002	-0,0022	2,8556 E-06	-2,0227 E-08	2,0643 E-07
00418	001	0,0000	-0,0001	-0,0022	2,6513 E-06	-4,8928 E-08	1,7773 E-07
00419	001	0,0000	-0,0001	-0,0021	2,4273 E-06	2,09 E-08	1,2611 E-07
00420	001	0,0000	-0,0002	-0,0022	2,4283 E-06	6,6446 E-08	2,1868 E-07
00421	001	0,0000	-0,0001	-0,0022	2,1988 E-06	-1,1145 E-07	1,8594 E-07
00422	001	0,0000	-0,0001	-0,0021	1,9562 E-06	-6,2331 E-08	1,3457 E-07
00423	001	0,0000	-0,0001	-0,0022	1,9596 E-06	-3,7476 E-08	2,3407 E-07
00424	001	0,0000	-0,0001	-0,0021	1,7113 E-06	-1,593 E-07	1,8546 E-07
00425	001	0,0000	0,0000	-0,0021	1,4657 E-06	-2,818 E-07	1,4088 E-07
00426	001	0,0000	-0,0001	-0,0021	1,4692 E-06	-3,0519 E-07	2,4946 E-07
00427	001	0,0000	-0,0001	-0,0021	1,2065 E-06	-2,8707 E-07	1,9855 E-07
00428	001	0,0000	0,0000	-0,0021	9,5653 E-07	-4,225 E-07	1,373 E-07
00429	001	0,0000	-0,0001	-0,0021	9,4887 E-07	-4,2221 E-07	2,4036 E-07
00430	001	0,0000	0,0000	-0,0021	6,9649 E-07	-3,4669 E-07	9,4615 E-09
00431	001	0,0000	0,0000	-0,0021	6,7776 E-07	-3,381 E-07	-7,2885 E-09
00432	001	0,0000	-0,0003	-0,0029	4,7905 E-06	-3,0806 E-07	1,5316 E-08
00433	001	0,0000	-0,0002	-0,0029	4,5282 E-06	-3,0759 E-07	3,7542 E-09
00434	001	0,0000	-0,0001	-0,0027	3,9455 E-06	-3,5722 E-07	4,1036 E-09
00435	001	0,0000	-0,0003	-0,0027	3,9967 E-06	-3,3374 E-07	2,1 E-08
00436	001	0,0000	-0,0001	-0,0024	2,9402 E-06	-3,6621 E-07	8,1287 E-09
00437	001	0,0000	-0,0001	-0,0023	1,9726 E-06	-3,7916 E-07	5,1092 E-09
00438	001	0,0000	-0,0001	-0,0023	2,0403 E-06	-3,7816 E-07	9,0469 E-09
00439	001	0,0000	-0,0001	-0,0022	1,2715 E-06	-3,8306 E-07	6,339 E-09
00440	001	0,0000	0,0000	-0,0021	8,7386 E-07	-3,9337 E-07	7,0677 E-09
00441	001	0,0000	-0,0001	-0,0021	8,8529 E-07	-3,5468 E-07	-8,5816 E-09
00442	001	-0,0001	-0,0001	-0,0027	1,5915 E-06	-2,7365 E-06	7,2894 E-08
00443	001	-0,0004	-0,0002	-0,0028	1,5859 E-06	-3,0309 E-06	9,5574 E-07
00444	001	-0,0001	-0,0002	-0,0033	1,4079 E-06	-5,3278 E-07	5,7339 E-07
00445	001	0,0000	-0,0001	-0,0033	1,5618 E-06	-6,2246 E-07	2,5959 E-07

Nodo	CC	S_X	S_Y	S_Z	Θ_X	Θ_Y	Θ_Z
		[cm]	[cm]	[cm]	[rad]	[rad]	[rad]
00446	001	0,0000	-0,0001	-0,0032	1,5081 E-06	-7,9854 E-07	2,9011 E-07
00447	001	-0,0001	-0,0002	-0,0033	1,4668 E-06	-7,4485 E-07	7,2902 E-07
00448	001	-0,0001	-0,0001	-0,0032	1,4358 E-06	-1,2471 E-06	5,9543 E-07
00449	001	-0,0001	-0,0001	-0,0030	1,4397 E-06	-1,7183 E-06	3,5683 E-07
00450	001	-0,0002	-0,0002	-0,0031	1,4432 E-06	-1,7367 E-06	8,4421 E-07
00451	001	-0,0002	-0,0001	-0,0030	1,5086 E-06	-2,2748 E-06	6,2309 E-07
00452	001	-0,0001	-0,0001	-0,0028	1,5526 E-06	-2,6159 E-06	3,5682 E-07
00453	001	-0,0003	-0,0002	-0,0029	1,5477 E-06	-2,7311 E-06	8,3984 E-07
00454	001	0,0000	-0,0002	-0,0030	4,2911 E-06	-4,6608 E-07	1,017 E-07
00455	001	-0,0001	-0,0006	-0,0031	4,8727 E-06	-4,6257 E-07	-2,1189 E-07
00456	001	-0,0001	-0,0002	-0,0034	1,4282 E-06	-4,1642 E-07	1,6692 E-07
00457	001	0,0000	-0,0001	-0,0033	1,5672 E-06	-5,1894 E-07	2,4947 E-09
00458	001	0,0000	-0,0001	-0,0033	1,4944 E-06	-4,7111 E-07	-6,4107 E-09
00459	001	-0,0001	-0,0002	-0,0033	1,4349 E-06	-4,3802 E-07	-4,2981 E-08
00460	001	0,0000	-0,0001	-0,0033	1,5467 E-06	-3,3418 E-07	-1,0401 E-07
00461	001	0,0000	-0,0001	-0,0032	1,6603 E-06	-2,408 E-07	-7,3457 E-08
00462	001	0,0000	-0,0002	-0,0033	1,6323 E-06	-2,2433 E-07	-1,7456 E-07
00463	001	0,0000	-0,0002	-0,0033	1,745 E-06	-1,7392 E-07	-1,2373 E-07
00464	001	0,0000	-0,0001	-0,0032	1,8498 E-06	-1,1947 E-07	-7,6538 E-08
00465	001	0,0000	-0,0002	-0,0033	1,8399 E-06	-1,1412 E-07	-1,6829 E-07
00466	001	0,0000	-0,0002	-0,0033	1,9375 E-06	-6,9217 E-08	-1,2107 E-07
00467	001	0,0000	-0,0001	-0,0032	2,03 E-06	-4,9718 E-08	-7,6225 E-08
00468	001	0,0000	-0,0003	-0,0033	2,0278 E-06	-5,936 E-08	-1,6278 E-07
00469	001	0,0000	-0,0002	-0,0032	2,1182 E-06	-1,3147 E-08	-1,1936 E-07
00470	001	0,0000	-0,0001	-0,0032	2,2074 E-06	-2,1425 E-09	-7,2644 E-08
00471	001	0,0000	-0,0003	-0,0033	2,2067 E-06	3,6784 E-09	-1,5967 E-07
00472	001	0,0000	-0,0002	-0,0033	2,2954 E-06	6,3782 E-09	-1,1904 E-07
00473	001	0,0000	-0,0001	-0,0032	2,3842 E-06	2,1822 E-08	-7,6124 E-08
00474	001	0,0000	-0,0003	-0,0033	2,3836 E-06	4,366 E-08	-1,6091 E-07
00475	001	0,0000	-0,0002	-0,0033	2,4722 E-06	1,4431 E-08	-1,1956 E-07
00476	001	0,0000	-0,0001	-0,0032	2,5609 E-06	1,8836 E-08	-7,6213 E-08
00477	001	0,0000	-0,0003	-0,0033	2,5607 E-06	2,395 E-08	-1,6096 E-07
00478	001	0,0000	-0,0002	-0,0033	2,6493 E-06	1,7618 E-08	-1,1963 E-07
00479	001	0,0000	-0,0001	-0,0032	2,7375 E-06	1,0672 E-08	-7,619 E-08
00480	001	0,0000	-0,0003	-0,0033	2,7377 E-06	-7,4987 E-10	-1,608 E-07
00481	001	0,0000	-0,0003	-0,0033	2,8259 E-06	1,6836 E-08	-1,1913 E-07
00482	001	0,0000	-0,0002	-0,0032	2,914 E-06	1,3252 E-08	-7,2536 E-08
00483	001	0,0000	-0,0004	-0,0033	2,914 E-06	9,0153 E-09	-1,5947 E-07
00484	001	0,0000	-0,0003	-0,0033	3,0021 E-06	1,5342 E-08	-1,2073 E-07
00485	001	0,0000	-0,0002	-0,0032	3,0902 E-06	1,659 E-08	-7,2536 E-08
00486	001	0,0000	-0,0004	-0,0033	3,0901 E-06	2,2394 E-08	-1,5947 E-07
00487	001	0,0000	-0,0003	-0,0033	3,1782 E-06	1,2895 E-08	-1,1913 E-07
00488	001	0,0000	-0,0002	-0,0032	3,2666 E-06	1,6287 E-08	-7,619 E-08
00489	001	0,0000	-0,0004	-0,0033	3,2664 E-06	3,0647 E-08	-1,608 E-07
00490	001	0,0000	-0,0003	-0,0033	3,3548 E-06	6,8358 E-09	-1,1963 E-07
00491	001	0,0000	-0,0002	-0,0032	3,4432 E-06	-2,7002 E-09	-7,6214 E-08
00492	001	0,0000	-0,0004	-0,0033	3,4434 E-06	-2,5188 E-09	-1,6098 E-07
00493	001	0,0000	-0,0003	-0,0033	3,532 E-06	-8,0421 E-09	-1,1957 E-07
00494	001	0,0000	-0,0002	-0,0032	3,6199 E-06	-3,6504 E-08	-7,6128 E-08
00495	001	0,0000	-0,0005	-0,0033	3,6207 E-06	-4,9009 E-08	-1,6098 E-07
00496	001	0,0000	-0,0003	-0,0033	3,7089 E-06	-4,5891 E-08	-1,1909 E-07
00497	001	0,0000	-0,0002	-0,0032	3,7969 E-06	-8,2356 E-08	-7,2657 E-08
00498	001	0,0000	-0,0005	-0,0033	3,7979 E-06	-7,6104 E-08	-1,5994 E-07
00499	001	0,0000	-0,0003	-0,0033	3,8866 E-06	-1,254 E-07	-1,1959 E-07
00500	001	0,0000	-0,0002	-0,0032	3,9747 E-06	-1,6298 E-07	-7,6287 E-08
00501	001	0,0000	-0,0005	-0,0033	3,9787 E-06	-1,4099 E-07	-1,6403 E-07
00502	001	0,0000	-0,0004	-0,0032	4,0702 E-06	-2,3352 E-07	-1,2212 E-07
00503	001	0,0000	-0,0002	-0,0032	4,1568 E-06	-2,9246 E-07	-7,6934 E-08
00504	001	0,0000	-0,0005	-0,0032	4,1747 E-06	-2,9531 E-07	-1,7418 E-07
00505	001	0,0000	-0,0004	-0,0032	4,276 E-06	-3,6974 E-07	-1,2863 E-07
00506	001	0,0000	-0,0002	-0,0031	4,3548 E-06	-4,3656 E-07	-7,5727 E-08
00507	001	-0,0001	-0,0006	-0,0032	4,4176 E-06	-4,7493 E-07	-2,0234 E-07
00508	001	0,0000	-0,0004	-0,0031	4,5572 E-06	-4,9188 E-07	-1,2651 E-07
00509	001	0,0000	-0,0002	-0,0031	4,4934 E-06	-4,7238 E-07	-1,2569 E-08
00510	001	-0,0001	-0,0006	-0,0031	4,7469 E-06	-4,8762 E-07	-1,8527 E-07
00511	001	0,0000	-0,0002	-0,0030	4,5698 E-06	-2,4179 E-07	-3,51 E-08
00512	001	0,0000	-0,0007	-0,0030	4,9458 E-06	-2,4591 E-07	1,2744 E-09
00513	001	0,0000	-0,0007	-0,0031	4,92 E-06	-2,9658 E-07	-3,9605 E-09
00514	001	0,0000	-0,0002	-0,0030	4,2344 E-06	-2,592 E-07	-1,1915 E-07
00515	001	0,0000	-0,0002	-0,0030	4,5745 E-06	-2,3079 E-07	-9,0374 E-08
00516	001	0,0000	-0,0006	-0,0030	4,9321 E-06	-2,3255 E-07	-3,7695 E-08
00517	001	0,0000	0,0000	-0,0020	7,3081 E-07	-4,7499 E-07	0 E+00
00518	001	0,0000	-0,0001	-0,0021	3,9752 E-07	-1,8608 E-07	9,7037 E-08
00519	001	0,0000	-0,0001	-0,0030	4,5066 E-06	-4,0637 E-07	0 E+00
00520	001	0,0000	-0,0004	-0,0030	5,4166 E-06	-3,4192 E-07	-3,9053 E-08
00521	001	-0,0001	-0,0008	-0,0031	4,9091 E-06	-3,8348 E-07	-1,3194 E-07
00522	001	0,0000	0,0000	-0,0033	1,5607 E-06	-5,8699 E-07	0 E+00
00523	001	0,0000	0,0000	-0,0027	1,7908 E-06	-2,7926 E-06	0 E+00
00524	001	0,0000	0,0000	-0,0030	4,5066 E-06	-4,0637 E-07	0 E+00
00525	001	0,0000	0,0000	-0,0030	4,4831 E-06	-5,4963 E-08	0 E+00
00526	001	0,0000	0,0000	-0,0033	1,5607 E-06	-5,8699 E-07	0 E+00

Nodi - Spostamenti per condizioni di carico non sismiche

Nodo	CC	S_X	S_Y	S_Z	Θ_X	Θ_Y	Θ_Z
		[cm]	[cm]	[cm]	[rad]	[rad]	[rad]
00527	001	0,0000	0,0000	-0,0030	4,5066 E-06	-4,0637 E-07	0 E+00
00528	001	0,0000	0,0000	-0,0030	4,5066 E-06	-4,0637 E-07	0 E+00
00529	001	0,0000	0,0000	-0,0020	7,3081 E-07	-4,7499 E-07	0 E+00
00530	001	0,0000	0,0000	-0,0027	1,7908 E-06	-2,7926 E-06	0 E+00
00531	001	0,0000	0,0000	-0,0020	7,3081 E-07	-4,7499 E-07	0 E+00

LEGENDA:

CC Identificativo della tipologia di carico nella relativa tabella.

S_X, S_Y, S_Z, Θ_X, Θ_Y, Θ_Z Le componenti dello spostamento sono relative al sistema di riferimento globale X, Y, Z.

NODI - SPOSTAMENTI PER EFFETTO DEL SISMA

Nodi - Spostamenti per effetto del sisma

Nodo	Dir	Stato Limite Ultimo						Stato Limite di Danno					
		S_X	S_Y	S_Z	Θ_X	Θ_Y	Θ_Z	S_X	S_Y	S_Z	Θ_X	Θ_Y	Θ_Z
		[cm]	[cm]	[cm]	[rad]	[rad]	[rad]	[cm]	[cm]	[cm]	[rad]	[rad]	[rad]
00001	X	0,0000	0,0000	-0,0001	-6,9346 E-07	2,3678 E-06	0 E+00	0,0000	0,0000	0,0000	-9,4387 E-08	3,2228 E-07	0 E+00
00001	Y	0,0001	0,0001	-0,0005	-4,8786 E-06	3,4512 E-06	0 E+00	0,0000	0,0000	-0,0001	-9,42 E-07	6,6639 E-07	0 E+00
00001	Z	0,0000	0,0000	0,0000	0 E+00	0 E+00	0 E+00	0,0000	0,0000	0,0000	0 E+00	0 E+00	0 E+00
00002	X	0,0009	0,0000	0,0005	2,8229 E-06	2,7213 E-05	4,5353 E-05	0,0001	0,0000	0,0001	3,8422 E-07	3,704 E-06	6,173 E-06
00002	Y	-0,0008	0,0007	-0,0014	-6,0782 E-06	-1,0838 E-05	6,6923 E-06	-0,0002	0,0001	-0,0003	-1,1736 E-06	-2,0927 E-06	1,2922 E-06
00002	Z	0,0000	0,0000	0,0000	0 E+00	0 E+00	0 E+00	0,0000	0,0000	0,0000	0 E+00	0 E+00	0 E+00
00003	X	0,0002	0,0000	0,0004	-6,2143 E-07	1,0372 E-05	0 E+00	0,0000	0,0000	0,0000	-8,4583 E-08	1,4117 E-06	0 E+00
00003	Y	-0,0002	0,0002	-0,0014	-1,1424 E-05	-1,0297 E-05	0 E+00	0,0000	0,0000	-0,0003	-2,2059 E-06	-1,9882 E-06	0 E+00
00003	Z	0,0000	0,0000	0,0000	0 E+00	0 E+00	0 E+00	0,0000	0,0000	0,0000	0 E+00	0 E+00	0 E+00
00004	X	0,0002	0,0001	-0,0001	-6,7801 E-07	1,9753 E-06	6,1467 E-06	0,0000	0,0000	0,0000	-9,2282 E-08	2,6885 E-07	8,3662 E-07
00004	Y	0,0003	0,0001	-0,0005	-1,0741 E-06	2,5141 E-06	-2,4998 E-05	0,0001	0,0000	-0,0001	-2,0738 E-07	4,8544 E-07	-4,8267 E-06
00004	Z	0,0000	0,0000	0,0000	0 E+00	0 E+00	0 E+00	0,0000	0,0000	0,0000	0 E+00	0 E+00	0 E+00
00005	X	0,0001	0,0000	0,0005	-1,7359 E-07	6,795 E-06	0 E+00	0,0000	0,0000	0,0001	-2,3626 E-08	9,2487 E-07	0 E+00
00005	Y	0,0001	0,0007	0,0017	-4,045 E-05	6,4519 E-06	0 E+00	0,0000	0,0001	0,0003	-7,8104 E-06	1,2458 E-06	0 E+00
00005	Z	0,0000	0,0000	0,0000	0 E+00	0 E+00	0 E+00	0,0000	0,0000	0,0000	0 E+00	0 E+00	0 E+00
00006	X	0,0068	-0,0001	0,0004	9,9567 E-07	9,2849 E-05	7,3969 E-05	0,0009	0,0000	0,0001	1,3552 E-07	1,2638 E-05	1,0068 E-05
00006	Y	-0,0019	0,0012	-0,0014	-6,2505 E-06	-1,6595 E-05	-9,7318 E-06	-0,0004	0,0002	-0,0003	-1,2069 E-06	-3,2044 E-06	-1,8791 E-06
00006	Z	0,0000	0,0000	0,0000	0 E+00	0 E+00	0 E+00	0,0000	0,0000	0,0000	0 E+00	0 E+00	0 E+00
00007	X	0,0008	0,0002	0,0005	-1,3246 E-06	7,1904 E-06	-6,4204 E-05	0,0001	0,0000	0,0001	-1,8029 E-07	9,7868 E-07	-8,7389 E-06
00007	Y	0,0008	0,0024	0,0015	-1,843 E-05	3,1287 E-06	2,211 E-04	0,0002	0,0005	0,0003	-3,5586 E-06	6,0411 E-07	4,2692 E-05
00007	Z	0,0000	0,0000	0,0000	0 E+00	0 E+00	0 E+00	0,0000	0,0000	0,0000	0 E+00	0 E+00	0 E+00
00008	X	0,0000	0,0000	-0,0005	1,9351 E-06	2,8114 E-06	0 E+00	0,0000	0,0000	-0,0001	2,6338 E-07	3,8266 E-07	0 E+00
00008	Y	0,0000	0,0004	0,0014	-2,5574 E-05	-2,7145 E-06	0 E+00	0,0000	0,0001	0,0003	-4,9381 E-06	-5,2413 E-07	0 E+00
00008	Z	0,0000	0,0000	0,0000	0 E+00	0 E+00	0 E+00	0,0000	0,0000	0,0000	0 E+00	0 E+00	0 E+00
00009	X	0,0005	-0,0004	-0,0006	2,089 E-06	3,3481 E-06	-5,0059 E-07	0,0001	0,0000	-0,0001	2,8433 E-07	4,5572 E-07	-6,8134 E-08
00009	Y	-0,0004	0,0047	0,0014	-6,2411 E-05	-2,0923 E-06	-4,4528 E-05	-0,0001	0,0009	0,0003	-1,2051 E-05	-4,0399 E-07	-8,5977 E-06
00009	Z	0,0000	0,0000	0,0000	0 E+00	0 E+00	0 E+00	0,0000	0,0000	0,0000	0 E+00	0 E+00	0 E+00
00010	X	0,0000	0,0000	-0,0002	1,5419 E-06	2,5612 E-06	0 E+00	0,0000	0,0000	0,0000	2,0987 E-07	3,486 E-07	0 E+00
00010	Y	0,0000	0,0008	0,0011	-4,827 E-05	-2,1847 E-06	0 E+00	0,0000	0,0002	0,0002	-9,3204 E-06	-4,2184 E-07	0 E+00
00010	Z	0,0000	0,0000	0,0000	0 E+00	0 E+00	0 E+00	0,0000	0,0000	0,0000	0 E+00	0 E+00	0 E+00
00011	X	0,0002	-0,0001	-0,0003	1,893 E-06	2,3866 E-06	-2,0006 E-06	0,0000	0,0000	0,0000	2,5765 E-07	3,2484 E-07	-2,723 E-07
00011	Y	-0,0003	0,0037	0,0012	-7,7979 E-05	-2,9239 E-06	-8,3185 E-05	-0,0001	0,0007	0,0002	-1,5057 E-05	-5,6456 E-07	-1,6062 E-05
00011	Z	0,0000	0,0000	0,0000	0 E+00	0 E+00	0 E+00	0,0000	0,0000	0,0000	0 E+00	0 E+00	0 E+00
00012	X	0,000	-0,000	-0,000	1,7586 E-06	2,1334 E-06	-1,0048 E-06	0,000	0,000	0,000	2,3936 E-07	2,9038 E-07	-1,3676 E-07

Nodo	Dir	Stato Limite Ultimo						Stato Limite di Danno					
		S_X	S_Y	S_Z	Θ_X	Θ_Y	Θ_Z	S_X	S_Y	S_Z	Θ_X	Θ_Y	Θ_Z
		[cm]	[cm]	[cm]	[rad]	[rad]	[rad]	[cm]	[cm]	[cm]	[rad]	[rad]	[rad]
00012	Y	4 -0,0005	3 0,0146	3 0,0012	-1,4401 E-04	-3,098 E-06	-1,8817 E-04	1 -0,0001	0 0,0028	0 0,0002	-2,7806 E-05	-5,9819 E-07	-3,6334 E-05
00012	Z	0,0000	0,0000	0,0000	0 E+00	0 E+00	0 E+00	0,0000	0,0000	0,0000	0 E+00	0 E+00	0 E+00
00013	X	0,0000	0,0000	-0,0003	1,7947 E-06	2,5187 E-06	0 E+00	0,0000	0,0000	0,0000	2,4428 E-07	3,4282 E-07	0 E+00
00013	Y	0,0000	0,0000	0,0012	-3,4131 E-05	-1,9981 E-06	0 E+00	0,0000	0,0000	0,0002	-6,5903 E-06	-3,8581 E-07	0 E+00
00013	Z	0,0000	0,0000	0,0000	0 E+00	0 E+00	0 E+00	0,0000	0,0000	0,0000	0 E+00	0 E+00	0 E+00
00014	X	0,0000	0,0000	-0,0004	1,9011 E-06	2,6655 E-06	0 E+00	0,0000	0,0000	-0,0001	2,5875 E-07	3,6281 E-07	0 E+00
00014	Y	0,0000	0,0000	0,0013	-2,7823 E-05	-2,3503 E-06	0 E+00	0,0000	0,0000	0,0002	-5,3723 E-06	-4,5382 E-07	0 E+00
00014	Z	0,0000	0,0000	0,0000	0 E+00	0 E+00	0 E+00	0,0000	0,0000	0,0000	0 E+00	0 E+00	0 E+00
00015	X	0,0000	0,0000	0,0004	-1,4296 E-06	2,4432 E-05	0 E+00	0,0000	0,0000	0,0001	-1,9458 E-07	3,3254 E-06	0 E+00
00015	Y	0,0000	0,0000	0,0007	-1,3569 E-05	-1,6499 E-05	0 E+00	0,0000	0,0000	0,0001	-2,62 E-06	-3,1858 E-06	0 E+00
00015	Z	0,0000	0,0000	0,0000	0 E+00	0 E+00	0 E+00	0,0000	0,0000	0,0000	0 E+00	0 E+00	0 E+00
00016	X	0,0000	0,0000	0,0004	-1,0418 E-06	4,1892 E-05	0 E+00	0,0000	0,0000	0,0000	-1,418 E-07	5,702 E-06	0 E+00
00016	Y	0,0000	0,0000	0,0003	-8,9346 E-06	-2,7602 E-05	0 E+00	0,0000	0,0000	0,0001	-1,7252 E-06	-5,3295 E-06	0 E+00
00016	Z	0,0000	0,0000	0,0000	0 E+00	0 E+00	0 E+00	0,0000	0,0000	0,0000	0 E+00	0 E+00	0 E+00
00017	X	0,0000	0,0000	0,0003	-7,3406 E-07	5,583 E-05	0 E+00	0,0000	0,0000	0,0000	-9,9912 E-08	7,5991 E-06	0 E+00
00017	Y	0,0000	0,0000	0,0000	-6,8224 E-06	-3,0597 E-05	0 E+00	0,0000	0,0000	0,0000	-1,3173 E-06	-5,908 E-06	0 E+00
00017	Z	0,0000	0,0000	0,0000	0 E+00	0 E+00	0 E+00	0,0000	0,0000	0,0000	0 E+00	0 E+00	0 E+00
00018	X	0,0000	0,0000	0,0003	-3,9532 E-07	6,4652 E-05	0 E+00	0,0000	0,0000	0,0000	-5,3807 E-08	8,7999 E-06	0 E+00
00018	Y	0,0000	0,0000	-0,0002	-5,8839 E-06	-2,9733 E-05	0 E+00	0,0000	0,0000	0,0000	-1,1361 E-06	-5,7411 E-06	0 E+00
00018	Z	0,0000	0,0000	0,0000	0 E+00	0 E+00	0 E+00	0,0000	0,0000	0,0000	0 E+00	0 E+00	0 E+00
00019	X	0,0000	0,0000	0,0003	5,5822 E-10	6,63 E-05	0 E+00	0,0000	0,0000	0,0000	7,6704 E-11	9,0241 E-06	0 E+00
00019	Y	0,0000	0,0000	-0,0004	-5,5259 E-06	-2,6329 E-05	0 E+00	0,0000	0,0000	-0,0001	-1,067 E-06	-5,0837 E-06	0 E+00
00019	Z	0,0000	0,0000	0,0000	0 E+00	0 E+00	0 E+00	0,0000	0,0000	0,0000	0 E+00	0 E+00	0 E+00
00020	X	0,0000	0,0000	0,0003	2,9054 E-07	6,0351 E-05	0 E+00	0,0000	0,0000	0,0000	3,9546 E-08	8,2144 E-06	0 E+00
00020	Y	0,0000	0,0000	-0,0006	-5,2134 E-06	-2,1685 E-05	0 E+00	0,0000	0,0000	-0,0001	-1,0066 E-06	-4,1872 E-06	0 E+00
00020	Z	0,0000	0,0000	0,0000	0 E+00	0 E+00	0 E+00	0,0000	0,0000	0,0000	0 E+00	0 E+00	0 E+00
00021	X	0,0000	0,0000	0,0003	4,659 E-07	4,7857 E-05	0 E+00	0,0000	0,0000	0,0000	6,3414 E-08	6,5138 E-06	0 E+00
00021	Y	0,0000	0,0000	-0,0008	-5,5161 E-06	-1,6527 E-05	0 E+00	0,0000	0,0000	-0,0002	-1,0651 E-06	-3,1912 E-06	0 E+00
00021	Z	0,0000	0,0000	0,0000	0 E+00	0 E+00	0 E+00	0,0000	0,0000	0,0000	0 E+00	0 E+00	0 E+00
00022	X	0,0000	0,0000	0,0003	5,43 E-07	2,9482 E-05	0 E+00	0,0000	0,0000	0,0000	7,3909 E-08	4,0128 E-06	0 E+00
00022	Y	0,0000	0,0000	-0,0011	-6,3391 E-06	-1,1965 E-05	0 E+00	0,0000	0,0000	-0,0002	-1,224 E-06	-2,3103 E-06	0 E+00
00022	Z	0,0000	0,0000	0,0000	0 E+00	0 E+00	0 E+00	0,0000	0,0000	0,0000	0 E+00	0 E+00	0 E+00
00023	X	0,0000	0,0000	0,0003	5,43 E-06	3,3107 E-06	0 E+00	0,0000	0,0000	0,0000	7,3908 E-07	4,5062 E-07	0 E+00
00023	Y	0,0000	0,0000	0,0012	-1,3263 E-04	8,1857 E-06	0 E+00	0,0000	0,0000	0,0002	-2,561 E-05	1,5806 E-06	0 E+00
00023	Z	0,0000	0,0000	0,0000	0 E+00	0 E+00	0 E+00	0,0000	0,0000	0,0000	0 E+00	0 E+00	0 E+00
00024	X	0,0000	0,0000	0,0002	8,7403 E-06	2,541 E-06	0 E+00	0,0000	0,0000	0,0000	1,1897 E-06	3,4586 E-07	0 E+00
00024	Y	0,0000	0,0000	0,0009	-2,3597 E-04	5,8521 E-06	0 E+00	0,0000	0,0000	0,0002	-4,5562 E-05	1,13 E-06	0 E+00
00024	Z	0,0000	0,0000	0,0000	0 E+00	0 E+00	0 E+00	0,0000	0,0000	0,0000	0 E+00	0 E+00	0 E+00
00025	X	0,0000	0,0000	0,0001	1,0457 E-05	1,9356 E-06	0 E+00	0,0000	0,0000	0,0000	1,4233 E-06	2,6346 E-07	0 E+00
00025	Y	0,0000	0,0000	0,0006	-3,4279 E-04	4,569 E-06	0 E+00	0,0000	0,0000	0,0001	-6,6189 E-05	8,8221 E-07	0 E+00
00025	Z	0,0000	0,0000	0,0000	0 E+00	0 E+00	0 E+00	0,0000	0,0000	0,0000	0 E+00	0 E+00	0 E+00
00026	X	0,000	0,000	0,000	1,1228 E-05	1,3672 E-06	0 E+00	0,000	0,000	0,000	1,5283 E-06	1,8609 E-07	0 E+00

Nodo	Dir	Stato Limite Ultimo						Stato Limite di Danno					
		S_X	S_Y	S_Z	Θ_X	Θ_Y	Θ_Z	S_X	S_Y	S_Z	Θ_X	Θ_Y	Θ_Z
		[cm]	[cm]	[cm]	[rad]	[rad]	[rad]	[cm]	[cm]	[cm]	[rad]	[rad]	[rad]
00026	Y	0,0000	0,0000	0,0004	-4,5099 E-04	3,5595 E-06	0 E+00	0,0000	0,0000	0,0001	-8,708 E-05	6,8729 E-07	0 E+00
00026	Z	0,0000	0,0000	0,0000	0 E+00	0 E+00	0 E+00	0,0000	0,0000	0,0000	0 E+00	0 E+00	0 E+00
00027	X	0,0000	0,0000	0,0000	1,1516 E-05	1,143 E-06	0 E+00	0,0000	0,0000	0,0000	1,5675 E-06	1,5558 E-07	0 E+00
00027	Y	0,0000	0,0000	0,0003	-5,5535 E-04	2,806 E-06	0 E+00	0,0000	0,0000	0,0000	-1,0723 E-04	5,418 E-07	0 E+00
00027	Z	0,0000	0,0000	0,0000	0 E+00	0 E+00	0 E+00	0,0000	0,0000	0,0000	0 E+00	0 E+00	0 E+00
00028	X	0,0000	0,0000	-0,0001	1,1572 E-05	8,2004 E-07	0 E+00	0,0000	0,0000	0,0000	1,575 E-06	1,1162 E-07	0 E+00
00028	Y	0,0000	0,0000	0,0001	-6,5506 E-04	2,1328 E-06	0 E+00	0,0000	0,0000	0,0000	-1,2648 E-04	4,1181 E-07	0 E+00
00028	Z	0,0000	0,0000	0,0000	0 E+00	0 E+00	0 E+00	0,0000	0,0000	0,0000	0 E+00	0 E+00	0 E+00
00029	X	0,0000	0,0000	-0,0001	1,1467 E-05	4,9401 E-07	0 E+00	0,0000	0,0000	0,0000	1,5608 E-06	6,724 E-08	0 E+00
00029	Y	0,0000	0,0000	0,0001	-7,5125 E-04	1,5348 E-06	0 E+00	0,0000	0,0000	0,0000	-1,4506 E-04	2,9635 E-07	0 E+00
00029	Z	0,0000	0,0000	0,0000	0 E+00	0 E+00	0 E+00	0,0000	0,0000	0,0000	0 E+00	0 E+00	0 E+00
00030	X	0,0000	0,0000	-0,0001	1,129 E-05	4,6108 E-07	0 E+00	0,0000	0,0000	0,0000	1,5366 E-06	6,2758 E-08	0 E+00
00030	Y	0,0000	0,0000	0,0000	-8,4294 E-04	1,1457 E-06	0 E+00	0,0000	0,0000	0,0000	-1,6276 E-04	2,2123 E-07	0 E+00
00030	Z	0,0000	0,0000	0,0000	0 E+00	0 E+00	0 E+00	0,0000	0,0000	0,0000	0 E+00	0 E+00	0 E+00
00031	X	0,0000	0,0000	-0,0001	1,1085 E-05	3,3837 E-07	0 E+00	0,0000	0,0000	0,0000	1,5088 E-06	4,6055 E-08	0 E+00
00031	Y	0,0000	0,0000	0,0000	-9,2853 E-04	7,5639 E-07	0 E+00	0,0000	0,0000	0,0000	-1,7929 E-04	1,4605 E-07	0 E+00
00031	Z	0,0000	0,0000	0,0000	0 E+00	0 E+00	0 E+00	0,0000	0,0000	0,0000	0 E+00	0 E+00	0 E+00
00032	X	0,0000	0,0000	-0,0001	1,0859 E-05	1,9435 E-07	0 E+00	0,0000	0,0000	0,0000	1,478 E-06	2,6453 E-08	0 E+00
00032	Y	0,0000	0,0000	-0,0001	-1,0089 E-03	4,5725 E-07	0 E+00	0,0000	0,0000	0,0000	-1,9481 E-04	8,829 E-08	0 E+00
00032	Z	0,0000	0,0000	0,0000	0 E+00	0 E+00	0 E+00	0,0000	0,0000	0,0000	0 E+00	0 E+00	0 E+00
00033	X	0,0000	0,0000	-0,0001	1,0618 E-05	2,2387 E-07	0 E+00	0,0000	0,0000	0,0000	1,4452 E-06	3,0471 E-08	0 E+00
00033	Y	0,0000	0,0000	-0,0001	-1,0855 E-03	2,8387 E-07	0 E+00	0,0000	0,0000	0,0000	-2,096 E-04	5,4812 E-08	0 E+00
00033	Z	0,0000	0,0000	0,0000	0 E+00	0 E+00	0 E+00	0,0000	0,0000	0,0000	0 E+00	0 E+00	0 E+00
00034	X	0,0000	0,0000	-0,0001	1,0376 E-05	2,0569 E-07	0 E+00	0,0000	0,0000	0,0000	1,4123 E-06	2,7997 E-08	0 E+00
00034	Y	0,0000	0,0000	-0,0001	-1,1559 E-03	1,1078 E-07	0 E+00	0,0000	0,0000	0,0000	-2,2318 E-04	2,1391 E-08	0 E+00
00034	Z	0,0000	0,0000	0,0000	0 E+00	0 E+00	0 E+00	0,0000	0,0000	0,0000	0 E+00	0 E+00	0 E+00
00035	X	0,0000	0,0000	0,0000	1,0134 E-05	2,0636 E-07	0 E+00	0,0000	0,0000	0,0000	1,3794 E-06	2,8088 E-08	0 E+00
00035	Y	0,0000	0,0000	-0,0001	-1,22 E-03	2,3873 E-08	0 E+00	0,0000	0,0000	0,0000	-2,3557 E-04	4,6095 E-09	0 E+00
00035	Z	0,0000	0,0000	0,0000	0 E+00	0 E+00	0 E+00	0,0000	0,0000	0,0000	0 E+00	0 E+00	0 E+00
00036	X	0,0000	0,0000	0,0000	9,8875 E-06	1,7942 E-07	0 E+00	0,0000	0,0000	0,0000	1,3458 E-06	2,442 E-08	0 E+00
00036	Y	0,0000	0,0000	-0,0001	-1,2798 E-03	-7,1435 E-08	0 E+00	0,0000	0,0000	0,0000	-2,4711 E-04	-1,3793 E-08	0 E+00
00036	Z	0,0000	0,0000	0,0000	0 E+00	0 E+00	0 E+00	0,0000	0,0000	0,0000	0 E+00	0 E+00	0 E+00
00037	X	0,0000	0,0000	0,0000	9,6357 E-06	1,2564 E-07	0 E+00	0,0000	0,0000	0,0000	1,3115 E-06	1,7101 E-08	0 E+00
00037	Y	0,0000	0,0000	-0,0001	-1,3352 E-03	-1,2748 E-07	0 E+00	0,0000	0,0000	0,0000	-2,5781 E-04	-2,4615 E-08	0 E+00
00037	Z	0,0000	0,0000	0,0000	0 E+00	0 E+00	0 E+00	0,0000	0,0000	0,0000	0 E+00	0 E+00	0 E+00
00038	X	0,0000	0,0000	0,0000	9,3871 E-06	2,0898 E-07	0 E+00	0,0000	0,0000	0,0000	1,2777 E-06	2,8444 E-08	0 E+00
00038	Y	0,0000	0,0000	-0,0001	-1,3849 E-03	-1,2104 E-07	0 E+00	0,0000	0,0000	0,0000	-2,674 E-04	-2,337 E-08	0 E+00
00038	Z	0,0000	0,0000	0,0000	0 E+00	0 E+00	0 E+00	0,0000	0,0000	0,0000	0 E+00	0 E+00	0 E+00
00039	X	0,0000	0,0000	0,0000	9,1383 E-06	2,0871 E-07	0 E+00	0,0000	0,0000	0,0000	1,2438 E-06	2,8408 E-08	0 E+00
00039	Y	0,0000	0,0000	0,0000	-1,4293 E-03	-1,3873 E-07	0 E+00	0,0000	0,0000	0,0000	-2,7597 E-04	-2,6787 E-08	0 E+00
00039	Z	0,0000	0,0000	0,0000	0 E+00	0 E+00	0 E+00	0,0000	0,0000	0,0000	0 E+00	0 E+00	0 E+00
00040	X	0,000	0,000	0,000	8,8862 E-06	1,4644 E-07	0 E+00	0,000	0,000	0,000	1,2095 E-06	1,9932 E-08	0 E+00

Nodo	Dir	Stato Limite Ultimo						Stato Limite di Danno					
		S_X	S_Y	S_Z	Θ_X	Θ_Y	Θ_Z	S_X	S_Y	S_Z	Θ_X	Θ_Y	Θ_Z
		[cm]	[cm]	[cm]	[rad]	[rad]	[rad]	[cm]	[cm]	[cm]	[rad]	[rad]	[rad]
00040	Y	0,0000	0,0000	0,0000	-1,469 E-03	-1,4046 E-07	0 E+00	0,0000	0,0000	0,0000	-2,8364 E-04	-2,712 E-08	0 E+00
00040	Z	0,0000	0,0000	0,0000	0 E+00	0 E+00	0 E+00	0,0000	0,0000	0,0000	0 E+00	0 E+00	0 E+00
00041	X	0,0000	0,0000	0,0000	8,6349 E-06	2,398 E-07	0 E+00	0,0000	0,0000	0,0000	1,1753 E-06	3,264 E-08	0 E+00
00041	Y	0,0000	0,0000	0,0000	-1,5034 E-03	-1,1763 E-07	0 E+00	0,0000	0,0000	0,0000	-2,9029 E-04	-2,2714 E-08	0 E+00
00041	Z	0,0000	0,0000	0,0000	0 E+00	0 E+00	0 E+00	0,0000	0,0000	0,0000	0 E+00	0 E+00	0 E+00
00042	X	0,0000	0,0000	0,0000	8,3858 E-06	2,5588 E-07	0 E+00	0,0000	0,0000	0,0000	1,1414 E-06	3,4828 E-08	0 E+00
00042	Y	0,0000	0,0000	0,0000	-1,5323 E-03	-1,0569 E-07	0 E+00	0,0000	0,0000	0,0000	-2,9588 E-04	-2,0408 E-08	0 E+00
00042	Z	0,0000	0,0000	0,0000	0 E+00	0 E+00	0 E+00	0,0000	0,0000	0,0000	0 E+00	0 E+00	0 E+00
00043	X	0,0000	0,0000	0,0000	8,1355 E-06	1,9593 E-07	0 E+00	0,0000	0,0000	0,0000	1,1073 E-06	2,6668 E-08	0 E+00
00043	Y	0,0000	0,0000	0,0000	-1,5562 E-03	-8,8393 E-08	0 E+00	0,0000	0,0000	0,0000	-3,0048 E-04	-1,7068 E-08	0 E+00
00043	Z	0,0000	0,0000	0,0000	0 E+00	0 E+00	0 E+00	0,0000	0,0000	0,0000	0 E+00	0 E+00	0 E+00
00044	X	0,0000	0,0000	0,0000	7,8828 E-06	2,7281 E-07	0 E+00	0,0000	0,0000	0,0000	1,0729 E-06	3,7133 E-08	0 E+00
00044	Y	0,0000	0,0000	0,0000	-1,5751 E-03	-6,6688 E-08	0 E+00	0,0000	0,0000	0,0000	-3,0414 E-04	-1,2877 E-08	0 E+00
00044	Z	0,0000	0,0000	0,0000	0 E+00	0 E+00	0 E+00	0,0000	0,0000	0,0000	0 E+00	0 E+00	0 E+00
00045	X	0,0000	0,0000	0,0000	7,6338 E-06	2,9302 E-07	0 E+00	0,0000	0,0000	0,0000	1,039 E-06	3,9884 E-08	0 E+00
00045	Y	0,0000	0,0000	0,0000	-1,5886 E-03	-4,7986 E-08	0 E+00	0,0000	0,0000	0,0000	-3,0674 E-04	-9,2654 E-09	0 E+00
00045	Z	0,0000	0,0000	0,0000	0 E+00	0 E+00	0 E+00	0,0000	0,0000	0,0000	0 E+00	0 E+00	0 E+00
00046	X	0,0000	0,0000	0,0000	7,3873 E-06	3,0959 E-07	0 E+00	0,0000	0,0000	0,0000	1,0055 E-06	4,2138 E-08	0 E+00
00046	Y	0,0000	0,0000	0,0000	-1,5968 E-03	-2,7795 E-08	0 E+00	0,0000	0,0000	0,0000	-3,0833 E-04	-5,3669 E-09	0 E+00
00046	Z	0,0000	0,0000	0,0000	0 E+00	0 E+00	0 E+00	0,0000	0,0000	0,0000	0 E+00	0 E+00	0 E+00
00047	X	0,0000	0,0000	0,0000	7,1371 E-06	2,8755 E-07	0 E+00	0,0000	0,0000	0,0000	9,7144 E-07	3,9139 E-08	0 E+00
00047	Y	0,0000	0,0000	0,0000	-1,5997 E-03	-9,7045 E-09	0 E+00	0,0000	0,0000	0,0000	-3,0888 E-04	-1,8738 E-09	0 E+00
00047	Z	0,0000	0,0000	0,0000	0 E+00	0 E+00	0 E+00	0,0000	0,0000	0,0000	0 E+00	0 E+00	0 E+00
00048	X	0,0000	0,0000	0,0000	6,887 E-06	3,1481 E-07	0 E+00	0,0000	0,0000	0,0000	9,3739 E-07	4,2848 E-08	0 E+00
00048	Y	0,0000	0,0000	0,0000	-1,5978 E-03	7,1992 E-09	0 E+00	0,0000	0,0000	0,0000	-3,0851 E-04	1,3901 E-09	0 E+00
00048	Z	0,0000	0,0000	0,0000	0 E+00	0 E+00	0 E+00	0,0000	0,0000	0,0000	0 E+00	0 E+00	0 E+00
00049	X	0,0000	0,0000	0,0000	6,6404 E-06	3,029 E-07	0 E+00	0,0000	0,0000	0,0000	9,0384 E-07	4,1227 E-08	0 E+00
00049	Y	0,0000	0,0000	0,0000	-1,5905 E-03	2,4706 E-08	0 E+00	0,0000	0,0000	0,0000	-3,0711 E-04	4,7703 E-09	0 E+00
00049	Z	0,0000	0,0000	0,0000	0 E+00	0 E+00	0 E+00	0,0000	0,0000	0,0000	0 E+00	0 E+00	0 E+00
00050	X	0,0000	0,0000	0,0000	6,3915 E-06	2,8859 E-07	0 E+00	0,0000	0,0000	0,0000	8,6995 E-07	3,9279 E-08	0 E+00
00050	Y	0,0000	0,0000	0,0000	-1,5779 E-03	3,9389 E-08	0 E+00	0,0000	0,0000	0,0000	-3,0468 E-04	7,6056 E-09	0 E+00
00050	Z	0,0000	0,0000	0,0000	0 E+00	0 E+00	0 E+00	0,0000	0,0000	0,0000	0 E+00	0 E+00	0 E+00
00051	X	0,0000	0,0000	0,0000	6,1387 E-06	2,1755 E-07	0 E+00	0,0000	0,0000	0,0000	8,3554 E-07	2,9611 E-08	0 E+00
00051	Y	0,0000	0,0000	0,0000	-1,56 E-03	5,5712 E-08	0 E+00	0,0000	0,0000	0,0000	-3,0121 E-04	1,0757 E-08	0 E+00
00051	Z	0,0000	0,0000	0,0000	0 E+00	0 E+00	0 E+00	0,0000	0,0000	0,0000	0 E+00	0 E+00	0 E+00
00052	X	0,0000	0,0000	0,0000	5,8884 E-06	2,8429 E-07	0 E+00	0,0000	0,0000	0,0000	8,0147 E-07	3,8695 E-08	0 E+00
00052	Y	0,0000	0,0000	0,0000	-1,5371 E-03	6,4904 E-08	0 E+00	0,0000	0,0000	0,0000	-2,9679 E-04	1,2532 E-08	0 E+00
00052	Z	0,0000	0,0000	0,0000	0 E+00	0 E+00	0 E+00	0,0000	0,0000	0,0000	0 E+00	0 E+00	0 E+00
00053	X	0,0000	0,0000	0,0000	5,6392 E-06	2,7563 E-07	0 E+00	0,0000	0,0000	0,0000	7,6755 E-07	3,7516 E-08	0 E+00
00053	Y	0,0000	0,0000	0,0000	-1,5091 E-03	6,9201 E-08	0 E+00	0,0000	0,0000	0,0000	-2,9138 E-04	1,3362 E-08	0 E+00
00053	Z	0,0000	0,0000	0,0000	0 E+00	0 E+00	0 E+00	0,0000	0,0000	0,0000	0 E+00	0 E+00	0 E+00
00054	X	0,000	0,000	0,000	5,3877 E-06	1,911 E-07	0 E+00	0,000	0,000	0,000	7,3333 E-07	2,6011 E-08	0 E+00

Nodo	Dir	Stato Limite Ultimo						Stato Limite di Danno					
		S_X	S_Y	S_Z	Θ_X	Θ_Y	Θ_Z	S_X	S_Y	S_Z	Θ_X	Θ_Y	Θ_Z
		[cm]	[cm]	[cm]	[rad]	[rad]	[rad]	[cm]	[cm]	[cm]	[rad]	[rad]	[rad]
00054	Y	0,0000	0,0000	0,0000	-1,4756 E-03	8,1173 E-08	0 E+00	0,0000	0,0000	0,0000	-2,8492 E-04	1,5673 E-08	0 E+00
00054	Z	0,0000	0,0000	0,0000	0 E+00	0 E+00	0 E+00	0,0000	0,0000	0,0000	0 E+00	0 E+00	0 E+00
00055	X	0,0000	0,0000	0,0000	5,1354 E-06	2,6157 E-07	0 E+00	0,0000	0,0000	0,0000	6,9898 E-07	3,5602 E-08	0 E+00
00055	Y	0,0000	0,0000	0,0000	-1,4368 E-03	7,0701 E-08	0 E+00	0,0000	0,0000	0,0000	-2,7743 E-04	1,3651 E-08	0 E+00
00055	Z	0,0000	0,0000	0,0000	0 E+00	0 E+00	0 E+00	0,0000	0,0000	0,0000	0 E+00	0 E+00	0 E+00
00056	X	0,0000	0,0000	0,0000	4,8861 E-06	2,6879 E-07	0 E+00	0,0000	0,0000	0,0000	6,6505 E-07	3,6585 E-08	0 E+00
00056	Y	0,0000	0,0000	0,0000	-1,3934 E-03	4,7448 E-08	0 E+00	0,0000	0,0000	0,0000	-2,6905 E-04	9,1617 E-09	0 E+00
00056	Z	0,0000	0,0000	0,0000	0 E+00	0 E+00	0 E+00	0,0000	0,0000	0,0000	0 E+00	0 E+00	0 E+00
00057	X	0,0000	0,0000	0,0000	4,6369 E-06	1,9745 E-07	0 E+00	0,0000	0,0000	0,0000	6,3113 E-07	2,6875 E-08	0 E+00
00057	Y	0,0000	0,0000	0,0000	-1,3447 E-03	4,0259 E-08	0 E+00	0,0000	0,0000	0,0000	-2,5964 E-04	7,7736 E-09	0 E+00
00057	Z	0,0000	0,0000	0,0000	0 E+00	0 E+00	0 E+00	0,0000	0,0000	0,0000	0 E+00	0 E+00	0 E+00
00058	X	0,0000	0,0000	0,0000	4,3839 E-06	2,5544 E-07	0 E+00	0,0000	0,0000	0,0000	5,967 E-07	3,4769 E-08	0 E+00
00058	Y	0,0000	0,0000	0,0000	-1,2902 E-03	-1,5231 E-08	0 E+00	0,0000	0,0000	0,0000	-2,4912 E-04	-2,941 E-09	0 E+00
00058	Z	0,0000	0,0000	0,0000	0 E+00	0 E+00	0 E+00	0,0000	0,0000	0,0000	0 E+00	0 E+00	0 E+00
00059	X	0,0000	0,0000	0,0000	4,1348 E-06	2,8038 E-07	0 E+00	0,0000	0,0000	0,0000	5,6279 E-07	3,8163 E-08	0 E+00
00059	Y	0,0000	0,0000	0,0000	-1,2314 E-03	-9,9387 E-08	0 E+00	0,0000	0,0000	0,0000	-2,3776 E-04	-1,919 E-08	0 E+00
00059	Z	0,0000	0,0000	0,0000	0 E+00	0 E+00	0 E+00	0,0000	0,0000	0,0000	0 E+00	0 E+00	0 E+00
00060	X	0,0000	0,0000	0,0000	3,889 E-06	2,832 E-07	0 E+00	0,0000	0,0000	0,0000	5,2934 E-07	3,8547 E-08	0 E+00
00060	Y	0,0000	0,0000	0,0000	-1,1681 E-03	-1,82 E-07	0 E+00	0,0000	0,0000	0,0000	-2,2555 E-04	-3,5142 E-08	0 E+00
00060	Z	0,0000	0,0000	0,0000	0 E+00	0 E+00	0 E+00	0,0000	0,0000	0,0000	0 E+00	0 E+00	0 E+00
00061	X	0,0000	0,0000	0,0000	3,64 E-06	2,8694 E-07	0 E+00	0,0000	0,0000	0,0000	4,9544 E-07	3,9056 E-08	0 E+00
00061	Y	0,0000	0,0000	0,0000	-1,0987 E-03	-3,2303 E-07	0 E+00	0,0000	0,0000	0,0000	-2,1215 E-04	-6,2374 E-08	0 E+00
00061	Z	0,0000	0,0000	0,0000	0 E+00	0 E+00	0 E+00	0,0000	0,0000	0,0000	0 E+00	0 E+00	0 E+00
00062	X	0,0000	0,0000	0,0000	3,3871 E-06	2,474 E-07	0 E+00	0,0000	0,0000	0,0000	4,6102 E-07	3,3674 E-08	0 E+00
00062	Y	0,0000	0,0000	0,0000	-1,023 E-03	-4,6904 E-07	0 E+00	0,0000	0,0000	0,0000	-1,9753 E-04	-9,0566 E-08	0 E+00
00062	Z	0,0000	0,0000	0,0000	0 E+00	0 E+00	0 E+00	0,0000	0,0000	0,0000	0 E+00	0 E+00	0 E+00
00063	X	0,0000	0,0000	0,0000	3,1381 E-06	3,5488 E-07	0 E+00	0,0000	0,0000	0,0000	4,2713 E-07	4,8303 E-08	0 E+00
00063	Y	0,0000	0,0000	0,0000	-9,435 E-04	-7,0018 E-07	0 E+00	0,0000	0,0000	0,0000	-1,8218 E-04	-1,352 E-07	0 E+00
00063	Z	0,0000	0,0000	0,0000	0 E+00	0 E+00	0 E+00	0,0000	0,0000	0,0000	0 E+00	0 E+00	0 E+00
00064	X	0,0000	0,0000	0,0000	2,8893 E-06	4,1425 E-07	0 E+00	0,0000	0,0000	0,0000	3,9327 E-07	5,6383 E-08	0 E+00
00064	Y	0,0000	0,0000	0,0000	-8,5872 E-04	-9,8486 E-07	0 E+00	0,0000	0,0000	0,0000	-1,6581 E-04	-1,9016 E-07	0 E+00
00064	Z	0,0000	0,0000	0,0000	0 E+00	0 E+00	0 E+00	0,0000	0,0000	0,0000	0 E+00	0 E+00	0 E+00
00065	X	0,0000	0,0000	0,0000	2,6379 E-06	3,9812 E-07	0 E+00	0,0000	0,0000	0,0000	3,5905 E-07	5,4188 E-08	0 E+00
00065	Y	0,0000	0,0000	0,0001	-7,6779 E-04	-1,2867 E-06	0 E+00	0,0000	0,0000	0,0000	-1,4825 E-04	-2,4844 E-07	0 E+00
00065	Z	0,0000	0,0000	0,0000	0 E+00	0 E+00	0 E+00	0,0000	0,0000	0,0000	0 E+00	0 E+00	0 E+00
00066	X	0,0000	0,0000	0,0000	2,3884 E-06	6,017 E-07	0 E+00	0,0000	0,0000	0,0000	3,2509 E-07	8,1898 E-08	0 E+00
00066	Y	0,0000	0,0000	0,0002	-6,7218 E-04	-1,7045 E-06	0 E+00	0,0000	0,0000	0,0000	-1,2979 E-04	-3,2912 E-07	0 E+00
00066	Z	0,0000	0,0000	0,0000	0 E+00	0 E+00	0 E+00	0,0000	0,0000	0,0000	0 E+00	0 E+00	0 E+00
00067	X	0,0000	0,0000	0,0000	2,1439 E-06	7,6345 E-07	0 E+00	0,0000	0,0000	0,0000	2,918 E-07	1,0391 E-07	0 E+00
00067	Y	0,0000	0,0000	0,0003	-5,7271 E-04	-2,1474 E-06	0 E+00	0,0000	0,0000	0,0001	-1,1058 E-04	-4,1463 E-07	0 E+00
00067	Z	0,0000	0,0000	0,0000	0 E+00	0 E+00	0 E+00	0,0000	0,0000	0,0000	0 E+00	0 E+00	0 E+00
00068	X	0,000	0,000	0,000	1,9023 E-06	8,4179 E-07	0 E+00	0,000	0,000	0,000	2,5892 E-07	1,1458 E-07	0 E+00

Nodo	Dir	Stato Limite Ultimo						Stato Limite di Danno					
		S_X	S_Y	S_Z	Θ_X	Θ_Y	Θ_Z	S_X	S_Y	S_Z	Θ_X	Θ_Y	Θ_Z
		[cm]	[cm]	[cm]	[rad]	[rad]	[rad]	[cm]	[cm]	[cm]	[rad]	[rad]	[rad]
00068	Y	0,0000	0,0000	0,0004	-4,6815 E-04	-2,6942 E-06	0 E+00	0,0000	0,0000	0,0001	-9,0394 E-05	-5,2021 E-07	0 E+00
00068	Z	0,0000	0,0000	0,0000	0 E+00	0 E+00	0 E+00	0,0000	0,0000	0,0000	0 E+00	0 E+00	0 E+00
00069	X	0,0000	0,0000	0,0000	1,6668 E-06	1,1486 E-06	0 E+00	0,0000	0,0000	0,0000	2,2687 E-07	1,5633 E-07	0 E+00
00069	Y	0,0000	0,0000	0,0005	-3,588 E-04	-3,2081 E-06	0 E+00	0,0000	0,0000	0,0001	-6,928 E-05	-6,1945 E-07	0 E+00
00069	Z	0,0000	0,0000	0,0000	0 E+00	0 E+00	0 E+00	0,0000	0,0000	0,0000	0 E+00	0 E+00	0 E+00
00070	X	0,0000	0,0000	-0,0001	1,4599 E-06	1,4416 E-06	0 E+00	0,0000	0,0000	0,0000	1,987 E-07	1,9622 E-07	0 E+00
00070	Y	0,0000	0,0000	0,0007	-2,4919 E-04	-3,6202 E-06	0 E+00	0,0000	0,0000	0,0001	-4,8116 E-05	-6,9902 E-07	0 E+00
00070	Z	0,0000	0,0000	0,0000	0 E+00	0 E+00	0 E+00	0,0000	0,0000	0,0000	0 E+00	0 E+00	0 E+00
00071	X	0,0000	0,0000	-0,0002	1,3418 E-06	1,6682 E-06	0 E+00	0,0000	0,0000	0,0000	1,8263 E-07	2,2706 E-07	0 E+00
00071	Y	0,0000	0,0000	0,0009	-1,4199 E-04	-4,2528 E-06	0 E+00	0,0000	0,0000	0,0002	-2,7417 E-05	-8,2116 E-07	0 E+00
00071	Z	0,0000	0,0000	0,0000	0 E+00	0 E+00	0 E+00	0,0000	0,0000	0,0000	0 E+00	0 E+00	0 E+00
00072	X	0,0000	0,0000	0,0000	-6,2314 E-06	5,1066 E-06	0 E+00	0,0000	0,0000	0,0000	-8,4815 E-07	6,9507 E-07	0 E+00
00072	Y	0,0000	0,0000	-0,0009	-3,3087 E-05	-8,6667 E-06	0 E+00	0,0000	0,0000	-0,0002	-6,3887 E-06	-1,6734 E-06	0 E+00
00072	Z	0,0000	0,0000	0,0000	0 E+00	0 E+00	0 E+00	0,0000	0,0000	0,0000	0 E+00	0 E+00	0 E+00
00073	X	0,0000	0,0000	-0,0002	-7,7293 E-06	2,7716 E-06	0 E+00	0,0000	0,0000	0,0000	-1,052 E-06	3,7724 E-07	0 E+00
00073	Y	0,0000	0,0000	-0,0005	-5,8254 E-05	-6,5092 E-06	0 E+00	0,0000	0,0000	-0,0001	-1,1248 E-05	-1,2568 E-06	0 E+00
00073	Z	0,0000	0,0000	0,0000	0 E+00	0 E+00	0 E+00	0,0000	0,0000	0,0000	0 E+00	0 E+00	0 E+00
00074	X	0,0000	0,0000	-0,0002	-7,9125 E-06	1,0735 E-06	0 E+00	0,0000	0,0000	0,0000	-1,077 E-06	1,4611 E-07	0 E+00
00074	Y	0,0000	0,0000	-0,0003	-8,3888 E-05	-4,5833 E-06	0 E+00	0,0000	0,0000	0,0000	-1,6198 E-05	-8,8498 E-07	0 E+00
00074	Z	0,0000	0,0000	0,0000	0 E+00	0 E+00	0 E+00	0,0000	0,0000	0,0000	0 E+00	0 E+00	0 E+00
00075	X	0,0000	0,0000	-0,0002	-7,8064 E-06	1,4711 E-08	0 E+00	0,0000	0,0000	0,0000	-1,0625 E-06	2,0026 E-09	0 E+00
00075	Y	0,0000	0,0000	-0,0001	-1,0988 E-04	-2,9199 E-06	0 E+00	0,0000	0,0000	0,0000	-2,1216 E-05	-5,638 E-07	0 E+00
00075	Z	0,0000	0,0000	0,0000	0 E+00	0 E+00	0 E+00	0,0000	0,0000	0,0000	0 E+00	0 E+00	0 E+00
00076	X	0,0000	0,0000	-0,0002	-7,6269 E-06	-4,285 E-07	0 E+00	0,0000	0,0000	0,0000	-1,0381 E-06	-5,8324 E-08	0 E+00
00076	Y	0,0000	0,0000	0,0000	-1,338 E-04	-1,7611 E-06	0 E+00	0,0000	0,0000	0,0000	-2,5836 E-05	-3,4005 E-07	0 E+00
00076	Z	0,0000	0,0000	0,0000	0 E+00	0 E+00	0 E+00	0,0000	0,0000	0,0000	0 E+00	0 E+00	0 E+00
00077	X	0,0000	0,0000	-0,0002	-7,4443 E-06	-6,3731 E-07	0 E+00	0,0000	0,0000	0,0000	-1,0132 E-06	-8,6744 E-08	0 E+00
00077	Y	0,0000	0,0000	0,0001	-1,5601 E-04	-8,9512 E-07	0 E+00	0,0000	0,0000	0,0000	-3,0123 E-05	-1,7284 E-07	0 E+00
00077	Z	0,0000	0,0000	0,0000	0 E+00	0 E+00	0 E+00	0,0000	0,0000	0,0000	0 E+00	0 E+00	0 E+00
00078	X	0,0000	0,0000	-0,0001	-7,2543 E-06	-6,8539 E-07	0 E+00	0,0000	0,0000	0,0000	-9,8739 E-07	-9,3289 E-08	0 E+00
00078	Y	0,0000	0,0000	0,0001	-1,7779 E-04	-2,6595 E-07	0 E+00	0,0000	0,0000	0,0000	-3,4329 E-05	-5,1352 E-08	0 E+00
00078	Z	0,0000	0,0000	0,0000	0 E+00	0 E+00	0 E+00	0,0000	0,0000	0,0000	0 E+00	0 E+00	0 E+00
00079	X	0,0000	0,0000	-0,0001	-7,0606 E-06	-5,9042 E-07	0 E+00	0,0000	0,0000	0,0000	-9,6102 E-07	-8,0362 E-08	0 E+00
00079	Y	0,0000	0,0000	0,0001	-1,9892 E-04	6,1964 E-08	0 E+00	0,0000	0,0000	0,0000	-3,8408 E-05	1,1964 E-08	0 E+00
00079	Z	0,0000	0,0000	0,0000	0 E+00	0 E+00	0 E+00	0,0000	0,0000	0,0000	0 E+00	0 E+00	0 E+00
00080	X	0,0000	0,0000	-0,0001	-6,8768 E-06	-4,4644 E-07	0 E+00	0,0000	0,0000	0,0000	-9,36 E-07	-6,0765 E-08	0 E+00
00080	Y	0,0000	0,0000	0,0001	-2,1801 E-04	2,0299 E-07	0 E+00	0,0000	0,0000	0,0000	-4,2094 E-05	3,9196 E-08	0 E+00
00080	Z	0,0000	0,0000	0,0000	0 E+00	0 E+00	0 E+00	0,0000	0,0000	0,0000	0 E+00	0 E+00	0 E+00
00081	X	0,0000	0,0000	0,0000	-6,6953 E-06	-3,0682 E-07	0 E+00	0,0000	0,0000	0,0000	-9,113 E-07	-4,1761 E-08	0 E+00
00081	Y	0,0000	0,0000	0,0001	-2,3573 E-04	2,6803 E-07	0 E+00	0,0000	0,0000	0,0000	-4,5517 E-05	5,1753 E-08	0 E+00
00081	Z	0,0000	0,0000	0,0000	0 E+00	0 E+00	0 E+00	0,0000	0,0000	0,0000	0 E+00	0 E+00	0 E+00
00082	X	0,000	0,000	0,000	-6,5054 E-06	-1,906 E-07	0 E+00	0,000	0,000	0,000	-8,8545 E-07	-2,5943 E-08	0 E+00

Nodo	Dir	Stato Limite Ultimo						Stato Limite di Danno					
		S_X	S_Y	S_Z	Θ_X	Θ_Y	Θ_Z	S_X	S_Y	S_Z	Θ_X	Θ_Y	Θ_Z
		[cm]	[cm]	[cm]	[rad]	[rad]	[rad]	[cm]	[cm]	[cm]	[rad]	[rad]	[rad]
00082	Y	0,0000	0,0000	0,0000	-2,5322 E-04	2,8705 E-07	0 E+00	0,0000	0,0000	0,0000	-4,8893 E-05	5,5426 E-08	0 E+00
00082	Z	0,0000	0,0000	0,0000	0 E+00	0 E+00	0 E+00	0,0000	0,0000	0,0000	0 E+00	0 E+00	0 E+00
00083	X	0,0000	0,0000	0,0000	-6,3198 E-06	-8,4701 E-08	0 E+00	0,0000	0,0000	0,0000	-8,6019 E-07	-1,1529 E-08	0 E+00
00083	Y	0,0000	0,0000	0,0000	-2,6911 E-04	2,3159 E-07	0 E+00	0,0000	0,0000	0,0000	-5,1962 E-05	4,4717 E-08	0 E+00
00083	Z	0,0000	0,0000	0,0000	0 E+00	0 E+00	0 E+00	0,0000	0,0000	0,0000	0 E+00	0 E+00	0 E+00
00084	X	0,0000	0,0000	0,0000	-6,1419 E-06	-1,3595 E-08	0 E+00	0,0000	0,0000	0,0000	-8,3598 E-07	-1,8512 E-09	0 E+00
00084	Y	0,0000	0,0000	0,0000	-2,8319 E-04	1,8276 E-07	0 E+00	0,0000	0,0000	0,0000	-5,468 E-05	3,5288 E-08	0 E+00
00084	Z	0,0000	0,0000	0,0000	0 E+00	0 E+00	0 E+00	0,0000	0,0000	0,0000	0 E+00	0 E+00	0 E+00
00085	X	0,0000	0,0000	0,0000	-5,9566 E-06	2,7647 E-08	0 E+00	0,0000	0,0000	0,0000	-8,1076 E-07	3,7624 E-09	0 E+00
00085	Y	0,0000	0,0000	0,0000	-2,9665 E-04	1,3534 E-07	0 E+00	0,0000	0,0000	0,0000	-5,728 E-05	2,6132 E-08	0 E+00
00085	Z	0,0000	0,0000	0,0000	0 E+00	0 E+00	0 E+00	0,0000	0,0000	0,0000	0 E+00	0 E+00	0 E+00
00086	X	0,0000	0,0000	0,0000	-5,7674 E-06	7,297 E-08	0 E+00	0,0000	0,0000	0,0000	-7,85 E-07	9,9313 E-09	0 E+00
00086	Y	0,0000	0,0000	0,0000	-3,0926 E-04	8,4964 E-08	0 E+00	0,0000	0,0000	0,0000	-5,9714 E-05	1,6405 E-08	0 E+00
00086	Z	0,0000	0,0000	0,0000	0 E+00	0 E+00	0 E+00	0,0000	0,0000	0,0000	0 E+00	0 E+00	0 E+00
00087	X	0,0000	0,0000	0,0000	-5,5872 E-06	8,9123 E-08	0 E+00	0,0000	0,0000	0,0000	-7,6048 E-07	1,213 E-08	0 E+00
00087	Y	0,0000	0,0000	0,0000	-3,2012 E-04	5,0363 E-08	0 E+00	0,0000	0,0000	0,0000	-6,1811 E-05	9,7244 E-09	0 E+00
00087	Z	0,0000	0,0000	0,0000	0 E+00	0 E+00	0 E+00	0,0000	0,0000	0,0000	0 E+00	0 E+00	0 E+00
00088	X	0,0000	0,0000	0,0000	-5,4055 E-06	8,9398 E-08	0 E+00	0,0000	0,0000	0,0000	-7,3574 E-07	1,2168 E-08	0 E+00
00088	Y	0,0000	0,0000	0,0000	-3,2989 E-04	2,5833 E-08	0 E+00	0,0000	0,0000	0,0000	-6,3697 E-05	4,9881 E-09	0 E+00
00088	Z	0,0000	0,0000	0,0000	0 E+00	0 E+00	0 E+00	0,0000	0,0000	0,0000	0 E+00	0 E+00	0 E+00
00089	X	0,0000	0,0000	0,0000	-5,2159 E-06	9,7515 E-08	0 E+00	0,0000	0,0000	0,0000	-7,0994 E-07	1,3273 E-08	0 E+00
00089	Y	0,0000	0,0000	0,0000	-3,39 E-04	7,6024 E-09	0 E+00	0,0000	0,0000	0,0000	-6,5456 E-05	1,4679 E-09	0 E+00
00089	Z	0,0000	0,0000	0,0000	0 E+00	0 E+00	0 E+00	0,0000	0,0000	0,0000	0 E+00	0 E+00	0 E+00
00090	X	0,0000	0,0000	0,0000	-5,0304 E-06	1,0194 E-07	0 E+00	0,0000	0,0000	0,0000	-6,8469 E-07	1,3875 E-08	0 E+00
00090	Y	0,0000	0,0000	0,0000	-3,4665 E-04	-3,4539 E-09	0 E+00	0,0000	0,0000	0,0000	-6,6933 E-05	-6,6689 E-10	0 E+00
00090	Z	0,0000	0,0000	0,0000	0 E+00	0 E+00	0 E+00	0,0000	0,0000	0,0000	0 E+00	0 E+00	0 E+00
00091	X	0,0000	0,0000	0,0000	-4,8515 E-06	9,6254 E-08	0 E+00	0,0000	0,0000	0,0000	-6,6035 E-07	1,3101 E-08	0 E+00
00091	Y	0,0000	0,0000	0,0000	-3,5292 E-04	-8,7425 E-09	0 E+00	0,0000	0,0000	0,0000	-6,8144 E-05	-1,6881 E-09	0 E+00
00091	Z	0,0000	0,0000	0,0000	0 E+00	0 E+00	0 E+00	0,0000	0,0000	0,0000	0 E+00	0 E+00	0 E+00
00092	X	0,0000	0,0000	0,0000	-4,6683 E-06	9,307 E-08	0 E+00	0,0000	0,0000	0,0000	-6,354 E-07	1,2668 E-08	0 E+00
00092	Y	0,0000	0,0000	0,0000	-3,5814 E-04	-9,5462 E-09	0 E+00	0,0000	0,0000	0,0000	-6,9152 E-05	-1,8433 E-09	0 E+00
00092	Z	0,0000	0,0000	0,0000	0 E+00	0 E+00	0 E+00	0,0000	0,0000	0,0000	0 E+00	0 E+00	0 E+00
00093	X	0,0000	0,0000	0,0000	-4,478 E-06	8,8937 E-08	0 E+00	0,0000	0,0000	0,0000	-6,095 E-07	1,2105 E-08	0 E+00
00093	Y	0,0000	0,0000	0,0000	-3,6236 E-04	-9,8946 E-09	0 E+00	0,0000	0,0000	0,0000	-6,9967 E-05	-1,9105 E-09	0 E+00
00093	Z	0,0000	0,0000	0,0000	0 E+00	0 E+00	0 E+00	0,0000	0,0000	0,0000	0 E+00	0 E+00	0 E+00
00094	X	0,0000	0,0000	0,0000	-4,2955 E-06	8,9227 E-08	0 E+00	0,0000	0,0000	0,0000	-5,8467 E-07	1,2145 E-08	0 E+00
00094	Y	0,0000	0,0000	0,0000	-3,6526 E-04	-8,1281 E-09	0 E+00	0,0000	0,0000	0,0000	-7,0527 E-05	-1,5694 E-09	0 E+00
00094	Z	0,0000	0,0000	0,0000	0 E+00	0 E+00	0 E+00	0,0000	0,0000	0,0000	0 E+00	0 E+00	0 E+00
00095	X	0,0000	0,0000	0,0000	-4,1181 E-06	8,8554 E-08	0 E+00	0,0000	0,0000	0,0000	-5,6051 E-07	1,2053 E-08	0 E+00
00095	Y	0,0000	0,0000	0,0000	-3,669 E-04	-5,5309 E-09	0 E+00	0,0000	0,0000	0,0000	-7,0843 E-05	-1,0679 E-09	0 E+00
00095	Z	0,0000	0,0000	0,0000	0 E+00	0 E+00	0 E+00	0,0000	0,0000	0,0000	0 E+00	0 E+00	0 E+00
00096	X	0,000	0,000	0,000	-3,9331 E-06	8,0004 E-08	0 E+00	0,000	0,000	0,000	-5,3534 E-07	1,0889 E-08	0 E+00

Nodo	Dir	Stato Limite Ultimo						Stato Limite di Danno					
		S_X	S_Y	S_Z	Θ_X	Θ_Y	Θ_Z	S_X	S_Y	S_Z	Θ_X	Θ_Y	Θ_Z
		[cm]	[cm]	[cm]	[rad]	[rad]	[rad]	[cm]	[cm]	[cm]	[rad]	[rad]	[rad]
00096	Y	0,0000	0,0000	0,0000	-3,6739 E-04	-2,8266 E-09	0 E+00	0,0000	0,0000	0,0000	-7,0939 E-05	-5,4578 E-10	0 E+00
00096	Z	0,0000	0,0000	0,0000	0 E+00	0 E+00	0 E+00	0,0000	0,0000	0,0000	0 E+00	0 E+00	0 E+00
00097	X	0,0000	0,0000	0,0000	-3,7481 E-06	8,8958 E-08	0 E+00	0,0000	0,0000	0,0000	-5,1016 E-07	1,2108 E-08	0 E+00
00097	Y	0,0000	0,0000	0,0000	-3,6673 E-04	-3,3185 E-10	0 E+00	0,0000	0,0000	0,0000	-7,081 E-05	-6,4078 E-11	0 E+00
00097	Z	0,0000	0,0000	0,0000	0 E+00	0 E+00	0 E+00	0,0000	0,0000	0,0000	0 E+00	0 E+00	0 E+00
00098	X	0,0000	0,0000	0,0000	-3,5718 E-06	8,4806 E-08	0 E+00	0,0000	0,0000	0,0000	-4,8617 E-07	1,1543 E-08	0 E+00
00098	Y	0,0000	0,0000	0,0000	-3,6492 E-04	1,9153 E-09	0 E+00	0,0000	0,0000	0,0000	-7,0461 E-05	3,6982 E-10	0 E+00
00098	Z	0,0000	0,0000	0,0000	0 E+00	0 E+00	0 E+00	0,0000	0,0000	0,0000	0 E+00	0 E+00	0 E+00
00099	X	0,0000	0,0000	0,0000	-3,3892 E-06	7,7614 E-08	0 E+00	0,0000	0,0000	0,0000	-4,6131 E-07	1,0564 E-08	0 E+00
00099	Y	0,0000	0,0000	0,0000	-3,6186 E-04	3,3714 E-09	0 E+00	0,0000	0,0000	0,0000	-6,987 E-05	6,5098 E-10	0 E+00
00099	Z	0,0000	0,0000	0,0000	0 E+00	0 E+00	0 E+00	0,0000	0,0000	0,0000	0 E+00	0 E+00	0 E+00
00100	X	0,0000	0,0000	0,0000	-3,1995 E-06	7,9888 E-08	0 E+00	0,0000	0,0000	0,0000	-4,3549 E-07	1,0874 E-08	0 E+00
00100	Y	0,0000	0,0000	0,0000	-3,5748 E-04	3,6413 E-09	0 E+00	0,0000	0,0000	0,0000	-6,9025 E-05	7,0308 E-10	0 E+00
00100	Z	0,0000	0,0000	0,0000	0 E+00	0 E+00	0 E+00	0,0000	0,0000	0,0000	0 E+00	0 E+00	0 E+00
00101	X	0,0000	0,0000	0,0000	-3,0169 E-06	8,3122 E-08	0 E+00	0,0000	0,0000	0,0000	-4,1064 E-07	1,1314 E-08	0 E+00
00101	Y	0,0000	0,0000	0,0000	-3,5209 E-04	3,7392 E-09	0 E+00	0,0000	0,0000	0,0000	-6,7984 E-05	7,2198 E-10	0 E+00
00101	Z	0,0000	0,0000	0,0000	0 E+00	0 E+00	0 E+00	0,0000	0,0000	0,0000	0 E+00	0 E+00	0 E+00
00102	X	0,0000	0,0000	0,0000	-2,8392 E-06	8,2793 E-08	0 E+00	0,0000	0,0000	0,0000	-3,8644 E-07	1,1269 E-08	0 E+00
00102	Y	0,0000	0,0000	0,0000	-3,4573 E-04	2,1986 E-09	0 E+00	0,0000	0,0000	0,0000	-6,6756 E-05	4,2453 E-10	0 E+00
00102	Z	0,0000	0,0000	0,0000	0 E+00	0 E+00	0 E+00	0,0000	0,0000	0,0000	0 E+00	0 E+00	0 E+00
00103	X	0,0000	0,0000	0,0000	-2,6553 E-06	7,9938 E-08	0 E+00	0,0000	0,0000	0,0000	-3,6142 E-07	1,0881 E-08	0 E+00
00103	Y	0,0000	0,0000	0,0000	-3,3792 E-04	-2,9487 E-09	0 E+00	0,0000	0,0000	0,0000	-6,5248 E-05	-5,6935 E-10	0 E+00
00103	Z	0,0000	0,0000	0,0000	0 E+00	0 E+00	0 E+00	0,0000	0,0000	0,0000	0 E+00	0 E+00	0 E+00
00104	X	0,0000	0,0000	0,0000	-2,4668 E-06	7,6331 E-08	0 E+00	0,0000	0,0000	0,0000	-3,3576 E-07	1,039 E-08	0 E+00
00104	Y	0,0000	0,0000	0,0000	-3,2867 E-04	-9,8235 E-09	0 E+00	0,0000	0,0000	0,0000	-6,3462 E-05	-1,8968 E-09	0 E+00
00104	Z	0,0000	0,0000	0,0000	0 E+00	0 E+00	0 E+00	0,0000	0,0000	0,0000	0 E+00	0 E+00	0 E+00
00105	X	0,0000	0,0000	0,0000	-2,2868 E-06	7,9643 E-08	0 E+00	0,0000	0,0000	0,0000	-3,1125 E-07	1,084 E-08	0 E+00
00105	Y	0,0000	0,0000	0,0000	-3,1876 E-04	-1,9138 E-08	0 E+00	0,0000	0,0000	0,0000	-6,1549 E-05	-3,6952 E-09	0 E+00
00105	Z	0,0000	0,0000	0,0000	0 E+00	0 E+00	0 E+00	0,0000	0,0000	0,0000	0 E+00	0 E+00	0 E+00
00106	X	0,0000	0,0000	0,0000	-2,1082 E-06	8,0978 E-08	0 E+00	0,0000	0,0000	0,0000	-2,8695 E-07	1,1022 E-08	0 E+00
00106	Y	0,0000	0,0000	0,0000	-3,077 E-04	-3,2943 E-08	0 E+00	0,0000	0,0000	0,0000	-5,9414 E-05	-6,3609 E-09	0 E+00
00106	Z	0,0000	0,0000	0,0000	0 E+00	0 E+00	0 E+00	0,0000	0,0000	0,0000	0 E+00	0 E+00	0 E+00
00107	X	0,0000	0,0000	0,0000	-1,9205 E-06	6,3295 E-08	0 E+00	0,0000	0,0000	0,0000	-2,6141 E-07	8,6147 E-09	0 E+00
00107	Y	0,0000	0,0000	0,0000	-2,9491 E-04	-5,2261 E-08	0 E+00	0,0000	0,0000	0,0000	-5,6943 E-05	-1,0091 E-08	0 E+00
00107	Z	0,0000	0,0000	0,0000	0 E+00	0 E+00	0 E+00	0,0000	0,0000	0,0000	0 E+00	0 E+00	0 E+00
00108	X	0,0000	0,0000	0,0000	-1,7371 E-06	6,3145 E-08	0 E+00	0,0000	0,0000	0,0000	-2,3644 E-07	8,5941 E-09	0 E+00
00108	Y	0,0000	0,0000	0,0000	-2,812 E-04	-6,9665 E-08	0 E+00	0,0000	0,0000	0,0000	-5,4297 E-05	-1,3451 E-08	0 E+00
00108	Z	0,0000	0,0000	0,0000	0 E+00	0 E+00	0 E+00	0,0000	0,0000	0,0000	0 E+00	0 E+00	0 E+00
00109	X	0,0000	0,0000	0,0000	-1,5614 E-06	4,5496 E-08	0 E+00	0,0000	0,0000	0,0000	-2,1253 E-07	6,1918 E-09	0 E+00
00109	Y	0,0000	0,0000	0,0000	-2,6693 E-04	-8,8158 E-08	0 E+00	0,0000	0,0000	0,0000	-5,154 E-05	-1,7022 E-08	0 E+00
00109	Z	0,0000	0,0000	0,0000	0 E+00	0 E+00	0 E+00	0,0000	0,0000	0,0000	0 E+00	0 E+00	0 E+00
00110	X	0,000	0,000	0,000	-1,3783 E-06	1,6965 E-08	0 E+00	0,000	0,000	0,000	-1,876 E-07	2,3085 E-09	0 E+00

Nodo	Dir	Stato Limite Ultimo						Stato Limite di Danno					
		S_X	S_Y	S_Z	Θ_X	Θ_Y	Θ_Z	S_X	S_Y	S_Z	Θ_X	Θ_Y	Θ_Z
		[cm]	[cm]	[cm]	[rad]	[rad]	[rad]	[cm]	[cm]	[cm]	[rad]	[rad]	[rad]
00110	Y	0,0000	0,0000	0,0000	-2,5081 E-04	-1,0691 E-07	0 E+00	0,0000	0,0000	0,0000	-4,8428 E-05	-2,0642 E-08	0 E+00
00110	Z	0,0000	0,0000	0,0000	0 E+00	0 E+00	0 E+00	0,0000	0,0000	0,0000	0 E+00	0 E+00	0 E+00
00111	X	0,0000	0,0000	0,0000	-1,1911 E-06	1,419 E-08	0 E+00	0,0000	0,0000	0,0000	-1,6212 E-07	1,9307 E-09	0 E+00
00111	Y	0,0000	0,0000	0,0000	-2,3314 E-04	-9,7215 E-08	0 E+00	0,0000	0,0000	0,0000	-4,5016 E-05	-1,8771 E-08	0 E+00
00111	Z	0,0000	0,0000	0,0000	0 E+00	0 E+00	0 E+00	0,0000	0,0000	0,0000	0 E+00	0 E+00	0 E+00
00112	X	0,0000	0,0000	0,0000	-1,0131 E-06	-3,0523 E-09	0 E+00	0,0000	0,0000	0,0000	-1,379 E-07	-4,1576 E-10	0 E+00
00112	Y	0,0000	0,0000	0,0000	-2,1523 E-04	-6,8826 E-08	0 E+00	0,0000	0,0000	0,0000	-4,1558 E-05	-1,3289 E-08	0 E+00
00112	Z	0,0000	0,0000	0,0000	0 E+00	0 E+00	0 E+00	0,0000	0,0000	0,0000	0 E+00	0 E+00	0 E+00
00113	X	0,0000	0,0000	0,0000	-8,3374 E-07	-2,3697 E-08	0 E+00	0,0000	0,0000	0,0000	-1,1348 E-07	-3,2252 E-09	0 E+00
00113	Y	0,0000	0,0000	0,0000	-1,9599 E-04	-1,057 E-08	0 E+00	0,0000	0,0000	0,0000	-3,7842 E-05	-2,041 E-09	0 E+00
00113	Z	0,0000	0,0000	0,0000	0 E+00	0 E+00	0 E+00	0,0000	0,0000	0,0000	0 E+00	0 E+00	0 E+00
00114	X	0,0000	0,0000	0,0000	-6,463 E-07	-1,5245 E-08	0 E+00	0,0000	0,0000	0,0000	-8,797 E-08	-2,0746 E-09	0 E+00
00114	Y	0,0000	0,0000	0,0000	-1,7475 E-04	1,2255 E-07	0 E+00	0,0000	0,0000	0,0000	-3,3742 E-05	2,3662 E-08	0 E+00
00114	Z	0,0000	0,0000	0,0000	0 E+00	0 E+00	0 E+00	0,0000	0,0000	0,0000	0 E+00	0 E+00	0 E+00
00115	X	0,0000	0,0000	0,0000	-4,6339 E-07	2,8643 E-08	0 E+00	0,0000	0,0000	0,0000	-6,3074 E-08	3,899 E-09	0 E+00
00115	Y	0,0000	0,0000	0,0000	-1,5276 E-04	3,6739 E-07	0 E+00	0,0000	0,0000	0,0000	-2,9495 E-05	7,0938 E-08	0 E+00
00115	Z	0,0000	0,0000	0,0000	0 E+00	0 E+00	0 E+00	0,0000	0,0000	0,0000	0 E+00	0 E+00	0 E+00
00116	X	0,0000	0,0000	0,0000	-2,8805 E-07	9,4688 E-08	0 E+00	0,0000	0,0000	0,0000	-3,9208 E-08	1,2888 E-08	0 E+00
00116	Y	0,0000	0,0000	0,0000	-1,3048 E-04	6,9638 E-07	0 E+00	0,0000	0,0000	0,0000	-2,5193 E-05	1,3446 E-07	0 E+00
00116	Z	0,0000	0,0000	0,0000	0 E+00	0 E+00	0 E+00	0,0000	0,0000	0,0000	0 E+00	0 E+00	0 E+00
00117	X	0,0000	0,0000	0,0000	-1,1011 E-07	2,1523 E-07	0 E+00	0,0000	0,0000	0,0000	-1,4988 E-08	2,9296 E-08	0 E+00
00117	Y	0,0000	0,0000	0,0000	-1,0641 E-04	1,1434 E-06	0 E+00	0,0000	0,0000	0,0000	-2,0547 E-05	2,2078 E-07	0 E+00
00117	Z	0,0000	0,0000	0,0000	0 E+00	0 E+00	0 E+00	0,0000	0,0000	0,0000	0 E+00	0 E+00	0 E+00
00118	X	0,0000	0,0000	0,0000	6,3552 E-08	4,3891 E-07	0 E+00	0,0000	0,0000	0,0000	8,6482 E-09	5,974 E-08	0 E+00
00118	Y	0,0000	0,0000	-0,0001	-8,0228 E-05	1,7643 E-06	0 E+00	0,0000	0,0000	0,0000	-1,5491 E-05	3,4066 E-07	0 E+00
00118	Z	0,0000	0,0000	0,0000	0 E+00	0 E+00	0 E+00	0,0000	0,0000	0,0000	0 E+00	0 E+00	0 E+00
00119	X	0,0000	0,0000	0,0000	1,8496 E-07	7,6496 E-07	0 E+00	0,0000	0,0000	0,0000	2,5174 E-08	1,0412 E-07	0 E+00
00119	Y	0,0000	0,0000	-0,0002	-5,4328 E-05	2,4829 E-06	0 E+00	0,0000	0,0000	0,0000	-1,049 E-05	4,7941 E-07	0 E+00
00119	Z	0,0000	0,0000	0,0000	0 E+00	0 E+00	0 E+00	0,0000	0,0000	0,0000	0 E+00	0 E+00	0 E+00
00120	X	0,0000	0,0000	0,0000	1,0764 E-07	1,1946 E-06	0 E+00	0,0000	0,0000	0,0000	1,465 E-08	1,6259 E-07	0 E+00
00120	Y	0,0000	0,0000	-0,0004	-2,8405 E-05	3,3046 E-06	0 E+00	0,0000	0,0000	-0,0001	-5,4847 E-06	6,3807 E-07	0 E+00
00120	Z	0,0000	0,0000	0,0000	0 E+00	0 E+00	0 E+00	0,0000	0,0000	0,0000	0 E+00	0 E+00	0 E+00
00121	X	0,0000	0,0000	-0,0002	1,4288 E-06	6,6332 E-06	0 E+00	0,0000	0,0000	0,0000	1,9448 E-07	9,0284 E-07	0 E+00
00121	Y	0,0000	0,0000	-0,0003	-2,1975 E-05	7,6148 E-06	0 E+00	0,0000	0,0000	-0,0001	-4,243 E-06	1,4703 E-06	0 E+00
00121	Z	0,0000	0,0000	0,0000	0 E+00	0 E+00	0 E+00	0,0000	0,0000	0,0000	0 E+00	0 E+00	0 E+00
00122	X	0,0000	0,0000	-0,0001	1,0944 E-06	1,0508 E-05	0 E+00	0,0000	0,0000	0,0000	1,4895 E-07	1,4302 E-06	0 E+00
00122	Y	0,0000	0,0000	-0,0010	-1,1072 E-05	9,413 E-06	0 E+00	0,0000	0,0000	-0,0002	-2,1378 E-06	1,8175 E-06	0 E+00
00122	Z	0,0000	0,0000	0,0000	0 E+00	0 E+00	0 E+00	0,0000	0,0000	0,0000	0 E+00	0 E+00	0 E+00
00123	X	0,0000	0,0000	-0,0001	7,4627 E-07	1,3342 E-05	0 E+00	0,0000	0,0000	0,0000	1,0157 E-07	1,816 E-06	0 E+00
00123	Y	0,0000	0,0000	-0,0012	-2,8607 E-06	8,3457 E-06	0 E+00	0,0000	0,0000	-0,0002	-5,5237 E-07	1,6115 E-06	0 E+00
00123	Z	0,0000	0,0000	0,0000	0 E+00	0 E+00	0 E+00	0,0000	0,0000	0,0000	0 E+00	0 E+00	0 E+00
00124	X	0,000	0,000	0,000	3,9479 E-07	1,4848 E-05	0 E+00	0,000	0,000	0,000	5,3735 E-08	2,0209 E-06	0 E+00

Nodo	Dir	Stato Limite Ultimo						Stato Limite di Danno					
		S_X	S_Y	S_Z	Θ_X	Θ_Y	Θ_Z	S_X	S_Y	S_Z	Θ_X	Θ_Y	Θ_Z
		[cm]	[cm]	[cm]	[rad]	[rad]	[rad]	[cm]	[cm]	[cm]	[rad]	[rad]	[rad]
00124	Y	0,0000	0,0000	0,0001	6,2755 E-07	6,6985 E-06	0 E+00	0,0000	0,0000	0,0002	1,2117 E-07	1,2934 E-06	0 E+00
00124	Z	0,0000	0,0000	0,0000	0 E+00	0 E+00	0 E+00	0,0000	0,0000	0,0000	0 E+00	0 E+00	0 E+00
00125	X	0,0000	0,0000	0,0000	6,1847 E-08	1,4862 E-05	0 E+00	0,0000	0,0000	0,0000	8,4184 E-09	2,0228 E-06	0 E+00
00125	Y	0,0000	0,0000	-0,0010	2,8024 E-06	5,017 E-06	0 E+00	0,0000	0,0000	-0,0002	5,411 E-07	9,6872 E-07	0 E+00
00125	Z	0,0000	0,0000	0,0000	0 E+00	0 E+00	0 E+00	0,0000	0,0000	0,0000	0 E+00	0 E+00	0 E+00
00126	X	0,0000	0,0000	0,0000	-2,4722 E-07	1,3354 E-05	0 E+00	0,0000	0,0000	0,0000	-3,3649 E-08	1,8176 E-06	0 E+00
00126	Y	0,0000	0,0000	-0,0008	3,532 E-06	3,2379 E-06	0 E+00	0,0000	0,0000	-0,0001	6,8198 E-07	6,252 E-07	0 E+00
00126	Z	0,0000	0,0000	0,0000	0 E+00	0 E+00	0 E+00	0,0000	0,0000	0,0000	0 E+00	0 E+00	0 E+00
00127	X	0,0000	0,0000	0,0000	-4,9868 E-07	1,0522 E-05	0 E+00	0,0000	0,0000	0,0000	-6,7875 E-08	1,4322 E-06	0 E+00
00127	Y	0,0000	0,0000	-0,0006	2,4198 E-06	1,6444 E-06	0 E+00	0,0000	0,0000	-0,0001	4,6723 E-07	3,1752 E-07	0 E+00
00127	Z	0,0000	0,0000	0,0000	0 E+00	0 E+00	0 E+00	0,0000	0,0000	0,0000	0 E+00	0 E+00	0 E+00
00128	X	0,0000	0,0000	-0,0001	-7,3743 E-07	6,5772 E-06	0 E+00	0,0000	0,0000	0,0000	-1,0037 E-07	8,9522 E-07	0 E+00
00128	Y	0,0000	0,0000	-0,0005	7,6416 E-07	1,0712 E-06	0 E+00	0,0000	0,0000	-0,0001	1,4755 E-07	2,0684 E-07	0 E+00
00128	Z	0,0000	0,0000	0,0000	0 E+00	0 E+00	0 E+00	0,0000	0,0000	0,0000	0 E+00	0 E+00	0 E+00
00129	X	0,0001	0,0001	0,0000	-6,2314 E-06	5,1066 E-06	0 E+00	0,0000	0,0000	0,0000	-8,4815 E-07	6,9507 E-07	0 E+00
00129	Y	-0,0002	0,0006	-0,0009	-3,3087 E-05	-8,6667 E-06	0 E+00	0,0000	0,0001	-0,0002	-6,3887 E-06	-1,6734 E-06	0 E+00
00129	Z	0,0000	0,0000	0,0000	0 E+00	0 E+00	0 E+00	0,0000	0,0000	0,0000	0 E+00	0 E+00	0 E+00
00130	X	0,0000	0,0001	-0,0002	-7,7293 E-06	2,7716 E-06	0 E+00	0,0000	0,0000	0,0000	-1,052 E-06	3,7724 E-07	0 E+00
00130	Y	-0,0001	0,0010	-0,0005	-5,8254 E-05	-6,5092 E-06	0 E+00	0,0000	0,0002	-0,0001	-1,1248 E-05	-1,2568 E-06	0 E+00
00130	Z	0,0000	0,0000	0,0000	0 E+00	0 E+00	0 E+00	0,0000	0,0000	0,0000	0 E+00	0 E+00	0 E+00
00131	X	0,0000	0,0001	-0,0002	-7,9125 E-06	1,0735 E-06	0 E+00	0,0000	0,0000	0,0000	-1,077 E-06	1,4611 E-07	0 E+00
00131	Y	-0,0001	0,0015	-0,0002	-8,3888 E-05	-4,5833 E-06	0 E+00	0,0000	0,0003	0,0000	-1,6198 E-05	-8,8498 E-07	0 E+00
00131	Z	0,0000	0,0000	0,0000	0 E+00	0 E+00	0 E+00	0,0000	0,0000	0,0000	0 E+00	0 E+00	0 E+00
00132	X	0,0000	0,0001	-0,0002	-7,8064 E-06	1,4711 E-08	0 E+00	0,0000	0,0000	0,0000	-1,0625 E-06	2,0026 E-09	0 E+00
00132	Y	-0,0001	0,0019	-0,0001	-1,0988 E-04	-2,9199 E-06	0 E+00	0,0000	0,0004	0,0000	-2,1216 E-05	-5,638 E-07	0 E+00
00132	Z	0,0000	0,0000	0,0000	0 E+00	0 E+00	0 E+00	0,0000	0,0000	0,0000	0 E+00	0 E+00	0 E+00
00133	X	0,0000	0,0001	-0,0002	-7,6269 E-06	-4,285 E-07	0 E+00	0,0000	0,0000	0,0000	-1,0381 E-06	-5,8324 E-08	0 E+00
00133	Y	0,0000	0,0023	0,0001	-1,338 E-04	-1,7611 E-06	0 E+00	0,0000	0,0005	0,0000	-2,5836 E-05	-3,4005 E-07	0 E+00
00133	Z	0,0000	0,0000	0,0000	0 E+00	0 E+00	0 E+00	0,0000	0,0000	0,0000	0 E+00	0 E+00	0 E+00
00134	X	0,0000	0,0001	-0,0002	-7,4443 E-06	-6,3731 E-07	0 E+00	0,0000	0,0000	0,0000	-1,0132 E-06	-8,6744 E-08	0 E+00
00134	Y	0,0000	0,0027	0,0001	-1,5601 E-04	-8,9512 E-07	0 E+00	0,0000	0,0005	0,0000	-3,0123 E-05	-1,7284 E-07	0 E+00
00134	Z	0,0000	0,0000	0,0000	0 E+00	0 E+00	0 E+00	0,0000	0,0000	0,0000	0 E+00	0 E+00	0 E+00
00135	X	0,0000	0,0001	-0,0001	-7,2543 E-06	-6,8539 E-07	0 E+00	0,0000	0,0000	0,0000	-9,8739 E-07	-9,3289 E-08	0 E+00
00135	Y	0,0000	0,0031	0,0001	-1,7779 E-04	-2,6595 E-07	0 E+00	0,0000	0,0006	0,0000	-3,4329 E-05	-5,1352 E-08	0 E+00
00135	Z	0,0000	0,0000	0,0000	0 E+00	0 E+00	0 E+00	0,0000	0,0000	0,0000	0 E+00	0 E+00	0 E+00
00136	X	0,0000	0,0001	-0,0001	-7,0606 E-06	-5,9042 E-07	0 E+00	0,0000	0,0000	0,0000	-9,6102 E-07	-8,0362 E-08	0 E+00
00136	Y	0,0000	0,0035	0,0001	-1,9892 E-04	6,1964 E-08	0 E+00	0,0000	0,0007	0,0000	-3,8408 E-05	1,1964 E-08	0 E+00
00136	Z	0,0000	0,0000	0,0000	0 E+00	0 E+00	0 E+00	0,0000	0,0000	0,0000	0 E+00	0 E+00	0 E+00
00137	X	0,0000	0,0001	-0,0001	-6,8768 E-06	-4,4644 E-07	0 E+00	0,0000	0,0000	0,0000	-9,36 E-07	-6,0765 E-08	0 E+00
00137	Y	0,0000	0,0038	0,0001	-2,1801 E-04	2,0299 E-07	0 E+00	0,0000	0,0007	0,0000	-4,2094 E-05	3,9196 E-08	0 E+00
00137	Z	0,0000	0,0000	0,0000	0 E+00	0 E+00	0 E+00	0,0000	0,0000	0,0000	0 E+00	0 E+00	0 E+00
00138	X	0,000	0,000	0,000	-6,6953 E-06	-3,0682 E-07	0 E+00	0,000	0,000	0,000	-9,113 E-07	-4,1761 E-08	0 E+00

Nodo	Dir	Stato Limite Ultimo						Stato Limite di Danno					
		S_X	S_Y	S_Z	Θ_X	Θ_Y	Θ_Z	S_X	S_Y	S_Z	Θ_X	Θ_Y	Θ_Z
		[cm]	[cm]	[cm]	[rad]	[rad]	[rad]	[cm]	[cm]	[cm]	[rad]	[rad]	[rad]
00138	Y	0,0000	0,0041	0,0001	-2,3573 E-04	2,6803 E-07	0 E+00	0,0000	0,0008	0,0000	-4,5517 E-05	5,1753 E-08	0 E+00
00138	Z	0,0000	0,0000	0,0000	0 E+00	0 E+00	0 E+00	0,0000	0,0000	0,0000	0 E+00	0 E+00	0 E+00
00139	X	0,0000	0,0001	0,0000	-6,5054 E-06	-1,906 E-07	0 E+00	0,0000	0,0000	0,0000	-8,8545 E-07	-2,5943 E-08	0 E+00
00139	Y	0,0000	0,0044	0,0001	-2,5322 E-04	2,8705 E-07	0 E+00	0,0000	0,0009	0,0000	-4,8893 E-05	5,5426 E-08	0 E+00
00139	Z	0,0000	0,0000	0,0000	0 E+00	0 E+00	0 E+00	0,0000	0,0000	0,0000	0 E+00	0 E+00	0 E+00
00140	X	0,0000	0,0001	0,0000	-6,3198 E-06	-8,4701 E-08	0 E+00	0,0000	0,0000	0,0000	-8,6019 E-07	-1,1529 E-08	0 E+00
00140	Y	0,0000	0,0047	0,0001	-2,6911 E-04	2,3159 E-07	0 E+00	0,0000	0,0009	0,0000	-5,1962 E-05	4,4717 E-08	0 E+00
00140	Z	0,0000	0,0000	0,0000	0 E+00	0 E+00	0 E+00	0,0000	0,0000	0,0000	0 E+00	0 E+00	0 E+00
00141	X	0,0000	0,0001	0,0000	-6,1419 E-06	-1,3595 E-08	0 E+00	0,0000	0,0000	0,0000	-8,3598 E-07	-1,8512 E-09	0 E+00
00141	Y	0,0000	0,0050	0,0001	-2,8319 E-04	1,8276 E-07	0 E+00	0,0000	0,0010	0,0000	-5,468 E-05	3,5288 E-08	0 E+00
00141	Z	0,0000	0,0000	0,0000	0 E+00	0 E+00	0 E+00	0,0000	0,0000	0,0000	0 E+00	0 E+00	0 E+00
00142	X	0,0000	0,0001	0,0000	-5,9566 E-06	2,7647 E-08	0 E+00	0,0000	0,0000	0,0000	-8,1076 E-07	3,7624 E-09	0 E+00
00142	Y	0,0000	0,0052	0,0001	-2,9665 E-04	1,3534 E-07	0 E+00	0,0000	0,0010	0,0000	-5,728 E-05	2,6132 E-08	0 E+00
00142	Z	0,0000	0,0000	0,0000	0 E+00	0 E+00	0 E+00	0,0000	0,0000	0,0000	0 E+00	0 E+00	0 E+00
00143	X	0,0000	0,0001	0,0000	-5,7674 E-06	7,297 E-08	0 E+00	0,0000	0,0000	0,0000	-7,85 E-07	9,9313 E-09	0 E+00
00143	Y	0,0000	0,0054	0,0001	-3,0926 E-04	8,4964 E-08	0 E+00	0,0000	0,0010	0,0000	-5,9714 E-05	1,6405 E-08	0 E+00
00143	Z	0,0000	0,0000	0,0000	0 E+00	0 E+00	0 E+00	0,0000	0,0000	0,0000	0 E+00	0 E+00	0 E+00
00144	X	0,0000	0,0001	0,0000	-5,5872 E-06	8,9123 E-08	0 E+00	0,0000	0,0000	0,0000	-7,6048 E-07	1,213 E-08	0 E+00
00144	Y	0,0000	0,0056	0,0001	-3,2012 E-04	5,0363 E-08	0 E+00	0,0000	0,0011	0,0000	-6,1811 E-05	9,7244 E-09	0 E+00
00144	Z	0,0000	0,0000	0,0000	0 E+00	0 E+00	0 E+00	0,0000	0,0000	0,0000	0 E+00	0 E+00	0 E+00
00145	X	0,0000	0,0001	0,0000	-5,4055 E-06	8,9398 E-08	0 E+00	0,0000	0,0000	0,0000	-7,3574 E-07	1,2168 E-08	0 E+00
00145	Y	0,0000	0,0058	0,0001	-3,2989 E-04	2,5833 E-08	0 E+00	0,0000	0,0011	0,0000	-6,3697 E-05	4,9881 E-09	0 E+00
00145	Z	0,0000	0,0000	0,0000	0 E+00	0 E+00	0 E+00	0,0000	0,0000	0,0000	0 E+00	0 E+00	0 E+00
00146	X	0,0000	0,0001	0,0000	-5,2159 E-06	9,7515 E-08	0 E+00	0,0000	0,0000	0,0000	-7,0994 E-07	1,3273 E-08	0 E+00
00146	Y	0,0000	0,0059	0,0001	-3,39 E-04	7,6024 E-09	0 E+00	0,0000	0,0011	0,0000	-6,5456 E-05	1,4679 E-09	0 E+00
00146	Z	0,0000	0,0000	0,0000	0 E+00	0 E+00	0 E+00	0,0000	0,0000	0,0000	0 E+00	0 E+00	0 E+00
00147	X	0,0000	0,0001	0,0000	-5,0304 E-06	1,0194 E-07	0 E+00	0,0000	0,0000	0,0000	-6,8469 E-07	1,3875 E-08	0 E+00
00147	Y	0,0000	0,0061	0,0001	-3,4665 E-04	-3,4539 E-09	0 E+00	0,0000	0,0012	0,0000	-6,6933 E-05	-6,6689 E-10	0 E+00
00147	Z	0,0000	0,0000	0,0000	0 E+00	0 E+00	0 E+00	0,0000	0,0000	0,0000	0 E+00	0 E+00	0 E+00
00148	X	0,0000	0,0001	0,0000	-4,8515 E-06	9,6254 E-08	0 E+00	0,0000	0,0000	0,0000	-6,6035 E-07	1,3101 E-08	0 E+00
00148	Y	0,0000	0,0062	0,0000	-3,5292 E-04	-8,7425 E-09	0 E+00	0,0000	0,0012	0,0000	-6,8144 E-05	-1,6881 E-09	0 E+00
00148	Z	0,0000	0,0000	0,0000	0 E+00	0 E+00	0 E+00	0,0000	0,0000	0,0000	0 E+00	0 E+00	0 E+00
00149	X	0,0000	0,0001	0,0000	-4,6683 E-06	9,307 E-08	0 E+00	0,0000	0,0000	0,0000	-6,354 E-07	1,2668 E-08	0 E+00
00149	Y	0,0000	0,0063	0,0000	-3,5814 E-04	-9,5462 E-09	0 E+00	0,0000	0,0012	0,0000	-6,9152 E-05	-1,8433 E-09	0 E+00
00149	Z	0,0000	0,0000	0,0000	0 E+00	0 E+00	0 E+00	0,0000	0,0000	0,0000	0 E+00	0 E+00	0 E+00
00150	X	0,0000	0,0001	0,0000	-4,478 E-06	8,8937 E-08	0 E+00	0,0000	0,0000	0,0000	-6,095 E-07	1,2105 E-08	0 E+00
00150	Y	0,0000	0,0063	0,0000	-3,6236 E-04	-9,8946 E-09	0 E+00	0,0000	0,0012	0,0000	-6,9967 E-05	-1,9105 E-09	0 E+00
00150	Z	0,0000	0,0000	0,0000	0 E+00	0 E+00	0 E+00	0,0000	0,0000	0,0000	0 E+00	0 E+00	0 E+00
00151	X	0,0000	0,0001	0,0000	-4,2955 E-06	8,9227 E-08	0 E+00	0,0000	0,0000	0,0000	-5,8467 E-07	1,2145 E-08	0 E+00
00151	Y	0,0000	0,0064	0,0000	-3,6526 E-04	-8,1281 E-09	0 E+00	0,0000	0,0012	0,0000	-7,0527 E-05	-1,5694 E-09	0 E+00
00151	Z	0,0000	0,0000	0,0000	0 E+00	0 E+00	0 E+00	0,0000	0,0000	0,0000	0 E+00	0 E+00	0 E+00
00152	X	0,000	0,000	0,000	-4,1181 E-06	8,8554 E-08	0 E+00	0,000	0,000	0,000	-5,6051 E-07	1,2053 E-08	0 E+00

Nodo	Dir	Stato Limite Ultimo						Stato Limite di Danno					
		S_X	S_Y	S_Z	Θ_X	Θ_Y	Θ_Z	S_X	S_Y	S_Z	Θ_X	Θ_Y	Θ_Z
		[cm]	[cm]	[cm]	[rad]	[rad]	[rad]	[cm]	[cm]	[cm]	[rad]	[rad]	[rad]
00152	Y	0,0000	0,0064	0,0000	-3,669 E-04	-5,5309 E-09	0 E+00	0,0000	0,0012	0,0000	-7,0843 E-05	-1,0679 E-09	0 E+00
00152	Z	0,0000	0,0000	0,0000	0 E+00	0 E+00	0 E+00	0,0000	0,0000	0,0000	0 E+00	0 E+00	0 E+00
00153	X	0,0000	0,0001	0,0000	-3,9331 E-06	8,0004 E-08	0 E+00	0,0000	0,0000	0,0000	-5,3534 E-07	1,0889 E-08	0 E+00
00153	Y	0,0000	0,0064	0,0000	-3,6739 E-04	-2,8266 E-09	0 E+00	0,0000	0,0012	0,0000	-7,0939 E-05	-5,4578 E-10	0 E+00
00153	Z	0,0000	0,0000	0,0000	0 E+00	0 E+00	0 E+00	0,0000	0,0000	0,0000	0 E+00	0 E+00	0 E+00
00154	X	0,0000	0,0001	0,0000	-3,7481 E-06	8,8958 E-08	0 E+00	0,0000	0,0000	0,0000	-5,1016 E-07	1,2108 E-08	0 E+00
00154	Y	0,0000	0,0064	0,0000	-3,6673 E-04	-3,3185 E-10	0 E+00	0,0000	0,0012	0,0000	-7,081 E-05	-6,4078 E-11	0 E+00
00154	Z	0,0000	0,0000	0,0000	0 E+00	0 E+00	0 E+00	0,0000	0,0000	0,0000	0 E+00	0 E+00	0 E+00
00155	X	0,0000	0,0001	0,0000	-3,5718 E-06	8,4806 E-08	0 E+00	0,0000	0,0000	0,0000	-4,8617 E-07	1,1543 E-08	0 E+00
00155	Y	0,0000	0,0064	0,0000	-3,6492 E-04	1,9153 E-09	0 E+00	0,0000	0,0012	0,0000	-7,0461 E-05	3,6982 E-10	0 E+00
00155	Z	0,0000	0,0000	0,0000	0 E+00	0 E+00	0 E+00	0,0000	0,0000	0,0000	0 E+00	0 E+00	0 E+00
00156	X	0,0000	0,0001	0,0000	-3,3892 E-06	7,7614 E-08	0 E+00	0,0000	0,0000	0,0000	-4,6131 E-07	1,0564 E-08	0 E+00
00156	Y	0,0000	0,0063	0,0000	-3,6186 E-04	3,3714 E-09	0 E+00	0,0000	0,0012	0,0000	-6,987 E-05	6,5098 E-10	0 E+00
00156	Z	0,0000	0,0000	0,0000	0 E+00	0 E+00	0 E+00	0,0000	0,0000	0,0000	0 E+00	0 E+00	0 E+00
00157	X	0,0000	0,0001	0,0000	-3,1995 E-06	7,9888 E-08	0 E+00	0,0000	0,0000	0,0000	-4,3549 E-07	1,0874 E-08	0 E+00
00157	Y	0,0000	0,0063	0,0000	-3,5748 E-04	3,6413 E-09	0 E+00	0,0000	0,0012	0,0000	-6,9025 E-05	7,0308 E-10	0 E+00
00157	Z	0,0000	0,0000	0,0000	0 E+00	0 E+00	0 E+00	0,0000	0,0000	0,0000	0 E+00	0 E+00	0 E+00
00158	X	0,0000	0,0001	0,0000	-3,0169 E-06	8,3122 E-08	0 E+00	0,0000	0,0000	0,0000	-4,1064 E-07	1,1314 E-08	0 E+00
00158	Y	0,0000	0,0062	0,0000	-3,5209 E-04	3,7392 E-09	0 E+00	0,0000	0,0012	0,0000	-6,7984 E-05	7,2198 E-10	0 E+00
00158	Z	0,0000	0,0000	0,0000	0 E+00	0 E+00	0 E+00	0,0000	0,0000	0,0000	0 E+00	0 E+00	0 E+00
00159	X	0,0000	0,0000	0,0000	-2,8392 E-06	8,2793 E-08	0 E+00	0,0000	0,0000	0,0000	-3,8644 E-07	1,1269 E-08	0 E+00
00159	Y	0,0000	0,0061	0,0000	-3,4573 E-04	2,1986 E-09	0 E+00	0,0000	0,0012	0,0000	-6,6756 E-05	4,2453 E-10	0 E+00
00159	Z	0,0000	0,0000	0,0000	0 E+00	0 E+00	0 E+00	0,0000	0,0000	0,0000	0 E+00	0 E+00	0 E+00
00160	X	0,0000	0,0000	0,0000	-2,6553 E-06	7,9938 E-08	0 E+00	0,0000	0,0000	0,0000	-3,6142 E-07	1,0881 E-08	0 E+00
00160	Y	0,0000	0,0059	0,0000	-3,3792 E-04	-2,9487 E-09	0 E+00	0,0000	0,0011	0,0000	-6,5248 E-05	-5,6935 E-10	0 E+00
00160	Z	0,0000	0,0000	0,0000	0 E+00	0 E+00	0 E+00	0,0000	0,0000	0,0000	0 E+00	0 E+00	0 E+00
00161	X	0,0000	0,0000	0,0000	-2,4668 E-06	7,6331 E-08	0 E+00	0,0000	0,0000	0,0000	-3,3576 E-07	1,039 E-08	0 E+00
00161	Y	0,0000	0,0058	0,0000	-3,2867 E-04	-9,8235 E-09	0 E+00	0,0000	0,0011	0,0000	-6,3462 E-05	-1,8968 E-09	0 E+00
00161	Z	0,0000	0,0000	0,0000	0 E+00	0 E+00	0 E+00	0,0000	0,0000	0,0000	0 E+00	0 E+00	0 E+00
00162	X	0,0000	0,0000	0,0000	-2,2868 E-06	7,9643 E-08	0 E+00	0,0000	0,0000	0,0000	-3,1125 E-07	1,084 E-08	0 E+00
00162	Y	0,0000	0,0056	0,0000	-3,1876 E-04	-1,9138 E-08	0 E+00	0,0000	0,0011	0,0000	-6,1549 E-05	-3,6952 E-09	0 E+00
00162	Z	0,0000	0,0000	0,0000	0 E+00	0 E+00	0 E+00	0,0000	0,0000	0,0000	0 E+00	0 E+00	0 E+00
00163	X	0,0000	0,0000	0,0000	-2,1082 E-06	8,0978 E-08	0 E+00	0,0000	0,0000	0,0000	-2,8695 E-07	1,1022 E-08	0 E+00
00163	Y	0,0000	0,0054	0,0000	-3,077 E-04	-3,2943 E-08	0 E+00	0,0000	0,0010	0,0000	-5,9414 E-05	-6,3609 E-09	0 E+00
00163	Z	0,0000	0,0000	0,0000	0 E+00	0 E+00	0 E+00	0,0000	0,0000	0,0000	0 E+00	0 E+00	0 E+00
00164	X	0,0000	0,0000	0,0000	-1,9205 E-06	6,3295 E-08	0 E+00	0,0000	0,0000	0,0000	-2,6141 E-07	8,6147 E-09	0 E+00
00164	Y	0,0000	0,0052	0,0000	-2,9491 E-04	-5,2261 E-08	0 E+00	0,0000	0,0010	0,0000	-5,6943 E-05	-1,0091 E-08	0 E+00
00164	Z	0,0000	0,0000	0,0000	0 E+00	0 E+00	0 E+00	0,0000	0,0000	0,0000	0 E+00	0 E+00	0 E+00
00165	X	0,0000	0,0000	0,0000	-1,7371 E-06	6,3145 E-08	0 E+00	0,0000	0,0000	0,0000	-2,3644 E-07	8,5941 E-09	0 E+00
00165	Y	0,0000	0,0049	0,0000	-2,812 E-04	-6,9665 E-08	0 E+00	0,0000	0,0010	0,0000	-5,4297 E-05	-1,3451 E-08	0 E+00
00165	Z	0,0000	0,0000	0,0000	0 E+00	0 E+00	0 E+00	0,0000	0,0000	0,0000	0 E+00	0 E+00	0 E+00
00166	X	0,000	0,000	0,000	-1,5614 E-06	4,5496 E-08	0 E+00	0,000	0,000	0,000	-2,1253 E-07	6,1918 E-09	0 E+00

Nodo	Dir	Stato Limite Ultimo						Stato Limite di Danno					
		S_X	S_Y	S_Z	Θ_X	Θ_Y	Θ_Z	S_X	S_Y	S_Z	Θ_X	Θ_Y	Θ_Z
		[cm]	[cm]	[cm]	[rad]	[rad]	[rad]	[cm]	[cm]	[cm]	[rad]	[rad]	[rad]
00166	Y	0,0000	0,0047	0,0000	-2,6693 E-04	-8,8158 E-08	0 E+00	0,0000	0,0009	0,0000	-5,154 E-05	-1,7022 E-08	0 E+00
00166	Z	0,0000	0,0000	0,0000	0 E+00	0 E+00	0 E+00	0,0000	0,0000	0,0000	0 E+00	0 E+00	0 E+00
00167	X	0,0000	0,0000	0,0000	-1,3783 E-06	1,6965 E-08	0 E+00	0,0000	0,0000	0,0000	-1,876 E-07	2,3085 E-09	0 E+00
00167	Y	0,0000	0,0044	0,0000	-2,5081 E-04	-1,0691 E-07	0 E+00	0,0000	0,0008	0,0000	-4,8428 E-05	-2,0642 E-08	0 E+00
00167	Z	0,0000	0,0000	0,0000	0 E+00	0 E+00	0 E+00	0,0000	0,0000	0,0000	0 E+00	0 E+00	0 E+00
00168	X	0,0000	0,0000	0,0000	-1,1911 E-06	1,419 E-08	0 E+00	0,0000	0,0000	0,0000	-1,6212 E-07	1,9307 E-09	0 E+00
00168	Y	0,0000	0,0041	0,0000	-2,3314 E-04	-9,7215 E-08	0 E+00	0,0000	0,0008	0,0000	-4,5016 E-05	-1,8771 E-08	0 E+00
00168	Z	0,0000	0,0000	0,0000	0 E+00	0 E+00	0 E+00	0,0000	0,0000	0,0000	0 E+00	0 E+00	0 E+00
00169	X	0,0000	0,0000	0,0000	-1,0131 E-06	-3,0523 E-09	0 E+00	0,0000	0,0000	0,0000	-1,379 E-07	-4,1576 E-10	0 E+00
00169	Y	0,0000	0,0038	0,0000	-2,1523 E-04	-6,8826 E-08	0 E+00	0,0000	0,0007	0,0000	-4,1558 E-05	-1,3289 E-08	0 E+00
00169	Z	0,0000	0,0000	0,0000	0 E+00	0 E+00	0 E+00	0,0000	0,0000	0,0000	0 E+00	0 E+00	0 E+00
00170	X	0,0000	0,0000	0,0000	-8,3374 E-07	-2,3697 E-08	0 E+00	0,0000	0,0000	0,0000	-1,1348 E-07	-3,2252 E-09	0 E+00
00170	Y	0,0000	0,0034	0,0000	-1,9599 E-04	-1,057 E-08	0 E+00	0,0000	0,0007	0,0000	-3,7842 E-05	-2,041 E-09	0 E+00
00170	Z	0,0000	0,0000	0,0000	0 E+00	0 E+00	0 E+00	0,0000	0,0000	0,0000	0 E+00	0 E+00	0 E+00
00171	X	0,0000	0,0000	0,0000	-6,463 E-07	-1,5245 E-08	0 E+00	0,0000	0,0000	0,0000	-8,797 E-08	-2,0746 E-09	0 E+00
00171	Y	0,0000	0,0031	0,0000	-1,7475 E-04	1,2255 E-07	0 E+00	0,0000	0,0006	0,0000	-3,3742 E-05	2,3662 E-08	0 E+00
00171	Z	0,0000	0,0000	0,0000	0 E+00	0 E+00	0 E+00	0,0000	0,0000	0,0000	0 E+00	0 E+00	0 E+00
00172	X	0,0000	0,0000	0,0000	-4,6339 E-07	2,8643 E-08	0 E+00	0,0000	0,0000	0,0000	-6,3074 E-08	3,899 E-09	0 E+00
00172	Y	0,0000	0,0027	0,0000	-1,5276 E-04	3,6739 E-07	0 E+00	0,0000	0,0005	0,0000	-2,9495 E-05	7,0938 E-08	0 E+00
00172	Z	0,0000	0,0000	0,0000	0 E+00	0 E+00	0 E+00	0,0000	0,0000	0,0000	0 E+00	0 E+00	0 E+00
00173	X	0,0000	0,0000	0,0000	-2,8805 E-07	9,4688 E-08	0 E+00	0,0000	0,0000	0,0000	-3,9208 E-08	1,2888 E-08	0 E+00
00173	Y	0,0000	0,0023	0,0000	-1,3048 E-04	6,9638 E-07	0 E+00	0,0000	0,0004	0,0000	-2,5193 E-05	1,3446 E-07	0 E+00
00173	Z	0,0000	0,0000	0,0000	0 E+00	0 E+00	0 E+00	0,0000	0,0000	0,0000	0 E+00	0 E+00	0 E+00
00174	X	0,0000	0,0000	0,0000	-1,1011 E-07	2,1523 E-07	0 E+00	0,0000	0,0000	0,0000	-1,4988 E-08	2,9296 E-08	0 E+00
00174	Y	0,0000	0,0019	0,0000	-1,0641 E-04	1,1434 E-06	0 E+00	0,0000	0,0004	0,0000	-2,0547 E-05	2,2078 E-07	0 E+00
00174	Z	0,0000	0,0000	0,0000	0 E+00	0 E+00	0 E+00	0,0000	0,0000	0,0000	0 E+00	0 E+00	0 E+00
00175	X	0,0000	0,0000	0,0000	6,3552 E-08	4,3891 E-07	0 E+00	0,0000	0,0000	0,0000	8,6482 E-09	5,974 E-08	0 E+00
00175	Y	0,0000	0,0014	-0,0001	-8,0228 E-05	1,7643 E-06	0 E+00	0,0000	0,0003	0,0000	-1,5491 E-05	3,4066 E-07	0 E+00
00175	Z	0,0000	0,0000	0,0000	0 E+00	0 E+00	0 E+00	0,0000	0,0000	0,0000	0 E+00	0 E+00	0 E+00
00176	X	0,0000	0,0000	0,0000	1,8496 E-07	7,6496 E-07	0 E+00	0,0000	0,0000	0,0000	2,5174 E-08	1,0412 E-07	0 E+00
00176	Y	0,0000	0,0010	-0,0002	-5,4328 E-05	2,4829 E-06	0 E+00	0,0000	0,0002	0,0000	-1,049 E-05	4,7941 E-07	0 E+00
00176	Z	0,0000	0,0000	0,0000	0 E+00	0 E+00	0 E+00	0,0000	0,0000	0,0000	0 E+00	0 E+00	0 E+00
00177	X	0,0000	0,0000	0,0000	1,0764 E-07	1,1946 E-06	0 E+00	0,0000	0,0000	0,0000	1,465 E-08	1,6259 E-07	0 E+00
00177	Y	0,0001	0,0005	-0,0004	-2,8405 E-05	3,3046 E-06	0 E+00	0,0000	0,0001	-0,0001	-5,4847 E-06	6,3807 E-07	0 E+00
00177	Z	0,0000	0,0000	0,0000	0 E+00	0 E+00	0 E+00	0,0000	0,0000	0,0000	0 E+00	0 E+00	0 E+00
00178	X	0,0001	0,0000	-0,0001	-6,4732 E-07	1,5764 E-06	3,6275 E-06	0,0000	0,0000	0,0000	-8,8106 E-08	2,1456 E-07	4,9373 E-07
00178	Y	0,0002	0,0001	-0,0005	1,8952 E-07	2,8472 E-06	-1,5476 E-05	0,0000	0,0000	-0,0001	3,6599 E-08	5,4976 E-07	-2,9881 E-06
00178	Z	0,0000	0,0000	0,0000	0 E+00	0 E+00	0 E+00	0,0000	0,0000	0,0000	0 E+00	0 E+00	0 E+00
00179	X	0,0001	-0,0001	-0,0001	1,1113 E-06	1,1689 E-06	3,2748 E-07	0,0000	0,0000	0,0000	1,5126 E-07	1,591 E-07	4,4572 E-08
00179	Y	0,0002	0,0021	-0,0004	-2,3461 E-05	3,1278 E-06	-4,7799 E-05	0,0000	0,0004	-0,0001	-4,53 E-06	6,0393 E-07	-9,2294 E-06
00179	Z	0,0000	0,0000	0,0000	0 E+00	0 E+00	0 E+00	0,0000	0,0000	0,0000	0 E+00	0 E+00	0 E+00
00180	X	0,000	0,000	0,000	7,1263 E-07	7,7157 E-07	-5,1259 E-07	0,000	0,000	0,000	9,6993 E-08	1,0502 E-07	-6,9769 E-08

Nodo	Dir	Stato Limite Ultimo						Stato Limite di Danno					
		S_X	S_Y	S_Z	Θ_X	Θ_Y	Θ_Z	S_X	S_Y	S_Z	Θ_X	Θ_Y	Θ_Z
		[cm]	[cm]	[cm]	[rad]	[rad]	[rad]	[cm]	[cm]	[cm]	[rad]	[rad]	[rad]
00180	Y	10,0002	00,0045	00,0002	-5,3973 E-05	2,559 E-06	-4,8803 E-05	00,0000	00,0009	00,0000	-1,0421 E-05	4,941 E-07	-9,4231 E-06
00180	Z	0,0000	0,0000	0,0000	0 E+00	0 E+00	0 E+00	0,0000	0,0000	0,0000	0 E+00	0 E+00	0 E+00
00181	X	0,0001	0,0000	0,0000	2,7552 E-07	4,6521 E-07	-4,62 E-07	0,0000	0,0000	0,0000	3,7499 E-08	6,3319 E-08	-6,2882 E-08
00181	Y	0,0002	0,0068	-0,0001	-8,2755 E-05	1,8278 E-06	-4,4707 E-05	0,0000	0,0013	0,0000	-1,5979 E-05	3,5293 E-07	-8,6322 E-06
00181	Z	0,0000	0,0000	0,0000	0 E+00	0 E+00	0 E+00	0,0000	0,0000	0,0000	0 E+00	0 E+00	0 E+00
00182	X	0,0000	0,0000	0,0000	-3,054 E-08	2,0099 E-07	-3,7265 E-07	0,0000	0,0000	0,0000	-4,1589 E-09	2,7358 E-08	-5,0721 E-08
00182	Y	0,0001	0,0090	0,0000	-1,0888 E-04	1,1287 E-06	-4,2514 E-05	0,0000	0,0017	0,0000	-2,1023 E-05	2,1794 E-07	-8,2089 E-06
00182	Z	0,0000	0,0000	0,0000	0 E+00	0 E+00	0 E+00	0,0000	0,0000	0,0000	0 E+00	0 E+00	0 E+00
00183	X	0,0000	0,0000	0,0000	-2,5243 E-07	9,1699 E-08	-3,3679 E-07	0,0000	0,0000	0,0000	-3,436 E-08	1,2481 E-08	-4,5841 E-08
00183	Y	0,0001	0,0110	0,0000	-1,3225 E-04	6,0929 E-07	-4,1125 E-05	0,0000	0,0021	0,0000	-2,5535 E-05	1,1764 E-07	-7,9407 E-06
00183	Z	0,0000	0,0000	0,0000	0 E+00	0 E+00	0 E+00	0,0000	0,0000	0,0000	0 E+00	0 E+00	0 E+00
00184	X	0,0000	0,0000	0,0000	-4,5866 E-07	1,0418 E-07	-3,2685 E-07	0,0000	0,0000	0,0000	-6,2431 E-08	1,4181 E-08	-4,4488 E-08
00184	Y	0,0000	0,0129	0,0000	-1,5672 E-04	3,5388 E-07	-3,9157 E-05	0,0000	0,0025	0,0000	-3,0261 E-05	6,833 E-08	-7,5607 E-06
00184	Z	0,0000	0,0000	0,0000	0 E+00	0 E+00	0 E+00	0,0000	0,0000	0,0000	0 E+00	0 E+00	0 E+00
00185	X	0,0000	0,0001	0,0000	-6,4963 E-07	-2,4234 E-08	-3,1018 E-07	0,0000	0,0000	0,0000	-8,8424 E-08	-3,298 E-09	-4,2218 E-08
00185	Y	0,0000	0,0148	0,0000	-1,7851 E-04	1,8016 E-07	-3,5758 E-05	0,0000	0,0029	0,0000	-3,4468 E-05	3,4786 E-08	-6,9043 E-06
00185	Z	0,0000	0,0000	0,0000	0 E+00	0 E+00	0 E+00	0,0000	0,0000	0,0000	0 E+00	0 E+00	0 E+00
00186	X	0,0000	0,0001	0,0000	-8,2759 E-07	-3,1355 E-08	-3,0649 E-07	0,0000	0,0000	0,0000	-1,1265 E-07	-4,2674 E-09	-4,1716 E-08
00186	Y	0,0000	0,0165	0,0000	-1,9848 E-04	-3,6815 E-08	-3,3766 E-05	0,0000	0,0032	0,0000	-3,8323 E-05	-7,1084 E-09	-6,5198 E-06
00186	Z	0,0000	0,0000	0,0000	0 E+00	0 E+00	0 E+00	0,0000	0,0000	0,0000	0 E+00	0 E+00	0 E+00
00187	X	0,0000	0,0001	0,0000	-1,0092 E-06	7,1452 E-08	-3,1758 E-07	0,0000	0,0000	0,0000	-1,3736 E-07	9,7246 E-09	-4,3226 E-08
00187	Y	0,0000	0,0181	0,0000	-2,1831 E-04	-8,6844 E-08	-3,2955 E-05	0,0000	0,0035	0,0000	-4,2152 E-05	-1,6768 E-08	-6,3631 E-06
00187	Z	0,0000	0,0000	0,0000	0 E+00	0 E+00	0 E+00	0,0000	0,0000	0,0000	0 E+00	0 E+00	0 E+00
00188	X	0,0000	0,0001	0,0000	-1,1963 E-06	5,6092 E-09	-2,9928 E-07	0,0000	0,0000	0,0000	-1,6284 E-07	7,6289 E-10	-4,0735 E-08
00188	Y	0,0000	0,0197	0,0000	-2,3674 E-04	-8,6012 E-08	-2,9054 E-05	0,0000	0,0038	0,0000	-4,5712 E-05	-1,6608 E-08	-5,6099 E-06
00188	Z	0,0000	0,0000	0,0000	0 E+00	0 E+00	0 E+00	0,0000	0,0000	0,0000	0 E+00	0 E+00	0 E+00
00189	X	0,0000	0,0001	0,0000	-1,3716 E-06	1,6747 E-08	-3,0549 E-07	0,0000	0,0000	0,0000	-1,8668 E-07	2,2789 E-09	-4,158 E-08
00189	Y	0,0000	0,0211	0,0000	-2,5331 E-04	-8,8338 E-08	-2,7841 E-05	0,0000	0,0041	0,0000	-4,8911 E-05	-1,7057 E-08	-5,3757 E-06
00189	Z	0,0000	0,0000	0,0000	0 E+00	0 E+00	0 E+00	0,0000	0,0000	0,0000	0 E+00	0 E+00	0 E+00
00190	X	0,0000	0,0001	0,0000	-1,5535 E-06	1,0364 E-07	-3,1402 E-07	0,0000	0,0000	0,0000	-2,1145 E-07	1,4106 E-08	-4,2742 E-08
00190	Y	0,0000	0,0224	0,0000	-2,6967 E-04	-8,0558 E-08	-2,6819 E-05	0,0000	0,0043	0,0000	-5,207 E-05	-1,5555 E-08	-5,1784 E-06
00190	Z	0,0000	0,0000	0,0000	0 E+00	0 E+00	0 E+00	0,0000	0,0000	0,0000	0 E+00	0 E+00	0 E+00
00191	X	0,0000	0,0001	0,0000	-1,7447 E-06	1,3674 E-07	-3,1657 E-07	0,0000	0,0000	0,0000	-2,3748 E-07	1,8611 E-08	-4,3088 E-08
00191	Y	0,0000	0,0237	0,0000	-2,8537 E-04	-6,0155 E-08	-2,4601 E-05	0,0000	0,0046	0,0000	-5,5102 E-05	-1,1615 E-08	-4,7501 E-06
00191	Z	0,0000	0,0000	0,0000	0 E+00	0 E+00	0 E+00	0,0000	0,0000	0,0000	0 E+00	0 E+00	0 E+00
00192	X	0,0000	0,0002	0,0000	-1,9292 E-06	5,5018 E-08	-3,0741 E-07	0,0000	0,0000	0,0000	-2,6259 E-07	7,4882 E-09	-4,1842 E-08
00192	Y	0,0000	0,0248	0,0000	-2,9876 E-04	-3,9287 E-08	-2,1959 E-05	0,0000	0,0048	0,0000	-5,7687 E-05	-7,5858 E-09	-4,24 E-06
00192	Z	0,0000	0,0000	0,0000	0 E+00	0 E+00	0 E+00	0,0000	0,0000	0,0000	0 E+00	0 E+00	0 E+00
00193	X	0,0000	0,0002	0,0000	-2,1078 E-06	8,362 E-08	-2,9965 E-07	0,0000	0,0000	0,0000	-2,869 E-07	1,1381 E-08	-4,0786 E-08
00193	Y	0,0000	0,0258	0,0000	-3,1087 E-04	-1,8266 E-08	-1,9527 E-05	0,0000	0,0050	0,0000	-6,0025 E-05	-3,527 E-09	-3,7704 E-06
00193	Z	0,0000	0,0000	0,0000	0 E+00	0 E+00	0 E+00	0,0000	0,0000	0,0000	0 E+00	0 E+00	0 E+00
00194	X	0,000	0,000	0,000	-2,2828 E-06	1,2534 E-07	-3,1708 E-07	0,000	0,000	0,000	-3,1071 E-07	1,7061 E-08	-4,3157 E-08

Nodo	Dir	Stato Limite Ultimo						Stato Limite di Danno					
		S_X	S_Y	S_Z	Θ_X	Θ_Y	Θ_Z	S_X	S_Y	S_Z	Θ_X	Θ_Y	Θ_Z
		[cm]	[cm]	[cm]	[rad]	[rad]	[rad]	[cm]	[cm]	[cm]	[rad]	[rad]	[rad]
00194	Y	0,0000	0,0268	0,0000	-3,2184 E-04	-4,3954 E-09	-1,8448 E-05	0,0000	0,0052	0,0000	-6,2143 E-05	-8,4867 E-10	-3,5621 E-06
00194	Z	0,0000	0,0000	0,0000	0 E+00	0 E+00	0 E+00	0,0000	0,0000	0,0000	0 E+00	0 E+00	0 E+00
00195	X	0,0000	0,0002	0,0000	-2,4723 E-06	7,1865 E-08	-3,0757 E-07	0,0000	0,0000	0,0000	-3,3651 E-07	9,7821 E-09	-4,1864 E-08
00195	Y	0,0000	0,0276	0,0000	-3,3205 E-04	1,9846 E-09	-1,6142 E-05	0,0000	0,0053	0,0000	-6,4115 E-05	3,8321 E-10	-3,1168 E-06
00195	Z	0,0000	0,0000	0,0000	0 E+00	0 E+00	0 E+00	0,0000	0,0000	0,0000	0 E+00	0 E+00	0 E+00
00196	X	0,0000	0,0002	0,0000	-2,6537 E-06	7,5882 E-08	-3,0887 E-07	0,0000	0,0000	0,0000	-3,612 E-07	1,0329 E-08	-4,2041 E-08
00196	Y	0,0000	0,0284	0,0000	-3,4106 E-04	8,1632 E-09	-1,4158 E-05	0,0000	0,0055	0,0000	-6,5855 E-05	1,5762 E-09	-2,7338 E-06
00196	Z	0,0000	0,0000	0,0000	0 E+00	0 E+00	0 E+00	0,0000	0,0000	0,0000	0 E+00	0 E+00	0 E+00
00197	X	0,0000	0,0002	0,0000	-2,8253 E-06	1,2575 E-07	-3,1874 E-07	0,0000	0,0000	0,0000	-3,8456 E-07	1,7116 E-08	-4,3383 E-08
00197	Y	0,0000	0,0290	0,0000	-3,4861 E-04	1,307 E-08	-1,2535 E-05	0,0000	0,0056	0,0000	-6,7311 E-05	2,5237 E-09	-2,4203 E-06
00197	Z	0,0000	0,0000	0,0000	0 E+00	0 E+00	0 E+00	0,0000	0,0000	0,0000	0 E+00	0 E+00	0 E+00
00198	X	0,0000	0,0003	0,0000	-3,0186 E-06	1,7783 E-07	-3,2029 E-07	0,0000	0,0000	0,0000	-4,1087 E-07	2,4205 E-08	-4,3595 E-08
00198	Y	0,0000	0,0296	0,0000	-3,5567 E-04	1,3104 E-08	-1,0328 E-05	0,0000	0,0057	0,0000	-6,8676 E-05	2,5301 E-09	-1,9941 E-06
00198	Z	0,0000	0,0000	0,0000	0 E+00	0 E+00	0 E+00	0,0000	0,0000	0,0000	0 E+00	0 E+00	0 E+00
00199	X	0,0000	0,0003	0,0000	-3,2051 E-06	5,6986 E-08	-3,0916 E-07	0,0000	0,0000	0,0000	-4,3625 E-07	7,757 E-09	-4,208 E-08
00199	Y	0,0000	0,0300	0,0000	-3,6072 E-04	1,1408 E-08	-8,1016 E-06	0,0000	0,0058	0,0000	-6,965 E-05	2,2028 E-09	-1,5643 E-06
00199	Z	0,0000	0,0000	0,0000	0 E+00	0 E+00	0 E+00	0,0000	0,0000	0,0000	0 E+00	0 E+00	0 E+00
00200	X	0,0000	0,0003	0,0000	-3,3806 E-06	7,8824 E-08	-3,0499 E-07	0,0000	0,0000	0,0000	-4,6013 E-07	1,0729 E-08	-4,1512 E-08
00200	Y	0,0000	0,0304	0,0000	-3,6485 E-04	9,0987 E-09	-6,2049 E-06	0,0000	0,0059	0,0000	-7,0448 E-05	1,7568 E-09	-1,1981 E-06
00200	Z	0,0000	0,0000	0,0000	0 E+00	0 E+00	0 E+00	0,0000	0,0000	0,0000	0 E+00	0 E+00	0 E+00
00201	X	0,0000	0,0003	0,0000	-3,5592 E-06	1,6019 E-07	-3,1734 E-07	0,0000	0,0000	0,0000	-4,8444 E-07	2,1804 E-08	-4,3193 E-08
00201	Y	0,0000	0,0306	0,0000	-3,6835 E-04	6,1043 E-09	-4,4159 E-06	0,0000	0,0059	0,0000	-7,1124 E-05	1,1786 E-09	-8,5264 E-07
00201	Z	0,0000	0,0000	0,0000	0 E+00	0 E+00	0 E+00	0,0000	0,0000	0,0000	0 E+00	0 E+00	0 E+00
00202	X	0,0000	0,0003	0,0000	-3,7592 E-06	1,5529 E-07	-3,1586 E-07	0,0000	0,0000	0,0000	-5,1167 E-07	2,1136 E-08	-4,2992 E-08
00202	Y	0,0000	0,0308	0,0000	-3,7042 E-04	1,9977 E-09	-2,0705 E-06	0,0000	0,0059	0,0000	-7,1523 E-05	3,8573 E-10	-3,9977 E-07
00202	Z	0,0000	0,0000	0,0000	0 E+00	0 E+00	0 E+00	0,0000	0,0000	0,0000	0 E+00	0 E+00	0 E+00
00203	X	0,0000	0,0003	0,0000	-3,9343 E-06	6,4736 E-08	-3,031 E-07	0,0000	0,0000	0,0000	-5,355 E-07	8,811 E-09	-4,1255 E-08
00203	Y	0,0000	0,0308	0,0000	-3,7081 E-04	-3,1052 E-09	-1,3533 E-07	0,0000	0,0060	0,0000	-7,1599 E-05	-5,9958 E-10	-2,6122 E-08
00203	Z	0,0000	0,0000	0,0000	0 E+00	0 E+00	0 E+00	0,0000	0,0000	0,0000	0 E+00	0 E+00	0 E+00
00204	X	0,0000	0,0003	0,0000	-4,1157 E-06	1,4617 E-07	-3,1637 E-07	0,0000	0,0000	0,0000	-5,602 E-07	1,9894 E-08	-4,3061 E-08
00204	Y	0,0000	0,0308	0,0000	-3,7051 E-04	-8,3275 E-09	1,7639 E-06	0,0000	0,0059	0,0000	-7,154 E-05	-1,6079 E-09	3,4059 E-07
00204	Z	0,0000	0,0000	0,0000	0 E+00	0 E+00	0 E+00	0,0000	0,0000	0,0000	0 E+00	0 E+00	0 E+00
00205	X	0,0000	0,0004	0,0000	-4,3001 E-06	1,4091 E-07	-3,1423 E-07	0,0000	0,0000	0,0000	-5,8528 E-07	1,9179 E-08	-4,277 E-08
00205	Y	0,0000	0,0307	0,0000	-3,6868 E-04	-1,3485 E-08	4,1513 E-06	0,0000	0,0059	0,0000	-7,1187 E-05	-2,6037 E-09	8,0155 E-07
00205	Z	0,0000	0,0000	0,0000	0 E+00	0 E+00	0 E+00	0,0000	0,0000	0,0000	0 E+00	0 E+00	0 E+00
00206	X	0,0000	0,0004	0,0000	-4,485 E-06	8,5708 E-08	-3,0641 E-07	0,0000	0,0001	0,0000	-6,1046 E-07	1,1666 E-08	-4,1705 E-08
00206	Y	0,0000	0,0304	0,0000	-3,6539 E-04	-1,753 E-08	5,8293 E-06	0,0000	0,0059	0,0000	-7,0552 E-05	-3,3847 E-09	1,1256 E-06
00206	Z	0,0000	0,0000	0,0000	0 E+00	0 E+00	0 E+00	0,0000	0,0000	0,0000	0 E+00	0 E+00	0 E+00
00207	X	0,0000	0,0004	0,0000	-4,6668 E-06	8,4436 E-08	-3,1184 E-07	0,0000	0,0001	0,0000	-6,3521 E-07	1,1493 E-08	-4,2444 E-08
00207	Y	0,0000	0,0301	0,0000	-3,6135 E-04	-2,0829 E-08	7,9073 E-06	0,0000	0,0058	0,0000	-6,9772 E-05	-4,0218 E-09	1,5268 E-06
00207	Z	0,0000	0,0000	0,0000	0 E+00	0 E+00	0 E+00	0,0000	0,0000	0,0000	0 E+00	0 E+00	0 E+00
00208	X	0,000	0,000	0,000	-4,8395 E-06	1,4641 E-07	-3,195 E-07	0,000	0,000	0,000	-6,5871 E-07	1,9927 E-08	-4,3487 E-08

Nodo	Dir	Stato Limite Ultimo						Stato Limite di Danno					
		S_X	S_Y	S_Z	Θ_X	Θ_Y	Θ_Z	S_X	S_Y	S_Z	Θ_X	Θ_Y	Θ_Z
		[cm]	[cm]	[cm]	[rad]	[rad]	[rad]	[cm]	[cm]	[cm]	[rad]	[rad]	[rad]
00208	Y	0,0000	0,0296	0,0000	-3,567 E-04	-2,4297 E-08	1,0113 E-05	0,0000	0,0057	0,0000	-6,8874 E-05	-4,6914 E-09	1,9526 E-06
00208	Z	0,0000	0,0000	0,0000	0 E+00	0 E+00	0 E+00	0,0000	0,0000	0,0000	0 E+00	0 E+00	0 E+00
00209	X	0,0000	0,0004	0,0000	-5,0339 E-06	1,9326 E-07	-3,2306 E-07	0,0000	0,0001	0,0000	-6,8516 E-07	2,6305 E-08	-4,3972 E-08
00209	Y	0,0000	0,0291	0,0001	-3,5 E-04	-2,1515 E-08	1,2528 E-05	0,0000	0,0056	0,0000	-6,758 E-05	-4,1542 E-09	2,4191 E-06
00209	Z	0,0000	0,0000	0,0000	0 E+00	0 E+00	0 E+00	0,0000	0,0000	0,0000	0 E+00	0 E+00	0 E+00
00210	X	0,0000	0,0004	0,0000	-5,2213 E-06	7,4539 E-08	-3,1087 E-07	0,0000	0,0001	0,0000	-7,1067 E-07	1,0146 E-08	-4,2313 E-08
00210	Y	0,0000	0,0284	0,0001	-3,418 E-04	-1,2345 E-08	1,3957 E-05	0,0000	0,0055	0,0000	-6,5997 E-05	-2,3836 E-09	2,695 E-06
00210	Z	0,0000	0,0000	0,0000	0 E+00	0 E+00	0 E+00	0,0000	0,0000	0,0000	0 E+00	0 E+00	0 E+00
00211	X	0,0000	0,0005	0,0000	-5,4 E-06	9,2128 E-08	-3,0965 E-07	0,0000	0,0001	0,0000	-7,35 E-07	1,254 E-08	-4,2147 E-08
00211	Y	0,0000	0,0277	0,0001	-3,332 E-04	1,4314 E-09	1,5733 E-05	0,0000	0,0053	0,0000	-6,4336 E-05	2,7638 E-10	3,0379 E-06
00211	Z	0,0000	0,0000	0,0000	0 E+00	0 E+00	0 E+00	0,0000	0,0000	0,0000	0 E+00	0 E+00	0 E+00
00212	X	0,0000	0,0005	0,0000	-5,5834 E-06	1,7735 E-07	-3,2129 E-07	0,0000	0,0001	0,0000	-7,5995 E-07	2,4138 E-08	-4,3731 E-08
00212	Y	0,0000	0,0269	0,0001	-3,2371 E-04	1,94 E-08	1,8373 E-05	0,0000	0,0052	0,0000	-6,2504 E-05	3,746 E-09	3,5476 E-06
00212	Z	0,0000	0,0000	0,0000	0 E+00	0 E+00	0 E+00	0,0000	0,0000	0,0000	0 E+00	0 E+00	0 E+00
00213	X	0,0000	0,0005	0,0000	-5,7726 E-06	7,5386 E-08	-3,0273 E-07	0,0000	0,0001	0,0000	-7,8571 E-07	1,026 E-08	-4,1205 E-08
00213	Y	0,0000	0,0259	0,0001	-3,1192 E-04	5,0856 E-08	1,9323 E-05	0,0000	0,0050	0,0000	-6,0227 E-05	9,8197 E-09	3,731 E-06
00213	Z	0,0000	0,0000	0,0000	0 E+00	0 E+00	0 E+00	0,0000	0,0000	0,0000	0 E+00	0 E+00	0 E+00
00214	X	0,0000	0,0005	0,0000	-5,9499 E-06	1,66 E-08	-3,0905 E-07	0,0000	0,0001	0,0000	-8,0984 E-07	2,2587 E-09	-4,2065 E-08
00214	Y	0,0000	0,0249	0,0001	-3,0017 E-04	1,0062 E-07	2,1523 E-05	0,0000	0,0048	0,0000	-5,7959 E-05	1,9428 E-08	4,1557 E-06
00214	Z	0,0000	0,0000	0,0000	0 E+00	0 E+00	0 E+00	0,0000	0,0000	0,0000	0 E+00	0 E+00	0 E+00
00215	X	0,0000	0,0005	0,0000	-6,134 E-06	5,1411 E-08	-3,1783 E-07	0,0000	0,0001	0,0000	-8,349 E-07	6,9969 E-09	-4,326 E-08
00215	Y	0,0000	0,0238	0,0001	-2,8713 E-04	1,4957 E-07	2,39 E-05	0,0000	0,0046	0,0000	-5,5441 E-05	2,8879 E-08	4,6147 E-06
00215	Z	0,0000	0,0000	0,0000	0 E+00	0 E+00	0 E+00	0,0000	0,0000	0,0000	0 E+00	0 E+00	0 E+00
00216	X	0,0000	0,0005	0,0000	-6,3276 E-06	3,627 E-09	-3,2051 E-07	0,0000	0,0001	0,0000	-8,6125 E-07	4,9277 E-10	-4,3625 E-08
00216	Y	0,0000	0,0226	0,0001	-2,7195 E-04	2,0642 E-07	2,6493 E-05	0,0000	0,0044	0,0000	-5,251 E-05	3,9857 E-08	5,1154 E-06
00216	Z	0,0000	0,0000	0,0000	0 E+00	0 E+00	0 E+00	0,0000	0,0000	0,0000	0 E+00	0 E+00	0 E+00
00217	X	0,0000	0,0005	0,0000	-6,5145 E-06	-1,9488 E-07	-3,116 E-07	0,0000	0,0001	0,0000	-8,8669 E-07	-2,6525 E-08	-4,2413 E-08
00217	Y	0,0000	0,0213	0,0001	-2,5558 E-04	2,2505 E-07	2,7641 E-05	0,0000	0,0041	0,0000	-4,9349 E-05	4,3455 E-08	5,3372 E-06
00217	Z	0,0000	0,0000	0,0000	0 E+00	0 E+00	0 E+00	0,0000	0,0000	0,0000	0 E+00	0 E+00	0 E+00
00218	X	0,0000	0,0006	0,0000	-6,6962 E-06	-3,2361 E-07	-3,0451 E-07	0,0000	0,0001	0,0000	-9,1142 E-07	-4,4048 E-08	-4,1447 E-08
00218	Y	0,0000	0,0199	0,0001	-2,3888 E-04	2,2926 E-07	2,8798 E-05	0,0000	0,0038	0,0000	-4,6125 E-05	4,4267 E-08	5,5606 E-06
00218	Z	0,0000	0,0000	0,0000	0 E+00	0 E+00	0 E+00	0,0000	0,0000	0,0000	0 E+00	0 E+00	0 E+00
00219	X	0,0000	0,0006	-0,0001	-6,8755 E-06	-4,2482 E-07	-3,2439 E-07	0,0000	0,0001	0,0000	-9,3582 E-07	-5,7823 E-08	-4,4153 E-08
00219	Y	0,0000	0,0184	0,0001	-2,2164 E-04	2,2269 E-07	3,2651 E-05	0,0000	0,0035	0,0000	-4,2795 E-05	4,2998 E-08	6,3045 E-06
00219	Z	0,0000	0,0000	0,0000	0 E+00	0 E+00	0 E+00	0,0000	0,0000	0,0000	0 E+00	0 E+00	0 E+00
00220	X	0,0000	0,0006	-0,0001	-7,0723 E-06	-6,3192 E-07	-3,1831 E-07	0,0000	0,0001	0,0000	-9,6261 E-07	-8,601 E-08	-4,3325 E-08
00220	Y	0,0000	0,0167	0,0001	-2,0131 E-04	1,0954 E-07	3,3414 E-05	0,0000	0,0032	0,0000	-3,887 E-05	2,1151 E-08	6,4518 E-06
00220	Z	0,0000	0,0000	0,0000	0 E+00	0 E+00	0 E+00	0,0000	0,0000	0,0000	0 E+00	0 E+00	0 E+00
00221	X	0,0000	0,0006	-0,0001	-7,2711 E-06	-6,5108 E-07	-3,3952 E-07	0,0000	0,0001	0,0000	-9,8967 E-07	-8,8619 E-08	-4,6212 E-08
00221	Y	0,0000	0,0150	0,0001	-1,8109 E-04	-4,5014 E-07	3,5605 E-05	0,0000	0,0029	0,0000	-3,4965 E-05	-8,6917 E-08	6,8748 E-06
00221	Z	0,0000	0,0000	0,0000	0 E+00	0 E+00	0 E+00	0,0000	0,0000	0,0000	0 E+00	0 E+00	0 E+00
00222	X	0,000	0,000	-0,000	-7,4844 E-06	-6,8542 E-07	-3,8681 E-07	0,000	0,000	0,000	-1,0187 E-06	-9,3293 E-08	-5,2649 E-08

Nodo	Dir	Stato Limite Ultimo						Stato Limite di Danno					
		S_X	S_Y	S_Z	Θ_X	Θ_Y	Θ_Z	S_X	S_Y	S_Z	Θ_X	Θ_Y	Θ_Z
		[cm]	[cm]	[cm]	[rad]	[rad]	[rad]	[cm]	[cm]	[cm]	[rad]	[rad]	[rad]
00222	Y	0 -0,0001	6 0,0132	2 0,0001	-1,6095 E-04	-8,9874 E-07	3,8828 E-05	0 0,0000	1 0,0026	0 0,0000	-3,1077 E-05	-1,7353 E-07	7,4971 E-06
00222	Z	0,0000	0,0000	0,0000	0 E+00	0 E+00	0 E+00	0,0000	0,0000	0,0000	0 E+00	0 E+00	0 E+00
00223	X	0,0000	0,0006	-0,0002	-7,8359 E-06	-5,4139 E-07	-4,9526 E-07	0,0000	0,0001	0,0000	-1,0665 E-06	-7,3689 E-08	-6,741 E-08
00223	Y	-0,0002	0,0113	0,0000	-1,3668 E-04	-1,6372 E-06	4,1414 E-05	0,0000	0,0022	0,0000	-2,6392 E-05	-3,1613 E-07	7,9966 E-06
00223	Z	0,0000	0,0000	0,0000	0 E+00	0 E+00	0 E+00	0,0000	0,0000	0,0000	0 E+00	0 E+00	0 E+00
00224	X	0,0001	0,0007	-0,0002	-8,3191 E-06	-2,6917 E-08	-7,5191 E-07	0,0000	0,0001	0,0000	-1,1323 E-06	-3,663 E-09	-1,0234 E-07
00224	Y	-0,0003	0,0092	-0,0001	-1,113 E-04	-2,9714 E-06	4,2287 E-05	-0,0001	0,0018	0,0000	-2,149 E-05	-5,7375 E-07	8,1651 E-06
00224	Z	0,0000	0,0000	0,0000	0 E+00	0 E+00	0 E+00	0,0000	0,0000	0,0000	0 E+00	0 E+00	0 E+00
00225	X	0,0001	0,0007	-0,0002	-9,3609 E-06	1,1916 E-06	-1,4174 E-06	0,0000	0,0001	0,0000	-1,2741 E-06	1,6219 E-07	-1,9292 E-07
00225	Y	-0,0004	0,0071	-0,0003	-8,5804 E-05	-4,811 E-06	4,4689 E-05	-0,0001	0,0014	-0,0001	-1,6568 E-05	-9,2895 E-07	8,6288 E-06
00225	Z	0,0000	0,0000	0,0000	0 E+00	0 E+00	0 E+00	0,0000	0,0000	0,0000	0 E+00	0 E+00	0 E+00
00226	X	0,0003	0,0008	-0,0001	-1,1495 E-05	2,2788 E-06	-1,7101 E-06	0,0000	0,0001	0,0000	-1,5646 E-06	3,1017 E-07	-2,3277 E-07
00226	Y	-0,0005	0,0048	-0,0005	-5,7086 E-05	-6,7348 E-06	4,9222 E-05	-0,0001	0,0009	-0,0001	-1,1023 E-05	-1,3004 E-06	9,5042 E-06
00226	Z	0,0000	0,0000	0,0000	0 E+00	0 E+00	0 E+00	0,0000	0,0000	0,0000	0 E+00	0 E+00	0 E+00
00227	X	0,0005	0,0008	0,0000	-1,3529 E-05	5,1234 E-06	3,9555 E-06	0,0001	0,0001	0,0000	-1,8414 E-06	6,9734 E-07	5,3838 E-07
00227	Y	-0,0007	0,0024	-0,0009	-2,455 E-05	-8,8097 E-06	4,6624 E-05	-0,0001	0,0005	-0,0002	-4,7403 E-06	-1,701 E-06	9,0024 E-06
00227	Z	0,0000	0,0000	0,0000	0 E+00	0 E+00	0 E+00	0,0000	0,0000	0,0000	0 E+00	0 E+00	0 E+00
00228	X	0,0004	0,0000	0,0004	-1,1405 E-06	8,6331 E-06	2,081 E-05	0,0001	0,0000	0,0001	-1,5523 E-07	1,1751 E-06	2,8325 E-06
00228	Y	-0,0005	0,0005	-0,0014	-6,9658 E-06	-8,6963 E-06	9,4888 E-06	-0,0001	0,0001	-0,0003	-1,345 E-06	-1,6792 E-06	1,8322 E-06
00228	Z	0,0000	0,0000	0,0000	0 E+00	0 E+00	0 E+00	0,0000	0,0000	0,0000	0 E+00	0 E+00	0 E+00
00229	X	0,0001	0,0000	-0,0002	1,4288 E-06	6,6332 E-06	0 E+00	0,0000	0,0000	0,0000	1,9448 E-07	9,0284 E-07	0 E+00
00229	Y	0,0001	0,0004	-0,0003	-2,1975 E-05	7,6148 E-06	0 E+00	0,0000	0,0001	-0,0001	-4,243 E-06	1,4703 E-06	0 E+00
00229	Z	0,0000	0,0000	0,0000	0 E+00	0 E+00	0 E+00	0,0000	0,0000	0,0000	0 E+00	0 E+00	0 E+00
00230	X	0,0002	0,0000	-0,0001	1,0944 E-06	1,0508 E-05	0 E+00	0,0000	0,0000	0,0000	1,4895 E-07	1,4302 E-06	0 E+00
00230	Y	0,0002	0,0002	-0,0010	-1,1072 E-05	9,413 E-06	0 E+00	0,0000	0,0000	-0,0002	-2,1378 E-06	1,8175 E-06	0 E+00
00230	Z	0,0000	0,0000	0,0000	0 E+00	0 E+00	0 E+00	0,0000	0,0000	0,0000	0 E+00	0 E+00	0 E+00
00231	X	0,0002	0,0000	-0,0001	7,4627 E-07	1,3342 E-05	0 E+00	0,0000	0,0000	0,0000	1,0157 E-07	1,816 E-06	0 E+00
00231	Y	0,0001	0,0001	-0,0012	-2,8607 E-06	8,3457 E-06	0 E+00	0,0000	0,0000	-0,0002	-5,5237 E-07	1,6115 E-06	0 E+00
00231	Z	0,0000	0,0000	0,0000	0 E+00	0 E+00	0 E+00	0,0000	0,0000	0,0000	0 E+00	0 E+00	0 E+00
00232	X	0,0003	0,0000	0,0000	3,9479 E-07	1,4848 E-05	0 E+00	0,0000	0,0000	0,0000	5,3735 E-08	2,0209 E-06	0 E+00
00232	Y	0,0001	0,0000	-0,0011	6,2755 E-07	6,6985 E-06	0 E+00	0,0000	0,0000	-0,0002	1,2117 E-07	1,2934 E-06	0 E+00
00232	Z	0,0000	0,0000	0,0000	0 E+00	0 E+00	0 E+00	0,0000	0,0000	0,0000	0 E+00	0 E+00	0 E+00
00233	X	0,0003	0,0000	0,0000	6,1847 E-08	1,4862 E-05	0 E+00	0,0000	0,0000	0,0000	8,4184 E-09	2,0228 E-06	0 E+00
00233	Y	0,0001	0,0000	-0,0010	2,8024 E-06	5,017 E-06	0 E+00	0,0000	0,0000	-0,0002	5,411 E-07	9,6872 E-07	0 E+00
00233	Z	0,0000	0,0000	0,0000	0 E+00	0 E+00	0 E+00	0,0000	0,0000	0,0000	0 E+00	0 E+00	0 E+00
00234	X	0,0002	0,0000	0,0000	-2,4722 E-07	1,3354 E-05	0 E+00	0,0000	0,0000	0,0000	-3,3649 E-08	1,8176 E-06	0 E+00
00234	Y	0,0001	-0,0001	-0,0008	3,532 E-06	3,2379 E-06	0 E+00	0,0000	0,0000	-0,0001	6,8198 E-07	6,252 E-07	0 E+00
00234	Z	0,0000	0,0000	0,0000	0 E+00	0 E+00	0 E+00	0,0000	0,0000	0,0000	0 E+00	0 E+00	0 E+00
00235	X	0,0002	0,0000	0,0000	-4,9868 E-07	1,0522 E-05	0 E+00	0,0000	0,0000	0,0000	-6,7875 E-08	1,4322 E-06	0 E+00
00235	Y	0,0000	0,0000	-0,0006	2,4198 E-06	1,6444 E-06	0 E+00	0,0000	0,0000	-0,0001	4,6723 E-07	3,1752 E-07	0 E+00
00235	Z	0,0000	0,0000	0,0000	0 E+00	0 E+00	0 E+00	0,0000	0,0000	0,0000	0 E+00	0 E+00	0 E+00
00236	X	0,000	0,000	-0,000	-7,3743 E-07	6,5772 E-06	0 E+00	0,000	0,000	0,000	-1,0037 E-07	8,9522 E-07	0 E+00

Nodo	Dir	Stato Limite Ultimo						Stato Limite di Danno					
		S_X	S_Y	S_Z	Θ_X	Θ_Y	Θ_Z	S_X	S_Y	S_Z	Θ_X	Θ_Y	Θ_Z
		[cm]	[cm]	[cm]	[rad]	[rad]	[rad]	[cm]	[cm]	[cm]	[rad]	[rad]	[rad]
00236	Y	1,0000	0,0000	1,-0,0005	7,6416 E-07	1,0712 E-06	0 E+00	0,0000	0,0000	0,-0,0001	1,4755 E-07	2,0684 E-07	0 E+00
00236	Z	0,0000	0,0000	0,0000	0 E+00	0 E+00	0 E+00	0,0000	0,0000	0,0000	0 E+00	0 E+00	0 E+00
00237	X	0,0001	0,0000	-0,0001	-6,4732 E-07	1,5764 E-06	3,6275 E-06	0,0000	0,0000	0,0000	-8,8106 E-08	2,1456 E-07	4,9373 E-07
00237	Y	0,0002	0,0001	-0,0005	1,8952 E-07	2,8472 E-06	-1,5476 E-05	0,0000	0,0000	-0,0001	3,6599 E-08	5,4976 E-07	-2,9881 E-06
00237	Z	0,0000	0,0000	0,0000	0 E+00	0 E+00	0 E+00	0,0000	0,0000	0,0000	0 E+00	0 E+00	0 E+00
00238	X	0,0006	0,0001	-0,0001	-7,3577 E-07	7,5817 E-06	1,0291 E-05	0,0001	0,0000	0,0000	-1,0014 E-07	1,0319 E-06	1,4007 E-06
00238	Y	-0,0001	0,0000	-0,0005	9,8802 E-07	-3,3849 E-06	6,4841 E-07	0,0000	0,0000	-0,0001	1,9078 E-07	-6,5357 E-07	1,252 E-07
00238	Z	0,0000	0,0000	0,0000	0 E+00	0 E+00	0 E+00	0,0000	0,0000	0,0000	0 E+00	0 E+00	0 E+00
00239	X	0,0010	0,0000	-0,0001	-5,4661 E-07	1,3803 E-05	7,5935 E-06	0,0001	0,0000	0,0000	-7,4399 E-08	1,8787 E-06	1,0335 E-06
00239	Y	0,0000	-0,0001	-0,0006	2,7627 E-06	-8,9442 E-07	4,414 E-06	0,0000	0,0000	-0,0001	5,3344 E-07	-1,727 E-07	8,5228 E-07
00239	Z	0,0000	0,0000	0,0000	0 E+00	0 E+00	0 E+00	0,0000	0,0000	0,0000	0 E+00	0 E+00	0 E+00
00240	X	0,0013	0,0000	0,0000	-2,2524 E-07	1,7473 E-05	4,5004 E-06	0,0002	0,0000	0,0000	-3,0657 E-08	2,3782 E-06	6,1255 E-07
00240	Y	0,0002	-0,0001	-0,0008	2,907 E-06	2,2428 E-06	4,2165 E-06	0,0000	0,0000	-0,0002	5,6131 E-07	4,3305 E-07	8,1416 E-07
00240	Z	0,0000	0,0000	0,0000	0 E+00	0 E+00	0 E+00	0,0000	0,0000	0,0000	0 E+00	0 E+00	0 E+00
00241	X	0,0015	0,0000	0,0000	5,821 E-08	1,9555 E-05	1,7615 E-06	0,0002	0,0000	0,0000	7,9233 E-09	2,6616 E-06	2,3975 E-07
00241	Y	0,0004	-0,0001	-0,0010	3,4549 E-06	4,9178 E-06	4,0927 E-06	0,0001	0,0000	-0,0002	6,671 E-07	9,4957 E-07	7,9025 E-07
00241	Z	0,0000	0,0000	0,0000	0 E+00	0 E+00	0 E+00	0,0000	0,0000	0,0000	0 E+00	0 E+00	0 E+00
00242	X	0,0015	0,0000	0,0000	3,724 E-07	1,969 E-05	-1,6788 E-06	0,0002	0,0000	0,0000	5,0687 E-08	2,68 E-06	-2,285 E-07
00242	Y	0,0006	0,0001	-0,0011	2,1079 E-06	7,9321 E-06	4,4322 E-06	0,0001	0,0000	-0,0002	4,07 E-07	1,5316 E-06	8,558 E-07
00242	Z	0,0000	0,0000	0,0000	0 E+00	0 E+00	0 E+00	0,0000	0,0000	0,0000	0 E+00	0 E+00	0 E+00
00243	X	0,0013	-0,0001	-0,0001	7,4198 E-07	1,7483 E-05	-4,6229 E-06	0,0002	0,0000	0,0000	1,0099 E-07	2,3796 E-06	-6,2922 E-07
00243	Y	0,0008	0,0006	-0,0011	-4,4157 E-06	1,1515 E-05	5,556 E-06	0,0002	0,0001	-0,0002	-8,5261 E-07	2,2234 E-06	1,0728 E-06
00243	Z	0,0000	0,0000	0,0000	0 E+00	0 E+00	0 E+00	0,0000	0,0000	0,0000	0 E+00	0 E+00	0 E+00
00244	X	0,0010	-0,0001	-0,0001	1,1545 E-06	1,3695 E-05	-7,6358 E-06	0,0001	0,0000	0,0000	1,5714 E-07	1,864 E-06	-1,0393 E-06
00244	Y	0,0011	0,0012	-0,0009	-9,2783 E-06	1,6772 E-05	5,9939 E-06	0,0002	0,0002	-0,0002	-1,7915 E-06	3,2385 E-06	1,1573 E-06
00244	Z	0,0000	0,0000	0,0000	0 E+00	0 E+00	0 E+00	0,0000	0,0000	0,0000	0 E+00	0 E+00	0 E+00
00245	X	0,0006	-0,0001	-0,0002	1,5334 E-06	7,5001 E-06	-9,7165 E-06	0,0001	0,0000	0,0000	2,0872 E-07	1,0208 E-06	-1,3225 E-06
00245	Y	0,0013	0,0021	-0,0002	-2,0915 E-05	2,0809 E-05	-5,3131 E-06	0,0002	0,0004	0,0000	-4,0383 E-06	4,0179 E-06	-1,0259 E-06
00245	Z	0,0000	0,0000	0,0000	0 E+00	0 E+00	0 E+00	0,0000	0,0000	0,0000	0 E+00	0 E+00	0 E+00
00246	X	0,0001	-0,0001	-0,0003	1,4986 E-06	2,697 E-06	-1,8499 E-06	0,0000	0,0000	0,0000	2,0397 E-07	3,6709 E-07	-2,5179 E-07
00246	Y	-0,0002	0,0018	0,0011	-3,284 E-05	-3,2386 E-06	-4,5142 E-05	0,0000	0,0004	0,0002	-6,341 E-06	-6,2533 E-07	-8,7163 E-06
00246	Z	0,0000	0,0000	0,0000	0 E+00	0 E+00	0 E+00	0,0000	0,0000	0,0000	0 E+00	0 E+00	0 E+00
00247	X	0,0004	0,0000	0,0004	-1,4296 E-06	2,4432 E-05	0 E+00	0,0001	0,0000	0,0001	-1,9458 E-07	3,3254 E-06	0 E+00
00247	Y	-0,0003	0,0002	0,0007	-1,3569 E-05	-1,6499 E-05	0 E+00	-0,0001	0,0000	0,0001	-2,62 E-06	-3,1858 E-06	0 E+00
00247	Z	0,0000	0,0000	0,0000	0 E+00	0 E+00	0 E+00	0,0000	0,0000	0,0000	0 E+00	0 E+00	0 E+00
00248	X	0,0007	0,0000	0,0004	-1,0418 E-06	4,1892 E-05	0 E+00	0,0001	0,0000	0,0000	-1,418 E-07	5,702 E-06	0 E+00
00248	Y	-0,0005	0,0002	0,0003	-8,9346 E-06	-2,7602 E-05	0 E+00	-0,0001	0,0000	0,0001	-1,7252 E-06	-5,3295 E-06	0 E+00
00248	Z	0,0000	0,0000	0,0000	0 E+00	0 E+00	0 E+00	0,0000	0,0000	0,0000	0 E+00	0 E+00	0 E+00
00249	X	0,0010	0,0000	0,0003	-7,3406 E-07	5,583 E-05	0 E+00	0,0001	0,0000	0,0000	-9,9912 E-08	7,5991 E-06	0 E+00
00249	Y	-0,0005	0,0001	0,0000	-6,8224 E-06	-3,0597 E-05	0 E+00	-0,0001	0,0000	0,0000	-1,3173 E-06	-5,908 E-06	0 E+00
00249	Z	0,0000	0,0000	0,0000	0 E+00	0 E+00	0 E+00	0,0000	0,0000	0,0000	0 E+00	0 E+00	0 E+00
00250	X	0,001	0,000	0,000	-3,9532 E-07	6,4652 E-05	0 E+00	0,000	0,000	0,000	-5,3807 E-08	8,7999 E-06	0 E+00

Nodo	Dir	Stato Limite Ultimo						Stato Limite di Danno					
		S_X	S_Y	S_Z	Θ_X	Θ_Y	Θ_Z	S_X	S_Y	S_Z	Θ_X	Θ_Y	Θ_Z
		[cm]	[cm]	[cm]	[rad]	[rad]	[rad]	[cm]	[cm]	[cm]	[rad]	[rad]	[rad]
00250	Y	1 -0,0005	0 0,0001	3 -0,0002	-5,8839 E-06	-2,9733 E-05	0 E+00	2 -0,0001	0 0,0000	0 0,0000	-1,1361 E-06	-5,7411 E-06	0 E+00
00250	Z	0,0000	0,0000	0,0000	0 E+00	0 E+00	0 E+00	0,0000	0,0000	0,0000	0 E+00	0 E+00	0 E+00
00251	X	0,0012	0,0000	0,0003	5,5822 E-10	6,63 E-05	0 E+00	0,0002	0,0000	0,0000	7,6704 E-11	9,0241 E-06	0 E+00
00251	Y	-0,0005	0,0001	-0,0004	-5,5259 E-06	-2,6329 E-05	0 E+00	-0,0001	0,0000	-0,0001	-1,067 E-06	-5,0837 E-06	0 E+00
00251	Z	0,0000	0,0000	0,0000	0 E+00	0 E+00	0 E+00	0,0000	0,0000	0,0000	0 E+00	0 E+00	0 E+00
00252	X	0,0011	0,0000	0,0003	2,9054 E-07	6,0351 E-05	0 E+00	0,0001	0,0000	0,0000	3,9546 E-08	8,2144 E-06	0 E+00
00252	Y	-0,0004	0,0001	-0,0006	-5,2134 E-06	-2,1685 E-05	0 E+00	-0,0001	0,0000	-0,0001	-1,0066 E-06	-4,1872 E-06	0 E+00
00252	Z	0,0000	0,0000	0,0000	0 E+00	0 E+00	0 E+00	0,0000	0,0000	0,0000	0 E+00	0 E+00	0 E+00
00253	X	0,0008	0,0000	0,0003	4,659 E-07	4,7857 E-05	0 E+00	0,0001	0,0000	0,0000	6,3414 E-08	6,5138 E-06	0 E+00
00253	Y	-0,0003	0,0001	-0,0008	-5,5161 E-06	-1,6527 E-05	0 E+00	-0,0001	0,0000	-0,0002	-1,0651 E-06	-3,1912 E-06	0 E+00
00253	Z	0,0000	0,0000	0,0000	0 E+00	0 E+00	0 E+00	0,0000	0,0000	0,0000	0 E+00	0 E+00	0 E+00
00254	X	0,0005	0,0000	0,0003	5,43 E-07	2,9482 E-05	0 E+00	0,0001	0,0000	0,0000	7,3909 E-08	4,0128 E-06	0 E+00
00254	Y	-0,0002	0,0001	-0,0011	-6,3391 E-06	-1,1965 E-05	0 E+00	0,0000	0,0000	-0,0002	-1,224 E-06	-2,3103 E-06	0 E+00
00254	Z	0,0000	0,0000	0,0000	0 E+00	0 E+00	0 E+00	0,0000	0,0000	0,0000	0 E+00	0 E+00	0 E+00
00255	X	0,0033	-0,0001	0,0004	-5,95 E-08	8,2114 E-05	7,3594 E-05	0,0004	0,0000	0,0001	-8,0979 E-09	1,1177 E-05	1,0017 E-05
00255	Y	-0,0013	0,0009	-0,0014	-6,0997 E-06	-1,5418 E-05	-6,1017 E-06	-0,0003	0,0002	-0,0003	-1,1778 E-06	-2,977 E-06	-1,1782 E-06
00255	Z	0,0000	0,0000	0,0000	0 E+00	0 E+00	0 E+00	0,0000	0,0000	0,0000	0 E+00	0 E+00	0 E+00
00256	X	0,0103	-0,0001	0,0004	1,2896 E-06	9,8595 E-05	7,1779 E-05	0,0014	0,0000	0,0001	1,7553 E-07	1,342 E-05	9,7699 E-06
00256	Y	-0,0025	0,0012	-0,0012	-5,903 E-06	-1,9949 E-05	-1,4121 E-05	-0,0005	0,0002	-0,0002	-1,1398 E-06	-3,8519 E-06	-2,7265 E-06
00256	Z	0,0000	0,0000	0,0000	0 E+00	0 E+00	0 E+00	0,0000	0,0000	0,0000	0 E+00	0 E+00	0 E+00
00257	X	0,0133	-0,0001	0,0003	8,2784 E-07	1,0779 E-04	5,3075 E-05	0,0018	0,0000	0,0000	1,1268 E-07	1,4671 E-05	7,2241 E-06
00257	Y	-0,0033	0,0012	-0,0009	-5,5028 E-06	-2,4737 E-05	-2,0871 E-05	-0,0006	0,0002	-0,0002	-1,0625 E-06	-4,7764 E-06	-4,03 E-06
00257	Z	0,0000	0,0000	0,0000	0 E+00	0 E+00	0 E+00	0,0000	0,0000	0,0000	0 E+00	0 E+00	0 E+00
00258	X	0,0152	0,0000	0,0003	3,7066 E-07	1,1477 E-04	2,7513 E-05	0,0021	0,0000	0,0000	5,0451 E-08	1,5622 E-05	3,7448 E-06
00258	Y	-0,0043	0,0012	-0,0007	-5,4769 E-06	-3,0155 E-05	-2,348 E-05	-0,0008	0,0002	-0,0001	-1,0575 E-06	-5,8225 E-06	-4,5336 E-06
00258	Z	0,0000	0,0000	0,0000	0 E+00	0 E+00	0 E+00	0,0000	0,0000	0,0000	0 E+00	0 E+00	0 E+00
00259	X	0,0158	0,0000	0,0003	-4,8237 E-08	1,143 E-04	-6,8686 E-07	0,0021	0,0000	0,0000	-6,5648 E-09	1,5557 E-05	-9,3504 E-08
00259	Y	-0,0055	0,0013	-0,0004	-5,4806 E-06	-3,8209 E-05	-2,4221 E-05	-0,0011	0,0002	-0,0001	-1,0582 E-06	-7,3776 E-06	-4,6768 E-06
00259	Z	0,0000	0,0000	0,0000	0 E+00	0 E+00	0 E+00	0,0000	0,0000	0,0000	0 E+00	0 E+00	0 E+00
00260	X	0,0149	0,0001	0,0003	-3,8053 E-07	1,0612 E-04	-3,58 E-05	0,0020	0,0000	0,0000	-5,1794 E-08	1,4444 E-05	-4,8728 E-06
00260	Y	-0,0066	0,0014	-0,0002	-5,903 E-06	-4,5336 E-05	-2,2219 E-05	-0,0013	0,0003	0,0000	-1,1398 E-06	-8,7539 E-06	-4,2901 E-06
00260	Z	0,0000	0,0000	0,0000	0 E+00	0 E+00	0 E+00	0,0000	0,0000	0,0000	0 E+00	0 E+00	0 E+00
00261	X	0,0126	0,0001	0,0003	-7,7441 E-07	9,0748 E-05	-6,2955 E-05	0,0017	0,0000	0,0000	-1,054 E-07	1,2352 E-05	-8,5689 E-06
00261	Y	-0,0074	0,0016	0,0001	-7,4747 E-06	-5,3423 E-05	-1,1586 E-05	-0,0014	0,0003	0,0000	-1,4433 E-06	-1,0315 E-05	-2,237 E-06
00261	Z	0,0000	0,0000	0,0000	0 E+00	0 E+00	0 E+00	0,0000	0,0000	0,0000	0 E+00	0 E+00	0 E+00
00262	X	0,0091	0,0001	0,0004	-1,2112 E-06	6,4204 E-05	-8,5076 E-05	0,0012	0,0000	0,0001	-1,6485 E-07	8,7388 E-06	-1,158 E-05
00262	Y	-0,0075	0,0018	0,0005	-9,0925 E-06	-4,9596 E-05	1,1455 E-05	-0,0015	0,0003	0,0001	-1,7556 E-06	-9,5763 E-06	2,2117 E-06
00262	Z	0,0000	0,0000	0,0000	0 E+00	0 E+00	0 E+00	0,0000	0,0000	0,0000	0 E+00	0 E+00	0 E+00
00263	X	0,0048	0,0002	0,0004	-1,5967 E-06	3,3113 E-05	-9,498 E-05	0,0007	0,0000	0,0001	-2,1732 E-07	4,5071 E-06	-1,2928 E-05
00263	Y	-0,0056	0,0020	0,0009	-1,1561 E-05	-4,2786 E-05	7,597 E-05	-0,0011	0,0004	0,0002	-2,2323 E-06	-8,2614 E-06	1,4669 E-05
00263	Z	0,0000	0,0000	0,0000	0 E+00	0 E+00	0 E+00	0,0000	0,0000	0,0000	0 E+00	0 E+00	0 E+00
00264	X	0,000	0,000	0,000	-1,1431 E-06	4,7106 E-06	-4,2987 E-05	0,000	0,000	0,000	-1,5559 E-07	6,4116 E-07	-5,851 E-06

Nodo	Dir	Stato Limite Ultimo						Stato Limite di Danno					
		S_X	S_Y	S_Z	Θ_X	Θ_Y	Θ_Z	S_X	S_Y	S_Z	Θ_X	Θ_Y	Θ_Z
		[cm]	[cm]	[cm]	[rad]	[rad]	[rad]	[cm]	[cm]	[cm]	[rad]	[rad]	[rad]
00264	Y	5 0,0006	1 0,0016	5 0,0014	-1,1584 E-05	3,7546 E-06	1,5654 E-04	1 0,0001	0 0,0003	1 0,0003	-2,2367 E-06	7,2497 E-07	3,0226 E-05
00264	Z	0,0000	0,0000	0,0000	0 E+00	0 E+00	0 E+00	0,0000	0,0000	0,0000	0 E+00	0 E+00	0 E+00
00265	X	0,0003	0,0001	0,0005	-8,5997 E-07	3,8252 E-06	-2,3054 E-05	0,0000	0,0000	0,0001	-1,1705 E-07	5,2066 E-07	-3,1379 E-06
00265	Y	0,0005	0,0011	0,0014	-9,3268 E-06	2,8104 E-06	9,3075 E-05	0,0001	0,0002	0,0003	-1,8009 E-06	5,4266 E-07	1,7972 E-05
00265	Z	0,0000	0,0000	0,0000	0 E+00	0 E+00	0 E+00	0,0000	0,0000	0,0000	0 E+00	0 E+00	0 E+00
00266	X	0,0001	-0,0001	0,0003	5,43 E-06	3,3107 E-06	0 E+00	0,0000	0,0000	0,0000	7,3908 E-07	4,5062 E-07	0 E+00
00266	Y	0,0001	0,0023	0,0012	-1,3263 E-04	8,1857 E-06	0 E+00	0,0000	0,0004	0,0002	-2,561 E-05	1,5806 E-06	0 E+00
00266	Z	0,0000	0,0000	0,0000	0 E+00	0 E+00	0 E+00	0,0000	0,0000	0,0000	0 E+00	0 E+00	0 E+00
00267	X	0,0000	-0,0002	0,0002	8,7403 E-06	2,541 E-06	0 E+00	0,0000	0,0000	0,0000	1,1897 E-06	3,4586 E-07	0 E+00
00267	Y	0,0001	0,0041	0,0009	-2,3597 E-04	5,8521 E-06	0 E+00	0,0000	0,0008	0,0002	-4,5562 E-05	1,13 E-06	0 E+00
00267	Z	0,0000	0,0000	0,0000	0 E+00	0 E+00	0 E+00	0,0000	0,0000	0,0000	0 E+00	0 E+00	0 E+00
00268	X	0,0000	-0,0002	0,0001	1,0457 E-05	1,9356 E-06	0 E+00	0,0000	0,0000	0,0000	1,4233 E-06	2,6346 E-07	0 E+00
00268	Y	0,0001	0,0060	0,0006	-3,4279 E-04	4,569 E-06	0 E+00	0,0000	0,0012	0,0001	-6,6189 E-05	8,8221 E-07	0 E+00
00268	Z	0,0000	0,0000	0,0000	0 E+00	0 E+00	0 E+00	0,0000	0,0000	0,0000	0 E+00	0 E+00	0 E+00
00269	X	0,0000	-0,0002	0,0000	1,1228 E-05	1,3672 E-06	0 E+00	0,0000	0,0000	0,0000	1,5283 E-06	1,8609 E-07	0 E+00
00269	Y	0,0001	0,0079	0,0004	-4,5099 E-04	3,5595 E-06	0 E+00	0,0000	0,0015	0,0001	-8,708 E-05	6,8729 E-07	0 E+00
00269	Z	0,0000	0,0000	0,0000	0 E+00	0 E+00	0 E+00	0,0000	0,0000	0,0000	0 E+00	0 E+00	0 E+00
00270	X	0,0000	-0,0002	0,0000	1,1516 E-05	1,143 E-06	0 E+00	0,0000	0,0000	0,0000	1,5675 E-06	1,5558 E-07	0 E+00
00270	Y	0,0000	0,0097	0,0003	-5,5535 E-04	2,806 E-06	0 E+00	0,0000	0,0019	0,0000	-1,0723 E-04	5,418 E-07	0 E+00
00270	Z	0,0000	0,0000	0,0000	0 E+00	0 E+00	0 E+00	0,0000	0,0000	0,0000	0 E+00	0 E+00	0 E+00
00271	X	0,0000	-0,0002	-0,0001	1,1572 E-05	8,2004 E-07	0 E+00	0,0000	0,0000	0,0000	1,575 E-06	1,1162 E-07	0 E+00
00271	Y	0,0000	0,0115	0,0001	-6,5506 E-04	2,1328 E-06	0 E+00	0,0000	0,0022	0,0000	-1,2648 E-04	4,1181 E-07	0 E+00
00271	Z	0,0000	0,0000	0,0000	0 E+00	0 E+00	0 E+00	0,0000	0,0000	0,0000	0 E+00	0 E+00	0 E+00
00272	X	0,0000	-0,0002	-0,0001	1,1467 E-05	4,9401 E-07	0 E+00	0,0000	0,0000	0,0000	1,5608 E-06	6,724 E-08	0 E+00
00272	Y	0,0000	0,0131	0,0001	-7,5125 E-04	1,5348 E-06	0 E+00	0,0000	0,0025	0,0000	-1,4506 E-04	2,9635 E-07	0 E+00
00272	Z	0,0000	0,0000	0,0000	0 E+00	0 E+00	0 E+00	0,0000	0,0000	0,0000	0 E+00	0 E+00	0 E+00
00273	X	0,0000	-0,0002	-0,0001	1,129 E-05	4,6108 E-07	0 E+00	0,0000	0,0000	0,0000	1,5366 E-06	6,2758 E-08	0 E+00
00273	Y	0,0000	0,0148	0,0000	-8,4294 E-04	1,1457 E-06	0 E+00	0,0000	0,0028	0,0000	-1,6276 E-04	2,2123 E-07	0 E+00
00273	Z	0,0000	0,0000	0,0000	0 E+00	0 E+00	0 E+00	0,0000	0,0000	0,0000	0 E+00	0 E+00	0 E+00
00274	X	0,0000	-0,0002	-0,0001	1,1085 E-05	3,3837 E-07	0 E+00	0,0000	0,0000	0,0000	1,5088 E-06	4,6055 E-08	0 E+00
00274	Y	0,0000	0,0162	0,0000	-9,2853 E-04	7,5639 E-07	0 E+00	0,0000	0,0031	0,0000	-1,7929 E-04	1,4605 E-07	0 E+00
00274	Z	0,0000	0,0000	0,0000	0 E+00	0 E+00	0 E+00	0,0000	0,0000	0,0000	0 E+00	0 E+00	0 E+00
00275	X	0,0000	-0,0002	-0,0001	1,0859 E-05	1,9435 E-07	0 E+00	0,0000	0,0000	0,0000	1,478 E-06	2,6453 E-08	0 E+00
00275	Y	0,0000	0,0177	-0,0001	-1,0089 E-03	4,5725 E-07	0 E+00	0,0000	0,0034	0,0000	-1,9481 E-04	8,829 E-08	0 E+00
00275	Z	0,0000	0,0000	0,0000	0 E+00	0 E+00	0 E+00	0,0000	0,0000	0,0000	0 E+00	0 E+00	0 E+00
00276	X	0,0000	-0,0002	-0,0001	1,0618 E-05	2,2387 E-07	0 E+00	0,0000	0,0000	0,0000	1,4452 E-06	3,0471 E-08	0 E+00
00276	Y	0,0000	0,0190	-0,0001	-1,0855 E-03	2,8387 E-07	0 E+00	0,0000	0,0037	0,0000	-2,096 E-04	5,4812 E-08	0 E+00
00276	Z	0,0000	0,0000	0,0000	0 E+00	0 E+00	0 E+00	0,0000	0,0000	0,0000	0 E+00	0 E+00	0 E+00
00277	X	0,0000	-0,0002	-0,0001	1,0376 E-05	2,0569 E-07	0 E+00	0,0000	0,0000	0,0000	1,4123 E-06	2,7997 E-08	0 E+00
00277	Y	0,0000	0,0202	-0,0001	-1,1559 E-03	1,1078 E-07	0 E+00	0,0000	0,0039	0,0000	-2,2318 E-04	2,1391 E-08	0 E+00
00277	Z	0,0000	0,0000	0,0000	0 E+00	0 E+00	0 E+00	0,0000	0,0000	0,0000	0 E+00	0 E+00	0 E+00
00278	X	0,000	-0,000	0,000	1,0134 E-05	2,0636 E-07	0 E+00	0,000	0,000	0,000	1,3794 E-06	2,8088 E-08	0 E+00

Nodo	Dir	Stato Limite Ultimo						Stato Limite di Danno					
		S_X	S_Y	S_Z	Θ_X	Θ_Y	Θ_Z	S_X	S_Y	S_Z	Θ_X	Θ_Y	Θ_Z
		[cm]	[cm]	[cm]	[rad]	[rad]	[rad]	[cm]	[cm]	[cm]	[rad]	[rad]	[rad]
00278	Y	0,0000	0,0214	-0,0001	-1,22 E-03	2,3873 E-08	0 E+00	0,0000	0,0041	0,0000	-2,3557 E-04	4,6095 E-09	0 E+00
00278	Z	0,0000	0,0000	0,0000	0 E+00	0 E+00	0 E+00	0,0000	0,0000	0,0000	0 E+00	0 E+00	0 E+00
00279	X	0,0000	-0,0002	0,0000	9,8875 E-06	1,7942 E-07	0 E+00	0,0000	0,0000	0,0000	1,3458 E-06	2,442 E-08	0 E+00
00279	Y	0,0000	0,0224	-0,0001	-1,2798 E-03	-7,1435 E-08	0 E+00	0,0000	0,0043	0,0000	-2,4711 E-04	-1,3793 E-08	0 E+00
00279	Z	0,0000	0,0000	0,0000	0 E+00	0 E+00	0 E+00	0,0000	0,0000	0,0000	0 E+00	0 E+00	0 E+00
00280	X	0,0000	-0,0002	0,0000	9,6357 E-06	1,2564 E-07	0 E+00	0,0000	0,0000	0,0000	1,3115 E-06	1,7101 E-08	0 E+00
00280	Y	0,0000	0,0234	-0,0001	-1,3352 E-03	-1,2748 E-07	0 E+00	0,0000	0,0045	0,0000	-2,5781 E-04	-2,4615 E-08	0 E+00
00280	Z	0,0000	0,0000	0,0000	0 E+00	0 E+00	0 E+00	0,0000	0,0000	0,0000	0 E+00	0 E+00	0 E+00
00281	X	0,0000	-0,0002	0,0000	9,3871 E-06	2,0898 E-07	0 E+00	0,0000	0,0000	0,0000	1,2777 E-06	2,8444 E-08	0 E+00
00281	Y	0,0000	0,0242	-0,0001	-1,3849 E-03	-1,2104 E-07	0 E+00	0,0000	0,0047	0,0000	-2,674 E-04	-2,337 E-08	0 E+00
00281	Z	0,0000	0,0000	0,0000	0 E+00	0 E+00	0 E+00	0,0000	0,0000	0,0000	0 E+00	0 E+00	0 E+00
00282	X	0,0000	-0,0002	0,0000	9,1383 E-06	2,0871 E-07	0 E+00	0,0000	0,0000	0,0000	1,2438 E-06	2,8408 E-08	0 E+00
00282	Y	0,0000	0,0250	0,0000	-1,4293 E-03	-1,3873 E-07	0 E+00	0,0000	0,0048	0,0000	-2,7597 E-04	-2,6787 E-08	0 E+00
00282	Z	0,0000	0,0000	0,0000	0 E+00	0 E+00	0 E+00	0,0000	0,0000	0,0000	0 E+00	0 E+00	0 E+00
00283	X	0,0000	-0,0002	0,0000	8,8862 E-06	1,4644 E-07	0 E+00	0,0000	0,0000	0,0000	1,2095 E-06	1,9932 E-08	0 E+00
00283	Y	0,0000	0,0257	0,0000	-1,469 E-03	-1,4046 E-07	0 E+00	0,0000	0,0050	0,0000	-2,8364 E-04	-2,712 E-08	0 E+00
00283	Z	0,0000	0,0000	0,0000	0 E+00	0 E+00	0 E+00	0,0000	0,0000	0,0000	0 E+00	0 E+00	0 E+00
00284	X	0,0000	-0,0002	0,0000	8,6349 E-06	2,398 E-07	0 E+00	0,0000	0,0000	0,0000	1,1753 E-06	3,264 E-08	0 E+00
00284	Y	0,0000	0,0263	0,0000	-1,5034 E-03	-1,1763 E-07	0 E+00	0,0000	0,0051	0,0000	-2,9029 E-04	-2,2714 E-08	0 E+00
00284	Z	0,0000	0,0000	0,0000	0 E+00	0 E+00	0 E+00	0,0000	0,0000	0,0000	0 E+00	0 E+00	0 E+00
00285	X	0,0000	-0,0001	0,0000	8,3858 E-06	2,5588 E-07	0 E+00	0,0000	0,0000	0,0000	1,1414 E-06	3,4828 E-08	0 E+00
00285	Y	0,0000	0,0268	0,0000	-1,5323 E-03	-1,0569 E-07	0 E+00	0,0000	0,0052	0,0000	-2,9588 E-04	-2,0408 E-08	0 E+00
00285	Z	0,0000	0,0000	0,0000	0 E+00	0 E+00	0 E+00	0,0000	0,0000	0,0000	0 E+00	0 E+00	0 E+00
00286	X	0,0000	-0,0001	0,0000	8,1355 E-06	1,9593 E-07	0 E+00	0,0000	0,0000	0,0000	1,1073 E-06	2,6668 E-08	0 E+00
00286	Y	0,0000	0,0272	0,0000	-1,5562 E-03	-8,8393 E-08	0 E+00	0,0000	0,0053	0,0000	-3,0048 E-04	-1,7068 E-08	0 E+00
00286	Z	0,0000	0,0000	0,0000	0 E+00	0 E+00	0 E+00	0,0000	0,0000	0,0000	0 E+00	0 E+00	0 E+00
00287	X	0,0000	-0,0001	0,0000	7,8828 E-06	2,7281 E-07	0 E+00	0,0000	0,0000	0,0000	1,0729 E-06	3,7133 E-08	0 E+00
00287	Y	0,0000	0,0276	0,0000	-1,5751 E-03	-6,6688 E-08	0 E+00	0,0000	0,0053	0,0000	-3,0414 E-04	-1,2877 E-08	0 E+00
00287	Z	0,0000	0,0000	0,0000	0 E+00	0 E+00	0 E+00	0,0000	0,0000	0,0000	0 E+00	0 E+00	0 E+00
00288	X	0,0000	-0,0001	0,0000	7,6338 E-06	2,9302 E-07	0 E+00	0,0000	0,0000	0,0000	1,039 E-06	3,9884 E-08	0 E+00
00288	Y	0,0000	0,0278	0,0000	-1,5886 E-03	-4,7986 E-08	0 E+00	0,0000	0,0054	0,0000	-3,0674 E-04	-9,2654 E-09	0 E+00
00288	Z	0,0000	0,0000	0,0000	0 E+00	0 E+00	0 E+00	0,0000	0,0000	0,0000	0 E+00	0 E+00	0 E+00
00289	X	0,0000	-0,0001	0,0000	7,3873 E-06	3,0959 E-07	0 E+00	0,0000	0,0000	0,0000	1,0055 E-06	4,2138 E-08	0 E+00
00289	Y	0,0000	0,0279	0,0000	-1,5968 E-03	-2,7795 E-08	0 E+00	0,0000	0,0054	0,0000	-3,0833 E-04	-5,3669 E-09	0 E+00
00289	Z	0,0000	0,0000	0,0000	0 E+00	0 E+00	0 E+00	0,0000	0,0000	0,0000	0 E+00	0 E+00	0 E+00
00290	X	0,0000	-0,0001	0,0000	7,1371 E-06	2,8755 E-07	0 E+00	0,0000	0,0000	0,0000	9,7144 E-07	3,9139 E-08	0 E+00
00290	Y	0,0000	0,0280	0,0000	-1,5997 E-03	-9,7045 E-09	0 E+00	0,0000	0,0054	0,0000	-3,0888 E-04	-1,8738 E-09	0 E+00
00290	Z	0,0000	0,0000	0,0000	0 E+00	0 E+00	0 E+00	0,0000	0,0000	0,0000	0 E+00	0 E+00	0 E+00
00291	X	0,0000	-0,0001	0,0000	6,887 E-06	3,1481 E-07	0 E+00	0,0000	0,0000	0,0000	9,3739 E-07	4,2848 E-08	0 E+00
00291	Y	0,0000	0,0280	0,0000	-1,5978 E-03	7,1992 E-09	0 E+00	0,0000	0,0054	0,0000	-3,0851 E-04	1,3901 E-09	0 E+00
00291	Z	0,0000	0,0000	0,0000	0 E+00	0 E+00	0 E+00	0,0000	0,0000	0,0000	0 E+00	0 E+00	0 E+00
00292	X	0,000	-0,000	0,000	6,6404 E-06	3,029 E-07	0 E+00	0,000	0,000	0,000	9,0384 E-07	4,1227 E-08	0 E+00

Nodo	Dir	Stato Limite Ultimo						Stato Limite di Danno					
		S_X	S_Y	S_Z	Θ_X	Θ_Y	Θ_Z	S_X	S_Y	S_Z	Θ_X	Θ_Y	Θ_Z
		[cm]	[cm]	[cm]	[rad]	[rad]	[rad]	[cm]	[cm]	[cm]	[rad]	[rad]	[rad]
00292	Y	0,0000	10,0278	0,0000	-1,5905 E-03	2,4706 E-08	0 E+00	0,0000	0,0054	0,0000	-3,0711 E-04	4,7703 E-09	0 E+00
00292	Z	0,0000	0,0000	0,0000	0 E+00	0 E+00	0 E+00	0,0000	0,0000	0,0000	0 E+00	0 E+00	0 E+00
00293	X	0,0000	-0,0001	0,0000	6,3915 E-06	2,8859 E-07	0 E+00	0,0000	0,0000	0,0000	8,6995 E-07	3,9279 E-08	0 E+00
00293	Y	0,0000	0,0276	0,0000	-1,5779 E-03	3,9389 E-08	0 E+00	0,0000	0,0053	0,0000	-3,0468 E-04	7,6056 E-09	0 E+00
00293	Z	0,0000	0,0000	0,0000	0 E+00	0 E+00	0 E+00	0,0000	0,0000	0,0000	0 E+00	0 E+00	0 E+00
00294	X	0,0000	-0,0001	0,0000	6,1387 E-06	2,1755 E-07	0 E+00	0,0000	0,0000	0,0000	8,3554 E-07	2,9611 E-08	0 E+00
00294	Y	0,0000	0,0273	0,0000	-1,56 E-03	5,5712 E-08	0 E+00	0,0000	0,0053	0,0000	-3,0121 E-04	1,0757 E-08	0 E+00
00294	Z	0,0000	0,0000	0,0000	0 E+00	0 E+00	0 E+00	0,0000	0,0000	0,0000	0 E+00	0 E+00	0 E+00
00295	X	0,0000	-0,0001	0,0000	5,8884 E-06	2,8429 E-07	0 E+00	0,0000	0,0000	0,0000	8,0147 E-07	3,8695 E-08	0 E+00
00295	Y	0,0000	0,0269	0,0000	-1,5371 E-03	6,4904 E-08	0 E+00	0,0000	0,0052	0,0000	-2,9679 E-04	1,2532 E-08	0 E+00
00295	Z	0,0000	0,0000	0,0000	0 E+00	0 E+00	0 E+00	0,0000	0,0000	0,0000	0 E+00	0 E+00	0 E+00
00296	X	0,0000	-0,0001	0,0000	5,6392 E-06	2,7563 E-07	0 E+00	0,0000	0,0000	0,0000	7,6755 E-07	3,7516 E-08	0 E+00
00296	Y	0,0000	0,0264	0,0000	-1,5091 E-03	6,9201 E-08	0 E+00	0,0000	0,0051	0,0000	-2,9138 E-04	1,3362 E-08	0 E+00
00296	Z	0,0000	0,0000	0,0000	0 E+00	0 E+00	0 E+00	0,0000	0,0000	0,0000	0 E+00	0 E+00	0 E+00
00297	X	0,0000	-0,0001	0,0000	5,3877 E-06	1,911 E-07	0 E+00	0,0000	0,0000	0,0000	7,3333 E-07	2,6011 E-08	0 E+00
00297	Y	0,0000	0,0258	0,0000	-1,4756 E-03	8,1173 E-08	0 E+00	0,0000	0,0050	0,0000	-2,8492 E-04	1,5673 E-08	0 E+00
00297	Z	0,0000	0,0000	0,0000	0 E+00	0 E+00	0 E+00	0,0000	0,0000	0,0000	0 E+00	0 E+00	0 E+00
00298	X	0,0000	-0,0001	0,0000	5,1354 E-06	2,6157 E-07	0 E+00	0,0000	0,0000	0,0000	6,9898 E-07	3,5602 E-08	0 E+00
00298	Y	0,0000	0,0251	0,0000	-1,4368 E-03	7,0701 E-08	0 E+00	0,0000	0,0049	0,0000	-2,7743 E-04	1,3651 E-08	0 E+00
00298	Z	0,0000	0,0000	0,0000	0 E+00	0 E+00	0 E+00	0,0000	0,0000	0,0000	0 E+00	0 E+00	0 E+00
00299	X	0,0000	-0,0001	0,0000	4,8861 E-06	2,6879 E-07	0 E+00	0,0000	0,0000	0,0000	6,6505 E-07	3,6585 E-08	0 E+00
00299	Y	0,0000	0,0244	0,0000	-1,3934 E-03	4,7448 E-08	0 E+00	0,0000	0,0047	0,0000	-2,6905 E-04	9,1617 E-09	0 E+00
00299	Z	0,0000	0,0000	0,0000	0 E+00	0 E+00	0 E+00	0,0000	0,0000	0,0000	0 E+00	0 E+00	0 E+00
00300	X	0,0000	-0,0001	0,0000	4,6369 E-06	1,9745 E-07	0 E+00	0,0000	0,0000	0,0000	6,3113 E-07	2,6875 E-08	0 E+00
00300	Y	0,0000	0,0235	0,0000	-1,3447 E-03	4,0259 E-08	0 E+00	0,0000	0,0045	0,0000	-2,5964 E-04	7,7736 E-09	0 E+00
00300	Z	0,0000	0,0000	0,0000	0 E+00	0 E+00	0 E+00	0,0000	0,0000	0,0000	0 E+00	0 E+00	0 E+00
00301	X	0,0000	-0,0001	0,0000	4,3839 E-06	2,5544 E-07	0 E+00	0,0000	0,0000	0,0000	5,967 E-07	3,4769 E-08	0 E+00
00301	Y	0,0000	0,0226	0,0000	-1,2902 E-03	-1,5231 E-08	0 E+00	0,0000	0,0044	0,0000	-2,4912 E-04	-2,941 E-09	0 E+00
00301	Z	0,0000	0,0000	0,0000	0 E+00	0 E+00	0 E+00	0,0000	0,0000	0,0000	0 E+00	0 E+00	0 E+00
00302	X	0,0000	-0,0001	0,0000	4,1348 E-06	2,8038 E-07	0 E+00	0,0000	0,0000	0,0000	5,6279 E-07	3,8163 E-08	0 E+00
00302	Y	0,0000	0,0215	0,0000	-1,2314 E-03	-9,9387 E-08	0 E+00	0,0000	0,0042	0,0000	-2,3776 E-04	-1,919 E-08	0 E+00
00302	Z	0,0000	0,0000	0,0000	0 E+00	0 E+00	0 E+00	0,0000	0,0000	0,0000	0 E+00	0 E+00	0 E+00
00303	X	0,0000	-0,0001	0,0000	3,889 E-06	2,832 E-07	0 E+00	0,0000	0,0000	0,0000	5,2934 E-07	3,8547 E-08	0 E+00
00303	Y	0,0000	0,0204	0,0000	-1,1681 E-03	-1,82 E-07	0 E+00	0,0000	0,0039	0,0000	-2,2555 E-04	-3,5142 E-08	0 E+00
00303	Z	0,0000	0,0000	0,0000	0 E+00	0 E+00	0 E+00	0,0000	0,0000	0,0000	0 E+00	0 E+00	0 E+00
00304	X	0,0000	-0,0001	0,0000	3,64 E-06	2,8694 E-07	0 E+00	0,0000	0,0000	0,0000	4,9544 E-07	3,9056 E-08	0 E+00
00304	Y	0,0000	0,0192	0,0000	-1,0987 E-03	-3,2303 E-07	0 E+00	0,0000	0,0037	0,0000	-2,1215 E-04	-6,2374 E-08	0 E+00
00304	Z	0,0000	0,0000	0,0000	0 E+00	0 E+00	0 E+00	0,0000	0,0000	0,0000	0 E+00	0 E+00	0 E+00
00305	X	0,0000	-0,0001	0,0000	3,3871 E-06	2,474 E-07	0 E+00	0,0000	0,0000	0,0000	4,6102 E-07	3,3674 E-08	0 E+00
00305	Y	0,0000	0,0179	0,0000	-1,023 E-03	-4,6904 E-07	0 E+00	0,0000	0,0035	0,0000	-1,9753 E-04	-9,0566 E-08	0 E+00
00305	Z	0,0000	0,0000	0,0000	0 E+00	0 E+00	0 E+00	0,0000	0,0000	0,0000	0 E+00	0 E+00	0 E+00
00306	X	0,000	-0,000	0,000	3,1381 E-06	3,5488 E-07	0 E+00	0,000	0,000	0,000	4,2713 E-07	4,8303 E-08	0 E+00

Nodo	Dir	Stato Limite Ultimo						Stato Limite di Danno					
		S_X	S_Y	S_Z	Θ_X	Θ_Y	Θ_Z	S_X	S_Y	S_Z	Θ_X	Θ_Y	Θ_Z
		[cm]	[cm]	[cm]	[rad]	[rad]	[rad]	[cm]	[cm]	[cm]	[rad]	[rad]	[rad]
00306	Y	0,0000	1,0165	0,0000	-9,435 E-04	-7,0018 E-07	0 E+00	0,0000	0,0032	0,0000	-1,8218 E-04	-1,352 E-07	0 E+00
00306	Z	0,0000	0,0000	0,0000	0 E+00	0 E+00	0 E+00	0,0000	0,0000	0,0000	0 E+00	0 E+00	0 E+00
00307	X	0,0000	-0,0001	0,0000	2,8893 E-06	4,1425 E-07	0 E+00	0,0000	0,0000	0,0000	3,9327 E-07	5,6383 E-08	0 E+00
00307	Y	0,0000	0,0150	0,0000	-8,5872 E-04	-9,8486 E-07	0 E+00	0,0000	0,0029	0,0000	-1,6581 E-04	-1,9016 E-07	0 E+00
00307	Z	0,0000	0,0000	0,0000	0 E+00	0 E+00	0 E+00	0,0000	0,0000	0,0000	0 E+00	0 E+00	0 E+00
00308	X	0,0000	0,0000	0,0000	2,6379 E-06	3,9812 E-07	0 E+00	0,0000	0,0000	0,0000	3,5905 E-07	5,4188 E-08	0 E+00
00308	Y	0,0000	0,0134	0,0001	-7,6779 E-04	-1,2867 E-06	0 E+00	0,0000	0,0026	0,0000	-1,4825 E-04	-2,4844 E-07	0 E+00
00308	Z	0,0000	0,0000	0,0000	0 E+00	0 E+00	0 E+00	0,0000	0,0000	0,0000	0 E+00	0 E+00	0 E+00
00309	X	0,0000	0,0000	0,0000	2,3884 E-06	6,017 E-07	0 E+00	0,0000	0,0000	0,0000	3,2509 E-07	8,1898 E-08	0 E+00
00309	Y	0,0000	0,0118	0,0002	-6,7218 E-04	-1,7045 E-06	0 E+00	0,0000	0,0023	0,0000	-1,2979 E-04	-3,2912 E-07	0 E+00
00309	Z	0,0000	0,0000	0,0000	0 E+00	0 E+00	0 E+00	0,0000	0,0000	0,0000	0 E+00	0 E+00	0 E+00
00310	X	0,0000	0,0000	0,0000	2,1439 E-06	7,6345 E-07	0 E+00	0,0000	0,0000	0,0000	2,918 E-07	1,0391 E-07	0 E+00
00310	Y	0,0000	0,0100	0,0003	-5,7271 E-04	-2,1474 E-06	0 E+00	0,0000	0,0019	0,0001	-1,1058 E-04	-4,1463 E-07	0 E+00
00310	Z	0,0000	0,0000	0,0000	0 E+00	0 E+00	0 E+00	0,0000	0,0000	0,0000	0 E+00	0 E+00	0 E+00
00311	X	0,0000	0,0000	0,0000	1,9023 E-06	8,4179 E-07	0 E+00	0,0000	0,0000	0,0000	2,5892 E-07	1,1458 E-07	0 E+00
00311	Y	0,0000	0,0082	0,0004	-4,6815 E-04	-2,6942 E-06	0 E+00	0,0000	0,0016	0,0001	-9,0394 E-05	-5,2021 E-07	0 E+00
00311	Z	0,0000	0,0000	0,0000	0 E+00	0 E+00	0 E+00	0,0000	0,0000	0,0000	0 E+00	0 E+00	0 E+00
00312	X	0,0000	0,0000	0,0000	1,6668 E-06	1,1486 E-06	0 E+00	0,0000	0,0000	0,0000	2,2687 E-07	1,5633 E-07	0 E+00
00312	Y	-0,0001	0,0063	0,0005	-3,588 E-04	-3,2081 E-06	0 E+00	0,0000	0,0012	0,0001	-6,928 E-05	-6,1945 E-07	0 E+00
00312	Z	0,0000	0,0000	0,0000	0 E+00	0 E+00	0 E+00	0,0000	0,0000	0,0000	0 E+00	0 E+00	0 E+00
00313	X	0,0000	0,0000	-0,0001	1,4599 E-06	1,4416 E-06	0 E+00	0,0000	0,0000	0,0000	1,987 E-07	1,9622 E-07	0 E+00
00313	Y	-0,0001	0,0044	0,0007	-2,4919 E-04	-3,6202 E-06	0 E+00	0,0000	0,0008	0,0001	-4,8116 E-05	-6,9902 E-07	0 E+00
00313	Z	0,0000	0,0000	0,0000	0 E+00	0 E+00	0 E+00	0,0000	0,0000	0,0000	0 E+00	0 E+00	0 E+00
00314	X	0,0000	0,0000	-0,0002	1,3418 E-06	1,6682 E-06	0 E+00	0,0000	0,0000	0,0000	1,8263 E-07	2,2706 E-07	0 E+00
00314	Y	-0,0001	0,0025	0,0009	-1,4199 E-04	-4,2528 E-06	0 E+00	0,0000	0,0005	0,0002	-2,7417 E-05	-8,2116 E-07	0 E+00
00314	Z	0,0000	0,0000	0,0000	0 E+00	0 E+00	0 E+00	0,0000	0,0000	0,0000	0 E+00	0 E+00	0 E+00
00315	X	0,0001	-0,0001	-0,0003	1,4986 E-06	2,697 E-06	-1,8499 E-06	0,0000	0,0000	0,0000	2,0397 E-07	3,6709 E-07	-2,5179 E-07
00315	Y	-0,0002	0,0018	0,0011	-3,284 E-05	-3,2386 E-06	-4,5142 E-05	0,0000	0,0004	0,0002	-6,341 E-06	-6,2533 E-07	-8,7163 E-06
00315	Z	0,0000	0,0000	0,0000	0 E+00	0 E+00	0 E+00	0,0000	0,0000	0,0000	0 E+00	0 E+00	0 E+00
00316	X	0,0003	-0,0002	-0,0003	1,7632 E-06	2,3193 E-06	-9,8675 E-07	0,0000	0,0000	0,0000	2,3999 E-07	3,1568 E-07	-1,343 E-07
00316	Y	-0,0004	0,0086	0,0012	-1,4951 E-04	-2,8475 E-06	-1,4222 E-04	-0,0001	0,0017	0,0002	-2,8869 E-05	-5,4982 E-07	-2,7461 E-05
00316	Z	0,0000	0,0000	0,0000	0 E+00	0 E+00	0 E+00	0,0000	0,0000	0,0000	0 E+00	0 E+00	0 E+00
00317	X	0,0004	-0,0002	-0,0002	1,6898 E-06	1,7052 E-06	-3,3555 E-07	0,0001	0,0000	0,0000	2,3 E-07	2,321 E-07	-4,567 E-08
00317	Y	-0,0005	0,0270	0,0010	-2,0819 E-04	-4,7217 E-06	-3,0677 E-04	-0,0001	0,0052	0,0002	-4,0198 E-05	-9,1169 E-07	-5,9234 E-05
00317	Z	0,0000	0,0000	0,0000	0 E+00	0 E+00	0 E+00	0,0000	0,0000	0,0000	0 E+00	0 E+00	0 E+00
00318	X	0,0004	-0,0002	-0,0001	1,6487 E-06	1,5309 E-06	4,5047 E-07	0,0000	0,0000	0,0000	2,2441 E-07	2,0837 E-07	6,1314 E-08
00318	Y	-0,0005	0,0437	0,0008	-2,9941 E-04	-4,1683 E-06	-3,633 E-04	-0,0001	0,0084	0,0001	-5,7813 E-05	-8,0484 E-07	-7,0149 E-05
00318	Z	0,0000	0,0000	0,0000	0 E+00	0 E+00	0 E+00	0,0000	0,0000	0,0000	0 E+00	0 E+00	0 E+00
00319	X	0,0003	-0,0003	-0,0001	1,6869 E-06	1,3001 E-06	6,7067 E-07	0,0000	0,0000	0,0000	2,2961 E-07	1,7696 E-07	9,1285 E-08
00319	Y	-0,0005	0,0619	0,0006	-3,9869 E-04	-3,4269 E-06	-3,6755 E-04	-0,0001	0,0120	0,0001	-7,6982 E-05	-6,617 E-07	-7,0969 E-05
00319	Z	0,0000	0,0000	0,0000	0 E+00	0 E+00	0 E+00	0,0000	0,0000	0,0000	0 E+00	0 E+00	0 E+00
00320	X	0,000	-0,000	0,000	1,8687 E-06	7,4784 E-07	7,9505 E-07	0,000	0,000	0,000	2,5435 E-07	1,0179 E-07	1,0821 E-07

Nodo	Dir	Stato Limite Ultimo						Stato Limite di Danno					
		Sx	Sy	Sz	Θx	Θy	Θz	Sx	Sy	Sz	Θx	Θy	Θz
		[cm]	[cm]	[cm]	[rad]	[rad]	[rad]	[cm]	[cm]	[cm]	[rad]	[rad]	[rad]
00320	Y	3 -0,0004	3 0,0799	0 0,0004	-5,0601 E-04	-2,747 E-06	-3,5922 E-04	0 -0,0001	0 0,0154	0 0,0001	-9,7704 E-05	-5,304 E-07	-6,9361 E-05
00320	Z	0,0000	0,0000	0,0000	0 E+00	0 E+00	0 E+00	0,0000	0,0000	0,0000	0 E+00	0 E+00	0 E+00
00321	X	0,0003	-0,0003	0,0000	2,1212 E-06	7,6928 E-07	8,3212 E-07	0,0000	0,0000	0,0000	2,8872 E-07	1,0471 E-07	1,1326 E-07
00321	Y	-0,0004	0,0973	0,0003	-6,1377 E-04	-2,3019 E-06	-3,4407 E-04	-0,0001	0,0188	0,0001	-1,1851 E-04	-4,4447 E-07	-6,6436 E-05
00321	Z	0,0000	0,0000	0,0000	0 E+00	0 E+00	0 E+00	0,0000	0,0000	0,0000	0 E+00	0 E+00	0 E+00
00322	X	0,0002	-0,0004	0,0000	2,3734 E-06	6,3441 E-07	8,3462 E-07	0,0000	-0,0001	0,0000	3,2305 E-07	8,635 E-08	1,136 E-07
00322	Y	-0,0003	0,1139	0,0002	-7,1671 E-04	-1,7387 E-06	-3,2773 E-04	-0,0001	0,0220	0,0000	-1,3839 E-04	-3,3572 E-07	-6,328 E-05
00322	Z	0,0000	0,0000	0,0000	0 E+00	0 E+00	0 E+00	0,0000	0,0000	0,0000	0 E+00	0 E+00	0 E+00
00323	X	0,0002	-0,0004	0,0000	2,627 E-06	3,3401 E-07	8,3216 E-07	0,0000	-0,0001	0,0000	3,5756 E-07	4,5462 E-08	1,1327 E-07
00323	Y	-0,0002	0,1296	0,0001	-8,1435 E-04	-1,3896 E-06	-3,0852 E-04	0,0000	0,0250	0,0000	-1,5724 E-04	-2,6831 E-07	-5,9571 E-05
00323	Z	0,0000	0,0000	0,0000	0 E+00	0 E+00	0 E+00	0,0000	0,0000	0,0000	0 E+00	0 E+00	0 E+00
00324	X	0,0002	-0,0005	0,0000	2,8801 E-06	4,7522 E-07	8,3169 E-07	0,0000	-0,0001	0,0000	3,9202 E-07	6,4682 E-08	1,132 E-07
00324	Y	-0,0002	0,1444	0,0001	-9,053 E-04	-1,0061 E-06	-2,9076 E-04	0,0000	0,0279	0,0000	-1,748 E-04	-1,9426 E-07	-5,6143 E-05
00324	Z	0,0000	0,0000	0,0000	0 E+00	0 E+00	0 E+00	0,0000	0,0000	0,0000	0 E+00	0 E+00	0 E+00
00325	X	0,0002	-0,0005	0,0000	3,1337 E-06	3,2226 E-07	8,2807 E-07	0,0000	-0,0001	0,0000	4,2653 E-07	4,3863 E-08	1,1271 E-07
00325	Y	-0,0001	0,1584	0,0000	-9,9119 E-04	-6,6223 E-07	-2,7374 E-04	0,0000	0,0306	0,0000	-1,9139 E-04	-1,2787 E-07	-5,2856 E-05
00325	Z	0,0000	0,0000	0,0000	0 E+00	0 E+00	0 E+00	0,0000	0,0000	0,0000	0 E+00	0 E+00	0 E+00
00326	X	0,0002	-0,0006	0,0000	3,3865 E-06	8,7029 E-08	8,2527 E-07	0,0000	-0,0001	0,0000	4,6094 E-07	1,1846 E-08	1,1233 E-07
00326	Y	-0,0001	0,1714	0,0000	-1,0725 E-03	-5,3185 E-07	-2,5586 E-04	0,0000	0,0331	0,0000	-2,0709 E-04	-1,0269 E-07	-4,9403 E-05
00326	Z	0,0000	0,0000	0,0000	0 E+00	0 E+00	0 E+00	0,0000	0,0000	0,0000	0 E+00	0 E+00	0 E+00
00327	X	0,0002	-0,0006	0,0000	3,6348 E-06	3,9854 E-07	8,2348 E-07	0,0000	-0,0001	0,0000	4,9474 E-07	5,4246 E-08	1,1208 E-07
00327	Y	-0,0001	0,1836	0,0000	-1,1473 E-03	-3,2998 E-07	-2,38 E-04	0,0000	0,0355	0,0000	-2,2153 E-04	-6,3715 E-08	-4,5955 E-05
00327	Z	0,0000	0,0000	0,0000	0 E+00	0 E+00	0 E+00	0,0000	0,0000	0,0000	0 E+00	0 E+00	0 E+00
00328	X	0,0002	-0,0006	0,0000	3,8866 E-06	2,4532 E-07	8,1674 E-07	0,0000	-0,0001	0,0000	5,2901 E-07	3,3391 E-08	1,1117 E-07
00328	Y	-0,0001	0,1949	0,0000	-1,2172 E-03	-1,3479 E-07	-2,1966 E-04	0,0000	0,0376	0,0000	-2,3502 E-04	-2,6025 E-08	-4,2413 E-05
00328	Z	0,0000	0,0000	0,0000	0 E+00	0 E+00	0 E+00	0,0000	0,0000	0,0000	0 E+00	0 E+00	0 E+00
00329	X	0,0002	-0,0007	0,0000	4,1356 E-06	2,4655 E-07	8,163 E-07	0,0000	-0,0001	0,0000	5,6291 E-07	3,3559 E-08	1,1111 E-07
00329	Y	0,0000	0,2053	0,0000	-1,2813 E-03	-7,6205 E-08	-2,006 E-04	0,0000	0,0396	0,0000	-2,474 E-04	-1,4714 E-08	-3,8733 E-05
00329	Z	0,0000	0,0000	0,0000	0 E+00	0 E+00	0 E+00	0,0000	0,0000	0,0000	0 E+00	0 E+00	0 E+00
00330	X	0,0002	-0,0007	0,0000	4,3871 E-06	3,706 E-07	8,2246 E-07	0,0000	-0,0001	0,0000	5,9713 E-07	5,0443 E-08	1,1194 E-07
00330	Y	0,0000	0,2149	0,0000	-1,3409 E-03	-8,2975 E-09	-1,8557 E-04	0,0000	0,0415	0,0000	-2,5891 E-04	-1,6021 E-09	-3,5831 E-05
00330	Z	0,0000	0,0000	0,0000	0 E+00	0 E+00	0 E+00	0,0000	0,0000	0,0000	0 E+00	0 E+00	0 E+00
00331	X	0,0001	-0,0008	0,0000	4,6346 E-06	2,7098 E-08	8,2297 E-07	0,0000	-0,0001	0,0000	6,3082 E-07	3,6887 E-09	1,1202 E-07
00331	Y	0,0000	0,2236	0,0000	-1,3937 E-03	4,8679 E-08	-1,683 E-04	0,0000	0,0432	0,0000	-2,691 E-04	9,3992 E-09	-3,2496 E-05
00331	Z	0,0000	0,0000	0,0000	0 E+00	0 E+00	0 E+00	0,0000	0,0000	0,0000	0 E+00	0 E+00	0 E+00
00332	X	0,0001	-0,0008	0,0000	4,8856 E-06	2,5426 E-07	8,2403 E-07	0,0000	-0,0001	0,0000	6,6499 E-07	3,4607 E-08	1,1216 E-07
00332	Y	0,0000	0,2315	0,0000	-1,442 E-03	7,6444 E-08	-1,5141 E-04	0,0000	0,0447	0,0000	-2,7844 E-04	1,476 E-08	-2,9236 E-05
00332	Z	0,0000	0,0000	0,0000	0 E+00	0 E+00	0 E+00	0,0000	0,0000	0,0000	0 E+00	0 E+00	0 E+00
00333	X	0,0002	-0,0008	0,0000	5,137 E-06	3,3942 E-07	8,2599 E-07	0,0000	-0,0001	0,0000	6,992 E-07	4,6199 E-08	1,1243 E-07
00333	Y	0,0000	0,2386	0,0000	-1,4861 E-03	8,2564 E-08	-1,3583 E-04	0,0000	0,0461	0,0000	-2,8696 E-04	1,5942 E-08	-2,6227 E-05
00333	Z	0,0000	0,0000	0,0000	0 E+00	0 E+00	0 E+00	0,0000	0,0000	0,0000	0 E+00	0 E+00	0 E+00
00334	X	0,000	-0,000	0,000	5,3871 E-06	9,2054 E-08	8,2396 E-07	0,000	-0,000	0,000	7,3324 E-07	1,253 E-08	1,1215 E-07

Nodo	Dir	Stato Limite Ultimo						Stato Limite di Danno					
		S_X	S_Y	S_Z	Θ_X	Θ_Y	Θ_Z	S_X	S_Y	S_Z	Θ_X	Θ_Y	Θ_Z
		[cm]	[cm]	[cm]	[rad]	[rad]	[rad]	[cm]	[cm]	[cm]	[rad]	[rad]	[rad]
00334	Y	1 0,0000	9 0,2449	0 0,0000	-1,5248 E-03	7,7288 E-08	-1,1803 E-04	0 0,0000	1 0,0473	0 0,0000	-2,9442 E-04	1,4923 E-08	-2,279 E-05
00334	Z	0,0000	0,0000	0,0000	0 E+00	0 E+00	0 E+00	0,0000	0,0000	0,0000	0 E+00	0 E+00	0 E+00
00335	X	0,0002	-0,0009	0,0000	5,6377 E-06	3,2276 E-07	8,2554 E-07	0,0000	-0,0001	0,0000	7,6735 E-07	4,3931 E-08	1,1237 E-07
00335	Y	0,0000	0,2503	0,0000	-1,5578 E-03	8,4581 E-08	-1,0088 E-04	0,0000	0,0483	0,0000	-3,0078 E-04	1,6332 E-08	-1,9479 E-05
00335	Z	0,0000	0,0000	0,0000	0 E+00	0 E+00	0 E+00	0,0000	0,0000	0,0000	0 E+00	0 E+00	0 E+00
00336	X	0,0002	-0,0010	0,0000	5,8888 E-06	3,013 E-07	8,2471 E-07	0,0000	-0,0001	0,0000	8,0153 E-07	4,101 E-08	1,1225 E-07
00336	Y	0,0000	0,2549	0,0000	-1,586 E-03	7,3755 E-08	-8,5002 E-05	0,0000	0,0492	0,0000	-3,0623 E-04	1,4241 E-08	-1,6413 E-05
00336	Z	0,0000	0,0000	0,0000	0 E+00	0 E+00	0 E+00	0,0000	0,0000	0,0000	0 E+00	0 E+00	0 E+00
00337	X	0,0001	-0,0010	0,0000	6,1395 E-06	9,2173 E-08	8,2264 E-07	0,0000	-0,0001	0,0000	8,3566 E-07	1,2546 E-08	1,1197 E-07
00337	Y	0,0000	0,2587	0,0000	-1,6097 E-03	5,7318 E-08	-6,7643 E-05	0,0000	0,0499	0,0000	-3,1081 E-04	1,1067 E-08	-1,3061 E-05
00337	Z	0,0000	0,0000	0,0000	0 E+00	0 E+00	0 E+00	0,0000	0,0000	0,0000	0 E+00	0 E+00	0 E+00
00338	X	0,0002	-0,0010	0,0000	6,3875 E-06	3,9132 E-07	8,2241 E-07	0,0000	-0,0001	0,0000	8,694 E-07	5,3263 E-08	1,1194 E-07
00338	Y	0,0000	0,2616	0,0000	-1,6277 E-03	4,4574 E-08	-5,0185 E-05	0,0000	0,0505	0,0000	-3,1428 E-04	8,6066 E-09	-9,69 E-06
00338	Z	0,0000	0,0000	0,0000	0 E+00	0 E+00	0 E+00	0,0000	0,0000	0,0000	0 E+00	0 E+00	0 E+00
00339	X	0,0002	-0,0011	0,0000	6,6383 E-06	3,0024 E-07	8,169 E-07	0,0000	-0,0001	0,0000	9,0355 E-07	4,0866 E-08	1,1119 E-07
00339	Y	0,0000	0,2637	0,0000	-1,6402 E-03	2,697 E-08	-3,359 E-05	0,0000	0,0509	0,0000	-3,1671 E-04	5,2076 E-09	-6,4858 E-06
00339	Z	0,0000	0,0000	0,0000	0 E+00	0 E+00	0 E+00	0,0000	0,0000	0,0000	0 E+00	0 E+00	0 E+00
00340	X	0,0002	-0,0011	0,0000	6,8864 E-06	3,0993 E-07	8,1629 E-07	0,0000	-0,0002	0,0000	9,3732 E-07	4,2185 E-08	1,1111 E-07
00340	Y	0,0000	0,2648	0,0000	-1,6476 E-03	1,1113 E-08	-1,4657 E-05	0,0000	0,0511	0,0000	-3,1814 E-04	2,1457 E-09	-2,8301 E-06
00340	Z	0,0000	0,0000	0,0000	0 E+00	0 E+00	0 E+00	0,0000	0,0000	0,0000	0 E+00	0 E+00	0 E+00
00341	X	0,0002	-0,0012	0,0000	7,1372 E-06	2,554 E-07	8,225 E-07	0,0000	-0,0002	0,0000	9,7145 E-07	3,4762 E-08	1,1195 E-07
00341	Y	0,0000	0,2652	0,0000	-1,6505 E-03	-1,0021 E-08	1,5547 E-06	0,0000	0,0512	0,0000	-3,1868 E-04	-1,935 E-09	3,002 E-07
00341	Z	0,0000	0,0000	0,0000	0 E+00	0 E+00	0 E+00	0,0000	0,0000	0,0000	0 E+00	0 E+00	0 E+00
00342	X	0,0002	-0,0012	0,0000	7,388 E-06	3,0395 E-07	8,1636 E-07	0,0000	-0,0002	0,0000	1,0056 E-06	4,1371 E-08	1,1111 E-07
00342	Y	0,0000	0,2647	0,0000	-1,6467 E-03	-3,1705 E-08	1,7743 E-05	0,0000	0,0511	0,0000	-3,1795 E-04	-6,1218 E-09	3,426 E-06
00342	Z	0,0000	0,0000	0,0000	0 E+00	0 E+00	0 E+00	0,0000	0,0000	0,0000	0 E+00	0 E+00	0 E+00
00343	X	0,0002	-0,0012	0,0000	7,6362 E-06	2,9061 E-07	8,171 E-07	0,0000	-0,0002	0,0000	1,0394 E-06	3,9555 E-08	1,1122 E-07
00343	Y	0,0000	0,2633	0,0000	-1,6383 E-03	-4,9274 E-08	3,6679 E-05	0,0000	0,0508	0,0000	-3,1634 E-04	-9,5142 E-09	7,0822 E-06
00343	Z	0,0000	0,0000	0,0000	0 E+00	0 E+00	0 E+00	0,0000	0,0000	0,0000	0 E+00	0 E+00	0 E+00
00344	X	0,0002	-0,0013	0,0000	7,8872 E-06	3,7478 E-07	8,2272 E-07	0,0000	-0,0002	0,0000	1,0735 E-06	5,1011 E-08	1,1198 E-07
00344	Y	0,0000	0,2611	0,0000	-1,6248 E-03	-7,3012 E-08	5,3295 E-05	0,0000	0,0504	0,0000	-3,1373 E-04	-1,4098 E-08	1,0291 E-05
00344	Z	0,0000	0,0000	0,0000	0 E+00	0 E+00	0 E+00	0,0000	0,0000	0,0000	0 E+00	0 E+00	0 E+00
00345	X	0,0001	-0,0013	0,0000	8,1354 E-06	6,862 E-08	8,2327 E-07	0,0000	-0,0002	0,0000	1,1073 E-06	9,3403 E-09	1,1206 E-07
00345	Y	0,0000	0,2581	0,0000	-1,6059 E-03	-9,2708 E-08	7,0754 E-05	0,0000	0,0498	0,0000	-3,1008 E-04	-1,7901 E-08	1,3662 E-05
00345	Z	0,0000	0,0000	0,0000	0 E+00	0 E+00	0 E+00	0,0000	0,0000	0,0000	0 E+00	0 E+00	0 E+00
00346	X	0,0001	-0,0014	0,0000	8,3867 E-06	2,719 E-07	8,2587 E-07	0,0000	-0,0002	0,0000	1,1415 E-06	3,7009 E-08	1,1241 E-07
00346	Y	0,0000	0,2542	0,0000	-1,5813 E-03	-1,1545 E-07	8,8123 E-05	0,0000	0,0491	0,0000	-3,0532 E-04	-2,2292 E-08	1,7015 E-05
00346	Z	0,0000	0,0000	0,0000	0 E+00	0 E+00	0 E+00	0,0000	0,0000	0,0000	0 E+00	0 E+00	0 E+00
00347	X	0,0001	-0,0014	0,0000	8,6386 E-06	2,8417 E-07	8,2721 E-07	0,0000	-0,0002	0,0000	1,1758 E-06	3,8678 E-08	1,1259 E-07
00347	Y	0,0000	0,2494	0,0000	-1,5521 E-03	-1,3731 E-07	1,0401 E-04	0,0000	0,0482	0,0000	-2,9969 E-04	-2,6513 E-08	2,0083 E-05
00347	Z	0,0000	0,0000	0,0000	0 E+00	0 E+00	0 E+00	0,0000	0,0000	0,0000	0 E+00	0 E+00	0 E+00
00348	X	0,000	-0,001	0,000	8,8903 E-06	4,6154 E-08	8,272 E-07	0,000	-0,000	0,000	1,2101 E-06	6,2825 E-09	1,1259 E-07

Nodo	Dir	Stato Limite Ultimo						Stato Limite di Danno					
		S_X	S_Y	S_Z	Θ_X	Θ_Y	Θ_Z	S_X	S_Y	S_Z	Θ_X	Θ_Y	Θ_Z
		[cm]	[cm]	[cm]	[rad]	[rad]	[rad]	[cm]	[cm]	[cm]	[rad]	[rad]	[rad]
00348	Y	10,0000	40,2438	00,0000	-1,5182 E-03	-1,3794 E-07	1,2115 E-04	00,0000	20,0471	00,0000	-2,9314 E-04	-2,6634 E-08	2,3393 E-05
00348	Z	0,0000	0,0000	0,0000	0 E+00	0 E+00	0 E+00	0,0000	0,0000	0,0000	0 E+00	0 E+00	0 E+00
00349	X	0,0001	-0,0015	0,0000	9,1433 E-06	2,8358 E-07	8,3201 E-07	0,0000	-0,0002	0,0000	1,2445 E-06	3,8598 E-08	1,1325 E-07
00349	Y	0,0000	0,2374	0,0000	-1,4786 E-03	-1,5481 E-07	1,3897 E-04	0,0000	0,0458	0,0000	-2,8549 E-04	-2,9892 E-08	2,6834 E-05
00349	Z	0,0000	0,0000	0,0000	0 E+00	0 E+00	0 E+00	0,0000	0,0000	0,0000	0 E+00	0 E+00	0 E+00
00350	X	0,0001	-0,0015	0,0000	9,3992 E-06	1,8598 E-07	8,3272 E-07	0,0000	-0,0002	0,0000	1,2793 E-06	2,5314 E-08	1,1334 E-07
00350	Y	0,0000	0,2301	-0,0001	-1,4335 E-03	-1,6276 E-07	1,5455 E-04	0,0000	0,0444	0,0000	-2,7679 E-04	-3,1426 E-08	2,9843 E-05
00350	Z	0,0000	0,0000	0,0000	0 E+00	0 E+00	0 E+00	0,0000	0,0000	0,0000	0 E+00	0 E+00	0 E+00
00351	X	0,0001	-0,0016	0,0000	9,6558 E-06	-4,6915 E-08	8,3937 E-07	0,0000	-0,0002	0,0000	1,3143 E-06	-6,3852 E-09	1,1425 E-07
00351	Y	0,0000	0,2221	-0,0001	-1,3842 E-03	-1,3929 E-07	1,7146 E-04	0,0000	0,0429	0,0000	-2,6726 E-04	-2,6894 E-08	3,3107 E-05
00351	Z	0,0000	0,0000	0,0000	0 E+00	0 E+00	0 E+00	0,0000	0,0000	0,0000	0 E+00	0 E+00	0 E+00
00352	X	0,0001	-0,0016	0,0000	9,9172 E-06	2,9045 E-07	8,5339 E-07	0,0000	-0,0002	0,0000	1,3498 E-06	3,9534 E-08	1,1616 E-07
00352	Y	0,0000	0,2132	-0,0001	-1,3304 E-03	-8,3795 E-08	1,8878 E-04	0,0000	0,0412	0,0000	-2,5689 E-04	-1,618 E-08	3,645 E-05
00352	Z	0,0000	0,0000	0,0000	0 E+00	0 E+00	0 E+00	0,0000	0,0000	0,0000	0 E+00	0 E+00	0 E+00
00353	X	0,0001	-0,0017	0,0000	1,0193 E-05	1,5804 E-07	8,6225 E-07	0,0000	-0,0002	0,0000	1,3874 E-06	2,1511 E-08	1,1736 E-07
00353	Y	0,0000	0,2034	-0,0001	-1,2698 E-03	-1,8897 E-08	2,0383 E-04	0,0000	0,0393	0,0000	-2,4517 E-04	-3,6488 E-09	3,9357 E-05
00353	Z	0,0000	0,0000	0,0000	0 E+00	0 E+00	0 E+00	0,0000	0,0000	0,0000	0 E+00	0 E+00	0 E+00
00354	X	0,0002	-0,0017	-0,0001	1,0482 E-05	1,5032 E-07	9,0612 E-07	0,0000	-0,0002	0,0000	1,4267 E-06	2,0461 E-08	1,2333 E-07
00354	Y	0,0001	0,1929	-0,0001	-1,2046 E-03	3,7823 E-08	2,2303 E-04	0,0000	0,0373	0,0000	-2,3259 E-04	7,3032 E-09	4,3064 E-05
00354	Z	0,0000	0,0000	0,0000	0 E+00	0 E+00	0 E+00	0,0000	0,0000	0,0000	0 E+00	0 E+00	0 E+00
00355	X	0,0002	-0,0017	-0,0001	1,0788 E-05	3,2578 E-07	9,5351 E-07	0,0000	-0,0002	0,0000	1,4684 E-06	4,4342 E-08	1,2978 E-07
00355	Y	0,0001	0,1814	-0,0001	-1,1336 E-03	2,7977 E-07	2,4152 E-04	0,0000	0,0350	0,0000	-2,1888 E-04	5,402 E-08	4,6635 E-05
00355	Z	0,0000	0,0000	0,0000	0 E+00	0 E+00	0 E+00	0,0000	0,0000	0,0000	0 E+00	0 E+00	0 E+00
00356	X	0,0002	-0,0018	-0,0001	1,1133 E-05	3,8136 E-08	1,07 E-06	0,0000	-0,0002	0,0000	1,5154 E-06	5,1911 E-09	1,4564 E-07
00356	Y	0,0001	0,1691	-0,0001	-1,0575 E-03	5,3122 E-07	2,5977 E-04	0,0000	0,0326	0,0000	-2,0419 E-04	1,0257 E-07	5,0158 E-05
00356	Z	0,0000	0,0000	0,0000	0 E+00	0 E+00	0 E+00	0,0000	0,0000	0,0000	0 E+00	0 E+00	0 E+00
00357	X	0,0002	-0,0018	-0,0001	1,1589 E-05	2,7578 E-07	1,2499 E-06	0,0000	-0,0003	0,0000	1,5774 E-06	3,7536 E-08	1,7012 E-07
00357	Y	0,0002	0,1558	0,0000	-9,7456 E-04	6,7761 E-07	2,7827 E-04	0,0000	0,0301	0,0000	-1,8818 E-04	1,3084 E-07	5,3731 E-05
00357	Z	0,0000	0,0000	0,0000	0 E+00	0 E+00	0 E+00	0,0000	0,0000	0,0000	0 E+00	0 E+00	0 E+00
00358	X	0,0002	-0,0019	-0,0001	1,2108 E-05	4,9561 E-07	1,4181 E-06	0,0000	-0,0003	0,0000	1,6481 E-06	6,7457 E-08	1,9302 E-07
00358	Y	0,0002	0,1416	0,0000	-8,8678 E-04	1,1382 E-06	2,9588 E-04	0,0000	0,0273	0,0000	-1,7123 E-04	2,1977 E-07	5,713 E-05
00358	Z	0,0000	0,0000	0,0000	0 E+00	0 E+00	0 E+00	0,0000	0,0000	0,0000	0 E+00	0 E+00	0 E+00
00359	X	0,0002	-0,0020	-0,0001	1,2741 E-05	4,6363 E-07	1,8227 E-06	0,0000	-0,0003	0,0000	1,7341 E-06	6,3105 E-08	2,4809 E-07
00359	Y	0,0003	0,1265	0,0001	-7,935 E-04	1,697 E-06	3,1533 E-04	0,0001	0,0244	0,0000	-1,5322 E-04	3,2767 E-07	6,0886 E-05
00359	Z	0,0000	0,0000	0,0000	0 E+00	0 E+00	0 E+00	0,0000	0,0000	0,0000	0 E+00	0 E+00	0 E+00
00360	X	0,0003	-0,0021	0,0000	1,3723 E-05	8,2719 E-07	2,3628 E-06	0,0000	-0,0003	0,0000	1,8678 E-06	1,1259 E-07	3,216 E-07
00360	Y	0,0004	0,1104	0,0002	-6,9171 E-04	2,1762 E-06	3,3729 E-04	0,0001	0,0213	0,0000	-1,3356 E-04	4,2019 E-07	6,5127 E-05
00360	Z	0,0000	0,0000	0,0000	0 E+00	0 E+00	0 E+00	0,0000	0,0000	0,0000	0 E+00	0 E+00	0 E+00
00361	X	0,0003	-0,0022	0,0000	1,4915 E-05	1,1153 E-06	2,6702 E-06	0,0000	-0,0003	0,0000	2,0301 E-06	1,5181 E-07	3,6344 E-07
00361	Y	0,0005	0,0932	0,0003	-5,8317 E-04	3,0081 E-06	3,5587 E-04	0,0001	0,0180	0,0001	-1,126 E-04	5,8082 E-07	6,8714 E-05
00361	Z	0,0000	0,0000	0,0000	0 E+00	0 E+00	0 E+00	0,0000	0,0000	0,0000	0 E+00	0 E+00	0 E+00
00362	X	0,000	-0,002	0,000	1,6321 E-05	1,2936 E-06	2,5476 E-06	0,000	-0,000	0,000	2,2215 E-06	1,7608 E-07	3,4676 E-07

Nodo	Dir	Stato Limite Ultimo						Stato Limite di Danno					
		Sx	Sy	Sz	Θx	Θy	Θz	Sx	Sy	Sz	Θx	Θy	Θz
		[cm]	[cm]	[cm]	[rad]	[rad]	[rad]	[cm]	[cm]	[cm]	[rad]	[rad]	[rad]
00362	Y	0,0006	0,0752	0,0005	-4,6862 E-04	3,7499 E-06	3,7705 E-04	0,0001	0,0145	0,0001	-9,0484 E-05	7,2406 E-07	7,2803 E-05
00362	Z	0,0000	0,0000	0,0000	0 E+00	0 E+00	0 E+00	0,0000	0,0000	0,0000	0 E+00	0 E+00	0 E+00
00363	X	0,0005	-0,0024	0,0001	1,712 E-05	2,0613 E-06	5,4901 E-07	0,0001	-0,0003	0,0000	2,3302 E-06	2,8056 E-07	7,4726 E-08
00363	Y	0,0007	0,0560	0,0007	-3,4718 E-04	4,7118 E-06	3,9549 E-04	0,0001	0,0108	0,0001	-6,7036 E-05	9,0979 E-07	7,6364 E-05
00363	Z	0,0000	0,0000	0,0000	0 E+00	0 E+00	0 E+00	0,0000	0,0000	0,0000	0 E+00	0 E+00	0 E+00
00364	X	0,0006	-0,0024	0,0002	1,6227 E-05	2,6932 E-06	-4,6138 E-06	0,0001	-0,0003	0,0000	2,2087 E-06	3,6658 E-07	-6,2798 E-07
00364	Y	0,0008	0,0363	0,0009	-2,2351 E-04	5,5574 E-06	3,9767 E-04	0,0002	0,0070	0,0002	-4,3157 E-05	1,0731 E-06	7,6785 E-05
00364	Z	0,0000	0,0000	0,0000	0 E+00	0 E+00	0 E+00	0,0000	0,0000	0,0000	0 E+00	0 E+00	0 E+00
00365	X	0,0007	-0,0018	0,0003	1,3846 E-05	3,5077 E-06	-2,172 E-05	0,0001	-0,0002	0,0000	1,8845 E-06	4,7744 E-07	-2,9563 E-06
00365	Y	0,0008	0,0173	0,0012	-1,0115 E-04	5,5147 E-06	3,5919 E-04	0,0002	0,0033	0,0002	-1,9531 E-05	1,0648 E-06	6,9356 E-05
00365	Z	0,0000	0,0000	0,0000	0 E+00	0 E+00	0 E+00	0,0000	0,0000	0,0000	0 E+00	0 E+00	0 E+00
00366	X	0,0000	0,0000	-0,0003	1,7947 E-06	2,5187 E-06	0 E+00	0,0000	0,0000	0,0000	2,4428 E-07	3,4282 E-07	0 E+00
00366	Y	0,0000	0,0006	0,0012	-3,4131 E-05	-1,9981 E-06	0 E+00	0,0000	0,0001	0,0002	-6,5903 E-06	-3,8581 E-07	0 E+00
00366	Z	0,0000	0,0000	0,0000	0 E+00	0 E+00	0 E+00	0,0000	0,0000	0,0000	0 E+00	0 E+00	0 E+00
00367	X	0,0000	0,0000	-0,0004	1,9011 E-06	2,6655 E-06	0 E+00	0,0000	0,0000	-0,0001	2,5875 E-07	3,6281 E-07	0 E+00
00367	Y	0,0000	0,0005	0,0013	-2,7823 E-05	-2,3503 E-06	0 E+00	0,0000	0,0001	0,0002	-5,3723 E-06	-4,5382 E-07	0 E+00
00367	Z	0,0000	0,0000	0,0000	0 E+00	0 E+00	0 E+00	0,0000	0,0000	0,0000	0 E+00	0 E+00	0 E+00
00368	X	0,0002	-0,0001	-0,0005	2,301 E-06	3,1429 E-06	-1,4193 E-07	0,0000	0,0000	-0,0001	3,1319 E-07	4,2778 E-07	-1,9317 E-08
00368	Y	-0,0002	0,0010	0,0014	-1,1989 E-05	-3,1154 E-06	-1,0754 E-05	0,0000	0,0002	0,0003	-2,3148 E-06	-6,0154 E-07	-2,0764 E-06
00368	Z	0,0000	0,0000	0,0000	0 E+00	0 E+00	0 E+00	0,0000	0,0000	0,0000	0 E+00	0 E+00	0 E+00
00369	X	0,0004	-0,0003	-0,0006	2,2092 E-06	3,0724 E-06	-3,4387 E-07	0,0000	0,0000	-0,0001	3,007 E-07	4,1819 E-07	-4,6804 E-08
00369	Y	-0,0003	0,0021	0,0014	-3,8566 E-05	-2,3158 E-06	-2,7856 E-05	-0,0001	0,0004	0,0003	-7,4465 E-06	-4,4715 E-07	-5,3786 E-06
00369	Z	0,0000	0,0000	0,0000	0 E+00	0 E+00	0 E+00	0,0000	0,0000	0,0000	0 E+00	0 E+00	0 E+00
00370	X	0,0005	-0,0003	-0,0004	1,9824 E-06	2,9269 E-06	-6,205 E-07	0,0001	0,0000	-0,0001	2,6982 E-07	3,9839 E-07	-8,4455 E-08
00370	Y	-0,0004	0,0065	0,0013	-7,7525 E-05	-1,932 E-06	-5,9869 E-05	-0,0001	0,0013	0,0003	-1,4969 E-05	-3,7305 E-07	-1,156 E-05
00370	Z	0,0000	0,0000	0,0000	0 E+00	0 E+00	0 E+00	0,0000	0,0000	0,0000	0 E+00	0 E+00	0 E+00
00371	X	0,0005	-0,0003	-0,0004	1,8593 E-06	2,5557 E-06	-9,602 E-07	0,0001	0,0000	0,0000	2,5307 E-07	3,4786 E-07	-1,3069 E-07
00371	Y	-0,0005	0,0093	0,0013	-1,0496 E-04	-1,7539 E-06	-1,025 E-04	-0,0001	0,0018	0,0002	-2,0267 E-05	-3,3865 E-07	-1,9791 E-05
00371	Z	0,0000	0,0000	0,0000	0 E+00	0 E+00	0 E+00	0,0000	0,0000	0,0000	0 E+00	0 E+00	0 E+00
00372	X	0,0003	-0,0002	-0,0003	1,7632 E-06	2,3193 E-06	-9,8675 E-07	0,0000	0,0000	0,0000	2,3999 E-07	3,1568 E-07	-1,343 E-07
00372	Y	-0,0004	0,0086	0,0012	-1,4951 E-04	-2,8475 E-06	-1,4222 E-04	-0,0001	0,0017	0,0002	-2,8869 E-05	-5,4982 E-07	-2,7461 E-05
00372	Z	0,0000	0,0000	0,0000	0 E+00	0 E+00	0 E+00	0,0000	0,0000	0,0000	0 E+00	0 E+00	0 E+00
00373	X	0,0001	0,0000	-0,0001	5,0738 E-07	1,5246 E-06	9,0417 E-07	0,0000	0,0000	0,0000	6,9058 E-08	2,0752 E-07	1,2307 E-07
00373	Y	0,0001	0,0005	-0,0004	-9,2053 E-06	3,2091 E-06	-2,3825 E-05	0,0000	0,0001	-0,0001	-1,7774 E-06	6,1964 E-07	-4,6004 E-06
00373	Z	0,0000	0,0000	0,0000	0 E+00	0 E+00	0 E+00	0,0000	0,0000	0,0000	0 E+00	0 E+00	0 E+00
00374	X	0,0001	0,0000	-0,0001	4,9851 E-07	1,451 E-06	1,1505 E-06	0,0000	0,0000	0,0000	6,7851 E-08	1,975 E-07	1,5659 E-07
00374	Y	0,0002	0,0007	-0,0004	-9,729 E-06	3,0577 E-06	-3,1182 E-05	0,0000	0,0001	-0,0001	-1,8785 E-06	5,904 E-07	-6,0208 E-06
00374	Z	0,0000	0,0000	0,0000	0 E+00	0 E+00	0 E+00	0,0000	0,0000	0,0000	0 E+00	0 E+00	0 E+00
00375	X	0,0004	0,0004	0,0001	-8,5177 E-06	7,491 E-06	9,6087 E-06	0,0001	0,0001	0,0000	-1,1594 E-06	1,0196 E-06	1,3079 E-06
00375	Y	-0,0005	0,0010	-0,0012	-1,3144 E-05	-8,997 E-06	2,7418 E-05	-0,0001	0,0002	-0,0002	-2,538 E-06	-1,7372 E-06	5,2941 E-06
00375	Z	0,0000	0,0000	0,0000	0 E+00	0 E+00	0 E+00	0,0000	0,0000	0,0000	0 E+00	0 E+00	0 E+00
00376	X	0,000	0,000	0,000	-7,8777 E-06	7,4196 E-06	7,0456 E-06	0,000	0,000	0,000	-1,0722 E-06	1,0099 E-06	9,5898 E-07

Nodo	Dir	Stato Limite Ultimo						Stato Limite di Danno					
		S_X	S_Y	S_Z	Θ_X	Θ_Y	Θ_Z	S_X	S_Y	S_Z	Θ_X	Θ_Y	Θ_Z
		[cm]	[cm]	[cm]	[rad]	[rad]	[rad]	[cm]	[cm]	[cm]	[rad]	[rad]	[rad]
00376	Y	3 -0,0004	2 0,0007	1 -0,0012	-1,4014 E-05	-9,0573 E-06	2,0316 E-05	0 -0,0001	0 0,0001	0 -0,0002	-2,7059 E-06	-1,7488 E-06	3,9227 E-06
00376	Z	0,0000	0,0000	0,0000	0 E+00	0 E+00	0 E+00	0,0000	0,0000	0,0000	0 E+00	0 E+00	0 E+00
00377	X	0,0002	0,0003	-0,0001	-1,0123 E-05	4,5664 E-06	7,3881 E-07	0,0000	0,0000	0,0000	-1,3779 E-06	6,2154 E-07	1,0056 E-07
00377	Y	-0,0003	0,0014	-0,0007	-4,0365 E-05	-7,6885 E-06	2,127 E-05	0,0000	0,0003	-0,0001	-7,794 E-06	-1,4846 E-06	4,107 E-06
00377	Z	0,0000	0,0000	0,0000	0 E+00	0 E+00	0 E+00	0,0000	0,0000	0,0000	0 E+00	0 E+00	0 E+00
00378	X	0,0003	0,0006	-0,0001	-1,2391 E-05	4,4599 E-06	-2,7086 E-07	0,0000	0,0001	0,0000	-1,6866 E-06	6,0704 E-07	-3,6867 E-08
00378	Y	-0,0005	0,0027	-0,0008	-3,6932 E-05	-7,8865 E-06	3,8293 E-05	-0,0001	0,0005	-0,0001	-7,131 E-06	-1,5228 E-06	7,3938 E-06
00378	Z	0,0000	0,0000	0,0000	0 E+00	0 E+00	0 E+00	0,0000	0,0000	0,0000	0 E+00	0 E+00	0 E+00
00379	X	0,0001	0,0004	-0,0002	-9,3065 E-06	1,5288 E-06	-5,8001 E-07	0,0000	0,0001	0,0000	-1,2667 E-06	2,0809 E-07	-7,8945 E-08
00379	Y	-0,0003	0,0040	-0,0003	-7,8581 E-05	-5,0409 E-06	2,8862 E-05	-0,0001	0,0008	-0,0001	-1,5173 E-05	-9,7333 E-07	5,5728 E-06
00379	Z	0,0000	0,0000	0,0000	0 E+00	0 E+00	0 E+00	0,0000	0,0000	0,0000	0 E+00	0 E+00	0 E+00
00380	X	0,0000	0,0003	-0,0002	-7,9314 E-06	2,4585 E-07	-2,3545 E-07	0,0000	0,0000	0,0000	-1,0795 E-06	3,3463 E-08	-3,2047 E-08
00380	Y	-0,0001	0,0039	0,0000	-1,1526 E-04	-3,0184 E-06	1,9333 E-05	0,0000	0,0007	0,0000	-2,2255 E-05	-5,8282 E-07	3,733 E-06
00380	Z	0,0000	0,0000	0,0000	0 E+00	0 E+00	0 E+00	0,0000	0,0000	0,0000	0 E+00	0 E+00	0 E+00
00381	X	0,0000	0,0005	-0,0002	-8,2065 E-06	1,3027 E-07	-4,5274 E-07	0,0000	0,0001	0,0000	-1,117 E-06	1,7732 E-08	-6,1622 E-08
00381	Y	-0,0002	0,0077	0,0000	-1,1547 E-04	-3,0317 E-06	3,3339 E-05	0,0000	0,0015	0,0000	-2,2296 E-05	-5,8537 E-07	6,4373 E-06
00381	Z	0,0000	0,0000	0,0000	0 E+00	0 E+00	0 E+00	0,0000	0,0000	0,0000	0 E+00	0 E+00	0 E+00
00382	X	0,0000	0,0004	-0,0002	-7,6067 E-06	-3,7106 E-07	-2,4161 E-07	0,0000	0,0001	0,0000	-1,0353 E-06	-5,0504 E-08	-3,2886 E-08
00382	Y	-0,0001	0,0074	0,0001	-1,487 E-04	-1,4563 E-06	2,3956 E-05	0,0000	0,0014	0,0000	-2,8712 E-05	-2,8119 E-07	4,6256 E-06
00382	Z	0,0000	0,0000	0,0000	0 E+00	0 E+00	0 E+00	0,0000	0,0000	0,0000	0 E+00	0 E+00	0 E+00
00383	X	0,0000	0,0002	-0,0001	-7,2674 E-06	-5,5485 E-07	-1,4887 E-07	0,0000	0,0000	0,0000	-9,8917 E-07	-7,5521 E-08	-2,0262 E-08
00383	Y	0,0000	0,0060	0,0001	-1,7864 E-04	-4,55 E-07	1,651 E-05	0,0000	0,0012	0,0000	-3,4493 E-05	-8,7854 E-08	3,1878 E-06
00383	Z	0,0000	0,0000	0,0000	0 E+00	0 E+00	0 E+00	0,0000	0,0000	0,0000	0 E+00	0 E+00	0 E+00
00384	X	0,0000	0,0005	-0,0001	-7,2888 E-06	-6,1616 E-07	-2,7805 E-07	0,0000	0,0001	0,0000	-9,9209 E-07	-8,3865 E-08	-3,7846 E-08
00384	Y	0,0000	0,0119	0,0001	-1,7923 E-04	-4,4692 E-07	2,9412 E-05	0,0000	0,0023	0,0000	-3,4606 E-05	-8,6294 E-08	5,6791 E-06
00384	Z	0,0000	0,0000	0,0000	0 E+00	0 E+00	0 E+00	0,0000	0,0000	0,0000	0 E+00	0 E+00	0 E+00
00385	X	0,0000	0,0004	-0,0001	-7,0005 E-06	-4,887 E-07	-2,062 E-07	0,0000	0,0000	0,0000	-9,5285 E-07	-6,6516 E-08	-2,8065 E-08
00385	Y	0,0000	0,0104	0,0001	-2,0801 E-04	-1,0493 E-08	2,1466 E-05	0,0000	0,0020	0,0000	-4,0164 E-05	-2,0259 E-09	4,1447 E-06
00385	Z	0,0000	0,0000	0,0000	0 E+00	0 E+00	0 E+00	0,0000	0,0000	0,0000	0 E+00	0 E+00	0 E+00
00386	X	0,0000	0,0002	0,0000	-6,7394 E-06	-2,6533 E-07	-1,4297 E-07	0,0000	0,0000	0,0000	-9,173 E-07	-3,6114 E-08	-1,9459 E-08
00386	Y	0,0000	0,0079	0,0001	-2,3318 E-04	1,9256 E-07	1,3864 E-05	0,0000	0,0015	0,0000	-4,5024 E-05	3,7181 E-08	2,677 E-06
00386	Z	0,0000	0,0000	0,0000	0 E+00	0 E+00	0 E+00	0,0000	0,0000	0,0000	0 E+00	0 E+00	0 E+00
00387	X	0,0000	0,0005	0,0000	-6,7514 E-06	-2,9418 E-07	-2,54 E-07	0,0000	0,0001	0,0000	-9,1893 E-07	-4,0042 E-08	-3,4572 E-08
00387	Y	0,0000	0,0156	0,0001	-2,3357 E-04	1,9569 E-07	2,4495 E-05	0,0000	0,0030	0,0000	-4,5099 E-05	3,7785 E-08	4,7296 E-06
00387	Z	0,0000	0,0000	0,0000	0 E+00	0 E+00	0 E+00	0,0000	0,0000	0,0000	0 E+00	0 E+00	0 E+00
00388	X	0,0000	0,0003	0,0000	-6,4863 E-06	-1,4413 E-07	-2,0702 E-07	0,0000	0,0000	0,0000	-8,8285 E-07	-1,9619 E-08	-2,8178 E-08
00388	Y	0,0000	0,0129	0,0001	-2,5736 E-04	2,1171 E-07	1,8272 E-05	0,0000	0,0025	0,0000	-4,9692 E-05	4,0879 E-08	3,5281 E-06
00388	Z	0,0000	0,0000	0,0000	0 E+00	0 E+00	0 E+00	0,0000	0,0000	0,0000	0 E+00	0 E+00	0 E+00
00389	X	0,0000	0,0002	0,0000	-6,2394 E-06	2,9007 E-08	-1,3805 E-07	0,0000	0,0000	0,0000	-8,4925 E-07	3,9474 E-09	-1,879 E-08
00389	Y	0,0000	0,0094	0,0001	-2,7719 E-04	1,6318 E-07	1,088 E-05	0,0000	0,0018	0,0000	-5,3522 E-05	3,1509 E-08	2,1007 E-06
00389	Z	0,0000	0,0000	0,0000	0 E+00	0 E+00	0 E+00	0,0000	0,0000	0,0000	0 E+00	0 E+00	0 E+00
00390	X	0,000	0,000	0,000	-6,2208 E-06	2,4029 E-08	-2,5109 E-07	0,000	0,000	0,000	-8,4671 E-07	3,2699 E-09	-3,4176 E-08

Nodo	Dir	Stato Limite Ultimo						Stato Limite di Danno					
		S_X	S_Y	S_Z	Θ_X	Θ_Y	Θ_Z	S_X	S_Y	S_Z	Θ_X	Θ_Y	Θ_Z
		[cm]	[cm]	[cm]	[rad]	[rad]	[rad]	[cm]	[cm]	[cm]	[rad]	[rad]	[rad]
00390	Y	0,0000	0,0186	0,0001	-2,8027 E-04	1,6284 E-07	1,9785 E-05	0,0000	0,0036	0,0000	-5,4117 E-05	3,1442 E-08	3,8201 E-06
00390	Z	0,0000	0,0000	0,0000	0 E+00	0 E+00	0 E+00	0,0000	0,0000	0,0000	0 E+00	0 E+00	0 E+00
00391	X	0,0000	0,0003	0,0000	-5,9767 E-06	6,1499 E-08	-2,065 E-07	0,0000	0,0000	0,0000	-8,1349 E-07	8,3698 E-09	-2,8106 E-08
00391	Y	0,0000	0,0150	0,0001	-2,9763 E-04	1,0466 E-07	1,4475 E-05	0,0000	0,0029	0,0000	-5,7467 E-05	2,0209 E-08	2,795 E-06
00391	Z	0,0000	0,0000	0,0000	0 E+00	0 E+00	0 E+00	0,0000	0,0000	0,0000	0 E+00	0 E+00	0 E+00
00392	X	0,0000	0,0002	0,0000	-5,7188 E-06	1,2673 E-07	-1,4174 E-07	0,0000	0,0000	0,0000	-7,7839 E-07	1,7248 E-08	-1,9292 E-08
00392	Y	0,0000	0,0106	0,0001	-3,1386 E-04	5,6951 E-08	8,7639 E-06	0,0000	0,0021	0,0000	-6,0602 E-05	1,0996 E-08	1,6922 E-06
00392	Z	0,0000	0,0000	0,0000	0 E+00	0 E+00	0 E+00	0,0000	0,0000	0,0000	0 E+00	0 E+00	0 E+00
00393	X	0,0000	0,0004	0,0000	-5,7216 E-06	1,004 E-07	-2,4529 E-07	0,0000	0,0001	0,0000	-7,7877 E-07	1,3664 E-08	-3,3387 E-08
00393	Y	0,0000	0,0210	0,0001	-3,1507 E-04	5,2838 E-08	1,5243 E-05	0,0000	0,0041	0,0000	-6,0836 E-05	1,0202 E-08	2,9432 E-06
00393	Z	0,0000	0,0000	0,0000	0 E+00	0 E+00	0 E+00	0,0000	0,0000	0,0000	0 E+00	0 E+00	0 E+00
00394	X	0,0000	0,0003	0,0000	-5,4674 E-06	1,3873 E-07	-2,0252 E-07	0,0000	0,0000	0,0000	-7,4417 E-07	1,8882 E-08	-2,7564 E-08
00394	Y	0,0000	0,0166	0,0001	-3,2917 E-04	1,078 E-08	1,0654 E-05	0,0000	0,0032	0,0000	-6,3558 E-05	2,0816 E-09	2,0572 E-06
00394	Z	0,0000	0,0000	0,0000	0 E+00	0 E+00	0 E+00	0,0000	0,0000	0,0000	0 E+00	0 E+00	0 E+00
00395	X	0,0000	0,0002	0,0000	-5,2056 E-06	1,4903 E-07	-1,4314 E-07	0,0000	0,0000	0,0000	-7,0853 E-07	2,0285 E-08	-1,9483 E-08
00395	Y	0,0000	0,0116	0,0001	-3,4092 E-04	-7,5764 E-09	6,3935 E-06	0,0000	0,0022	0,0000	-6,5827 E-05	-1,4629 E-09	1,2345 E-06
00395	Z	0,0000	0,0000	0,0000	0 E+00	0 E+00	0 E+00	0,0000	0,0000	0,0000	0 E+00	0 E+00	0 E+00
00396	X	0,0000	0,0003	0,0000	-5,21 E-06	1,0304 E-07	-2,4839 E-07	0,0000	0,0000	0,0000	-7,0914 E-07	1,4025 E-08	-3,3808 E-08
00396	Y	0,0000	0,0228	0,0001	-3,4213 E-04	-1,1129 E-08	1,1091 E-05	0,0000	0,0044	0,0000	-6,606 E-05	-2,1489 E-09	2,1415 E-06
00396	Z	0,0000	0,0000	0,0000	0 E+00	0 E+00	0 E+00	0,0000	0,0000	0,0000	0 E+00	0 E+00	0 E+00
00397	X	0,0000	0,0003	0,0000	-4,9492 E-06	1,8082 E-07	-1,9306 E-07	0,0000	0,0000	0,0000	-6,7364 E-07	2,4611 E-08	-2,6277 E-08
00397	Y	0,0000	0,0177	0,0000	-3,5228 E-04	-1,9039 E-08	6,812 E-06	0,0000	0,0034	0,0000	-6,8021 E-05	-3,6762 E-09	1,3153 E-06
00397	Z	0,0000	0,0000	0,0000	0 E+00	0 E+00	0 E+00	0,0000	0,0000	0,0000	0 E+00	0 E+00	0 E+00
00398	X	0,0000	0,0002	0,0000	-4,6946 E-06	1,6162 E-07	-1,4383 E-07	0,0000	0,0000	0,0000	-6,3898 E-07	2,1999 E-08	-1,9577 E-08
00398	Y	0,0000	0,0122	0,0000	-3,59 E-04	-1,8787 E-08	3,8145 E-06	0,0000	0,0023	0,0000	-6,9317 E-05	-3,6276 E-09	7,3653 E-07
00398	Z	0,0000	0,0000	0,0000	0 E+00	0 E+00	0 E+00	0,0000	0,0000	0,0000	0 E+00	0 E+00	0 E+00
00399	X	0,0000	0,0003	0,0000	-4,701 E-06	1,2185 E-07	-2,5467 E-07	0,0000	0,0000	0,0000	-6,3986 E-07	1,6586 E-08	-3,4663 E-08
00399	Y	0,0000	0,0240	0,0000	-3,6033 E-04	-2,0226 E-08	6,7366 E-06	0,0000	0,0046	0,0000	-6,9575 E-05	-3,9054 E-09	1,3008 E-06
00399	Z	0,0000	0,0000	0,0000	0 E+00	0 E+00	0 E+00	0,0000	0,0000	0,0000	0 E+00	0 E+00	0 E+00
00400	X	0,0000	0,0002	0,0000	-4,4376 E-06	1,291 E-07	-1,9939 E-07	0,0000	0,0000	0,0000	-6,04 E-07	1,7572 E-08	-2,7139 E-08
00400	Y	0,0000	0,0184	0,0000	-3,6566 E-04	-1,5518 E-08	3,5174 E-06	0,0000	0,0036	0,0000	-7,0603 E-05	-2,9963 E-09	6,7916 E-07
00400	Z	0,0000	0,0000	0,0000	0 E+00	0 E+00	0 E+00	0,0000	0,0000	0,0000	0 E+00	0 E+00	0 E+00
00401	X	0,0000	0,0001	0,0000	-4,1925 E-06	1,8061 E-07	-1,3012 E-07	0,0000	0,0000	0,0000	-5,7065 E-07	2,4582 E-08	-1,771 E-08
00401	Y	0,0000	0,0125	0,0000	-3,6795 E-04	-1,0205 E-08	1,1483 E-06	0,0000	0,0024	0,0000	-7,1047 E-05	-1,9705 E-09	2,2172 E-07
00401	Z	0,0000	0,0000	0,0000	0 E+00	0 E+00	0 E+00	0,0000	0,0000	0,0000	0 E+00	0 E+00	0 E+00
00402	X	0,0000	0,0003	0,0000	-4,1896 E-06	1,7787 E-07	-2,5335 E-07	0,0000	0,0000	0,0000	-5,7025 E-07	2,4209 E-08	-3,4484 E-08
00402	Y	0,0000	0,0247	0,0000	-3,6976 E-04	-9,7188 E-09	2,2213 E-06	0,0000	0,0048	0,0000	-7,1396 E-05	-1,8766 E-09	4,289 E-07
00402	Z	0,0000	0,0000	0,0000	0 E+00	0 E+00	0 E+00	0,0000	0,0000	0,0000	0 E+00	0 E+00	0 E+00
00403	X	0,0000	0,0002	0,0000	-3,9333 E-06	1,1687 E-07	-2,065 E-07	0,0000	0,0000	0,0000	-5,3537 E-07	1,5907 E-08	-2,8106 E-08
00403	Y	0,0000	0,0186	0,0000	-3,7002 E-04	-3,0783 E-09	-9,4256 E-08	0,0000	0,0036	0,0000	-7,1446 E-05	-5,9439 E-10	-1,8194 E-08
00403	Z	0,0000	0,0000	0,0000	0 E+00	0 E+00	0 E+00	0,0000	0,0000	0,0000	0 E+00	0 E+00	0 E+00
00404	X	0,000	0,000	0,000	-3,6748 E-06	1,6043 E-07	-1,339 E-07	0,000	0,000	0,000	-5,0018 E-07	2,1836 E-08	-1,8225 E-08

Nodo	Dir	Stato Limite Ultimo						Stato Limite di Danno					
		S_X	S_Y	S_Z	Θ_X	Θ_Y	Θ_Z	S_X	S_Y	S_Z	Θ_X	Θ_Y	Θ_Z
		[cm]	[cm]	[cm]	[rad]	[rad]	[rad]	[cm]	[cm]	[cm]	[rad]	[rad]	[rad]
00404	Y	0,0000	0,0125	0,0000	-3,678 E-04	3,2014 E-09	-1,2764 E-06	0,0000	0,0024	0,0000	-7,1018 E-05	6,1813 E-10	-2,4646 E-07
00404	Z	0,0000	0,0000	0,0000	0 E+00	0 E+00	0 E+00	0,0000	0,0000	0,0000	0 E+00	0 E+00	0 E+00
00405	X	0,0000	0,0002	0,0000	-3,6788 E-06	1,6339 E-07	-2,4808 E-07	0,0000	0,0000	0,0000	-5,0073 E-07	2,2239 E-08	-3,3766 E-08
00405	Y	0,0000	0,0246	0,0000	-3,6943 E-04	2,5637 E-09	-2,3467 E-06	0,0000	0,0048	0,0000	-7,1332 E-05	4,95 E-10	-4,531 E-07
00405	Z	0,0000	0,0000	0,0000	0 E+00	0 E+00	0 E+00	0,0000	0,0000	0,0000	0 E+00	0 E+00	0 E+00
00406	X	0,0000	0,0002	0,0000	-3,4286 E-06	1,2047 E-07	-1,9899 E-07	0,0000	0,0000	0,0000	-4,6667 E-07	1,6397 E-08	-2,7084 E-08
00406	Y	0,0000	0,0184	0,0000	-3,6518 E-04	7,6243 E-09	-3,7482 E-06	0,0000	0,0035	0,0000	-7,0511 E-05	1,4721 E-09	-7,2372 E-07
00406	Z	0,0000	0,0000	0,0000	0 E+00	0 E+00	0 E+00	0,0000	0,0000	0,0000	0 E+00	0 E+00	0 E+00
00407	X	0,0000	0,0001	0,0000	-3,1684 E-06	1,3604 E-07	-1,4341 E-07	0,0000	0,0000	0,0000	-4,3125 E-07	1,8517 E-08	-1,952 E-08
00407	Y	0,0000	0,0121	0,0000	-3,5816 E-04	1,0148 E-08	-3,8544 E-06	0,0000	0,0023	0,0000	-6,9157 E-05	1,9595 E-09	-7,4424 E-07
00407	Z	0,0000	0,0000	0,0000	0 E+00	0 E+00	0 E+00	0,0000	0,0000	0,0000	0 E+00	0 E+00	0 E+00
00408	X	0,0000	0,0002	0,0000	-3,1739 E-06	8,6437 E-08	-2,4686 E-07	0,0000	0,0000	0,0000	-4,32 E-07	1,1766 E-08	-3,36 E-08
00408	Y	0,0000	0,0240	0,0000	-3,5974 E-04	1,1114 E-08	-6,6453 E-06	0,0000	0,0046	0,0000	-6,9462 E-05	2,146 E-09	-1,2831 E-06
00408	Z	0,0000	0,0000	0,0000	0 E+00	0 E+00	0 E+00	0,0000	0,0000	0,0000	0 E+00	0 E+00	0 E+00
00409	X	0,0000	0,0001	0,0000	-2,9186 E-06	1,6253 E-07	-1,9179 E-07	0,0000	0,0000	0,0000	-3,9725 E-07	2,2123 E-08	-2,6105 E-08
00409	Y	0,0000	0,0177	0,0000	-3,5137 E-04	1,1046 E-08	-6,9474 E-06	0,0000	0,0034	0,0000	-6,7846 E-05	2,1329 E-09	-1,3415 E-06
00409	Z	0,0000	0,0000	0,0000	0 E+00	0 E+00	0 E+00	0,0000	0,0000	0,0000	0 E+00	0 E+00	0 E+00
00410	X	0,0000	0,0001	0,0000	-2,6609 E-06	1,4736 E-07	-1,4235 E-07	0,0000	0,0000	0,0000	-3,6218 E-07	2,0058 E-08	-1,9376 E-08
00410	Y	0,0000	0,0115	0,0000	-3,3972 E-04	6,2955 E-09	-6,4137 E-06	0,0000	0,0022	0,0000	-6,5595 E-05	1,2156 E-09	-1,2384 E-06
00410	Z	0,0000	0,0000	0,0000	0 E+00	0 E+00	0 E+00	0,0000	0,0000	0,0000	0 E+00	0 E+00	0 E+00
00411	X	0,0000	0,0002	0,0000	-2,6683 E-06	1,11 E-07	-2,5371 E-07	0,0000	0,0000	0,0000	-3,6318 E-07	1,5109 E-08	-3,4532 E-08
00411	Y	0,0000	0,0228	0,0000	-3,4154 E-04	7,5011 E-09	-1,1461 E-05	0,0000	0,0044	0,0000	-6,5947 E-05	1,4484 E-09	-2,2129 E-06
00411	Z	0,0000	0,0000	0,0000	0 E+00	0 E+00	0 E+00	0,0000	0,0000	0,0000	0 E+00	0 E+00	0 E+00
00412	X	0,0000	0,0001	0,0000	-2,4053 E-06	1,2594 E-07	-2,007 E-07	0,0000	0,0000	0,0000	-3,2739 E-07	1,7142 E-08	-2,7317 E-08
00412	Y	0,0000	0,0165	0,0000	-3,2794 E-04	-1,7256 E-09	-1,0869 E-05	0,0000	0,0032	0,0000	-6,332 E-05	-3,3319 E-10	-2,0987 E-06
00412	Z	0,0000	0,0000	0,0000	0 E+00	0 E+00	0 E+00	0,0000	0,0000	0,0000	0 E+00	0 E+00	0 E+00
00413	X	0,0000	0,0001	0,0000	-2,151 E-06	1,4568 E-07	-1,4075 E-07	0,0000	0,0000	0,0000	-2,9277 E-07	1,9829 E-08	-1,9157 E-08
00413	Y	0,0000	0,0106	0,0000	-3,1209 E-04	-2,0787 E-08	-8,8261 E-06	0,0000	0,0020	0,0000	-6,0261 E-05	-4,0138 E-09	-1,7042 E-06
00413	Z	0,0000	0,0000	0,0000	0 E+00	0 E+00	0 E+00	0,0000	0,0000	0,0000	0 E+00	0 E+00	0 E+00
00414	X	0,0000	0,0001	0,0000	-2,1619 E-06	1,2391 E-07	-2,4947 E-07	0,0000	0,0000	0,0000	-2,9426 E-07	1,6865 E-08	-3,3955 E-08
00414	Y	0,0000	0,0209	0,0000	-3,1428 E-04	-1,9297 E-08	-1,5729 E-05	0,0000	0,0040	0,0000	-6,0684 E-05	-3,726 E-09	-3,0371 E-06
00414	Z	0,0000	0,0000	0,0000	0 E+00	0 E+00	0 E+00	0,0000	0,0000	0,0000	0 E+00	0 E+00	0 E+00
00415	X	0,0000	0,0001	0,0000	-1,9014 E-06	1,0514 E-07	-2,0443 E-07	0,0000	0,0000	0,0000	-2,5881 E-07	1,431 E-08	-2,7826 E-08
00415	Y	0,0000	0,0149	0,0000	-2,9604 E-04	-4,0497 E-08	-1,4716 E-05	0,0000	0,0029	0,0000	-5,7161 E-05	-7,8195 E-09	-2,8414 E-06
00415	Z	0,0000	0,0000	0,0000	0 E+00	0 E+00	0 E+00	0,0000	0,0000	0,0000	0 E+00	0 E+00	0 E+00
00416	X	0,0000	0,0001	0,0000	-1,6577 E-06	1,3729 E-07	-1,3635 E-07	0,0000	0,0000	0,0000	-2,2563 E-07	1,8686 E-08	-1,8559 E-08
00416	Y	0,0000	0,0093	0,0000	-2,7651 E-04	-6,2826 E-08	-1,1131 E-05	0,0000	0,0018	0,0000	-5,3391 E-05	-1,2131 E-08	-2,1493 E-06
00416	Z	0,0000	0,0000	0,0000	0 E+00	0 E+00	0 E+00	0,0000	0,0000	0,0000	0 E+00	0 E+00	0 E+00
00417	X	0,0000	0,0001	0,0000	-1,6392 E-06	1,3508 E-07	-2,4803 E-07	0,0000	0,0000	0,0000	-2,2312 E-07	1,8385 E-08	-3,3759 E-08
00417	Y	0,0000	0,0185	0,0000	-2,7665 E-04	-6,5665 E-08	-2,026 E-05	0,0000	0,0036	0,0000	-5,3418 E-05	-1,2679 E-08	-3,912 E-06
00417	Z	0,0000	0,0000	0,0000	0 E+00	0 E+00	0 E+00	0,0000	0,0000	0,0000	0 E+00	0 E+00	0 E+00
00418	X	0,000	0,000	0,000	-1,398 E-06	6,4919 E-08	-2,0413 E-07	0,000	0,000	0,000	-1,9029 E-07	8,8355 E-09	-2,7785 E-08

Nodo	Dir	Stato Limite Ultimo						Stato Limite di Danno					
		S_X	S_Y	S_Z	Θ_X	Θ_Y	Θ_Z	S_X	S_Y	S_Z	Θ_X	Θ_Y	Θ_Z
		[cm]	[cm]	[cm]	[rad]	[rad]	[rad]	[cm]	[cm]	[cm]	[rad]	[rad]	[rad]
00418	Y	0,0000	1,0128	0,0000	-2,5503 E-04	-8,3084 E-08	-1,8513 E-05	0,0000	0,0025	0,0000	-4,9242 E-05	-1,6042 E-08	-3,5746 E-06
00418	Z	0,0000	0,0000	0,0000	0 E+00	0 E+00	0 E+00	0,0000	0,0000	0,0000	0 E+00	0 E+00	0 E+00
00419	X	0,0000	0,0000	0,0000	-1,1431 E-06	6,7451 E-08	-1,4005 E-07	0,0000	0,0000	0,0000	-1,556 E-07	9,1801 E-09	-1,9062 E-08
00419	Y	0,0000	0,0078	0,0000	-2,3004 E-04	-7,6532 E-08	-1,3878 E-05	0,0000	0,0015	0,0000	-4,4418 E-05	-1,4777 E-08	-2,6797 E-06
00419	Z	0,0000	0,0000	0,0000	0 E+00	0 E+00	0 E+00	0,0000	0,0000	0,0000	0 E+00	0 E+00	0 E+00
00420	X	0,0000	0,0001	0,0000	-1,1459 E-06	3,873 E-08	-2,4246 E-07	0,0000	0,0000	0,0000	-1,5598 E-07	5,2709 E-09	-3,3001 E-08
00420	Y	0,0000	0,0154	0,0000	-2,3175 E-04	-7,2678 E-08	-2,3946 E-05	0,0000	0,0030	0,0000	-4,4749 E-05	-1,4033 E-08	-4,6237 E-06
00420	Z	0,0000	0,0000	0,0000	0 E+00	0 E+00	0 E+00	0,0000	0,0000	0,0000	0 E+00	0 E+00	0 E+00
00421	X	0,0000	0,0000	0,0000	-8,9451 E-07	3,7584 E-08	-2,002 E-07	0,0000	0,0000	0,0000	-1,2175 E-07	5,1156 E-09	-2,7249 E-08
00421	Y	0,0000	0,0103	0,0000	-2,0521 E-04	6,5563 E-09	-2,1705 E-05	0,0000	0,0020	0,0000	-3,9623 E-05	1,2659 E-09	-4,1909 E-06
00421	Z	0,0000	0,0000	0,0000	0 E+00	0 E+00	0 E+00	0,0000	0,0000	0,0000	0 E+00	0 E+00	0 E+00
00422	X	0,0000	0,0000	0,0000	-6,3482 E-07	5,0327 E-08	-1,4162 E-07	0,0000	0,0000	0,0000	-8,6407 E-08	6,8503 E-09	-1,9276 E-08
00422	Y	0,0000	0,0059	0,0000	-1,7508 E-04	1,7474 E-07	-1,6496 E-05	0,0000	0,0011	0,0000	-3,3805 E-05	3,3739 E-08	-3,1852 E-06
00422	Z	0,0000	0,0000	0,0000	0 E+00	0 E+00	0 E+00	0,0000	0,0000	0,0000	0 E+00	0 E+00	0 E+00
00423	X	0,0000	0,0000	0,0000	-6,3832 E-07	6,0706 E-09	-2,4758 E-07	0,0000	0,0000	0,0000	-8,6884 E-08	8,2667 E-10	-3,3699 E-08
00423	Y	0,0000	0,0117	0,0000	-1,7703 E-04	1,8248 E-07	-2,8631 E-05	0,0000	0,0023	0,0000	-3,4182 E-05	3,5235 E-08	-5,5283 E-06
00423	Z	0,0000	0,0000	0,0000	0 E+00	0 E+00	0 E+00	0,0000	0,0000	0,0000	0 E+00	0 E+00	0 E+00
00424	X	0,0000	0,0000	0,0000	-3,7067 E-07	1,5805 E-07	-1,9622 E-07	0,0000	0,0000	0,0000	-5,0454 E-08	2,1512 E-08	-2,6708 E-08
00424	Y	0,0000	0,0073	0,0000	-1,4542 E-04	5,6073 E-07	-2,4078 E-05	0,0000	0,0014	0,0000	-2,8078 E-05	1,0827 E-07	-4,6492 E-06
00424	Z	0,0000	0,0000	0,0000	0 E+00	0 E+00	0 E+00	0,0000	0,0000	0,0000	0 E+00	0 E+00	0 E+00
00425	X	0,0000	0,0000	0,0000	-1,1398 E-07	3,0726 E-07	-1,5355 E-07	0,0000	0,0000	0,0000	-1,5516 E-08	4,1822 E-08	-2,0899 E-08
00425	Y	0,0000	0,0038	0,0000	-1,1135 E-04	1,1566 E-06	-1,9298 E-05	0,0000	0,0007	0,0000	-2,1499 E-05	2,2332 E-07	-3,7262 E-06
00425	Z	0,0000	0,0000	0,0000	0 E+00	0 E+00	0 E+00	0,0000	0,0000	0,0000	0 E+00	0 E+00	0 E+00
00426	X	0,0000	0,0000	0,0000	-7,5908 E-08	2,5989 E-07	-2,8217 E-07	0,0000	0,0000	0,0000	-1,0334 E-08	3,5374 E-08	-3,8406 E-08
00426	Y	0,0001	0,0075	0,0000	-1,1341 E-04	1,1482 E-06	-3,4241 E-05	0,0000	0,0014	0,0000	-2,1898 E-05	2,2169 E-07	-6,6115 E-06
00426	Z	0,0000	0,0000	0,0000	0 E+00	0 E+00	0 E+00	0,0000	0,0000	0,0000	0 E+00	0 E+00	0 E+00
00427	X	0,0000	0,0000	0,0000	3,0882 E-07	5,595 E-07	-2,5139 E-07	0,0000	0,0000	0,0000	4,2031 E-08	7,6153 E-08	-3,4217 E-08
00427	Y	0,0001	0,0038	-0,0001	-7,5435 E-05	1,9106 E-06	-2,8963 E-05	0,0000	0,0007	0,0000	-1,4565 E-05	3,6892 E-07	-5,5925 E-06
00427	Z	0,0000	0,0000	0,0000	0 E+00	0 E+00	0 E+00	0,0000	0,0000	0,0000	0 E+00	0 E+00	0 E+00
00428	X	0,0000	0,0000	0,0000	6,3877 E-07	1,1569 E-06	-6,9826 E-08	0,0000	0,0000	0,0000	8,6941 E-08	1,5746 E-07	-9,5042 E-09
00428	Y	0,0001	0,0013	-0,0003	-3,6215 E-05	2,8864 E-06	-2,1702 E-05	0,0000	0,0002	-0,0001	-6,9926 E-06	5,5732 E-07	-4,1904 E-06
00428	Z	0,0000	0,0000	0,0000	0 E+00	0 E+00	0 E+00	0,0000	0,0000	0,0000	0 E+00	0 E+00	0 E+00
00429	X	0,0001	0,0000	0,0000	9,9065 E-07	1,1424 E-06	-2,7353 E-07	0,0000	0,0000	0,0000	1,3483 E-07	1,5549 E-07	-3,723 E-08
00429	Y	0,0002	0,0025	-0,0003	-3,5842 E-05	2,8441 E-06	-3,9807 E-05	0,0000	0,0005	-0,0001	-6,9206 E-06	5,4916 E-07	-7,6861 E-06
00429	Z	0,0000	0,0000	0,0000	0 E+00	0 E+00	0 E+00	0,0000	0,0000	0,0000	0 E+00	0 E+00	0 E+00
00430	X	0,0002	0,0000	-0,0001	-6,9978 E-07	3,9103 E-06	4,7888 E-06	0,0000	0,0000	0,0000	-9,5247 E-08	5,3222 E-07	6,518 E-07
00430	Y	0,0000	0,0000	-0,0005	-7,4327 E-09	-1,3857 E-06	-2,93 E-06	0,0000	0,0000	-0,0001	-1,4309 E-09	-2,6757 E-07	-5,6574 E-07
00430	Z	0,0000	0,0000	0,0000	0 E+00	0 E+00	0 E+00	0,0000	0,0000	0,0000	0 E+00	0 E+00	0 E+00
00431	X	0,0002	0,0000	-0,0001	-7,1042 E-07	4,2573 E-06	7,1196 E-06	0,0000	0,0000	0,0000	-9,6694 E-08	5,7945 E-07	9,6904 E-07
00431	Y	0,0000	0,0000	-0,0005	1,8672 E-07	-1,6408 E-06	-4,7371 E-06	0,0000	0,0000	-0,0001	3,6058 E-08	-3,1683 E-07	-9,1468 E-07
00431	Z	0,0000	0,0000	0,0000	0 E+00	0 E+00	0 E+00	0,0000	0,0000	0,0000	0 E+00	0 E+00	0 E+00
00432	X	0,000	-0,000	-0,000	1,5968 E-06	4,6962 E-06	-5,9356 E-06	0,000	0,000	0,000	2,1735 E-07	6,3919 E-07	-8,0789 E-07

Nodo	Dir	Stato Limite Ultimo						Stato Limite di Danno					
		S_X	S_Y	S_Z	Θ_X	Θ_Y	Θ_Z	S_X	S_Y	S_Z	Θ_X	Θ_Y	Θ_Z
		[cm]	[cm]	[cm]	[rad]	[rad]	[rad]	[cm]	[cm]	[cm]	[rad]	[rad]	[rad]
00432	Y	3 0,0006	1 0,0020	2 0,0002	-2,8783 E-05	1,2991 E-05	-1,8812 E-05	0 0,0001	0 0,0004	0 0,0000	-5,5576 E-06	2,5084 E-06	-3,6323 E-06
00432	Z	0,0000	0,0000	0,0000	0 E+00	0 E+00	0 E+00	0,0000	0,0000	0,0000	0 E+00	0 E+00	0 E+00
00433	X	0,0002	-0,0001	-0,0002	1,4863 E-06	4,5511 E-06	-4,0648 E-06	0,0000	0,0000	0,0000	2,023 E-07	6,1945 E-07	-5,5325 E-07
00433	Y	0,0003	0,0013	0,0003	-3,0833 E-05	1,1984 E-05	-1,2252 E-05	0,0001	0,0003	0,0001	-5,9534 E-06	2,3139 E-06	-2,3657 E-06
00433	Z	0,0000	0,0000	0,0000	0 E+00	0 E+00	0 E+00	0,0000	0,0000	0,0000	0 E+00	0 E+00	0 E+00
00434	X	0,0003	0,0000	-0,0001	1,2309 E-06	9,5867 E-06	-3,4997 E-06	0,0000	0,0000	0,0000	1,6754 E-07	1,3048 E-06	-4,7634 E-07
00434	Y	0,0004	0,0006	-0,0007	-1,83 E-05	1,4598 E-05	-1,3379 E-07	0,0001	0,0001	-0,0001	-3,5335 E-06	2,8187 E-06	-2,5834 E-08
00434	Z	0,0000	0,0000	0,0000	0 E+00	0 E+00	0 E+00	0,0000	0,0000	0,0000	0 E+00	0 E+00	0 E+00
00435	X	0,0006	-0,0001	-0,0001	1,2576 E-06	1,0608 E-05	-7,2065 E-06	0,0001	0,0000	0,0000	1,7118 E-07	1,4438 E-06	-9,8086 E-07
00435	Y	0,0009	0,0013	-0,0006	-1,768 E-05	1,9255 E-05	3,3808 E-06	0,0002	0,0003	-0,0001	-3,4138 E-06	3,7179 E-06	6,5279 E-07
00435	Z	0,0000	0,0000	0,0000	0 E+00	0 E+00	0 E+00	0,0000	0,0000	0,0000	0 E+00	0 E+00	0 E+00
00436	X	0,0007	0,0000	-0,0001	7,4177 E-07	1,6455 E-05	-2,9329 E-06	0,0001	0,0000	0,0000	1,0096 E-07	2,2396 E-06	-3,992 E-07
00436	Y	0,0005	0,0003	-0,0012	-4,8054 E-06	1,1043 E-05	2,9913 E-06	0,0001	0,0001	-0,0002	-9,2786 E-07	2,1322 E-06	5,7759 E-07
00436	Z	0,0000	0,0000	0,0000	0 E+00	0 E+00	0 E+00	0,0000	0,0000	0,0000	0 E+00	0 E+00	0 E+00
00437	X	0,0005	0,0000	0,0000	2,3915 E-07	1,7276 E-05	4,6124 E-08	0,0001	0,0000	0,0000	3,2551 E-08	2,3513 E-06	6,2778 E-09
00437	Y	0,0002	0,0000	-0,0011	9,4679 E-07	6,1918 E-06	1,5288 E-06	0,0000	0,0000	-0,0002	1,8281 E-07	1,1955 E-06	2,9519 E-07
00437	Z	0,0000	0,0000	0,0000	0 E+00	0 E+00	0 E+00	0,0000	0,0000	0,0000	0 E+00	0 E+00	0 E+00
00438	X	0,0011	0,0000	0,0000	2,3618 E-07	1,9528 E-05	7,3257 E-08	0,0002	0,0000	0,0000	3,2147 E-08	2,658 E-06	9,9704 E-09
00438	Y	0,0004	0,0000	-0,0011	5,0505 E-07	6,2747 E-06	3,2732 E-06	0,0001	0,0000	-0,0002	9,752 E-08	1,2116 E-06	6,3201 E-07
00438	Z	0,0000	0,0000	0,0000	0 E+00	0 E+00	0 E+00	0,0000	0,0000	0,0000	0 E+00	0 E+00	0 E+00
00439	X	0,0007	0,0000	0,0000	-2,2045 E-07	1,6469 E-05	2,8719 E-06	0,0001	0,0000	0,0000	-3,0005 E-08	2,2415 E-06	3,9089 E-07
00439	Y	0,0001	-0,0001	-0,0008	2,6929 E-06	2,4081 E-06	2,545 E-06	0,0000	0,0000	-0,0002	5,1997 E-07	4,6498 E-07	4,9141 E-07
00439	Z	0,0000	0,0000	0,0000	0 E+00	0 E+00	0 E+00	0,0000	0,0000	0,0000	0 E+00	0 E+00	0 E+00
00440	X	0,0003	0,0000	-0,0001	-5,7696 E-07	9,6855 E-06	3,5911 E-06	0,0000	0,0000	0,0000	-7,8529 E-08	1,3183 E-06	4,8878 E-07
00440	Y	0,0000	0,0000	-0,0005	1,2383 E-06	-8,613 E-07	1,0097 E-06	0,0000	0,0000	-0,0001	2,391 E-07	-1,6631 E-07	1,9495 E-07
00440	Z	0,0000	0,0000	0,0000	0 E+00	0 E+00	0 E+00	0,0000	0,0000	0,0000	0 E+00	0 E+00	0 E+00
00441	X	0,0006	0,0000	-0,0001	-5,7305 E-07	1,0724 E-05	7,293 E-06	0,0001	0,0000	0,0000	-7,7997 E-08	1,4596 E-06	9,9264 E-07
00441	Y	0,0000	-0,0001	-0,0006	1,1718 E-06	-2,3589 E-06	3,0526 E-06	0,0000	0,0000	-0,0001	2,2626 E-07	-4,5548 E-07	5,8942 E-07
00441	Z	0,0000	0,0000	0,0000	0 E+00	0 E+00	0 E+00	0,0000	0,0000	0,0000	0 E+00	0 E+00	0 E+00
00442	X	0,0007	0,0000	0,0004	-4,7408 E-08	1,9923 E-05	2,299 E-05	0,0001	0,0000	0,0000	-6,4521 E-09	2,7117 E-06	3,1292 E-06
00442	Y	-0,0004	0,0003	-0,0012	-7,151 E-06	-7,1653 E-06	-2,6131 E-06	-0,0001	0,0001	-0,0002	-1,3808 E-06	-1,3835 E-06	-5,0456 E-07
00442	Z	0,0000	0,0000	0,0000	0 E+00	0 E+00	0 E+00	0,0000	0,0000	0,0000	0 E+00	0 E+00	0 E+00
00443	X	0,0064	-0,0001	0,0004	8,0737 E-07	9,2052 E-05	7,2677 E-05	0,0009	0,0000	0,0001	1,0989 E-07	1,2529 E-05	9,8921 E-06
00443	Y	-0,0017	0,0010	-0,0013	-6,0359 E-06	-1,8441 E-05	-1,0354 E-05	-0,0003	0,0002	-0,0002	-1,1655 E-06	-3,5608 E-06	-1,9992 E-06
00443	Z	0,0000	0,0000	0,0000	0 E+00	0 E+00	0 E+00	0,0000	0,0000	0,0000	0 E+00	0 E+00	0 E+00
00444	X	0,0024	0,0001	0,0005	-1,6047 E-06	2,3022 E-05	-7,2955 E-05	0,0003	0,0000	0,0001	-2,1842 E-07	3,1336 E-06	-9,9299 E-06
00444	Y	-0,0031	0,0018	0,0011	-1,3229 E-05	-1,6096 E-05	1,041 E-04	-0,0006	0,0003	0,0002	-2,5543 E-06	-3,108 E-06	2,01 E-05
00444	Z	0,0000	0,0000	0,0000	0 E+00	0 E+00	0 E+00	0,0000	0,0000	0,0000	0 E+00	0 E+00	0 E+00
00445	X	0,0007	0,0000	0,0005	-1,3488 E-06	1,596 E-05	-2,1954 E-05	0,0001	0,0000	0,0001	-1,8359 E-07	2,1723 E-06	-2,9881 E-06
00445	Y	-0,0006	0,0009	0,0011	-1,105 E-05	-1,9767 E-05	2,5516 E-05	-0,0001	0,0002	0,0002	-2,1336 E-06	-3,8167 E-06	4,9269 E-06
00445	Z	0,0000	0,0000	0,0000	0 E+00	0 E+00	0 E+00	0,0000	0,0000	0,0000	0 E+00	0 E+00	0 E+00
00446	X	0,002	0,000	0,000	-1,034 E-06	4,1209 E-05	-2,58 E-05	0,000	0,000	0,000	-1,4074 E-07	5,6089 E-06	-3,5116 E-06

Nodo	Dir	Stato Limite Ultimo						Stato Limite di Danno					
		S_X	S_Y	S_Z	Θ_X	Θ_Y	Θ_Z	S_X	S_Y	S_Z	Θ_X	Θ_Y	Θ_Z
		[cm]	[cm]	[cm]	[rad]	[rad]	[rad]	[cm]	[cm]	[cm]	[rad]	[rad]	[rad]
00446	Y	0 -0,0018	0 0,0007	4 0,0006	-1,1261 E-05	-4,7154 E-05	1,3517 E-05	3 -0,0003	0 0,0001	1 0,0001	-2,1743 E-06	-9,1049 E-06	2,6101 E-06
00446	Z	0,0000	0,0000	0,0000	0 E+00	0 E+00	0 E+00	0,0000	0,0000	0,0000	0 E+00	0 E+00	0 E+00
00447	X	0,0052	0,0001	0,0004	-1,2208 E-06	4,8131 E-05	-7,0613 E-05	0,0007	0,0000	0,0001	-1,6616 E-07	6,5512 E-06	-9,6111 E-06
00447	Y	-0,0053	0,0015	0,0006	-1,0301 E-05	-4,6244 E-05	2,8442 E-05	-0,0010	0,0003	0,0001	-1,989 E-06	-8,9292 E-06	5,4919 E-06
00447	Z	0,0000	0,0000	0,0000	0 E+00	0 E+00	0 E+00	0,0000	0,0000	0,0000	0 E+00	0 E+00	0 E+00
00448	X	0,0063	0,0000	0,0003	-6,8124 E-07	8,3201 E-05	-3,1691 E-05	0,0009	0,0000	0,0000	-9,2723 E-08	1,1325 E-05	-4,3135 E-06
00448	Y	-0,0037	0,0009	0,0000	-8,4537 E-06	-5,0548 E-05	-6,6401 E-06	-0,0007	0,0002	0,0000	-1,6323 E-06	-9,7602 E-06	-1,2821 E-06
00448	Z	0,0000	0,0000	0,0000	0 E+00	0 E+00	0 E+00	0,0000	0,0000	0,0000	0 E+00	0 E+00	0 E+00
00449	X	0,0041	0,0000	0,0003	-2,1625 E-07	9,2596 E-05	-3,241 E-06	0,0006	0,0000	0,0000	-2,9433 E-08	1,2603 E-05	-4,4114 E-07
00449	Y	-0,0017	0,0004	-0,0003	-6,9722 E-06	-3,5505 E-05	-6,2419 E-06	-0,0003	0,0001	-0,0001	-1,3462 E-06	-6,8556 E-06	-1,2052 E-06
00449	Z	0,0000	0,0000	0,0000	0 E+00	0 E+00	0 E+00	0,0000	0,0000	0,0000	0 E+00	0 E+00	0 E+00
00450	X	0,0116	0,0000	0,0003	-2,1417 E-07	1,0928 E-04	-1,195 E-05	0,0016	0,0000	0,0000	-2,915 E-08	1,4875 E-05	-1,6266 E-06
00450	Y	-0,0045	0,0011	-0,0003	-6,4307 E-06	-4,1582 E-05	-1,7652 E-05	-0,0009	0,0002	-0,0001	-1,2417 E-06	-8,0289 E-06	-3,4084 E-06
00450	Z	0,0000	0,0000	0,0000	0 E+00	0 E+00	0 E+00	0,0000	0,0000	0,0000	0 E+00	0 E+00	0 E+00
00451	X	0,0073	0,0000	0,0003	2,6098 E-07	1,0083 E-04	1,9641 E-05	0,0010	0,0000	0,0000	3,5523 E-08	1,3724 E-05	2,6733 E-06
00451	Y	-0,0022	0,0007	-0,0007	-6,349 E-06	-2,807 E-05	-1,2841 E-05	-0,0004	0,0001	-0,0001	-1,2259 E-06	-5,42 E-06	-2,4794 E-06
00451	Z	0,0000	0,0000	0,0000	0 E+00	0 E+00	0 E+00	0,0000	0,0000	0,0000	0 E+00	0 E+00	0 E+00
00452	X	0,0025	0,0000	0,0003	5,277 E-07	6,0946 E-05	2,9496 E-05	0,0003	0,0000	0,0000	7,1826 E-08	8,2953 E-06	4,0148 E-06
00452	Y	-0,0007	0,0004	-0,0010	-6,7008 E-06	-1,4627 E-05	-7,7557 E-06	-0,0001	0,0001	-0,0002	-1,2938 E-06	-2,8244 E-06	-1,4975 E-06
00452	Z	0,0000	0,0000	0,0000	0 E+00	0 E+00	0 E+00	0,0000	0,0000	0,0000	0 E+00	0 E+00	0 E+00
00453	X	0,0082	-0,0001	0,0003	8,8474 E-07	9,7946 E-05	5,5792 E-05	0,0011	0,0000	0,0000	1,2042 E-07	1,3331 E-05	7,5938 E-06
00453	Y	-0,0021	0,0010	-0,0010	-6,217 E-06	-2,1337 E-05	-1,4527 E-05	-0,0004	0,0002	-0,0002	-1,2004 E-06	-4,1198 E-06	-2,8051 E-06
00453	Z	0,0000	0,0000	0,0000	0 E+00	0 E+00	0 E+00	0,0000	0,0000	0,0000	0 E+00	0 E+00	0 E+00
00454	X	0,0001	0,0000	-0,0002	8,9421 E-07	2,3681 E-06	-8,4252 E-08	0,0000	0,0000	0,0000	1,2171 E-07	3,2233 E-07	-1,1467 E-08
00454	Y	-0,0001	0,0031	0,0011	-6,7324 E-05	-2,9238 E-06	-9,513 E-05	0,0000	0,0006	0,0002	-1,2999 E-05	-5,6454 E-07	-1,8368 E-05
00454	Z	0,0000	0,0000	0,0000	0 E+00	0 E+00	0 E+00	0,0000	0,0000	0,0000	0 E+00	0 E+00	0 E+00
00455	X	0,0004	-0,0002	-0,0002	1,8231 E-06	2,0247 E-06	-5,6711 E-07	0,0000	0,0000	0,0000	2,4814 E-07	2,7559 E-07	-7,7187 E-08
00455	Y	-0,0004	0,0156	0,0011	-1,8474 E-04	-3,8142 E-06	-2,2252 E-04	-0,0001	0,0030	0,0002	-3,5671 E-05	-7,3647 E-07	-4,2966 E-05
00455	Z	0,0000	0,0000	0,0000	0 E+00	0 E+00	0 E+00	0,0000	0,0000	0,0000	0 E+00	0 E+00	0 E+00
00456	X	0,0006	-0,0010	0,0004	5,3951 E-06	4,5336 E-06	-2,9063 E-05	0,0001	-0,0001	0,0001	7,3433 E-07	6,1707 E-07	-3,9558 E-06
00456	Y	0,0007	0,0082	0,0013	-6,9174 E-05	5,3049 E-06	2,6476 E-04	0,0001	0,0016	0,0003	-1,3357 E-05	1,0243 E-06	5,1122 E-05
00456	Z	0,0000	0,0000	0,0000	0 E+00	0 E+00	0 E+00	0,0000	0,0000	0,0000	0 E+00	0 E+00	0 E+00
00457	X	0,0002	-0,0002	0,0004	5,8062 E-06	3,6801 E-06	-6,7715 E-06	0,0000	0,0000	0,0001	7,9028 E-07	5,009 E-07	-9,2168 E-07
00457	Y	0,0003	0,0034	0,0014	-5,8029 E-05	6,588 E-06	1,0481 E-04	0,0001	0,0007	0,0003	-1,1205 E-05	1,2721 E-06	2,0237 E-05
00457	Z	0,0000	0,0000	0,0000	0 E+00	0 E+00	0 E+00	0,0000	0,0000	0,0000	0 E+00	0 E+00	0 E+00
00458	X	0,0002	-0,0005	0,0002	1,3877 E-05	3,4536 E-06	-4,387 E-06	0,0000	-0,0001	0,0000	1,8888 E-06	4,7006 E-07	-5,9712 E-07
00458	Y	0,0003	0,0087	0,0011	-1,4686 E-04	5,7554 E-06	1,2763 E-04	0,0001	0,0017	0,0002	-2,8357 E-05	1,1113 E-06	2,4644 E-05
00458	Z	0,0000	0,0000	0,0000	0 E+00	0 E+00	0 E+00	0,0000	0,0000	0,0000	0 E+00	0 E+00	0 E+00
00459	X	0,0005	-0,0016	0,0003	1,4308 E-05	3,3974 E-06	-1,0092 E-05	0,0001	-0,0002	0,0000	1,9475 E-06	4,6242 E-07	-1,3736 E-06
00459	Y	0,0006	0,0191	0,0011	-1,4667 E-04	5,1895 E-06	2,958 E-04	0,0001	0,0037	0,0002	-2,832 E-05	1,002 E-06	5,7114 E-05
00459	Z	0,0000	0,0000	0,0000	0 E+00	0 E+00	0 E+00	0,0000	0,0000	0,0000	0 E+00	0 E+00	0 E+00
00460	X	0,000	-0,001	0,000	1,6712 E-05	2,5342 E-06	-3,0144 E-07	0,000	-0,000	0,000	2,2747 E-06	3,4493 E-07	-4,1029 E-08

Nodo	Dir	Stato Limite Ultimo						Stato Limite di Danno					
		Sx	Sy	Sz	Θx	Θy	Θz	Sx	Sy	Sz	Θx	Θy	Θz
		[cm]	[cm]	[cm]	[rad]	[rad]	[rad]	[cm]	[cm]	[cm]	[rad]	[rad]	[rad]
00460	Y	3 0,0004	2 0,0286	1 0,0007	-3,1616 E-04	4,688 E-06	2,1987 E-04	0 0,0001	2 0,0055	0 0,0001	-6,1046 E-05	9,0519 E-07	4,2455 E-05
00460	Z	0,0000	0,0000	0,0000	0 E+00	0 E+00	0 E+00	0,0000	0,0000	0,0000	0 E+00	0 E+00	0 E+00
00461	X	0,0001	-0,0007	0,0000	1,3906 E-05	1,9527 E-06	1,4661 E-07	0,0000	-0,0001	0,0000	1,8927 E-06	2,6578 E-07	1,9955 E-08
00461	Y	0,0002	0,0254	0,0004	-4,8106 E-04	3,6023 E-06	1,3013 E-04	0,0000	0,0049	0,0001	-9,2887 E-05	6,9556 E-07	2,5127 E-05
00461	Z	0,0000	0,0000	0,0000	0 E+00	0 E+00	0 E+00	0,0000	0,0000	0,0000	0 E+00	0 E+00	0 E+00
00462	X	0,0003	-0,0018	0,0000	1,5747 E-05	1,6357 E-06	1,8321 E-06	0,0000	-0,0002	0,0000	2,1434 E-06	2,2264 E-07	2,4937 E-07
00462	Y	0,0005	0,0606	0,0004	-4,8658 E-04	3,6857 E-06	2,8495 E-04	0,0001	0,0117	0,0001	-9,3953 E-05	7,1165 E-07	5,502 E-05
00462	Z	0,0000	0,0000	0,0000	0 E+00	0 E+00	0 E+00	0,0000	0,0000	0,0000	0 E+00	0 E+00	0 E+00
00463	X	0,0002	-0,0011	0,0000	1,3725 E-05	1,3615 E-06	8,4888 E-07	0,0000	-0,0002	0,0000	1,8681 E-06	1,8532 E-07	1,1554 E-07
00463	Y	0,0002	0,0563	0,0002	-6,3979 E-04	2,6516 E-06	1,9313 E-04	0,0000	0,0109	0,0000	-1,2354 E-04	5,1199 E-07	3,7291 E-05
00463	Z	0,0000	0,0000	0,0000	0 E+00	0 E+00	0 E+00	0,0000	0,0000	0,0000	0 E+00	0 E+00	0 E+00
00464	X	0,0001	-0,0006	-0,0001	1,2022 E-05	1,1011 E-06	3,3536 E-07	0,0000	-0,0001	0,0000	1,6363 E-06	1,4987 E-07	4,5647 E-08
00464	Y	0,0001	0,0406	0,0001	-7,694 E-04	1,8302 E-06	1,1299 E-04	0,0000	0,0078	0,0000	-1,4856 E-04	3,5339 E-07	2,1816 E-05
00464	Z	0,0000	0,0000	0,0000	0 E+00	0 E+00	0 E+00	0,0000	0,0000	0,0000	0 E+00	0 E+00	0 E+00
00465	X	0,0002	-0,0015	-0,0001	1,2802 E-05	7,9028 E-07	1,2408 E-06	0,0000	-0,0002	0,0000	1,7424 E-06	1,0757 E-07	1,6889 E-07
00465	Y	0,0003	0,0972	0,0001	-7,8496 E-04	1,7638 E-06	2,4191 E-04	0,0000	0,0188	0,0000	-1,5157 E-04	3,4056 E-07	4,6709 E-05
00465	Z	0,0000	0,0000	0,0000	0 E+00	0 E+00	0 E+00	0,0000	0,0000	0,0000	0 E+00	0 E+00	0 E+00
00466	X	0,0001	-0,0010	-0,0001	1,1747 E-05	7,6398 E-07	5,9664 E-07	0,0000	-0,0001	0,0000	1,5989 E-06	1,0399 E-07	8,1209 E-08
00466	Y	0,0001	0,0802	0,0000	-9,0974 E-04	1,1959 E-06	1,6417 E-04	0,0000	0,0155	0,0000	-1,7566 E-04	2,3091 E-07	3,1699 E-05
00466	Z	0,0000	0,0000	0,0000	0 E+00	0 E+00	0 E+00	0,0000	0,0000	0,0000	0 E+00	0 E+00	0 E+00
00467	X	0,0001	-0,0006	-0,0001	1,1033 E-05	7,0773 E-07	3,0888 E-07	0,0000	-0,0001	0,0000	1,5017 E-06	9,6329 E-08	4,2042 E-08
00467	Y	0,0000	0,0536	-0,0001	-1,0127 E-03	7,466 E-07	9,5238 E-05	0,0000	0,0103	0,0000	-1,9554 E-04	1,4416 E-07	1,8389 E-05
00467	Z	0,0000	0,0000	0,0000	0 E+00	0 E+00	0 E+00	0,0000	0,0000	0,0000	0 E+00	0 E+00	0 E+00
00468	X	0,0002	-0,0014	-0,0001	1,1247 E-05	4,0988 E-07	7,9124 E-07	0,0000	-0,0002	0,0000	1,5308 E-06	5,5789 E-08	1,077 E-07
00468	Y	0,0001	0,1280	-0,0001	-1,0324 E-03	6,3919 E-07	2,0279 E-04	0,0000	0,0247	0,0000	-1,9934 E-04	1,2342 E-07	3,9157 E-05
00468	Z	0,0000	0,0000	0,0000	0 E+00	0 E+00	0 E+00	0,0000	0,0000	0,0000	0 E+00	0 E+00	0 E+00
00469	X	0,0001	-0,0010	-0,0001	1,071 E-05	5,2298 E-07	4,9955 E-07	0,0000	-0,0001	0,0000	1,4578 E-06	7,1184 E-08	6,7994 E-08
00469	Y	0,0001	0,1002	-0,0001	-1,1333 E-03	3,882 E-07	1,358 E-04	0,0000	0,0194	0,0000	-2,1882 E-04	7,4956 E-08	2,6221 E-05
00469	Z	0,0000	0,0000	0,0000	0 E+00	0 E+00	0 E+00	0,0000	0,0000	0,0000	0 E+00	0 E+00	0 E+00
00470	X	0,0000	-0,0006	-0,0001	1,0279 E-05	5,7093 E-07	2,8767 E-07	0,0000	-0,0001	0,0000	1,3991 E-06	7,771 E-08	3,9155 E-08
00470	Y	0,0000	0,0644	-0,0001	-1,2151 E-03	1,765 E-07	7,4612 E-05	0,0000	0,0124	0,0000	-2,3463 E-04	3,408 E-08	1,4407 E-05
00470	Z	0,0000	0,0000	0,0000	0 E+00	0 E+00	0 E+00	0,0000	0,0000	0,0000	0 E+00	0 E+00	0 E+00
00471	X	0,0001	-0,0013	-0,0001	1,0329 E-05	3,6539 E-07	6,6324 E-07	0,0000	-0,0002	0,0000	1,4059 E-06	4,9733 E-08	9,0274 E-08
00471	Y	0,0000	0,1535	-0,0001	-1,2357 E-03	9,6874 E-08	1,6375 E-04	0,0000	0,0296	0,0000	-2,386 E-04	1,8705 E-08	3,1618 E-05
00471	Z	0,0000	0,0000	0,0000	0 E+00	0 E+00	0 E+00	0,0000	0,0000	0,0000	0 E+00	0 E+00	0 E+00
00472	X	0,0001	-0,0009	0,0000	9,939 E-06	4,5406 E-07	4,742 E-07	0,0000	-0,0001	0,0000	1,3528 E-06	6,1803 E-08	6,4543 E-08
00472	Y	0,0000	0,1164	-0,0001	-1,3147 E-03	5,6202 E-09	1,0883 E-04	0,0000	0,0225	0,0000	-2,5384 E-04	1,0852 E-09	2,1013 E-05
00472	Z	0,0000	0,0000	0,0000	0 E+00	0 E+00	0 E+00	0,0000	0,0000	0,0000	0 E+00	0 E+00	0 E+00
00473	X	0,0000	-0,0005	0,0000	9,5711 E-06	5,3405 E-07	2,9996 E-07	0,0000	-0,0001	0,0000	1,3027 E-06	7,2691 E-08	4,0827 E-08
00473	Y	0,0000	0,0731	-0,0001	-1,3761 E-03	-5,5293 E-08	6,1205 E-05	0,0000	0,0141	0,0000	-2,6572 E-04	-1,0676 E-08	1,1818 E-05
00473	Z	0,0000	0,0000	0,0000	0 E+00	0 E+00	0 E+00	0,0000	0,0000	0,0000	0 E+00	0 E+00	0 E+00
00474	X	0,000	-0,001	0,000	9,5842 E-06	2,8902 E-07	6,4076 E-07	0,000	-0,000	0,000	1,3045 E-06	3,9339 E-08	8,7214 E-08

Nodo	Dir	Stato Limite Ultimo						Stato Limite di Danno					
		S_X	S_Y	S_Z	Θ_X	Θ_Y	Θ_Z	S_X	S_Y	S_Z	Θ_X	Θ_Y	Θ_Z
		[cm]	[cm]	[cm]	[rad]	[rad]	[rad]	[cm]	[cm]	[cm]	[rad]	[rad]	[rad]
00474	Y	10,0000	20,1738	0-0,0001	-1,3959 E-03	-1,0481 E-07	1,2854 E-04	00,0000	20,0336	00,0000	-2,6953 E-04	-2,0238 E-08	2,482 E-05
00474	Z	0,0000	0,0000	0,0000	0 E+00	0 E+00	0 E+00	0,0000	0,0000	0,0000	0 E+00	0 E+00	0 E+00
00475	X	0,0001	-0,0008	0,0000	9,2263 E-06	4,6181 E-07	4,7163 E-07	0,0000	-0,0001	0,0000	1,2558 E-06	6,2857 E-08	6,4193 E-08
00475	Y	0,0000	0,1292	0,0000	-1,4559 E-03	-1,0494 E-07	8,2177 E-05	0,0000	0,0249	0,0000	-2,8112 E-04	-2,0263 E-08	1,5867 E-05
00475	Z	0,0000	0,0000	0,0000	0 E+00	0 E+00	0 E+00	0,0000	0,0000	0,0000	0 E+00	0 E+00	0 E+00
00476	X	0,0000	-0,0005	0,0000	8,8731 E-06	5,5217 E-07	2,9991 E-07	0,0000	-0,0001	0,0000	1,2077 E-06	7,5156 E-08	4,0821 E-08
00476	Y	0,0000	0,0796	0,0000	-1,4974 E-03	-1,0396 E-07	4,3828 E-05	0,0000	0,0154	0,0000	-2,8913 E-04	-2,0073 E-08	8,4626 E-06
00476	Z	0,0000	0,0000	0,0000	0 E+00	0 E+00	0 E+00	0,0000	0,0000	0,0000	0 E+00	0 E+00	0 E+00
00477	X	0,0001	-0,0011	0,0000	8,8764 E-06	3,2563 E-07	6,3488 E-07	0,0000	-0,0002	0,0000	1,2082 E-06	4,4322 E-08	8,6413 E-08
00477	Y	0,0000	0,1891	0,0000	-1,5173 E-03	-1,2769 E-07	9,2429 E-05	0,0000	0,0365	0,0000	-2,9298 E-04	-2,4656 E-08	1,7847 E-05
00477	Z	0,0000	0,0000	0,0000	0 E+00	0 E+00	0 E+00	0,0000	0,0000	0,0000	0 E+00	0 E+00	0 E+00
00478	X	0,0001	-0,0008	0,0000	8,5257 E-06	4,9344 E-07	4,709 E-07	0,0000	-0,0001	0,0000	1,1604 E-06	6,7163 E-08	6,4094 E-08
00478	Y	0,0000	0,1383	0,0000	-1,5577 E-03	-1,028 E-07	5,5228 E-05	0,0000	0,0267	0,0000	-3,0077 E-04	-1,9849 E-08	1,0664 E-05
00478	Z	0,0000	0,0000	0,0000	0 E+00	0 E+00	0 E+00	0,0000	0,0000	0,0000	0 E+00	0 E+00	0 E+00
00479	X	0,0000	-0,0004	0,0000	8,1779 E-06	5,8551 E-07	2,9973 E-07	0,0000	-0,0001	0,0000	1,1131 E-06	7,9693 E-08	4,0797 E-08
00479	Y	0,0000	0,0840	0,0000	-1,579 E-03	-8,0006 E-08	2,6383 E-05	0,0000	0,0162	0,0000	-3,0488 E-04	-1,5448 E-08	5,0942 E-06
00479	Z	0,0000	0,0000	0,0000	0 E+00	0 E+00	0 E+00	0,0000	0,0000	0,0000	0 E+00	0 E+00	0 E+00
00480	X	0,0001	-0,0010	0,0000	8,1776 E-06	3,6104 E-07	6,3291 E-07	0,0000	-0,0001	0,0000	1,1131 E-06	4,9142 E-08	8,6146 E-08
00480	Y	0,0000	0,1995	0,0000	-1,5994 E-03	-9,0322 E-08	5,6288 E-05	0,0000	0,0385	0,0000	-3,0882 E-04	-1,744 E-08	1,0868 E-05
00480	Z	0,0000	0,0000	0,0000	0 E+00	0 E+00	0 E+00	0,0000	0,0000	0,0000	0 E+00	0 E+00	0 E+00
00481	X	0,0001	-0,0007	0,0000	7,8303 E-06	5,3068 E-07	4,6872 E-07	0,0000	-0,0001	0,0000	1,0658 E-06	7,2231 E-08	6,3797 E-08
00481	Y	0,0000	0,1439	0,0000	-1,6195 E-03	-6,1219 E-08	2,7957 E-05	0,0000	0,0278	0,0000	-3,1271 E-04	-1,1821 E-08	5,3981 E-06
00481	Z	0,0000	0,0000	0,0000	0 E+00	0 E+00	0 E+00	0,0000	0,0000	0,0000	0 E+00	0 E+00	0 E+00
00482	X	0,0000	-0,0004	0,0000	7,4837 E-06	6,2144 E-07	2,8535 E-07	0,0000	-0,0001	0,0000	1,0186 E-06	8,4585 E-08	3,8838 E-08
00482	Y	0,0000	0,0862	0,0000	-1,621 E-03	-3,523 E-08	9,1522 E-06	0,0000	0,0166	0,0000	-3,13 E-04	-6,8024 E-09	1,7672 E-06
00482	Z	0,0000	0,0000	0,0000	0 E+00	0 E+00	0 E+00	0,0000	0,0000	0,0000	0 E+00	0 E+00	0 E+00
00483	X	0,0001	-0,0009	0,0000	7,4836 E-06	4,5697 E-07	6,2742 E-07	0,0000	-0,0001	0,0000	1,0186 E-06	6,2198 E-08	8,5398 E-08
00483	Y	0,0000	0,2047	0,0000	-1,6419 E-03	-3,6895 E-08	1,93 E-05	0,0000	0,0395	0,0000	-3,1703 E-04	-7,124 E-09	3,7266 E-06
00483	Z	0,0000	0,0000	0,0000	0 E+00	0 E+00	0 E+00	0,0000	0,0000	0,0000	0 E+00	0 E+00	0 E+00
00484	X	0,0001	-0,0006	0,0000	7,1372 E-06	5,4707 E-07	4,7496 E-07	0,0000	-0,0001	0,0000	9,7145 E-07	7,4461 E-08	6,4646 E-08
00484	Y	0,0000	0,1458	0,0000	-1,6411 E-03	-1,1659 E-08	8,9775 E-07	0,0000	0,0282	0,0000	-3,1687 E-04	-2,2513 E-09	1,7334 E-07
00484	Z	0,0000	0,0000	0,0000	0 E+00	0 E+00	0 E+00	0,0000	0,0000	0,0000	0 E+00	0 E+00	0 E+00
00485	X	0,0000	-0,0004	0,0000	6,7906 E-06	6,287 E-07	2,8534 E-07	0,0000	0,0000	0,0000	9,2427 E-07	8,5573 E-08	3,8838 E-08
00485	Y	0,0000	0,0863	0,0000	-1,6223 E-03	1,0151 E-08	-8,0735 E-06	0,0000	0,0167	0,0000	-3,1325 E-04	1,9599 E-09	-1,5589 E-06
00485	Z	0,0000	0,0000	0,0000	0 E+00	0 E+00	0 E+00	0,0000	0,0000	0,0000	0 E+00	0 E+00	0 E+00
00486	X	0,0001	-0,0009	0,0000	6,7909 E-06	4,6426 E-07	6,2735 E-07	0,0000	-0,0001	0,0000	9,2431 E-07	6,319 E-08	8,5389 E-08
00486	Y	0,0000	0,2049	0,0000	-1,6432 E-03	1,3472 E-08	-1,6928 E-05	0,0000	0,0396	0,0000	-3,1728 E-04	2,6012 E-09	-3,2686 E-06
00486	Z	0,0000	0,0000	0,0000	0 E+00	0 E+00	0 E+00	0,0000	0,0000	0,0000	0 E+00	0 E+00	0 E+00
00487	X	0,0001	-0,0006	0,0000	6,4442 E-06	5,4609 E-07	4,6865 E-07	0,0000	-0,0001	0,0000	8,7712 E-07	7,4329 E-08	6,3788 E-08
00487	Y	0,0000	0,1441	0,0000	-1,6221 E-03	3,171 E-08	-2,6185 E-05	0,0000	0,0278	0,0000	-3,1322 E-04	6,1228 E-09	-5,056 E-06
00487	Z	0,0000	0,0000	0,0000	0 E+00	0 E+00	0 E+00	0,0000	0,0000	0,0000	0 E+00	0 E+00	0 E+00
00488	X	0,000	-0,000	0,000	6,0965 E-06	6,0899 E-07	2,9972 E-07	0,000	0,000	0,000	8,298 E-07	8,289 E-08	4,0794 E-08

Nodo	Dir	Stato Limite Ultimo						Stato Limite di Danno					
		S_X	S_Y	S_Z	Θ_X	Θ_Y	Θ_Z	S_X	S_Y	S_Z	Θ_X	Θ_Y	Θ_Z
		[cm]	[cm]	[cm]	[rad]	[rad]	[rad]	[cm]	[cm]	[cm]	[rad]	[rad]	[rad]
00488	Y	1 0,0000	3 0,0842	0 0,0000	-1,5829 E-03	4,3701 E-08	-2,525 E-05	0 0,0000	0 0,0163	0 0,0000	-3,0564 E-04	8,4381 E-09	-4,8754 E-06
00488	Z	0,0000	0,0000	0,0000	0 E+00	0 E+00	0 E+00	0,0000	0,0000	0,0000	0 E+00	0 E+00	0 E+00
00489	X	0,0001	-0,0008	0,0000	6,0974 E-06	3,8508 E-07	6,3254 E-07	0,0000	-0,0001	0,0000	8,2992 E-07	5,2413 E-08	8,6095 E-08
00489	Y	0,0000	0,1999	0,0000	-1,6033 E-03	5,3863 E-08	-5,3896 E-05	0,0000	0,0386	0,0000	-3,0958 E-04	1,04 E-08	-1,0407 E-05
00489	Z	0,0000	0,0000	0,0000	0 E+00	0 E+00	0 E+00	0,0000	0,0000	0,0000	0 E+00	0 E+00	0 E+00
00490	X	0,0001	-0,0005	0,0000	5,7496 E-06	5,2684 E-07	4,706 E-07	0,0000	-0,0001	0,0000	7,8258 E-07	7,1708 E-08	6,4054 E-08
00490	Y	0,0000	0,1388	0,0000	-1,5629 E-03	5,6592 E-08	-5,3448 E-05	0,0000	0,0268	0,0000	-3,0178 E-04	1,0927 E-08	-1,032 E-05
00490	Z	0,0000	0,0000	0,0000	0 E+00	0 E+00	0 E+00	0,0000	0,0000	0,0000	0 E+00	0 E+00	0 E+00
00491	X	0,0000	-0,0003	0,0000	5,4019 E-06	5,9454 E-07	2,998 E-07	0,0000	0,0000	0,0000	7,3526 E-07	8,0923 E-08	4,0806 E-08
00491	Y	0,0000	0,0799	0,0000	-1,504 E-03	4,9153 E-08	-4,2694 E-05	0,0000	0,0154	0,0000	-2,9039 E-04	9,4908 E-09	-8,2437 E-06
00491	Z	0,0000	0,0000	0,0000	0 E+00	0 E+00	0 E+00	0,0000	0,0000	0,0000	0 E+00	0 E+00	0 E+00
00492	X	0,0001	-0,0007	0,0000	5,4011 E-06	3,7064 E-07	6,3313 E-07	0,0000	-0,0001	0,0000	7,3515 E-07	5,0448 E-08	8,6176 E-08
00492	Y	0,0000	0,1899	0,0000	-1,5239 E-03	6,8624 E-08	-9,003 E-05	0,0000	0,0367	0,0000	-2,9425 E-04	1,325 E-08	-1,7384 E-05
00492	Z	0,0000	0,0000	0,0000	0 E+00	0 E+00	0 E+00	0,0000	0,0000	0,0000	0 E+00	0 E+00	0 E+00
00493	X	0,0001	-0,0005	0,0000	5,0528 E-06	5,1551 E-07	4,7029 E-07	0,0000	-0,0001	0,0000	6,8774 E-07	7,0166 E-08	6,4011 E-08
00493	Y	0,0000	0,1299	0,0000	-1,4638 E-03	3,8816 E-08	-8,0395 E-05	0,0000	0,0251	0,0000	-2,8264 E-04	7,4948 E-09	-1,5523 E-05
00493	Z	0,0000	0,0000	0,0000	0 E+00	0 E+00	0 E+00	0,0000	0,0000	0,0000	0 E+00	0 E+00	0 E+00
00494	X	0,0000	-0,0003	0,0000	4,7069 E-06	5,9361 E-07	2,9944 E-07	0,0000	0,0000	0,0000	6,4066 E-07	8,0796 E-08	4,0756 E-08
00494	Y	0,0000	0,0736	0,0000	-1,3853 E-03	-1,233 E-08	-6,0071 E-05	0,0000	0,0142	0,0000	-2,6749 E-04	-2,3808 E-09	-1,1599 E-05
00494	Z	0,0000	0,0000	0,0000	0 E+00	0 E+00	0 E+00	0,0000	0,0000	0,0000	0 E+00	0 E+00	0 E+00
00495	X	0,0001	-0,0006	0,0000	4,7047 E-06	3,5672 E-07	6,3268 E-07	0,0000	-0,0001	0,0000	6,4036 E-07	4,8554 E-08	8,6115 E-08
00495	Y	0,0000	0,1749	0,0000	-1,4051 E-03	2,4116 E-08	-1,2612 E-04	0,0000	0,0338	0,0000	-2,7131 E-04	4,6565 E-09	-2,4353 E-05
00495	Z	0,0000	0,0000	0,0000	0 E+00	0 E+00	0 E+00	0,0000	0,0000	0,0000	0 E+00	0 E+00	0 E+00
00496	X	0,0001	-0,0004	0,0000	4,3581 E-06	5,2083 E-07	4,6804 E-07	0,0000	-0,0001	0,0000	5,9318 E-07	7,0891 E-08	6,3706 E-08
00496	Y	0,0000	0,1174	0,0000	-1,3252 E-03	-7,5068 E-08	-1,0704 E-04	0,0000	0,0227	0,0000	-2,5589 E-04	-1,4495 E-08	-2,0668 E-05
00496	Z	0,0000	0,0000	0,0000	0 E+00	0 E+00	0 E+00	0,0000	0,0000	0,0000	0 E+00	0 E+00	0 E+00
00497	X	0,0001	-0,0002	0,0000	4,0117 E-06	6,2565 E-07	2,857 E-07	0,0000	0,0000	0,0000	5,4603 E-07	8,5157 E-08	3,8886 E-08
00497	Y	0,0000	0,0650	0,0000	-1,227 E-03	-2,1681 E-07	-7,3527 E-05	0,0000	0,0126	0,0000	-2,3692 E-04	-4,1864 E-08	-1,4197 E-05
00497	Z	0,0000	0,0000	0,0000	0 E+00	0 E+00	0 E+00	0,0000	0,0000	0,0000	0 E+00	0 E+00	0 E+00
00498	X	0,0001	-0,0005	0,0000	4,0112 E-06	4,3901 E-07	6,2665 E-07	0,0000	-0,0001	0,0000	5,4597 E-07	5,9754 E-08	8,5293 E-08
00498	Y	0,0000	0,1550	0,0000	-1,2477 E-03	-1,6508 E-07	-1,6127 E-04	0,0000	0,0299	0,0000	-2,4092 E-04	-3,1875 E-08	-3,1139 E-05
00498	Z	0,0000	0,0000	0,0000	0 E+00	0 E+00	0 E+00	0,0000	0,0000	0,0000	0 E+00	0 E+00	0 E+00
00499	X	0,0001	-0,0003	0,0000	3,6644 E-06	5,6365 E-07	4,6832 E-07	0,0000	0,0000	0,0000	4,9876 E-07	7,6719 E-08	6,3743 E-08
00499	Y	0,0000	0,1014	0,0000	-1,1467 E-03	-3,933 E-07	-1,3393 E-04	0,0000	0,0196	0,0000	-2,2142 E-04	-7,594 E-08	-2,5861 E-05
00499	Z	0,0000	0,0000	0,0000	0 E+00	0 E+00	0 E+00	0,0000	0,0000	0,0000	0 E+00	0 E+00	0 E+00
00500	X	0,0001	-0,0002	0,0000	3,3159 E-06	6,9571 E-07	2,9958 E-07	0,0000	0,0000	0,0000	4,5133 E-07	9,4693 E-08	4,0776 E-08
00500	Y	0,0000	0,0544	0,0000	-1,0274 E-03	-6,6075 E-07	-9,4083 E-05	0,0000	0,0105	0,0000	-1,9838 E-04	-1,2758 E-07	-1,8166 E-05
00500	Z	0,0000	0,0000	0,0000	0 E+00	0 E+00	0 E+00	0,0000	0,0000	0,0000	0 E+00	0 E+00	0 E+00
00501	X	0,0001	-0,0004	0,0000	3,316 E-06	4,3442 E-07	6,3426 E-07	0,0000	-0,0001	0,0000	4,5135 E-07	5,9129 E-08	8,6329 E-08
00501	Y	-0,0001	0,1299	0,0000	-1,0478 E-03	-6,032 E-07	-1,999 E-04	0,0000	0,0251	0,0000	-2,0231 E-04	-1,1647 E-07	-3,8598 E-05
00501	Z	0,0000	0,0000	0,0000	0 E+00	0 E+00	0 E+00	0,0000	0,0000	0,0000	0 E+00	0 E+00	0 E+00
00502	X	0,000	-0,000	0,000	2,9663 E-06	6,8974 E-07	4,7171 E-07	0,000	0,000	0,000	4,0374 E-07	9,3881 E-08	6,4205 E-08

Nodo	Dir	Stato Limite Ultimo						Stato Limite di Danno					
		Sx	Sy	Sz	Θx	Θy	Θz	Sx	Sy	Sz	Θx	Θy	Θz
		[cm]	[cm]	[cm]	[rad]	[rad]	[rad]	[cm]	[cm]	[cm]	[rad]	[rad]	[rad]
00502	Y	1 -0,0001	3 0,0816	0 0,0000	-9,269 E-04	-9,9976 E-07	-1,62 E-04	0 0,0000	0 0,0158	0 0,0000	-1,7897 E-04	-1,9304 E-07	-3,128 E-05
00502	Z	0,0000	0,0000	0,0000	0 E+00	0 E+00	0 E+00	0,0000	0,0000	0,0000	0 E+00	0 E+00	0 E+00
00503	X	0,0001	-0,0001	0,0000	2,617 E-06	8,9578 E-07	3,005 E-07	0,0000	0,0000	0,0000	3,562 E-07	1,2192 E-07	4,0901 E-08
00503	Y	-0,0001	0,0415	0,0001	-7,875 E-04	-1,4333 E-06	-1,1176 E-04	0,0000	0,0080	0,0000	-1,5206 E-04	-2,7674 E-07	-2,1579 E-05
00503	Z	0,0000	0,0000	0,0000	0 E+00	0 E+00	0 E+00	0,0000	0,0000	0,0000	0 E+00	0 E+00	0 E+00
00504	X	0,0002	-0,0003	0,0000	2,6129 E-06	6,3455 E-07	6,39 E-07	0,0000	0,0000	0,0000	3,5564 E-07	8,6369 E-08	8,6975 E-08
00504	Y	-0,0002	0,0995	0,0001	-8,0612 E-04	-1,421 E-06	-2,374 E-04	0,0000	0,0192	0,0000	-1,5565 E-04	-2,7438 E-07	-4,5839 E-05
00504	Z	0,0000	0,0000	0,0000	0 E+00	0 E+00	0 E+00	0,0000	0,0000	0,0000	0 E+00	0 E+00	0 E+00
00505	X	0,0001	-0,0002	0,0000	2,2576 E-06	9,922 E-07	4,747 E-07	0,0000	0,0000	0,0000	3,0729 E-07	1,3505 E-07	6,4611 E-08
00505	Y	-0,0002	0,0581	0,0002	-6,641 E-04	-1,9866 E-06	-1,8992 E-04	0,0000	0,0112	0,0000	-1,2823 E-04	-3,8358 E-07	-3,6672 E-05
00505	Z	0,0000	0,0000	0,0000	0 E+00	0 E+00	0 E+00	0,0000	0,0000	0,0000	0 E+00	0 E+00	0 E+00
00506	X	0,0001	-0,0001	0,0000	1,901 E-06	1,3177 E-06	2,9736 E-07	0,0000	0,0000	0,0000	2,5875 E-07	1,7935 E-07	4,0473 E-08
00506	Y	-0,0001	0,0265	0,0004	-5,0513 E-04	-2,553 E-06	-1,2896 E-04	0,0000	0,0051	0,0001	-9,7534 E-05	-4,9295 E-07	-2,4901 E-05
00506	Z	0,0000	0,0000	0,0000	0 E+00	0 E+00	0 E+00	0,0000	0,0000	0,0000	0 E+00	0 E+00	0 E+00
00507	X	0,0002	-0,0002	0,0000	1,9225 E-06	1,0607 E-06	6,2969 E-07	0,0000	0,0000	0,0000	2,6167 E-07	1,4437 E-07	8,5708 E-08
00507	Y	-0,0003	0,0639	0,0004	-5,2287 E-04	-2,6776 E-06	-2,7491 E-04	-0,0001	0,0123	0,0001	-1,0096 E-04	-5,1701 E-07	-5,3082 E-05
00507	Z	0,0000	0,0000	0,0000	0 E+00	0 E+00	0 E+00	0,0000	0,0000	0,0000	0 E+00	0 E+00	0 E+00
00508	X	0,0002	-0,0001	-0,0001	1,589 E-06	1,5665 E-06	4,6022 E-07	0,0000	0,0000	0,0000	2,1629 E-07	2,1321 E-07	6,2641 E-08
00508	Y	-0,0003	0,0310	0,0006	-3,5912 E-04	-3,2792 E-06	-2,1574 E-04	0,0000	0,0060	0,0001	-6,9341 E-05	-6,3317 E-07	-4,1657 E-05
00508	Z	0,0000	0,0000	0,0000	0 E+00	0 E+00	0 E+00	0,0000	0,0000	0,0000	0 E+00	0 E+00	0 E+00
00509	X	0,0001	-0,0001	-0,0001	1,1625 E-06	2,011 E-06	3,1932 E-07	0,0000	0,0000	0,0000	1,5823 E-07	2,7371 E-07	4,3462 E-08
00509	Y	-0,0002	0,0096	0,0009	-1,7983 E-04	-3,535 E-06	-1,369 E-04	0,0000	0,0019	0,0002	-3,4723 E-05	-6,8257 E-07	-2,6433 E-05
00509	Z	0,0000	0,0000	0,0000	0 E+00	0 E+00	0 E+00	0,0000	0,0000	0,0000	0 E+00	0 E+00	0 E+00
00510	X	0,0003	-0,0002	-0,0002	1,6372 E-06	1,905 E-06	1,7816 E-07	0,0000	0,0000	0,0000	2,2284 E-07	2,5928 E-07	2,4251 E-08
00510	Y	-0,0004	0,0244	0,0009	-2,343 E-04	-3,9868 E-06	-2,7346 E-04	-0,0001	0,0047	0,0002	-4,524 E-05	-7,698 E-07	-5,2801 E-05
00510	Z	0,0000	0,0000	0,0000	0 E+00	0 E+00	0 E+00	0,0000	0,0000	0,0000	0 E+00	0 E+00	0 E+00
00511	X	0,0001	-0,0001	-0,0005	2,18 E-06	2,9827 E-06	-4,4436 E-08	0,0000	0,0000	-0,0001	2,9672 E-07	4,0597 E-07	-6,048 E-09
00511	Y	-0,0001	0,0009	0,0013	-1,2164 E-05	-2,9396 E-06	-2,6846 E-06	0,0000	0,0002	0,0003	-2,3486 E-06	-5,6759 E-07	-5,1836 E-07
00511	Z	0,0000	0,0000	0,0000	0 E+00	0 E+00	0 E+00	0,0000	0,0000	0,0000	0 E+00	0 E+00	0 E+00
00512	X	0,0004	-0,0003	-0,0005	2,0406 E-06	2,9037 E-06	-4,4919 E-07	0,0001	0,0000	-0,0001	2,7775 E-07	3,9523 E-07	-6,1138 E-08
00512	Y	-0,0004	0,0041	0,0014	-6,7486 E-05	-2,0519 E-06	-3,6203 E-05	-0,0001	0,0008	0,0003	-1,3031 E-05	-3,9619 E-07	-6,9903 E-06
00512	Z	0,0000	0,0000	0,0000	0 E+00	0 E+00	0 E+00	0,0000	0,0000	0,0000	0 E+00	0 E+00	0 E+00
00513	X	0,0004	-0,0003	-0,0003	1,8194 E-06	2,3946 E-06	-1,0169 E-06	0,0001	0,0000	0,0000	2,4764 E-07	3,2593 E-07	-1,3841 E-07
00513	Y	-0,0004	0,0084	0,0013	-1,2806 E-04	-2,1506 E-06	-1,0835 E-04	-0,0001	0,0016	0,0002	-2,4726 E-05	-4,1526 E-07	-2,0921 E-05
00513	Z	0,0000	0,0000	0,0000	0 E+00	0 E+00	0 E+00	0,0000	0,0000	0,0000	0 E+00	0 E+00	0 E+00
00514	X	0,0001	-0,0001	-0,0003	1,8721 E-06	2,746 E-06	-4,2027 E-07	0,0000	0,0000	0,0000	2,5482 E-07	3,7375 E-07	-5,7202 E-08
00514	Y	-0,0001	0,0011	0,0012	-1,562 E-05	-4,0853 E-06	-9,2942 E-06	0,0000	0,0002	0,0002	-3,0161 E-06	-7,8883 E-07	-1,7946 E-06
00514	Z	0,0000	0,0000	0,0000	0 E+00	0 E+00	0 E+00	0,0000	0,0000	0,0000	0 E+00	0 E+00	0 E+00
00515	X	0,0002	-0,0001	-0,0004	2,0734 E-06	2,8346 E-06	-1,1135 E-07	0,0000	0,0000	-0,0001	2,8221 E-07	3,8581 E-07	-1,5155 E-08
00515	Y	-0,0002	0,0011	0,0013	-1,5984 E-05	-2,6383 E-06	-3,8337 E-06	0,0000	0,0002	0,0002	-3,0862 E-06	-5,0942 E-07	-7,4025 E-07
00515	Z	0,0000	0,0000	0,0000	0 E+00	0 E+00	0 E+00	0,0000	0,0000	0,0000	0 E+00	0 E+00	0 E+00
00516	X	0,000	-0,000	-0,000	1,8972 E-06	2,8427 E-06	-5,7487 E-07	0,000	0,000	-0,000	2,5822 E-07	3,8691 E-07	-7,8244 E-08

Nodo	Dir	Stato Limite Ultimo						Stato Limite di Danno					
		S_X	S_Y	S_Z	Θ_X	Θ_Y	Θ_Z	S_X	S_Y	S_Z	Θ_X	Θ_Y	Θ_Z
		[cm]	[cm]	[cm]	[rad]	[rad]	[rad]	[cm]	[cm]	[cm]	[rad]	[rad]	[rad]
00516	Y	4 -0,0004	3 0,0045	4 0,0013	-8,3067 E-05	-2,1248 E-06	-4,454 E-05	1 -0,0001	0 0,0009	1 0,0003	-1,6039 E-05	-4,1027 E-07	-8,6 E-06
00516	Z	0,0000	0,0000	0,0000	0 E+00	0 E+00	0 E+00	0,0000	0,0000	0,0000	0 E+00	0 E+00	0 E+00
00517	X	0,0000	0,0000	-0,0001	-6,9346 E-07	2,3678 E-06	0 E+00	0,0000	0,0000	0,0000	-9,4387 E-08	3,2228 E-07	0 E+00
00517	Y	0,0001	0,0001	-0,0005	-4,8786 E-06	3,4512 E-06	0 E+00	0,0000	0,0000	-0,0001	-9,42 E-07	6,6639 E-07	0 E+00
00517	Z	0,0000	0,0000	0,0000	0 E+00	0 E+00	0 E+00	0,0000	0,0000	0,0000	0 E+00	0 E+00	0 E+00
00518	X	0,0002	0,0001	-0,0001	-6,7801 E-07	1,9753 E-06	6,1467 E-06	0,0000	0,0000	0,0000	-9,2282 E-08	2,6885 E-07	8,3662 E-07
00518	Y	0,0003	0,0001	-0,0005	-1,0741 E-06	2,5141 E-06	-2,4998 E-05	0,0001	0,0000	-0,0001	-2,0738 E-07	4,8544 E-07	-4,8267 E-06
00518	Z	0,0000	0,0000	0,0000	0 E+00	0 E+00	0 E+00	0,0000	0,0000	0,0000	0 E+00	0 E+00	0 E+00
00519	X	0,0000	0,0000	-0,0002	1,5419 E-06	2,5612 E-06	0 E+00	0,0000	0,0000	0,0000	2,0987 E-07	3,486 E-07	0 E+00
00519	Y	0,0000	0,0008	0,0011	-4,827 E-05	-2,1847 E-06	0 E+00	0,0000	0,0002	0,0002	-9,3204 E-06	-4,2184 E-07	0 E+00
00519	Z	0,0000	0,0000	0,0000	0 E+00	0 E+00	0 E+00	0,0000	0,0000	0,0000	0 E+00	0 E+00	0 E+00
00520	X	0,0002	-0,0001	-0,0003	1,893 E-06	2,3866 E-06	-2,0006 E-06	0,0000	0,0000	0,0000	2,5765 E-07	3,2484 E-07	-2,723 E-07
00520	Y	-0,0003	0,0037	0,0012	-7,7979 E-05	-2,9239 E-06	-8,3185 E-05	-0,0001	0,0007	0,0002	-1,5057 E-05	-5,6456 E-07	-1,6062 E-05
00520	Z	0,0000	0,0000	0,0000	0 E+00	0 E+00	0 E+00	0,0000	0,0000	0,0000	0 E+00	0 E+00	0 E+00
00521	X	0,0004	-0,0003	-0,0003	1,7586 E-06	2,1334 E-06	-1,0048 E-06	0,0001	0,0000	0,0000	2,3936 E-07	2,9038 E-07	-1,3676 E-07
00521	Y	-0,0005	0,0146	0,0012	-1,4401 E-04	-3,098 E-06	-1,8817 E-04	-0,0001	0,0028	0,0002	-2,7806 E-05	-5,9819 E-07	-3,6334 E-05
00521	Z	0,0000	0,0000	0,0000	0 E+00	0 E+00	0 E+00	0,0000	0,0000	0,0000	0 E+00	0 E+00	0 E+00
00522	X	0,0000	0,0000	0,0005	-1,7359 E-07	6,795 E-06	0 E+00	0,0000	0,0000	0,0001	-2,3626 E-08	9,2487 E-07	0 E+00
00522	Y	0,0000	0,0000	0,0017	-4,045 E-05	6,4519 E-06	0 E+00	0,0000	0,0000	0,0003	-7,8104 E-06	1,2458 E-06	0 E+00
00522	Z	0,0000	0,0000	0,0000	0 E+00	0 E+00	0 E+00	0,0000	0,0000	0,0000	0 E+00	0 E+00	0 E+00
00523	X	0,0000	0,0000	0,0004	-6,2143 E-07	1,0372 E-05	0 E+00	0,0000	0,0000	0,0000	-8,4583 E-08	1,4117 E-06	0 E+00
00523	Y	0,0000	0,0000	-0,0014	-1,1424 E-05	-1,0297 E-05	0 E+00	0,0000	0,0000	-0,0003	-2,2059 E-06	-1,9882 E-06	0 E+00
00523	Z	0,0000	0,0000	0,0000	0 E+00	0 E+00	0 E+00	0,0000	0,0000	0,0000	0 E+00	0 E+00	0 E+00
00524	X	0,0000	0,0000	-0,0002	1,5419 E-06	2,5612 E-06	0 E+00	0,0000	0,0000	0,0000	2,0987 E-07	3,486 E-07	0 E+00
00524	Y	0,0000	0,0000	0,0011	-4,827 E-05	-2,1847 E-06	0 E+00	0,0000	0,0000	0,0002	-9,3204 E-06	-4,2184 E-07	0 E+00
00524	Z	0,0000	0,0000	0,0000	0 E+00	0 E+00	0 E+00	0,0000	0,0000	0,0000	0 E+00	0 E+00	0 E+00
00525	X	0,0000	0,0000	-0,0005	1,9351 E-06	2,8114 E-06	0 E+00	0,0000	0,0000	-0,0001	2,6338 E-07	3,8266 E-07	0 E+00
00525	Y	0,0000	0,0000	0,0014	-2,5574 E-05	-2,7145 E-06	0 E+00	0,0000	0,0000	0,0003	-4,9381 E-06	-5,2413 E-07	0 E+00
00525	Z	0,0000	0,0000	0,0000	0 E+00	0 E+00	0 E+00	0,0000	0,0000	0,0000	0 E+00	0 E+00	0 E+00
00526	X	0,0000	0,0000	0,0005	-1,7359 E-07	6,795 E-06	0 E+00	0,0000	0,0000	0,0001	-2,3626 E-08	9,2487 E-07	0 E+00
00526	Y	0,0000	0,0000	0,0017	-4,045 E-05	6,4519 E-06	0 E+00	0,0000	0,0000	0,0003	-7,8104 E-06	1,2458 E-06	0 E+00
00526	Z	0,0000	0,0000	0,0000	0 E+00	0 E+00	0 E+00	0,0000	0,0000	0,0000	0 E+00	0 E+00	0 E+00
00527	X	0,0000	0,0000	-0,0002	1,5419 E-06	2,5612 E-06	0 E+00	0,0000	0,0000	0,0000	2,0987 E-07	3,486 E-07	0 E+00
00527	Y	0,0000	0,0000	0,0011	-4,827 E-05	-2,1847 E-06	0 E+00	0,0000	0,0000	0,0002	-9,3204 E-06	-4,2184 E-07	0 E+00
00527	Z	0,0000	0,0000	0,0000	0 E+00	0 E+00	0 E+00	0,0000	0,0000	0,0000	0 E+00	0 E+00	0 E+00
00528	X	0,0000	0,0000	-0,0002	1,5419 E-06	2,5612 E-06	0 E+00	0,0000	0,0000	0,0000	2,0987 E-07	3,486 E-07	0 E+00
00528	Y	0,0000	0,0000	0,0011	-4,827 E-05	-2,1847 E-06	0 E+00	0,0000	0,0000	0,0002	-9,3204 E-06	-4,2184 E-07	0 E+00
00528	Z	0,0000	0,0000	0,0000	0 E+00	0 E+00	0 E+00	0,0000	0,0000	0,0000	0 E+00	0 E+00	0 E+00
00529	X	0,0000	0,0000	-0,0001	-6,9346 E-07	2,3678 E-06	0 E+00	0,0000	0,0000	0,0000	-9,4387 E-08	3,2228 E-07	0 E+00
00529	Y	0,0000	0,0000	-0,0005	-4,8786 E-06	3,4512 E-06	0 E+00	0,0000	0,0000	-0,0001	-9,42 E-07	6,6639 E-07	0 E+00
00529	Z	0,0000	0,0000	0,0000	0 E+00	0 E+00	0 E+00	0,0000	0,0000	0,0000	0 E+00	0 E+00	0 E+00
00530	X	0,000	0,000	0,000	-6,2143 E-07	1,0372 E-05	0 E+00	0,000	0,000	0,000	-8,4583 E-08	1,4117 E-06	0 E+00

Nodi - Spostamenti per effetto del sisma

Nodo	Dir	Stato Limite Ultimo						Stato Limite di Danno					
		S_X	S_Y	S_Z	Θ_X	Θ_Y	Θ_Z	S_X	S_Y	S_Z	Θ_X	Θ_Y	Θ_Z
		[cm]	[cm]	[cm]	[rad]	[rad]	[rad]	[cm]	[cm]	[cm]	[rad]	[rad]	[rad]
00530	Y	0,0000	0,0000	0,0014	-1,1424 E-05	-1,0297 E-05	0 E+00	0,0000	0,0000	-0,0003	-2,2059 E-06	-1,9882 E-06	0 E+00
00530	Z	0,0000	0,0000	0,0000	0 E+00	0 E+00	0 E+00	0,0000	0,0000	0,0000	0 E+00	0 E+00	0 E+00
00531	X	0,0000	0,0000	-0,0001	-6,9346 E-07	2,3678 E-06	0 E+00	0,0000	0,0000	0,0000	-9,4387 E-08	3,2228 E-07	0 E+00
00531	Y	0,0000	0,0000	-0,0005	-4,8786 E-06	3,4512 E-06	0 E+00	0,0000	0,0000	-0,0001	-9,42 E-07	6,6639 E-07	0 E+00
00531	Z	0,0000	0,0000	0,0000	0 E+00	0 E+00	0 E+00	0,0000	0,0000	0,0000	0 E+00	0 E+00	0 E+00

LEGENDA:

Dir Direzione del sisma.

S_X, S_Y, S_Z, Θ_X, Θ_Y, Θ_Z Le componenti dello spostamento sono relative al sistema di riferimento globale X, Y, Z.

NODI - SPOSTAMENTI PER ECCENTRICITÀ ACCIDENTALE

Nodi - Spostamenti per eccentricità accidentale

Nodo	Dir	e	S_X	S_Y	S_Z	Θ_X	Θ_Y	Θ_Z
			[cm]	[cm]	[cm]	[rad]	[rad]	[rad]
00001	X	+	0,0000	0,0000	0,0000	0 E+00	0 E+00	0 E+00
	X	-	0,0000	0,0000	0,0000	0 E+00	0 E+00	0 E+00
	Y	+	0,0000	0,0000	0,0000	5,2655 E-07	-9,1685 E-07	0 E+00
	Y	-	0,0000	0,0000	0,0000	-5,2655 E-07	9,1685 E-07	0 E+00
00002	X	+	0,0000	0,0000	0,0000	0 E+00	0 E+00	0 E+00
	X	-	0,0000	0,0000	0,0000	0 E+00	0 E+00	0 E+00
	Y	+	-0,0008	0,0001	-0,0005	-2,2989 E-06	-2,0713 E-05	-5,4582 E-05
	Y	-	0,0008	-0,0001	0,0005	2,2989 E-06	2,0713 E-05	5,4582 E-05
00003	X	+	0,0000	0,0000	0,0000	0 E+00	0 E+00	0 E+00
	X	-	0,0000	0,0000	0,0000	0 E+00	0 E+00	0 E+00
	Y	+	-0,0002	0,0000	-0,0004	-3,7712 E-07	-1,2866 E-05	0 E+00
	Y	-	0,0002	0,0000	0,0004	3,7712 E-07	1,2866 E-05	0 E+00
00004	X	+	0,0000	0,0000	0,0000	0 E+00	0 E+00	0 E+00
	X	-	0,0000	0,0000	0,0000	0 E+00	0 E+00	0 E+00
	Y	+	0,0000	0,0000	0,0000	4,0607 E-07	-5,3355 E-07	-2,1666 E-06
	Y	-	0,0000	0,0000	0,0000	-4,0607 E-07	5,3355 E-07	2,1666 E-06
00005	X	+	0,0000	0,0000	0,0000	0 E+00	0 E+00	0 E+00
	X	-	0,0000	0,0000	0,0000	0 E+00	0 E+00	0 E+00
	Y	+	-0,0002	0,0004	0,0003	-2,4377 E-05	-1,0911 E-05	0 E+00
	Y	-	0,0002	-0,0004	-0,0003	2,4377 E-05	1,0911 E-05	0 E+00
00006	X	+	0,0000	0,0000	0,0000	0 E+00	0 E+00	0 E+00
	X	-	0,0000	0,0000	0,0000	0 E+00	0 E+00	0 E+00
	Y	+	-0,0055	0,0002	-0,0004	-1,4051 E-06	-7,6934 E-05	-1,0119 E-04
	Y	-	0,0055	-0,0002	0,0004	1,4051 E-06	7,6934 E-05	1,0119 E-04
00007	X	+	0,0000	0,0000	0,0000	0 E+00	0 E+00	0 E+00
	X	-	0,0000	0,0000	0,0000	0 E+00	0 E+00	0 E+00
	Y	+	-0,0003	0,0008	0,0002	-2,5583 E-05	-2,0846 E-05	6,7241 E-04
	Y	-	0,0003	-0,0008	-0,0002	2,5583 E-05	2,0846 E-05	-6,7241 E-04
00008	X	+	0,0000	0,0000	0,0000	0 E+00	0 E+00	0 E+00
	X	-	0,0000	0,0000	0,0000	0 E+00	0 E+00	0 E+00
	Y	+	0,0000	0,0047	0,0000	-2,6948 E-04	1,0922 E-06	0 E+00
	Y	-	0,0000	-0,0047	0,0000	2,6948 E-04	-1,0922 E-06	0 E+00
00009	X	+	0,0000	0,0000	0,0000	0 E+00	0 E+00	0 E+00
	X	-	0,0000	0,0000	0,0000	0 E+00	0 E+00	0 E+00
	Y	+	0,0000	0,1072	0,0001	-1,3684 E-04	-7,7034 E-07	1,651 E-03
	Y	-	0,0000	-0,1072	-0,0001	1,3684 E-04	7,7034 E-07	-1,651 E-03
00010	X	+	0,0000	0,0000	0,0000	0 E+00	0 E+00	0 E+00
	X	-	0,0000	0,0000	0,0000	0 E+00	0 E+00	0 E+00
	Y	+	0,0000	0,0003	0,0001	-1,948 E-05	-1,1786 E-06	0 E+00
	Y	-	0,0000	-0,0003	-0,0001	1,948 E-05	1,1786 E-06	0 E+00
00011	X	+	0,0000	0,0000	0,0000	0 E+00	0 E+00	0 E+00
	X	-	0,0000	0,0000	0,0000	0 E+00	0 E+00	0 E+00
	Y	+	0,0000	-0,0005	-0,0001	2,9861 E-05	-4,003 E-07	1,0885 E-04
	Y	-	0,0000	0,0005	0,0001	-2,9861 E-05	4,003 E-07	-1,0885 E-04
00012	X	+	0,0000	0,0000	0,0000	0 E+00	0 E+00	0 E+00
	X	-	0,0000	0,0000	0,0000	0 E+00	0 E+00	0 E+00
	Y	+	0,0000	-0,0047	0,0000	6,1185 E-05	-2,9166 E-07	2,8817 E-04
	Y	-	0,0000	0,0047	0,0000	-6,1185 E-05	2,9166 E-07	-2,8817 E-04
00013	X	+	0,0000	0,0000	0,0000	0 E+00	0 E+00	0 E+00
	X	-	0,0000	0,0000	0,0000	0 E+00	0 E+00	0 E+00
	Y	+	0,0000	0,0000	0,0001	-9,0787 E-05	1,4569 E-06	0 E+00
	Y	-	0,0000	0,0000	-0,0001	9,0787 E-05	-1,4569 E-06	0 E+00
00014	X	+	0,0000	0,0000	0,0000	0 E+00	0 E+00	0 E+00
	X	-	0,0000	0,0000	0,0000	0 E+00	0 E+00	0 E+00
	Y	+	0,0000	0,0000	0,0001	-1,7762 E-04	1,2655 E-06	0 E+00
	Y	-	0,0000	0,0000	-0,0001	1,7762 E-04	-1,2655 E-06	0 E+00
00015	X	+	0,0000	0,0000	0,0000	0 E+00	0 E+00	0 E+00
	X	-	0,0000	0,0000	0,0000	0 E+00	0 E+00	0 E+00
	Y	+	0,0000	0,0000	-0,0001	-1,8693 E-06	-1,0039 E-04	0 E+00
	Y	-	0,0000	0,0000	0,0001	1,8693 E-06	1,0039 E-04	0 E+00
	X	+	0,0000	0,0000	0,0000	0 E+00	0 E+00	0 E+00

Nodo	Dir	e	S_X	S_Y	S_Z	Θ_X	Θ_Y	Θ_Z
			[cm]	[cm]	[cm]	[rad]	[rad]	[rad]
00016	X	-	0,0000	0,0000	0,0000	0 E+00	0 E+00	0 E+00
	Y	+	0,0000	0,0000	-0,0001	3,5832 E-08	-1,5467 E-04	0 E+00
	Y	-	0,0000	0,0000	0,0001	-3,5832 E-08	1,5467 E-04	0 E+00
00017	X	+	0,0000	0,0000	0,0000	0 E+00	0 E+00	0 E+00
	X	-	0,0000	0,0000	0,0000	0 E+00	0 E+00	0 E+00
	Y	+	0,0000	0,0000	-0,0001	-2,7273 E-07	-1,6729 E-04	0 E+00
	Y	-	0,0000	0,0000	0,0001	2,7273 E-07	1,6729 E-04	0 E+00
00018	X	+	0,0000	0,0000	0,0000	0 E+00	0 E+00	0 E+00
	X	-	0,0000	0,0000	0,0000	0 E+00	0 E+00	0 E+00
	Y	+	0,0000	0,0000	-0,0001	-5,2747 E-07	-1,5879 E-04	0 E+00
	Y	-	0,0000	0,0000	0,0001	5,2747 E-07	1,5879 E-04	0 E+00
00019	X	+	0,0000	0,0000	0,0000	0 E+00	0 E+00	0 E+00
	X	-	0,0000	0,0000	0,0000	0 E+00	0 E+00	0 E+00
	Y	+	0,0000	0,0000	-0,0002	-7,7803 E-07	-1,3678 E-04	0 E+00
	Y	-	0,0000	0,0000	0,0002	7,7803 E-07	1,3678 E-04	0 E+00
00020	X	+	0,0000	0,0000	0,0000	0 E+00	0 E+00	0 E+00
	X	-	0,0000	0,0000	0,0000	0 E+00	0 E+00	0 E+00
	Y	+	0,0000	0,0000	-0,0002	-1,0072 E-06	-1,0812 E-04	0 E+00
	Y	-	0,0000	0,0000	0,0002	1,0072 E-06	1,0812 E-04	0 E+00
00021	X	+	0,0000	0,0000	0,0000	0 E+00	0 E+00	0 E+00
	X	-	0,0000	0,0000	0,0000	0 E+00	0 E+00	0 E+00
	Y	+	0,0000	0,0000	-0,0003	-1,198 E-06	-7,6005 E-05	0 E+00
	Y	-	0,0000	0,0000	0,0003	1,198 E-06	7,6005 E-05	0 E+00
00022	X	+	0,0000	0,0000	0,0000	0 E+00	0 E+00	0 E+00
	X	-	0,0000	0,0000	0,0000	0 E+00	0 E+00	0 E+00
	Y	+	0,0000	0,0000	-0,0003	-1,4591 E-06	-4,2823 E-05	0 E+00
	Y	-	0,0000	0,0000	0,0003	1,4591 E-06	4,2823 E-05	0 E+00
00023	X	+	0,0000	0,0000	0,0000	0 E+00	0 E+00	0 E+00
	X	-	0,0000	0,0000	0,0000	0 E+00	0 E+00	0 E+00
	Y	+	0,0000	0,0000	0,0003	-1,1251 E-04	2,614 E-06	0 E+00
	Y	-	0,0000	0,0000	-0,0003	1,1251 E-04	-2,614 E-06	0 E+00
00024	X	+	0,0000	0,0000	0,0000	0 E+00	0 E+00	0 E+00
	X	-	0,0000	0,0000	0,0000	0 E+00	0 E+00	0 E+00
	Y	+	0,0000	0,0000	0,0002	-1,7241 E-04	2,6424 E-06	0 E+00
	Y	-	0,0000	0,0000	-0,0002	1,7241 E-04	-2,6424 E-06	0 E+00
00025	X	+	0,0000	0,0000	0,0000	0 E+00	0 E+00	0 E+00
	X	-	0,0000	0,0000	0,0000	0 E+00	0 E+00	0 E+00
	Y	+	0,0000	0,0000	0,0001	-2,0109 E-04	1,7375 E-06	0 E+00
	Y	-	0,0000	0,0000	-0,0001	2,0109 E-04	-1,7375 E-06	0 E+00
00026	X	+	0,0000	0,0000	0,0000	0 E+00	0 E+00	0 E+00
	X	-	0,0000	0,0000	0,0000	0 E+00	0 E+00	0 E+00
	Y	+	0,0000	0,0000	0,0000	-2,117 E-04	1,2033 E-06	0 E+00
	Y	-	0,0000	0,0000	0,0000	2,117 E-04	-1,2033 E-06	0 E+00
00027	X	+	0,0000	0,0000	0,0000	0 E+00	0 E+00	0 E+00
	X	-	0,0000	0,0000	0,0000	0 E+00	0 E+00	0 E+00
	Y	+	0,0000	0,0000	0,0000	-2,1393 E-04	9,3425 E-07	0 E+00
	Y	-	0,0000	0,0000	0,0000	2,1393 E-04	-9,3425 E-07	0 E+00
00028	X	+	0,0000	0,0000	0,0000	0 E+00	0 E+00	0 E+00
	X	-	0,0000	0,0000	0,0000	0 E+00	0 E+00	0 E+00
	Y	+	0,0000	0,0000	0,0000	-2,1237 E-04	6,2206 E-07	0 E+00
	Y	-	0,0000	0,0000	0,0000	2,1237 E-04	-6,2206 E-07	0 E+00
00029	X	+	0,0000	0,0000	0,0000	0 E+00	0 E+00	0 E+00
	X	-	0,0000	0,0000	0,0000	0 E+00	0 E+00	0 E+00
	Y	+	0,0000	0,0000	-0,0001	-2,0815 E-04	3,6822 E-07	0 E+00
	Y	-	0,0000	0,0000	0,0001	2,0815 E-04	-3,6822 E-07	0 E+00
00030	X	+	0,0000	0,0000	0,0000	0 E+00	0 E+00	0 E+00
	X	-	0,0000	0,0000	0,0000	0 E+00	0 E+00	0 E+00
	Y	+	0,0000	0,0000	-0,0001	-2,0279 E-04	2,4141 E-07	0 E+00
	Y	-	0,0000	0,0000	0,0001	2,0279 E-04	-2,4141 E-07	0 E+00
00031	X	+	0,0000	0,0000	0,0000	0 E+00	0 E+00	0 E+00
	X	-	0,0000	0,0000	0,0000	0 E+00	0 E+00	0 E+00
	Y	+	0,0000	0,0000	-0,0001	-1,9706 E-04	9,3768 E-08	0 E+00
	Y	-	0,0000	0,0000	0,0001	1,9706 E-04	-9,3768 E-08	0 E+00
00032	X	+	0,0000	0,0000	0,0000	0 E+00	0 E+00	0 E+00
	X	-	0,0000	0,0000	0,0000	0 E+00	0 E+00	0 E+00
	Y	+	0,0000	0,0000	-0,0001	-1,91 E-04	-3,2548 E-09	0 E+00
	Y	-	0,0000	0,0000	0,0001	1,91 E-04	3,2548 E-09	0 E+00
00033	X	+	0,0000	0,0000	0,0000	0 E+00	0 E+00	0 E+00
	X	-	0,0000	0,0000	0,0000	0 E+00	0 E+00	0 E+00
	Y	+	0,0000	0,0000	-0,0001	-1,8468 E-04	-4,3806 E-08	0 E+00
	Y	-	0,0000	0,0000	0,0001	1,8468 E-04	4,3806 E-08	0 E+00
00034	X	+	0,0000	0,0000	0,0000	0 E+00	0 E+00	0 E+00
	X	-	0,0000	0,0000	0,0000	0 E+00	0 E+00	0 E+00
	Y	+	0,0000	0,0000	-0,0001	-1,784 E-04	-9,0379 E-08	0 E+00
	Y	-	0,0000	0,0000	0,0001	1,784 E-04	9,0379 E-08	0 E+00
00035	X	+	0,0000	0,0000	0,0000	0 E+00	0 E+00	0 E+00
	X	-	0,0000	0,0000	0,0000	0 E+00	0 E+00	0 E+00
	Y	+	0,0000	0,0000	0,0000	-1,7215 E-04	-9,8581 E-08	0 E+00
	Y	-	0,0000	0,0000	0,0000	1,7215 E-04	9,8581 E-08	0 E+00
00036	X	+	0,0000	0,0000	0,0000	0 E+00	0 E+00	0 E+00
	X	-	0,0000	0,0000	0,0000	0 E+00	0 E+00	0 E+00
	Y	+	0,0000	0,0000	0,0000	-1,658 E-04	-1,1583 E-07	0 E+00
	Y	-	0,0000	0,0000	0,0000	1,658 E-04	1,1583 E-07	0 E+00
00037	X	+	0,0000	0,0000	0,0000	0 E+00	0 E+00	0 E+00
	X	-	0,0000	0,0000	0,0000	0 E+00	0 E+00	0 E+00

Nodo	Dir	e	S_X	S_Y	S_Z	Θ_X	Θ_Y	Θ_Z
			[cm]	[cm]	[cm]	[rad]	[rad]	[rad]
	Y	+	0,0000	0,0000	0,0000	-1,5933 E-04	-1,183 E-07	0 E+00
	Y	-	0,0000	0,0000	0,0000	1,5933 E-04	1,183 E-07	0 E+00
	X	+	0,0000	0,0000	0,0000	0 E+00	0 E+00	0 E+00
00038	X	-	0,0000	0,0000	0,0000	0 E+00	0 E+00	0 E+00
	Y	+	0,0000	0,0000	0,0000	-1,5295 E-04	-1,0048 E-07	0 E+00
	Y	-	0,0000	0,0000	0,0000	1,5295 E-04	1,0048 E-07	0 E+00
	X	+	0,0000	0,0000	0,0000	0 E+00	0 E+00	0 E+00
00039	X	-	0,0000	0,0000	0,0000	0 E+00	0 E+00	0 E+00
	Y	+	0,0000	0,0000	0,0000	-1,4656 E-04	-9,3595 E-08	0 E+00
	Y	-	0,0000	0,0000	0,0000	1,4656 E-04	9,3595 E-08	0 E+00
	X	+	0,0000	0,0000	0,0000	0 E+00	0 E+00	0 E+00
00040	X	-	0,0000	0,0000	0,0000	0 E+00	0 E+00	0 E+00
	Y	+	0,0000	0,0000	0,0000	-1,4009 E-04	-8,2336 E-08	0 E+00
	Y	-	0,0000	0,0000	0,0000	1,4009 E-04	8,2336 E-08	0 E+00
	X	+	0,0000	0,0000	0,0000	0 E+00	0 E+00	0 E+00
00041	X	-	0,0000	0,0000	0,0000	0 E+00	0 E+00	0 E+00
	Y	+	0,0000	0,0000	0,0000	-1,3365 E-04	-6,7025 E-08	0 E+00
	Y	-	0,0000	0,0000	0,0000	1,3365 E-04	6,7025 E-08	0 E+00
	X	+	0,0000	0,0000	0,0000	0 E+00	0 E+00	0 E+00
00042	X	-	0,0000	0,0000	0,0000	0 E+00	0 E+00	0 E+00
	Y	+	0,0000	0,0000	0,0000	-1,2726 E-04	-5,5768 E-08	0 E+00
	Y	-	0,0000	0,0000	0,0000	1,2726 E-04	5,5768 E-08	0 E+00
	X	+	0,0000	0,0000	0,0000	0 E+00	0 E+00	0 E+00
00043	X	-	0,0000	0,0000	0,0000	0 E+00	0 E+00	0 E+00
	Y	+	0,0000	0,0000	0,0000	-1,2084 E-04	-4,4163 E-08	0 E+00
	Y	-	0,0000	0,0000	0,0000	1,2084 E-04	4,4163 E-08	0 E+00
	X	+	0,0000	0,0000	0,0000	0 E+00	0 E+00	0 E+00
00044	X	-	0,0000	0,0000	0,0000	0 E+00	0 E+00	0 E+00
	Y	+	0,0000	0,0000	0,0000	-1,1436 E-04	-3,4562 E-08	0 E+00
	Y	-	0,0000	0,0000	0,0000	1,1436 E-04	3,4562 E-08	0 E+00
	X	+	0,0000	0,0000	0,0000	0 E+00	0 E+00	0 E+00
00045	X	-	0,0000	0,0000	0,0000	0 E+00	0 E+00	0 E+00
	Y	+	0,0000	0,0000	0,0000	-1,0797 E-04	-2,6076 E-08	0 E+00
	Y	-	0,0000	0,0000	0,0000	1,0797 E-04	2,6076 E-08	0 E+00
	X	+	0,0000	0,0000	0,0000	0 E+00	0 E+00	0 E+00
00046	X	-	0,0000	0,0000	0,0000	0 E+00	0 E+00	0 E+00
	Y	+	0,0000	0,0000	0,0000	-1,0165 E-04	-1,918 E-08	0 E+00
	Y	-	0,0000	0,0000	0,0000	1,0165 E-04	1,918 E-08	0 E+00
	X	+	0,0000	0,0000	0,0000	0 E+00	0 E+00	0 E+00
00047	X	-	0,0000	0,0000	0,0000	0 E+00	0 E+00	0 E+00
	Y	+	0,0000	0,0000	0,0000	-9,5236 E-05	-1,3047 E-08	0 E+00
	Y	-	0,0000	0,0000	0,0000	9,5236 E-05	1,3047 E-08	0 E+00
	X	+	0,0000	0,0000	0,0000	0 E+00	0 E+00	0 E+00
00048	X	-	0,0000	0,0000	0,0000	0 E+00	0 E+00	0 E+00
	Y	+	0,0000	0,0000	0,0000	-8,882 E-05	-8,563 E-09	0 E+00
	Y	-	0,0000	0,0000	0,0000	8,882 E-05	8,563 E-09	0 E+00
	X	+	0,0000	0,0000	0,0000	0 E+00	0 E+00	0 E+00
00049	X	-	0,0000	0,0000	0,0000	0 E+00	0 E+00	0 E+00
	Y	+	0,0000	0,0000	0,0000	-8,2499 E-05	-5,3607 E-09	0 E+00
	Y	-	0,0000	0,0000	0,0000	8,2499 E-05	5,3607 E-09	0 E+00
	X	+	0,0000	0,0000	0,0000	0 E+00	0 E+00	0 E+00
00050	X	-	0,0000	0,0000	0,0000	0 E+00	0 E+00	0 E+00
	Y	+	0,0000	0,0000	0,0000	-7,6113 E-05	-2,4435 E-09	0 E+00
	Y	-	0,0000	0,0000	0,0000	7,6113 E-05	2,4435 E-09	0 E+00
	X	+	0,0000	0,0000	0,0000	0 E+00	0 E+00	0 E+00
00051	X	-	0,0000	0,0000	0,0000	0 E+00	0 E+00	0 E+00
	Y	+	0,0000	0,0000	0,0000	-6,9632 E-05	-2,5716 E-10	0 E+00
	Y	-	0,0000	0,0000	0,0000	6,9632 E-05	2,5716 E-10	0 E+00
	X	+	0,0000	0,0000	0,0000	0 E+00	0 E+00	0 E+00
00052	X	-	0,0000	0,0000	0,0000	0 E+00	0 E+00	0 E+00
	Y	+	0,0000	0,0000	0,0000	-6,3212 E-05	9,939 E-11	0 E+00
	Y	-	0,0000	0,0000	0,0000	6,3212 E-05	-9,939 E-11	0 E+00
	X	+	0,0000	0,0000	0,0000	0 E+00	0 E+00	0 E+00
00053	X	-	0,0000	0,0000	0,0000	0 E+00	0 E+00	0 E+00
	Y	+	0,0000	0,0000	0,0000	-5,6822 E-05	6,6689 E-10	0 E+00
	Y	-	0,0000	0,0000	0,0000	5,6822 E-05	-6,6689 E-10	0 E+00
	X	+	0,0000	0,0000	0,0000	0 E+00	0 E+00	0 E+00
00054	X	-	0,0000	0,0000	0,0000	0 E+00	0 E+00	0 E+00
	Y	+	0,0000	0,0000	0,0000	-5,0375 E-05	9,5938 E-10	0 E+00
	Y	-	0,0000	0,0000	0,0000	5,0375 E-05	-9,5938 E-10	0 E+00
	X	+	0,0000	0,0000	0,0000	0 E+00	0 E+00	0 E+00
00055	X	-	0,0000	0,0000	0,0000	0 E+00	0 E+00	0 E+00
	Y	+	0,0000	0,0000	0,0000	-4,3906 E-05	-1,5991 E-10	0 E+00
	Y	-	0,0000	0,0000	0,0000	4,3906 E-05	1,5991 E-10	0 E+00
	X	+	0,0000	0,0000	0,0000	0 E+00	0 E+00	0 E+00
00056	X	-	0,0000	0,0000	0,0000	0 E+00	0 E+00	0 E+00
	Y	+	0,0000	0,0000	0,0000	-3,7516 E-05	-1,414 E-09	0 E+00
	Y	-	0,0000	0,0000	0,0000	3,7516 E-05	1,414 E-09	0 E+00
	X	+	0,0000	0,0000	0,0000	0 E+00	0 E+00	0 E+00
00057	X	-	0,0000	0,0000	0,0000	0 E+00	0 E+00	0 E+00
	Y	+	0,0000	0,0000	0,0000	-3,1128 E-05	-2,7258 E-09	0 E+00
	Y	-	0,0000	0,0000	0,0000	3,1128 E-05	2,7258 E-09	0 E+00
	X	+	0,0000	0,0000	0,0000	0 E+00	0 E+00	0 E+00
00058	X	-	0,0000	0,0000	0,0000	0 E+00	0 E+00	0 E+00
	Y	+	0,0000	0,0000	0,0000	-2,465 E-05	-5,2657 E-09	0 E+00

Nodo	Dir	e	S_X	S_Y	S_Z	Θ_X	Θ_Y	Θ_Z
			[cm]	[cm]	[cm]	[rad]	[rad]	[rad]
	Y	-	0,0000	0,0000	0,0000	2,465 E-05	5,2657 E-09	0 E+00
00059	X	+	0,0000	0,0000	0,0000	0 E+00	0 E+00	0 E+00
	X	-	0,0000	0,0000	0,0000	0 E+00	0 E+00	0 E+00
	Y	+	0,0000	0,0000	0,0000	-1,8279 E-05	-8,2538 E-09	0 E+00
	Y	-	0,0000	0,0000	0,0000	1,8279 E-05	8,2538 E-09	0 E+00
00060	X	+	0,0000	0,0000	0,0000	0 E+00	0 E+00	0 E+00
	X	-	0,0000	0,0000	0,0000	0 E+00	0 E+00	0 E+00
	Y	+	0,0000	0,0000	0,0000	-1,2005 E-05	-1,1743 E-08	0 E+00
	Y	-	0,0000	0,0000	0,0000	1,2005 E-05	1,1743 E-08	0 E+00
00061	X	+	0,0000	0,0000	0,0000	0 E+00	0 E+00	0 E+00
	X	-	0,0000	0,0000	0,0000	0 E+00	0 E+00	0 E+00
	Y	+	0,0000	0,0000	0,0000	-5,6682 E-06	-1,5779 E-08	0 E+00
	Y	-	0,0000	0,0000	0,0000	5,6682 E-06	1,5779 E-08	0 E+00
00062	X	+	0,0000	0,0000	0,0000	0 E+00	0 E+00	0 E+00
	X	-	0,0000	0,0000	0,0000	0 E+00	0 E+00	0 E+00
	Y	+	0,0000	0,0000	0,0000	7,3653 E-07	-2,0379 E-08	0 E+00
	Y	-	0,0000	0,0000	0,0000	-7,3653 E-07	2,0379 E-08	0 E+00
00063	X	+	0,0000	0,0000	0,0000	0 E+00	0 E+00	0 E+00
	X	-	0,0000	0,0000	0,0000	0 E+00	0 E+00	0 E+00
	Y	+	0,0000	0,0000	0,0000	6,9698 E-06	-2,5676 E-08	0 E+00
	Y	-	0,0000	0,0000	0,0000	-6,9698 E-06	2,5676 E-08	0 E+00
00064	X	+	0,0000	0,0000	0,0000	0 E+00	0 E+00	0 E+00
	X	-	0,0000	0,0000	0,0000	0 E+00	0 E+00	0 E+00
	Y	+	0,0000	0,0000	0,0000	1,3055 E-05	-3,0174 E-08	0 E+00
	Y	-	0,0000	0,0000	0,0000	-1,3055 E-05	3,0174 E-08	0 E+00
00065	X	+	0,0000	0,0000	0,0000	0 E+00	0 E+00	0 E+00
	X	-	0,0000	0,0000	0,0000	0 E+00	0 E+00	0 E+00
	Y	+	0,0000	0,0000	0,0000	1,9022 E-05	-3,5185 E-08	0 E+00
	Y	-	0,0000	0,0000	0,0000	-1,9022 E-05	3,5185 E-08	0 E+00
00066	X	+	0,0000	0,0000	0,0000	0 E+00	0 E+00	0 E+00
	X	-	0,0000	0,0000	0,0000	0 E+00	0 E+00	0 E+00
	Y	+	0,0000	0,0000	0,0000	2,4491 E-05	-3,671 E-08	0 E+00
	Y	-	0,0000	0,0000	0,0000	-2,4491 E-05	3,671 E-08	0 E+00
00067	X	+	0,0000	0,0000	0,0000	0 E+00	0 E+00	0 E+00
	X	-	0,0000	0,0000	0,0000	0 E+00	0 E+00	0 E+00
	Y	+	0,0000	0,0000	0,0000	2,8896 E-05	-4,0987 E-08	0 E+00
	Y	-	0,0000	0,0000	0,0000	-2,8896 E-05	4,0987 E-08	0 E+00
00068	X	+	0,0000	0,0000	0,0000	0 E+00	0 E+00	0 E+00
	X	-	0,0000	0,0000	0,0000	0 E+00	0 E+00	0 E+00
	Y	+	0,0000	0,0000	0,0000	3,1899 E-05	-5,5013 E-08	0 E+00
	Y	-	0,0000	0,0000	0,0000	-3,1899 E-05	5,5013 E-08	0 E+00
00069	X	+	0,0000	0,0000	0,0000	0 E+00	0 E+00	0 E+00
	X	-	0,0000	0,0000	0,0000	0 E+00	0 E+00	0 E+00
	Y	+	0,0000	0,0000	0,0000	3,1899 E-05	-1,4074 E-07	0 E+00
	Y	-	0,0000	0,0000	0,0000	-3,1899 E-05	1,4074 E-07	0 E+00
00070	X	+	0,0000	0,0000	0,0000	0 E+00	0 E+00	0 E+00
	X	-	0,0000	0,0000	0,0000	0 E+00	0 E+00	0 E+00
	Y	+	0,0000	0,0000	0,0000	2,5855 E-05	-3,2259 E-07	0 E+00
	Y	-	0,0000	0,0000	0,0000	-2,5855 E-05	3,2259 E-07	0 E+00
00071	X	+	0,0000	0,0000	0,0000	0 E+00	0 E+00	0 E+00
	X	-	0,0000	0,0000	0,0000	0 E+00	0 E+00	0 E+00
	Y	+	0,0000	0,0000	0,0001	9,8612 E-06	-9,8953 E-07	0 E+00
	Y	-	0,0000	0,0000	-0,0001	-9,8612 E-06	9,8953 E-07	0 E+00
00072	X	+	0,0000	0,0000	0,0000	0 E+00	0 E+00	0 E+00
	X	-	0,0000	0,0000	0,0000	0 E+00	0 E+00	0 E+00
	Y	+	0,0000	0,0000	0,0000	6,7494 E-06	-5,2086 E-06	0 E+00
	Y	-	0,0000	0,0000	0,0000	-6,7494 E-06	5,2086 E-06	0 E+00
00073	X	+	0,0000	0,0000	0,0000	0 E+00	0 E+00	0 E+00
	X	-	0,0000	0,0000	0,0000	0 E+00	0 E+00	0 E+00
	Y	+	0,0000	0,0000	0,0002	8,6359 E-06	-2,6674 E-06	0 E+00
	Y	-	0,0000	0,0000	-0,0002	-8,6359 E-06	2,6674 E-06	0 E+00
00074	X	+	0,0000	0,0000	0,0000	0 E+00	0 E+00	0 E+00
	X	-	0,0000	0,0000	0,0000	0 E+00	0 E+00	0 E+00
	Y	+	0,0000	0,0000	0,0002	8,8978 E-06	-9,8248 E-07	0 E+00
	Y	-	0,0000	0,0000	-0,0002	-8,8978 E-06	9,8248 E-07	0 E+00
00075	X	+	0,0000	0,0000	0,0000	0 E+00	0 E+00	0 E+00
	X	-	0,0000	0,0000	0,0000	0 E+00	0 E+00	0 E+00
	Y	+	0,0000	0,0000	0,0002	8,8071 E-06	7,0717 E-08	0 E+00
	Y	-	0,0000	0,0000	-0,0002	-8,8071 E-06	-7,0717 E-08	0 E+00
00076	X	+	0,0000	0,0000	0,0000	0 E+00	0 E+00	0 E+00
	X	-	0,0000	0,0000	0,0000	0 E+00	0 E+00	0 E+00
	Y	+	0,0000	0,0000	0,0002	8,6257 E-06	5,148 E-07	0 E+00
	Y	-	0,0000	0,0000	-0,0002	-8,6257 E-06	-5,148 E-07	0 E+00
00077	X	+	0,0000	0,0000	0,0000	0 E+00	0 E+00	0 E+00
	X	-	0,0000	0,0000	0,0000	0 E+00	0 E+00	0 E+00
	Y	+	0,0000	0,0000	0,0002	8,4385 E-06	7,213 E-07	0 E+00
	Y	-	0,0000	0,0000	-0,0002	-8,4385 E-06	-7,213 E-07	0 E+00
00078	X	+	0,0000	0,0000	0,0000	0 E+00	0 E+00	0 E+00
	X	-	0,0000	0,0000	0,0000	0 E+00	0 E+00	0 E+00
	Y	+	0,0000	0,0000	0,0001	8,2425 E-06	7,6528 E-07	0 E+00
	Y	-	0,0000	0,0000	-0,0001	-8,2425 E-06	-7,6528 E-07	0 E+00
00079	X	+	0,0000	0,0000	0,0000	0 E+00	0 E+00	0 E+00
	X	-	0,0000	0,0000	0,0000	0 E+00	0 E+00	0 E+00
	Y	+	0,0000	0,0000	0,0001	8,042 E-06	6,6696 E-07	0 E+00
	Y	-	0,0000	0,0000	-0,0001	-8,042 E-06	-6,6696 E-07	0 E+00

Nodo	Dir	e	S_X	S_Y	S_Z	Θ_X	Θ_Y	Θ_Z
			[cm]	[cm]	[cm]	[rad]	[rad]	[rad]
00080	X	+	0,0000	0,0000	0,0000	0 E+00	0 E+00	0 E+00
	X	-	0,0000	0,0000	0,0000	0 E+00	0 E+00	0 E+00
	Y	+	0,0000	0,0000	0,0001	7,852 E-06	5,2813 E-07	0 E+00
	Y	-	0,0000	0,0000	-0,0001	-7,852 E-06	-5,2813 E-07	0 E+00
00081	X	+	0,0000	0,0000	0,0000	0 E+00	0 E+00	0 E+00
	X	-	0,0000	0,0000	0,0000	0 E+00	0 E+00	0 E+00
	Y	+	0,0000	0,0000	0,0000	7,6643 E-06	3,9374 E-07	0 E+00
	Y	-	0,0000	0,0000	0,0000	-7,6643 E-06	-3,9374 E-07	0 E+00
00082	X	+	0,0000	0,0000	0,0000	0 E+00	0 E+00	0 E+00
	X	-	0,0000	0,0000	0,0000	0 E+00	0 E+00	0 E+00
	Y	+	0,0000	0,0000	0,0000	7,4673 E-06	2,6614 E-07	0 E+00
	Y	-	0,0000	0,0000	0,0000	-7,4673 E-06	-2,6614 E-07	0 E+00
00083	X	+	0,0000	0,0000	0,0000	0 E+00	0 E+00	0 E+00
	X	-	0,0000	0,0000	0,0000	0 E+00	0 E+00	0 E+00
	Y	+	0,0000	0,0000	0,0000	7,275 E-06	1,7 E-07	0 E+00
	Y	-	0,0000	0,0000	0,0000	-7,275 E-06	-1,7 E-07	0 E+00
00084	X	+	0,0000	0,0000	0,0000	0 E+00	0 E+00	0 E+00
	X	-	0,0000	0,0000	0,0000	0 E+00	0 E+00	0 E+00
	Y	+	0,0000	0,0000	0,0000	7,0908 E-06	9,4161 E-08	0 E+00
	Y	-	0,0000	0,0000	0,0000	-7,0908 E-06	-9,4161 E-08	0 E+00
00085	X	+	0,0000	0,0000	0,0000	0 E+00	0 E+00	0 E+00
	X	-	0,0000	0,0000	0,0000	0 E+00	0 E+00	0 E+00
	Y	+	0,0000	0,0000	0,0000	6,8985 E-06	4,0032 E-08	0 E+00
	Y	-	0,0000	0,0000	0,0000	-6,8985 E-06	-4,0032 E-08	0 E+00
00086	X	+	0,0000	0,0000	0,0000	0 E+00	0 E+00	0 E+00
	X	-	0,0000	0,0000	0,0000	0 E+00	0 E+00	0 E+00
	Y	+	0,0000	0,0000	0,0000	6,7018 E-06	8,8854 E-09	0 E+00
	Y	-	0,0000	0,0000	0,0000	-6,7018 E-06	-8,8854 E-09	0 E+00
00087	X	+	0,0000	0,0000	0,0000	0 E+00	0 E+00	0 E+00
	X	-	0,0000	0,0000	0,0000	0 E+00	0 E+00	0 E+00
	Y	+	0,0000	0,0000	0,0000	6,5147 E-06	-9,2755 E-09	0 E+00
	Y	-	0,0000	0,0000	0,0000	-6,5147 E-06	9,2755 E-09	0 E+00
00088	X	+	0,0000	0,0000	0,0000	0 E+00	0 E+00	0 E+00
	X	-	0,0000	0,0000	0,0000	0 E+00	0 E+00	0 E+00
	Y	+	0,0000	0,0000	0,0000	6,326 E-06	-1,8101 E-08	0 E+00
	Y	-	0,0000	0,0000	0,0000	-6,326 E-06	1,8101 E-08	0 E+00
00089	X	+	0,0000	0,0000	0,0000	0 E+00	0 E+00	0 E+00
	X	-	0,0000	0,0000	0,0000	0 E+00	0 E+00	0 E+00
	Y	+	0,0000	0,0000	0,0000	6,1285 E-06	-2,0963 E-08	0 E+00
	Y	-	0,0000	0,0000	0,0000	-6,1285 E-06	2,0963 E-08	0 E+00
00090	X	+	0,0000	0,0000	0,0000	0 E+00	0 E+00	0 E+00
	X	-	0,0000	0,0000	0,0000	0 E+00	0 E+00	0 E+00
	Y	+	0,0000	0,0000	0,0000	5,9355 E-06	-1,894 E-08	0 E+00
	Y	-	0,0000	0,0000	0,0000	-5,9355 E-06	1,894 E-08	0 E+00
00091	X	+	0,0000	0,0000	0,0000	0 E+00	0 E+00	0 E+00
	X	-	0,0000	0,0000	0,0000	0 E+00	0 E+00	0 E+00
	Y	+	0,0000	0,0000	0,0000	5,7496 E-06	-1,5783 E-08	0 E+00
	Y	-	0,0000	0,0000	0,0000	-5,7496 E-06	1,5783 E-08	0 E+00
00092	X	+	0,0000	0,0000	0,0000	0 E+00	0 E+00	0 E+00
	X	-	0,0000	0,0000	0,0000	0 E+00	0 E+00	0 E+00
	Y	+	0,0000	0,0000	0,0000	5,5589 E-06	-1,2139 E-08	0 E+00
	Y	-	0,0000	0,0000	0,0000	-5,5589 E-06	1,2139 E-08	0 E+00
00093	X	+	0,0000	0,0000	0,0000	0 E+00	0 E+00	0 E+00
	X	-	0,0000	0,0000	0,0000	0 E+00	0 E+00	0 E+00
	Y	+	0,0000	0,0000	0,0000	5,3603 E-06	-8,5791 E-09	0 E+00
	Y	-	0,0000	0,0000	0,0000	-5,3603 E-06	8,5791 E-09	0 E+00
00094	X	+	0,0000	0,0000	0,0000	0 E+00	0 E+00	0 E+00
	X	-	0,0000	0,0000	0,0000	0 E+00	0 E+00	0 E+00
	Y	+	0,0000	0,0000	0,0000	5,1702 E-06	-5,744 E-09	0 E+00
	Y	-	0,0000	0,0000	0,0000	-5,1702 E-06	5,744 E-09	0 E+00
00095	X	+	0,0000	0,0000	0,0000	0 E+00	0 E+00	0 E+00
	X	-	0,0000	0,0000	0,0000	0 E+00	0 E+00	0 E+00
	Y	+	0,0000	0,0000	0,0000	4,9852 E-06	-3,5019 E-09	0 E+00
	Y	-	0,0000	0,0000	0,0000	-4,9852 E-06	3,5019 E-09	0 E+00
00096	X	+	0,0000	0,0000	0,0000	0 E+00	0 E+00	0 E+00
	X	-	0,0000	0,0000	0,0000	0 E+00	0 E+00	0 E+00
	Y	+	0,0000	0,0000	0,0000	4,7922 E-06	-1,7764 E-09	0 E+00
	Y	-	0,0000	0,0000	0,0000	-4,7922 E-06	1,7764 E-09	0 E+00
00097	X	+	0,0000	0,0000	0,0000	0 E+00	0 E+00	0 E+00
	X	-	0,0000	0,0000	0,0000	0 E+00	0 E+00	0 E+00
	Y	+	0,0000	0,0000	0,0000	4,599 E-06	-9,7806 E-10	0 E+00
	Y	-	0,0000	0,0000	0,0000	-4,599 E-06	9,7806 E-10	0 E+00
00098	X	+	0,0000	0,0000	0,0000	0 E+00	0 E+00	0 E+00
	X	-	0,0000	0,0000	0,0000	0 E+00	0 E+00	0 E+00
	Y	+	0,0000	0,0000	0,0000	4,415 E-06	-4,2893 E-10	0 E+00
	Y	-	0,0000	0,0000	0,0000	-4,415 E-06	4,2893 E-10	0 E+00
00099	X	+	0,0000	0,0000	0,0000	0 E+00	0 E+00	0 E+00
	X	-	0,0000	0,0000	0,0000	0 E+00	0 E+00	0 E+00
	Y	+	0,0000	0,0000	0,0000	4,2242 E-06	-2,374 E-10	0 E+00
	Y	-	0,0000	0,0000	0,0000	-4,2242 E-06	2,374 E-10	0 E+00
00100	X	+	0,0000	0,0000	0,0000	0 E+00	0 E+00	0 E+00
	X	-	0,0000	0,0000	0,0000	0 E+00	0 E+00	0 E+00
	Y	+	0,0000	0,0000	0,0000	4,0255 E-06	-2,5935 E-10	0 E+00
	Y	-	0,0000	0,0000	0,0000	-4,0255 E-06	2,5935 E-10	0 E+00
	X	+	0,0000	0,0000	0,0000	0 E+00	0 E+00	0 E+00

Nodo	Dir	e	S_X	S_Y	S_Z	Θ_X	Θ_Y	Θ_Z
			[cm]	[cm]	[cm]	[rad]	[rad]	[rad]
00101	X	-	0,0000	0,0000	0,0000	0 E+00	0 E+00	0 E+00
	Y	+	0,0000	0,0000	0,0000	3,8344 E-06	-4,3837 E-10	0 E+00
	Y	-	0,0000	0,0000	0,0000	-3,8344 E-06	4,3837 E-10	0 E+00
00102	X	+	0,0000	0,0000	0,0000	0 E+00	0 E+00	0 E+00
	X	-	0,0000	0,0000	0,0000	0 E+00	0 E+00	0 E+00
	Y	+	0,0000	0,0000	0,0000	3,6485 E-06	-5,9006 E-10	0 E+00
	Y	-	0,0000	0,0000	0,0000	-3,6485 E-06	5,9006 E-10	0 E+00
00103	X	+	0,0000	0,0000	0,0000	0 E+00	0 E+00	0 E+00
	X	-	0,0000	0,0000	0,0000	0 E+00	0 E+00	0 E+00
	Y	+	0,0000	0,0000	0,0000	3,4558 E-06	-5,9105 E-10	0 E+00
	Y	-	0,0000	0,0000	0,0000	-3,4558 E-06	5,9105 E-10	0 E+00
00104	X	+	0,0000	0,0000	0,0000	0 E+00	0 E+00	0 E+00
	X	-	0,0000	0,0000	0,0000	0 E+00	0 E+00	0 E+00
	Y	+	0,0000	0,0000	0,0000	3,2581 E-06	-2,6561 E-10	0 E+00
	Y	-	0,0000	0,0000	0,0000	-3,2581 E-06	2,6561 E-10	0 E+00
00105	X	+	0,0000	0,0000	0,0000	0 E+00	0 E+00	0 E+00
	X	-	0,0000	0,0000	0,0000	0 E+00	0 E+00	0 E+00
	Y	+	0,0000	0,0000	0,0000	3,0693 E-06	4,8092 E-10	0 E+00
	Y	-	0,0000	0,0000	0,0000	-3,0693 E-06	-4,8092 E-10	0 E+00
00106	X	+	0,0000	0,0000	0,0000	0 E+00	0 E+00	0 E+00
	X	-	0,0000	0,0000	0,0000	0 E+00	0 E+00	0 E+00
	Y	+	0,0000	0,0000	0,0000	2,8819 E-06	1,9118 E-09	0 E+00
	Y	-	0,0000	0,0000	0,0000	-2,8819 E-06	-1,9118 E-09	0 E+00
00107	X	+	0,0000	0,0000	0,0000	0 E+00	0 E+00	0 E+00
	X	-	0,0000	0,0000	0,0000	0 E+00	0 E+00	0 E+00
	Y	+	0,0000	0,0000	0,0000	2,6847 E-06	4,1831 E-09	0 E+00
	Y	-	0,0000	0,0000	0,0000	-2,6847 E-06	-4,1831 E-09	0 E+00
00108	X	+	0,0000	0,0000	0,0000	0 E+00	0 E+00	0 E+00
	X	-	0,0000	0,0000	0,0000	0 E+00	0 E+00	0 E+00
	Y	+	0,0000	0,0000	0,0000	2,492 E-06	7,6966 E-09	0 E+00
	Y	-	0,0000	0,0000	0,0000	-2,492 E-06	-7,6966 E-09	0 E+00
00109	X	+	0,0000	0,0000	0,0000	0 E+00	0 E+00	0 E+00
	X	-	0,0000	0,0000	0,0000	0 E+00	0 E+00	0 E+00
	Y	+	0,0000	0,0000	0,0000	2,3074 E-06	1,2372 E-08	0 E+00
	Y	-	0,0000	0,0000	0,0000	-2,3074 E-06	-1,2372 E-08	0 E+00
00110	X	+	0,0000	0,0000	0,0000	0 E+00	0 E+00	0 E+00
	X	-	0,0000	0,0000	0,0000	0 E+00	0 E+00	0 E+00
	Y	+	0,0000	0,0000	0,0000	2,1148 E-06	1,8095 E-08	0 E+00
	Y	-	0,0000	0,0000	0,0000	-2,1148 E-06	-1,8095 E-08	0 E+00
00111	X	+	0,0000	0,0000	0,0000	0 E+00	0 E+00	0 E+00
	X	-	0,0000	0,0000	0,0000	0 E+00	0 E+00	0 E+00
	Y	+	0,0000	0,0000	0,0000	1,9177 E-06	2,4542 E-08	0 E+00
	Y	-	0,0000	0,0000	0,0000	-1,9177 E-06	-2,4542 E-08	0 E+00
00112	X	+	0,0000	0,0000	0,0000	0 E+00	0 E+00	0 E+00
	X	-	0,0000	0,0000	0,0000	0 E+00	0 E+00	0 E+00
	Y	+	0,0000	0,0000	0,0000	1,7303 E-06	3,0579 E-08	0 E+00
	Y	-	0,0000	0,0000	0,0000	-1,7303 E-06	-3,0579 E-08	0 E+00
00113	X	+	0,0000	0,0000	0,0000	0 E+00	0 E+00	0 E+00
	X	-	0,0000	0,0000	0,0000	0 E+00	0 E+00	0 E+00
	Y	+	0,0000	0,0000	0,0000	1,5414 E-06	3,5756 E-08	0 E+00
	Y	-	0,0000	0,0000	0,0000	-1,5414 E-06	-3,5756 E-08	0 E+00
00114	X	+	0,0000	0,0000	0,0000	0 E+00	0 E+00	0 E+00
	X	-	0,0000	0,0000	0,0000	0 E+00	0 E+00	0 E+00
	Y	+	0,0000	0,0000	0,0000	1,3438 E-06	3,5945 E-08	0 E+00
	Y	-	0,0000	0,0000	0,0000	-1,3438 E-06	-3,5945 E-08	0 E+00
00115	X	+	0,0000	0,0000	0,0000	0 E+00	0 E+00	0 E+00
	X	-	0,0000	0,0000	0,0000	0 E+00	0 E+00	0 E+00
	Y	+	0,0000	0,0000	0,0000	1,1508 E-06	2,4362 E-08	0 E+00
	Y	-	0,0000	0,0000	0,0000	-1,1508 E-06	-2,4362 E-08	0 E+00
00116	X	+	0,0000	0,0000	0,0000	0 E+00	0 E+00	0 E+00
	X	-	0,0000	0,0000	0,0000	0 E+00	0 E+00	0 E+00
	Y	+	0,0000	0,0000	0,0000	9,6523 E-07	1,9173 E-09	0 E+00
	Y	-	0,0000	0,0000	0,0000	-9,6523 E-07	-1,9173 E-09	0 E+00
00117	X	+	0,0000	0,0000	0,0000	0 E+00	0 E+00	0 E+00
	X	-	0,0000	0,0000	0,0000	0 E+00	0 E+00	0 E+00
	Y	+	0,0000	0,0000	0,0000	7,7558 E-07	-3,8751 E-08	0 E+00
	Y	-	0,0000	0,0000	0,0000	-7,7558 E-07	3,8751 E-08	0 E+00
00118	X	+	0,0000	0,0000	0,0000	0 E+00	0 E+00	0 E+00
	X	-	0,0000	0,0000	0,0000	0 E+00	0 E+00	0 E+00
	Y	+	0,0000	0,0000	0,0000	5,8271 E-07	-1,1696 E-07	0 E+00
	Y	-	0,0000	0,0000	0,0000	-5,8271 E-07	1,1696 E-07	0 E+00
00119	X	+	0,0000	0,0000	0,0000	0 E+00	0 E+00	0 E+00
	X	-	0,0000	0,0000	0,0000	0 E+00	0 E+00	0 E+00
	Y	+	0,0000	0,0000	0,0000	4,1605 E-07	-2,3081 E-07	0 E+00
	Y	-	0,0000	0,0000	0,0000	-4,1605 E-07	2,3081 E-07	0 E+00
00120	X	+	0,0000	0,0000	0,0000	0 E+00	0 E+00	0 E+00
	X	-	0,0000	0,0000	0,0000	0 E+00	0 E+00	0 E+00
	Y	+	0,0000	0,0000	0,0000	3,285 E-07	-4,0022 E-07	0 E+00
	Y	-	0,0000	0,0000	0,0000	-3,285 E-07	4,0022 E-07	0 E+00
00121	X	+	0,0000	0,0000	0,0000	0 E+00	0 E+00	0 E+00
	X	-	0,0000	0,0000	0,0000	0 E+00	0 E+00	0 E+00
	Y	+	0,0000	0,0000	-0,0001	-1,3975 E-06	-1,345 E-05	0 E+00
	Y	-	0,0000	0,0000	0,0001	1,3975 E-06	1,345 E-05	0 E+00
00122	X	+	0,0000	0,0000	0,0000	0 E+00	0 E+00	0 E+00
	X	-	0,0000	0,0000	0,0000	0 E+00	0 E+00	0 E+00

Nodo	Dir	e	S_X	S_Y	S_Z	Θ_X	Θ_Y	Θ_Z
			[cm]	[cm]	[cm]	[rad]	[rad]	[rad]
	Y	+	0,0000	0,0000	-0,0001	3,1888 E-07	-1,5741 E-05	0 E+00
	Y	-	0,0000	0,0000	0,0001	-3,1888 E-07	1,5741 E-05	0 E+00
	X	+	0,0000	0,0000	0,0000	0 E+00	0 E+00	0 E+00
00123	X	-	0,0000	0,0000	0,0000	0 E+00	0 E+00	0 E+00
	Y	+	0,0000	0,0000	-0,0001	4,2301 E-07	-1,435 E-05	0 E+00
	Y	-	0,0000	0,0000	0,0001	-4,2301 E-07	1,435 E-05	0 E+00
	X	+	0,0000	0,0000	0,0000	0 E+00	0 E+00	0 E+00
00124	X	-	0,0000	0,0000	0,0000	0 E+00	0 E+00	0 E+00
	Y	+	0,0000	0,0000	-0,0001	4,3379 E-07	-1,2198 E-05	0 E+00
	Y	-	0,0000	0,0000	0,0001	-4,3379 E-07	1,2198 E-05	0 E+00
	X	+	0,0000	0,0000	0,0000	0 E+00	0 E+00	0 E+00
00125	X	-	0,0000	0,0000	0,0000	0 E+00	0 E+00	0 E+00
	Y	+	0,0000	0,0000	-0,0001	4,6391 E-07	-9,9805 E-06	0 E+00
	Y	-	0,0000	0,0000	0,0001	-4,6391 E-07	9,9805 E-06	0 E+00
	X	+	0,0000	0,0000	0,0000	0 E+00	0 E+00	0 E+00
00126	X	-	0,0000	0,0000	0,0000	0 E+00	0 E+00	0 E+00
	Y	+	0,0000	0,0000	0,0000	4,7709 E-07	-7,5723 E-06	0 E+00
	Y	-	0,0000	0,0000	0,0000	-4,7709 E-07	7,5723 E-06	0 E+00
	X	+	0,0000	0,0000	0,0000	0 E+00	0 E+00	0 E+00
00127	X	-	0,0000	0,0000	0,0000	0 E+00	0 E+00	0 E+00
	Y	+	0,0000	0,0000	0,0000	4,8894 E-07	-5,1745 E-06	0 E+00
	Y	-	0,0000	0,0000	0,0000	-4,8894 E-07	5,1745 E-06	0 E+00
	X	+	0,0000	0,0000	0,0000	0 E+00	0 E+00	0 E+00
00128	X	-	0,0000	0,0000	0,0000	0 E+00	0 E+00	0 E+00
	Y	+	0,0000	0,0000	0,0000	5,223 E-07	-2,9101 E-06	0 E+00
	Y	-	0,0000	0,0000	0,0000	-5,223 E-07	2,9101 E-06	0 E+00
	X	+	0,0000	0,0000	0,0000	0 E+00	0 E+00	0 E+00
00129	X	-	0,0000	0,0000	0,0000	0 E+00	0 E+00	0 E+00
	Y	+	-0,0001	-0,0001	0,0000	6,7494 E-06	-5,2086 E-06	0 E+00
	Y	-	0,0001	0,0001	0,0000	-6,7494 E-06	5,2086 E-06	0 E+00
	X	+	0,0000	0,0000	0,0000	0 E+00	0 E+00	0 E+00
00130	X	-	0,0000	0,0000	0,0000	0 E+00	0 E+00	0 E+00
	Y	+	0,0000	-0,0002	0,0002	8,6359 E-06	-2,6674 E-06	0 E+00
	Y	-	0,0000	0,0002	-0,0002	-8,6359 E-06	2,6674 E-06	0 E+00
	X	+	0,0000	0,0000	0,0000	0 E+00	0 E+00	0 E+00
00131	X	-	0,0000	0,0000	0,0000	0 E+00	0 E+00	0 E+00
	Y	+	0,0000	-0,0002	0,0002	8,8978 E-06	-9,8248 E-07	0 E+00
	Y	-	0,0000	0,0002	-0,0002	-8,8978 E-06	9,8248 E-07	0 E+00
	X	+	0,0000	0,0000	0,0000	0 E+00	0 E+00	0 E+00
00132	X	-	0,0000	0,0000	0,0000	0 E+00	0 E+00	0 E+00
	Y	+	0,0000	-0,0002	0,0002	8,8071 E-06	7,0717 E-08	0 E+00
	Y	-	0,0000	0,0002	-0,0002	-8,8071 E-06	-7,0717 E-08	0 E+00
	X	+	0,0000	0,0000	0,0000	0 E+00	0 E+00	0 E+00
00133	X	-	0,0000	0,0000	0,0000	0 E+00	0 E+00	0 E+00
	Y	+	0,0000	-0,0002	0,0002	8,6257 E-06	5,148 E-07	0 E+00
	Y	-	0,0000	0,0002	-0,0002	-8,6257 E-06	-5,148 E-07	0 E+00
	X	+	0,0000	0,0000	0,0000	0 E+00	0 E+00	0 E+00
00134	X	-	0,0000	0,0000	0,0000	0 E+00	0 E+00	0 E+00
	Y	+	0,0000	-0,0001	0,0002	8,4385 E-06	7,213 E-07	0 E+00
	Y	-	0,0000	0,0001	-0,0002	-8,4385 E-06	-7,213 E-07	0 E+00
	X	+	0,0000	0,0000	0,0000	0 E+00	0 E+00	0 E+00
00135	X	-	0,0000	0,0000	0,0000	0 E+00	0 E+00	0 E+00
	Y	+	0,0000	-0,0001	0,0001	8,2425 E-06	7,6528 E-07	0 E+00
	Y	-	0,0000	0,0001	-0,0001	-8,2425 E-06	-7,6528 E-07	0 E+00
	X	+	0,0000	0,0000	0,0000	0 E+00	0 E+00	0 E+00
00136	X	-	0,0000	0,0000	0,0000	0 E+00	0 E+00	0 E+00
	Y	+	0,0000	-0,0001	0,0001	8,042 E-06	6,6696 E-07	0 E+00
	Y	-	0,0000	0,0001	-0,0001	-8,042 E-06	-6,6696 E-07	0 E+00
	X	+	0,0000	0,0000	0,0000	0 E+00	0 E+00	0 E+00
00137	X	-	0,0000	0,0000	0,0000	0 E+00	0 E+00	0 E+00
	Y	+	0,0000	-0,0001	0,0000	7,852 E-06	5,2813 E-07	0 E+00
	Y	-	0,0000	0,0001	0,0000	-7,852 E-06	-5,2813 E-07	0 E+00
	X	+	0,0000	0,0000	0,0000	0 E+00	0 E+00	0 E+00
00138	X	-	0,0000	0,0000	0,0000	0 E+00	0 E+00	0 E+00
	Y	+	0,0000	-0,0001	0,0000	7,6643 E-06	3,9374 E-07	0 E+00
	Y	-	0,0000	0,0001	0,0000	-7,6643 E-06	-3,9374 E-07	0 E+00
	X	+	0,0000	0,0000	0,0000	0 E+00	0 E+00	0 E+00
00139	X	-	0,0000	0,0000	0,0000	0 E+00	0 E+00	0 E+00
	Y	+	0,0000	-0,0001	0,0000	7,4673 E-06	2,6614 E-07	0 E+00
	Y	-	0,0000	0,0001	0,0000	-7,4673 E-06	-2,6614 E-07	0 E+00
	X	+	0,0000	0,0000	0,0000	0 E+00	0 E+00	0 E+00
00140	X	-	0,0000	0,0000	0,0000	0 E+00	0 E+00	0 E+00
	Y	+	0,0000	-0,0001	0,0000	7,275 E-06	1,7 E-07	0 E+00
	Y	-	0,0000	0,0001	0,0000	-7,275 E-06	-1,7 E-07	0 E+00
	X	+	0,0000	0,0000	0,0000	0 E+00	0 E+00	0 E+00
00141	X	-	0,0000	0,0000	0,0000	0 E+00	0 E+00	0 E+00
	Y	+	0,0000	-0,0001	0,0000	7,0908 E-06	9,4161 E-08	0 E+00
	Y	-	0,0000	0,0001	0,0000	-7,0908 E-06	-9,4161 E-08	0 E+00
	X	+	0,0000	0,0000	0,0000	0 E+00	0 E+00	0 E+00
00142	X	-	0,0000	0,0000	0,0000	0 E+00	0 E+00	0 E+00
	Y	+	0,0000	-0,0001	0,0000	6,8985 E-06	4,0032 E-08	0 E+00
	Y	-	0,0000	0,0001	0,0000	-6,8985 E-06	-4,0032 E-08	0 E+00
	X	+	0,0000	0,0000	0,0000	0 E+00	0 E+00	0 E+00
00143	X	-	0,0000	0,0000	0,0000	0 E+00	0 E+00	0 E+00
	Y	+	0,0000	-0,0001	0,0000	6,7018 E-06	8,8854 E-09	0 E+00

Nodo	Dir	e	S_X	S_Y	S_Z	Θ_X	Θ_Y	Θ_Z
			[cm]	[cm]	[cm]	[rad]	[rad]	[rad]
	Y	-	0,0000	0,0001	0,0000	-6,7018 E-06	-8,8854 E-09	0 E+00
00144	X	+	0,0000	0,0000	0,0000	0 E+00	0 E+00	0 E+00
	X	-	0,0000	0,0000	0,0000	0 E+00	0 E+00	0 E+00
	Y	+	0,0000	-0,0001	0,0000	6,5147 E-06	-9,2755 E-09	0 E+00
	Y	-	0,0000	0,0001	0,0000	-6,5147 E-06	9,2755 E-09	0 E+00
00145	X	+	0,0000	0,0000	0,0000	0 E+00	0 E+00	0 E+00
	X	-	0,0000	0,0000	0,0000	0 E+00	0 E+00	0 E+00
	Y	+	0,0000	-0,0001	0,0000	6,326 E-06	-1,8101 E-08	0 E+00
	Y	-	0,0000	0,0001	0,0000	-6,326 E-06	1,8101 E-08	0 E+00
00146	X	+	0,0000	0,0000	0,0000	0 E+00	0 E+00	0 E+00
	X	-	0,0000	0,0000	0,0000	0 E+00	0 E+00	0 E+00
	Y	+	0,0000	-0,0001	0,0000	6,1285 E-06	-2,0963 E-08	0 E+00
	Y	-	0,0000	0,0001	0,0000	-6,1285 E-06	2,0963 E-08	0 E+00
00147	X	+	0,0000	0,0000	0,0000	0 E+00	0 E+00	0 E+00
	X	-	0,0000	0,0000	0,0000	0 E+00	0 E+00	0 E+00
	Y	+	0,0000	-0,0001	0,0000	5,9355 E-06	-1,894 E-08	0 E+00
	Y	-	0,0000	0,0001	0,0000	-5,9355 E-06	1,894 E-08	0 E+00
00148	X	+	0,0000	0,0000	0,0000	0 E+00	0 E+00	0 E+00
	X	-	0,0000	0,0000	0,0000	0 E+00	0 E+00	0 E+00
	Y	+	0,0000	-0,0001	0,0000	5,7496 E-06	-1,5783 E-08	0 E+00
	Y	-	0,0000	0,0001	0,0000	-5,7496 E-06	1,5783 E-08	0 E+00
00149	X	+	0,0000	0,0000	0,0000	0 E+00	0 E+00	0 E+00
	X	-	0,0000	0,0000	0,0000	0 E+00	0 E+00	0 E+00
	Y	+	0,0000	-0,0001	0,0000	5,5589 E-06	-1,2139 E-08	0 E+00
	Y	-	0,0000	0,0001	0,0000	-5,5589 E-06	1,2139 E-08	0 E+00
00150	X	+	0,0000	0,0000	0,0000	0 E+00	0 E+00	0 E+00
	X	-	0,0000	0,0000	0,0000	0 E+00	0 E+00	0 E+00
	Y	+	0,0000	-0,0001	0,0000	5,3603 E-06	-8,5791 E-09	0 E+00
	Y	-	0,0000	0,0001	0,0000	-5,3603 E-06	8,5791 E-09	0 E+00
00151	X	+	0,0000	0,0000	0,0000	0 E+00	0 E+00	0 E+00
	X	-	0,0000	0,0000	0,0000	0 E+00	0 E+00	0 E+00
	Y	+	0,0000	-0,0001	0,0000	5,1702 E-06	-5,744 E-09	0 E+00
	Y	-	0,0000	0,0001	0,0000	-5,1702 E-06	5,744 E-09	0 E+00
00152	X	+	0,0000	0,0000	0,0000	0 E+00	0 E+00	0 E+00
	X	-	0,0000	0,0000	0,0000	0 E+00	0 E+00	0 E+00
	Y	+	0,0000	-0,0001	0,0000	4,9852 E-06	-3,5019 E-09	0 E+00
	Y	-	0,0000	0,0001	0,0000	-4,9852 E-06	3,5019 E-09	0 E+00
00153	X	+	0,0000	0,0000	0,0000	0 E+00	0 E+00	0 E+00
	X	-	0,0000	0,0000	0,0000	0 E+00	0 E+00	0 E+00
	Y	+	0,0000	-0,0001	0,0000	4,7922 E-06	-1,7764 E-09	0 E+00
	Y	-	0,0000	0,0001	0,0000	-4,7922 E-06	1,7764 E-09	0 E+00
00154	X	+	0,0000	0,0000	0,0000	0 E+00	0 E+00	0 E+00
	X	-	0,0000	0,0000	0,0000	0 E+00	0 E+00	0 E+00
	Y	+	0,0000	-0,0001	0,0000	4,599 E-06	-9,7806 E-10	0 E+00
	Y	-	0,0000	0,0001	0,0000	-4,599 E-06	9,7806 E-10	0 E+00
00155	X	+	0,0000	0,0000	0,0000	0 E+00	0 E+00	0 E+00
	X	-	0,0000	0,0000	0,0000	0 E+00	0 E+00	0 E+00
	Y	+	0,0000	-0,0001	0,0000	4,415 E-06	-4,2893 E-10	0 E+00
	Y	-	0,0000	0,0001	0,0000	-4,415 E-06	4,2893 E-10	0 E+00
00156	X	+	0,0000	0,0000	0,0000	0 E+00	0 E+00	0 E+00
	X	-	0,0000	0,0000	0,0000	0 E+00	0 E+00	0 E+00
	Y	+	0,0000	-0,0001	0,0000	4,2242 E-06	-2,374 E-10	0 E+00
	Y	-	0,0000	0,0001	0,0000	-4,2242 E-06	2,374 E-10	0 E+00
00157	X	+	0,0000	0,0000	0,0000	0 E+00	0 E+00	0 E+00
	X	-	0,0000	0,0000	0,0000	0 E+00	0 E+00	0 E+00
	Y	+	0,0000	-0,0001	0,0000	4,0255 E-06	-2,5935 E-10	0 E+00
	Y	-	0,0000	0,0001	0,0000	-4,0255 E-06	2,5935 E-10	0 E+00
00158	X	+	0,0000	0,0000	0,0000	0 E+00	0 E+00	0 E+00
	X	-	0,0000	0,0000	0,0000	0 E+00	0 E+00	0 E+00
	Y	+	0,0000	-0,0001	0,0000	3,8344 E-06	-4,3837 E-10	0 E+00
	Y	-	0,0000	0,0001	0,0000	-3,8344 E-06	4,3837 E-10	0 E+00
00159	X	+	0,0000	0,0000	0,0000	0 E+00	0 E+00	0 E+00
	X	-	0,0000	0,0000	0,0000	0 E+00	0 E+00	0 E+00
	Y	+	0,0000	-0,0001	0,0000	3,6485 E-06	-5,9006 E-10	0 E+00
	Y	-	0,0000	0,0001	0,0000	-3,6485 E-06	5,9006 E-10	0 E+00
00160	X	+	0,0000	0,0000	0,0000	0 E+00	0 E+00	0 E+00
	X	-	0,0000	0,0000	0,0000	0 E+00	0 E+00	0 E+00
	Y	+	0,0000	-0,0001	0,0000	3,4558 E-06	-5,9105 E-10	0 E+00
	Y	-	0,0000	0,0001	0,0000	-3,4558 E-06	5,9105 E-10	0 E+00
00161	X	+	0,0000	0,0000	0,0000	0 E+00	0 E+00	0 E+00
	X	-	0,0000	0,0000	0,0000	0 E+00	0 E+00	0 E+00
	Y	+	0,0000	-0,0001	0,0000	3,2581 E-06	-2,6561 E-10	0 E+00
	Y	-	0,0000	0,0001	0,0000	-3,2581 E-06	2,6561 E-10	0 E+00
00162	X	+	0,0000	0,0000	0,0000	0 E+00	0 E+00	0 E+00
	X	-	0,0000	0,0000	0,0000	0 E+00	0 E+00	0 E+00
	Y	+	0,0000	-0,0001	0,0000	3,0693 E-06	4,8092 E-10	0 E+00
	Y	-	0,0000	0,0001	0,0000	-3,0693 E-06	-4,8092 E-10	0 E+00
00163	X	+	0,0000	0,0000	0,0000	0 E+00	0 E+00	0 E+00
	X	-	0,0000	0,0000	0,0000	0 E+00	0 E+00	0 E+00
	Y	+	0,0000	-0,0001	0,0000	2,8819 E-06	1,9118 E-09	0 E+00
	Y	-	0,0000	0,0001	0,0000	-2,8819 E-06	-1,9118 E-09	0 E+00
00164	X	+	0,0000	0,0000	0,0000	0 E+00	0 E+00	0 E+00
	X	-	0,0000	0,0000	0,0000	0 E+00	0 E+00	0 E+00
	Y	+	0,0000	0,0000	0,0000	2,6847 E-06	4,1831 E-09	0 E+00
	Y	-	0,0000	0,0000	0,0000	-2,6847 E-06	-4,1831 E-09	0 E+00

Nodo	Dir	e	S_X	S_Y	S_Z	Θ_X	Θ_Y	Θ_Z
			[cm]	[cm]	[cm]	[rad]	[rad]	[rad]
00165	X	+	0,0000	0,0000	0,0000	0 E+00	0 E+00	0 E+00
	X	-	0,0000	0,0000	0,0000	0 E+00	0 E+00	0 E+00
	Y	+	0,0000	0,0000	0,0000	2,492 E-06	7,6966 E-09	0 E+00
	Y	-	0,0000	0,0000	0,0000	-2,492 E-06	-7,6966 E-09	0 E+00
00166	X	+	0,0000	0,0000	0,0000	0 E+00	0 E+00	0 E+00
	X	-	0,0000	0,0000	0,0000	0 E+00	0 E+00	0 E+00
	Y	+	0,0000	0,0000	0,0000	2,3074 E-06	1,2372 E-08	0 E+00
	Y	-	0,0000	0,0000	0,0000	-2,3074 E-06	-1,2372 E-08	0 E+00
00167	X	+	0,0000	0,0000	0,0000	0 E+00	0 E+00	0 E+00
	X	-	0,0000	0,0000	0,0000	0 E+00	0 E+00	0 E+00
	Y	+	0,0000	0,0000	0,0000	2,1148 E-06	1,8095 E-08	0 E+00
	Y	-	0,0000	0,0000	0,0000	-2,1148 E-06	-1,8095 E-08	0 E+00
00168	X	+	0,0000	0,0000	0,0000	0 E+00	0 E+00	0 E+00
	X	-	0,0000	0,0000	0,0000	0 E+00	0 E+00	0 E+00
	Y	+	0,0000	0,0000	0,0000	1,9177 E-06	2,4542 E-08	0 E+00
	Y	-	0,0000	0,0000	0,0000	-1,9177 E-06	-2,4542 E-08	0 E+00
00169	X	+	0,0000	0,0000	0,0000	0 E+00	0 E+00	0 E+00
	X	-	0,0000	0,0000	0,0000	0 E+00	0 E+00	0 E+00
	Y	+	0,0000	0,0000	0,0000	1,7303 E-06	3,0579 E-08	0 E+00
	Y	-	0,0000	0,0000	0,0000	-1,7303 E-06	-3,0579 E-08	0 E+00
00170	X	+	0,0000	0,0000	0,0000	0 E+00	0 E+00	0 E+00
	X	-	0,0000	0,0000	0,0000	0 E+00	0 E+00	0 E+00
	Y	+	0,0000	0,0000	0,0000	1,5414 E-06	3,5756 E-08	0 E+00
	Y	-	0,0000	0,0000	0,0000	-1,5414 E-06	-3,5756 E-08	0 E+00
00171	X	+	0,0000	0,0000	0,0000	0 E+00	0 E+00	0 E+00
	X	-	0,0000	0,0000	0,0000	0 E+00	0 E+00	0 E+00
	Y	+	0,0000	0,0000	0,0000	1,3438 E-06	3,5945 E-08	0 E+00
	Y	-	0,0000	0,0000	0,0000	-1,3438 E-06	-3,5945 E-08	0 E+00
00172	X	+	0,0000	0,0000	0,0000	0 E+00	0 E+00	0 E+00
	X	-	0,0000	0,0000	0,0000	0 E+00	0 E+00	0 E+00
	Y	+	0,0000	0,0000	0,0000	1,1508 E-06	2,4362 E-08	0 E+00
	Y	-	0,0000	0,0000	0,0000	-1,1508 E-06	-2,4362 E-08	0 E+00
00173	X	+	0,0000	0,0000	0,0000	0 E+00	0 E+00	0 E+00
	X	-	0,0000	0,0000	0,0000	0 E+00	0 E+00	0 E+00
	Y	+	0,0000	0,0000	0,0000	9,6523 E-07	1,9173 E-09	0 E+00
	Y	-	0,0000	0,0000	0,0000	-9,6523 E-07	-1,9173 E-09	0 E+00
00174	X	+	0,0000	0,0000	0,0000	0 E+00	0 E+00	0 E+00
	X	-	0,0000	0,0000	0,0000	0 E+00	0 E+00	0 E+00
	Y	+	0,0000	0,0000	0,0000	7,7558 E-07	-3,8751 E-08	0 E+00
	Y	-	0,0000	0,0000	0,0000	-7,7558 E-07	3,8751 E-08	0 E+00
00175	X	+	0,0000	0,0000	0,0000	0 E+00	0 E+00	0 E+00
	X	-	0,0000	0,0000	0,0000	0 E+00	0 E+00	0 E+00
	Y	+	0,0000	0,0000	0,0000	5,8271 E-07	-1,1696 E-07	0 E+00
	Y	-	0,0000	0,0000	0,0000	-5,8271 E-07	1,1696 E-07	0 E+00
00176	X	+	0,0000	0,0000	0,0000	0 E+00	0 E+00	0 E+00
	X	-	0,0000	0,0000	0,0000	0 E+00	0 E+00	0 E+00
	Y	+	0,0000	0,0000	0,0000	4,1605 E-07	-2,3081 E-07	0 E+00
	Y	-	0,0000	0,0000	0,0000	-4,1605 E-07	2,3081 E-07	0 E+00
00177	X	+	0,0000	0,0000	0,0000	0 E+00	0 E+00	0 E+00
	X	-	0,0000	0,0000	0,0000	0 E+00	0 E+00	0 E+00
	Y	+	0,0000	0,0000	0,0000	3,285 E-07	-4,0022 E-07	0 E+00
	Y	-	0,0000	0,0000	0,0000	-3,285 E-07	4,0022 E-07	0 E+00
00178	X	+	0,0000	0,0000	0,0000	0 E+00	0 E+00	0 E+00
	X	-	0,0000	0,0000	0,0000	0 E+00	0 E+00	0 E+00
	Y	+	0,0000	0,0000	0,0000	4,6773 E-07	-4,1059 E-07	-1,3775 E-06
	Y	-	0,0000	0,0000	0,0000	-4,6773 E-07	4,1059 E-07	1,3775 E-06
00179	X	+	0,0000	0,0000	0,0000	0 E+00	0 E+00	0 E+00
	X	-	0,0000	0,0000	0,0000	0 E+00	0 E+00	0 E+00
	Y	+	0,0000	0,0000	0,0000	-6,2479 E-08	-3,9416 E-07	8,7118 E-08
	Y	-	0,0000	0,0000	0,0000	6,2479 E-08	3,9416 E-07	-8,7118 E-08
00180	X	+	0,0000	0,0000	0,0000	0 E+00	0 E+00	0 E+00
	X	-	0,0000	0,0000	0,0000	0 E+00	0 E+00	0 E+00
	Y	+	0,0000	0,0000	0,0000	2,0675 E-07	-2,1986 E-07	4,1123 E-07
	Y	-	0,0000	0,0000	0,0000	-2,0675 E-07	2,1986 E-07	-4,1123 E-07
00181	X	+	0,0000	0,0000	0,0000	0 E+00	0 E+00	0 E+00
	X	-	0,0000	0,0000	0,0000	0 E+00	0 E+00	0 E+00
	Y	+	0,0000	0,0000	0,0000	5,0256 E-07	-1,2724 E-07	3,8413 E-07
	Y	-	0,0000	0,0000	0,0000	-5,0256 E-07	1,2724 E-07	-3,8413 E-07
00182	X	+	0,0000	0,0000	0,0000	0 E+00	0 E+00	0 E+00
	X	-	0,0000	0,0000	0,0000	0 E+00	0 E+00	0 E+00
	Y	+	0,0000	-0,0001	0,0000	7,4313 E-07	-3,7179 E-08	3,5108 E-07
	Y	-	0,0000	0,0001	0,0000	-7,4313 E-07	3,7179 E-08	-3,5108 E-07
00183	X	+	0,0000	0,0000	0,0000	0 E+00	0 E+00	0 E+00
	X	-	0,0000	0,0000	0,0000	0 E+00	0 E+00	0 E+00
	Y	+	0,0000	-0,0001	0,0000	9,4374 E-07	2,0467 E-08	3,4127 E-07
	Y	-	0,0000	0,0001	0,0000	-9,4374 E-07	-2,0467 E-08	-3,4127 E-07
00184	X	+	0,0000	0,0000	0,0000	0 E+00	0 E+00	0 E+00
	X	-	0,0000	0,0000	0,0000	0 E+00	0 E+00	0 E+00
	Y	+	0,0000	-0,0001	0,0000	1,1519 E-06	2,9416 E-08	3,3941 E-07
	Y	-	0,0000	0,0001	0,0000	-1,1519 E-06	-2,9416 E-08	-3,3941 E-07
00185	X	+	0,0000	0,0000	0,0000	0 E+00	0 E+00	0 E+00
	X	-	0,0000	0,0000	0,0000	0 E+00	0 E+00	0 E+00
	Y	+	0,0000	-0,0001	0,0000	1,3492 E-06	3,1203 E-08	3,2487 E-07
	Y	-	0,0000	0,0001	0,0000	-1,3492 E-06	-3,1203 E-08	-3,2487 E-07
	X	+	0,0000	0,0000	0,0000	0 E+00	0 E+00	0 E+00

Nodo	Dir	e	S_X	S_Y	S_Z	Θ_X	Θ_Y	Θ_Z
			[cm]	[cm]	[cm]	[rad]	[rad]	[rad]
00186	X	-	0,0000	0,0000	0,0000	0 E+00	0 E+00	0 E+00
	Y	+	0,0000	-0,0001	0,0000	1,5358 E-06	3,8996 E-08	3,2254 E-07
	Y	-	0,0000	0,0001	0,0000	-1,5358 E-06	-3,8996 E-08	-3,2254 E-07
00187	X	+	0,0000	0,0000	0,0000	0 E+00	0 E+00	0 E+00
	X	-	0,0000	0,0000	0,0000	0 E+00	0 E+00	0 E+00
	Y	+	0,0000	-0,0001	0,0000	1,7269 E-06	3,2747 E-08	3,343 E-07
	Y	-	0,0000	0,0001	0,0000	-1,7269 E-06	-3,2747 E-08	-3,343 E-07
00188	X	+	0,0000	0,0000	0,0000	0 E+00	0 E+00	0 E+00
	X	-	0,0000	0,0000	0,0000	0 E+00	0 E+00	0 E+00
	Y	+	0,0000	-0,0002	0,0000	1,9238 E-06	2,5164 E-08	3,1502 E-07
	Y	-	0,0000	0,0002	0,0000	-1,9238 E-06	-2,5164 E-08	-3,1502 E-07
00189	X	+	0,0000	0,0000	0,0000	0 E+00	0 E+00	0 E+00
	X	-	0,0000	0,0000	0,0000	0 E+00	0 E+00	0 E+00
	Y	+	0,0000	-0,0002	0,0000	2,1081 E-06	1,7722 E-08	3,2142 E-07
	Y	-	0,0000	0,0002	0,0000	-2,1081 E-06	-1,7722 E-08	-3,2142 E-07
00190	X	+	0,0000	0,0000	0,0000	0 E+00	0 E+00	0 E+00
	X	-	0,0000	0,0000	0,0000	0 E+00	0 E+00	0 E+00
	Y	+	0,0000	-0,0002	0,0000	2,2996 E-06	1,1841 E-08	3,3023 E-07
	Y	-	0,0000	0,0002	0,0000	-2,2996 E-06	-1,1841 E-08	-3,3023 E-07
00191	X	+	0,0000	0,0000	0,0000	0 E+00	0 E+00	0 E+00
	X	-	0,0000	0,0000	0,0000	0 E+00	0 E+00	0 E+00
	Y	+	0,0000	-0,0002	0,0000	2,5006 E-06	7,3104 E-09	3,3266 E-07
	Y	-	0,0000	0,0002	0,0000	-2,5006 E-06	-7,3104 E-09	-3,3266 E-07
00192	X	+	0,0000	0,0000	0,0000	0 E+00	0 E+00	0 E+00
	X	-	0,0000	0,0000	0,0000	0 E+00	0 E+00	0 E+00
	Y	+	0,0000	-0,0002	0,0000	2,6944 E-06	4,5755 E-09	3,2293 E-07
	Y	-	0,0000	0,0002	0,0000	-2,6944 E-06	-4,5755 E-09	-3,2293 E-07
00193	X	+	0,0000	0,0000	0,0000	0 E+00	0 E+00	0 E+00
	X	-	0,0000	0,0000	0,0000	0 E+00	0 E+00	0 E+00
	Y	+	0,0000	-0,0002	0,0000	2,882 E-06	1,1707 E-09	3,1462 E-07
	Y	-	0,0000	0,0002	0,0000	-2,882 E-06	-1,1707 E-09	-3,1462 E-07
00194	X	+	0,0000	0,0000	0,0000	0 E+00	0 E+00	0 E+00
	X	-	0,0000	0,0000	0,0000	0 E+00	0 E+00	0 E+00
	Y	+	0,0000	-0,0003	0,0000	3,0656 E-06	-2,9709 E-10	3,3267 E-07
	Y	-	0,0000	0,0003	0,0000	-3,0656 E-06	2,9709 E-10	-3,3267 E-07
00195	X	+	0,0000	0,0000	0,0000	0 E+00	0 E+00	0 E+00
	X	-	0,0000	0,0000	0,0000	0 E+00	0 E+00	0 E+00
	Y	+	0,0000	-0,0003	0,0000	3,2644 E-06	-4,9713 E-10	3,2259 E-07
	Y	-	0,0000	0,0003	0,0000	-3,2644 E-06	4,9713 E-10	-3,2259 E-07
00196	X	+	0,0000	0,0000	0,0000	0 E+00	0 E+00	0 E+00
	X	-	0,0000	0,0000	0,0000	0 E+00	0 E+00	0 E+00
	Y	+	0,0000	-0,0003	0,0000	3,4546 E-06	-7,8094 E-10	3,2375 E-07
	Y	-	0,0000	0,0003	0,0000	-3,4546 E-06	7,8094 E-10	-3,2375 E-07
00197	X	+	0,0000	0,0000	0,0000	0 E+00	0 E+00	0 E+00
	X	-	0,0000	0,0000	0,0000	0 E+00	0 E+00	0 E+00
	Y	+	0,0000	-0,0003	0,0000	3,6345 E-06	-9,8134 E-10	3,3381 E-07
	Y	-	0,0000	0,0003	0,0000	-3,6345 E-06	9,8134 E-10	-3,3381 E-07
00198	X	+	0,0000	0,0000	0,0000	0 E+00	0 E+00	0 E+00
	X	-	0,0000	0,0000	0,0000	0 E+00	0 E+00	0 E+00
	Y	+	0,0000	-0,0003	0,0000	3,8369 E-06	-7,2657 E-10	3,352 E-07
	Y	-	0,0000	0,0003	0,0000	-3,8369 E-06	7,2657 E-10	-3,352 E-07
00199	X	+	0,0000	0,0000	0,0000	0 E+00	0 E+00	0 E+00
	X	-	0,0000	0,0000	0,0000	0 E+00	0 E+00	0 E+00
	Y	+	0,0000	-0,0003	0,0000	4,032 E-06	-5,7904 E-10	3,2352 E-07
	Y	-	0,0000	0,0003	0,0000	-4,032 E-06	5,7904 E-10	-3,2352 E-07
00200	X	+	0,0000	0,0000	0,0000	0 E+00	0 E+00	0 E+00
	X	-	0,0000	0,0000	0,0000	0 E+00	0 E+00	0 E+00
	Y	+	0,0000	-0,0004	0,0000	4,2155 E-06	-6,0357 E-10	3,1902 E-07
	Y	-	0,0000	0,0004	0,0000	-4,2155 E-06	6,0357 E-10	-3,1902 E-07
00201	X	+	0,0000	0,0000	0,0000	0 E+00	0 E+00	0 E+00
	X	-	0,0000	0,0000	0,0000	0 E+00	0 E+00	0 E+00
	Y	+	0,0000	-0,0004	0,0000	4,4023 E-06	-6,0929 E-10	3,3158 E-07
	Y	-	0,0000	0,0004	0,0000	-4,4023 E-06	6,0929 E-10	-3,3158 E-07
00202	X	+	0,0000	0,0000	0,0000	0 E+00	0 E+00	0 E+00
	X	-	0,0000	0,0000	0,0000	0 E+00	0 E+00	0 E+00
	Y	+	0,0000	-0,0004	0,0000	4,6113 E-06	-1,0215 E-09	3,298 E-07
	Y	-	0,0000	0,0004	0,0000	-4,6113 E-06	1,0215 E-09	-3,298 E-07
00203	X	+	0,0000	0,0000	0,0000	0 E+00	0 E+00	0 E+00
	X	-	0,0000	0,0000	0,0000	0 E+00	0 E+00	0 E+00
	Y	+	0,0000	-0,0004	0,0000	4,794 E-06	-2,4121 E-09	3,1635 E-07
	Y	-	0,0000	0,0004	0,0000	-4,794 E-06	2,4121 E-09	-3,1635 E-07
00204	X	+	0,0000	0,0000	0,0000	0 E+00	0 E+00	0 E+00
	X	-	0,0000	0,0000	0,0000	0 E+00	0 E+00	0 E+00
	Y	+	0,0000	-0,0004	0,0000	4,9833 E-06	-3,6984 E-09	3,3 E-07
	Y	-	0,0000	0,0004	0,0000	-4,9833 E-06	3,6984 E-09	-3,3 E-07
00205	X	+	0,0000	0,0000	0,0000	0 E+00	0 E+00	0 E+00
	X	-	0,0000	0,0000	0,0000	0 E+00	0 E+00	0 E+00
	Y	+	0,0000	-0,0004	0,0000	5,1755 E-06	-5,8447 E-09	3,2754 E-07
	Y	-	0,0000	0,0004	0,0000	-5,1755 E-06	5,8447 E-09	-3,2754 E-07
00206	X	+	0,0000	0,0000	0,0000	0 E+00	0 E+00	0 E+00
	X	-	0,0000	0,0000	0,0000	0 E+00	0 E+00	0 E+00
	Y	+	0,0000	-0,0004	0,0000	5,3683 E-06	-8,8579 E-09	3,1942 E-07
	Y	-	0,0000	0,0004	0,0000	-5,3683 E-06	8,8579 E-09	-3,1942 E-07
00207	X	+	0,0000	0,0000	0,0000	0 E+00	0 E+00	0 E+00
	X	-	0,0000	0,0000	0,0000	0 E+00	0 E+00	0 E+00

Nodo	Dir	e	S_X	S_Y	S_Z	Θ_X	Θ_Y	Θ_Z
			[cm]	[cm]	[cm]	[rad]	[rad]	[rad]
	Y	+	0,0000	-0,0005	0,0000	5,5577 E-06	-1,3104 E-08	3,2488 E-07
	Y	-	0,0000	0,0005	0,0000	-5,5577 E-06	1,3104 E-08	-3,2488 E-07
	X	+	0,0000	0,0000	0,0000	0 E+00	0 E+00	0 E+00
00208	X	-	0,0000	0,0000	0,0000	0 E+00	0 E+00	0 E+00
	Y	+	0,0000	-0,0005	0,0000	5,7376 E-06	-1,7028 E-08	3,3252 E-07
	Y	-	0,0000	0,0005	0,0000	-5,7376 E-06	1,7028 E-08	-3,3252 E-07
	X	+	0,0000	0,0000	0,0000	0 E+00	0 E+00	0 E+00
00209	X	-	0,0000	0,0000	0,0000	0 E+00	0 E+00	0 E+00
	Y	+	0,0000	-0,0005	0,0000	5,9399 E-06	-2,0595 E-08	3,3605 E-07
	Y	-	0,0000	0,0005	0,0000	-5,9399 E-06	2,0595 E-08	-3,3605 E-07
	X	+	0,0000	0,0000	0,0000	0 E+00	0 E+00	0 E+00
00210	X	-	0,0000	0,0000	0,0000	0 E+00	0 E+00	0 E+00
	Y	+	0,0000	-0,0005	0,0000	6,1348 E-06	-2,0653 E-08	3,2338 E-07
	Y	-	0,0000	0,0005	0,0000	-6,1348 E-06	2,0653 E-08	-3,2338 E-07
	X	+	0,0000	0,0000	0,0000	0 E+00	0 E+00	0 E+00
00211	X	-	0,0000	0,0000	0,0000	0 E+00	0 E+00	0 E+00
	Y	+	0,0000	-0,0005	0,0000	6,3206 E-06	-1,8631 E-08	3,2201 E-07
	Y	-	0,0000	0,0005	0,0000	-6,3206 E-06	1,8631 E-08	-3,2201 E-07
	X	+	0,0000	0,0000	0,0000	0 E+00	0 E+00	0 E+00
00212	X	-	0,0000	0,0000	0,0000	0 E+00	0 E+00	0 E+00
	Y	+	0,0000	-0,0005	0,0000	6,5113 E-06	-1,6216 E-08	3,3381 E-07
	Y	-	0,0000	0,0005	0,0000	-6,5113 E-06	1,6216 E-08	-3,3381 E-07
	X	+	0,0000	0,0000	0,0000	0 E+00	0 E+00	0 E+00
00213	X	-	0,0000	0,0000	0,0000	0 E+00	0 E+00	0 E+00
	Y	+	0,0000	-0,0006	0,0000	6,7079 E-06	-2,1971 E-10	3,1449 E-07
	Y	-	0,0000	0,0006	0,0000	-6,7079 E-06	2,1971 E-10	-3,1449 E-07
	X	+	0,0000	0,0000	0,0000	0 E+00	0 E+00	0 E+00
00214	X	-	0,0000	0,0000	0,0000	0 E+00	0 E+00	0 E+00
	Y	+	0,0000	-0,0006	0,0000	6,8919 E-06	5,0074 E-08	3,2084 E-07
	Y	-	0,0000	0,0006	0,0000	-6,8919 E-06	-5,0074 E-08	-3,2084 E-07
	X	+	0,0000	0,0000	0,0000	0 E+00	0 E+00	0 E+00
00215	X	-	0,0000	0,0000	0,0000	0 E+00	0 E+00	0 E+00
	Y	+	0,0000	-0,0006	0,0000	7,083 E-06	8,6311 E-08	3,2962 E-07
	Y	-	0,0000	0,0006	0,0000	-7,083 E-06	-8,6311 E-08	-3,2962 E-07
	X	+	0,0000	0,0000	0,0000	0 E+00	0 E+00	0 E+00
00216	X	-	0,0000	0,0000	0,0000	0 E+00	0 E+00	0 E+00
	Y	+	0,0000	-0,0006	0,0000	7,2838 E-06	1,5455 E-07	3,3213 E-07
	Y	-	0,0000	0,0006	0,0000	-7,2838 E-06	-1,5455 E-07	-3,3213 E-07
	X	+	0,0000	0,0000	0,0000	0 E+00	0 E+00	0 E+00
00217	X	-	0,0000	0,0000	0,0000	0 E+00	0 E+00	0 E+00
	Y	+	0,0000	-0,0006	0,0000	7,4774 E-06	2,6361 E-07	3,2291 E-07
	Y	-	0,0000	0,0006	0,0000	-7,4774 E-06	-2,6361 E-07	-3,2291 E-07
	X	+	0,0000	0,0000	0,0000	0 E+00	0 E+00	0 E+00
00218	X	-	0,0000	0,0000	0,0000	0 E+00	0 E+00	0 E+00
	Y	+	0,0000	-0,0006	0,0000	7,6656 E-06	4,1149 E-07	3,1547 E-07
	Y	-	0,0000	0,0006	0,0000	-7,6656 E-06	-4,1149 E-07	-3,1547 E-07
	X	+	0,0000	0,0000	0,0000	0 E+00	0 E+00	0 E+00
00219	X	-	0,0000	0,0000	0,0000	0 E+00	0 E+00	0 E+00
	Y	+	0,0000	-0,0007	0,0001	7,8515 E-06	5,5031 E-07	3,3581 E-07
	Y	-	0,0000	0,0007	-0,0001	-7,8515 E-06	-5,5031 E-07	-3,3581 E-07
	X	+	0,0000	0,0000	0,0000	0 E+00	0 E+00	0 E+00
00220	X	-	0,0000	0,0000	0,0000	0 E+00	0 E+00	0 E+00
	Y	+	0,0001	-0,0007	0,0001	8,0556 E-06	7,0358 E-07	3,2974 E-07
	Y	-	-0,0001	0,0007	-0,0001	-8,0556 E-06	-7,0358 E-07	-3,2974 E-07
	X	+	0,0000	0,0000	0,0000	0 E+00	0 E+00	0 E+00
00221	X	-	0,0000	0,0000	0,0000	0 E+00	0 E+00	0 E+00
	Y	+	0,0001	-0,0007	0,0001	8,2631 E-06	7,2708 E-07	3,5443 E-07
	Y	-	-0,0001	0,0007	-0,0001	-8,2631 E-06	-7,2708 E-07	-3,5443 E-07
	X	+	0,0000	0,0000	0,0000	0 E+00	0 E+00	0 E+00
00222	X	-	0,0000	0,0000	0,0000	0 E+00	0 E+00	0 E+00
	Y	+	0,0000	-0,0007	0,0002	8,4898 E-06	8,1168 E-07	4,0894 E-07
	Y	-	0,0000	0,0007	-0,0002	-8,4898 E-06	-8,1168 E-07	-4,0894 E-07
	X	+	0,0000	0,0000	0,0000	0 E+00	0 E+00	0 E+00
00223	X	-	0,0000	0,0000	0,0000	0 E+00	0 E+00	0 E+00
	Y	+	0,0000	-0,0007	0,0002	8,88 E-06	7,2243 E-07	5,3941 E-07
	Y	-	0,0000	0,0007	-0,0002	-8,88 E-06	-7,2243 E-07	-5,3941 E-07
	X	+	0,0000	0,0000	0,0000	0 E+00	0 E+00	0 E+00
00224	X	-	0,0000	0,0000	0,0000	0 E+00	0 E+00	0 E+00
	Y	+	0,0000	-0,0008	0,0002	9,4317 E-06	9,2423 E-08	8,5466 E-07
	Y	-	0,0000	0,0008	-0,0002	-9,4317 E-06	-9,2423 E-08	-8,5466 E-07
	X	+	0,0000	0,0000	0,0000	0 E+00	0 E+00	0 E+00
00225	X	-	0,0000	0,0000	0,0000	0 E+00	0 E+00	0 E+00
	Y	+	-0,0001	-0,0008	0,0002	1,0669 E-05	-1,1144 E-06	1,6717 E-06
	Y	-	0,0001	0,0008	-0,0002	-1,0669 E-05	1,1144 E-06	-1,6717 E-06
	X	+	0,0000	0,0000	0,0000	0 E+00	0 E+00	0 E+00
00226	X	-	0,0000	0,0000	0,0000	0 E+00	0 E+00	0 E+00
	Y	+	-0,0003	-0,0009	0,0001	1,3245 E-05	-2,2669 E-06	2,0435 E-06
	Y	-	0,0003	0,0009	-0,0001	-1,3245 E-05	2,2669 E-06	-2,0435 E-06
	X	+	0,0000	0,0000	0,0000	0 E+00	0 E+00	0 E+00
00227	X	-	0,0000	0,0000	0,0000	0 E+00	0 E+00	0 E+00
	Y	+	-0,0005	-0,0009	0,0000	1,549 E-05	-5,2745 E-06	-4,6123 E-06
	Y	-	0,0005	0,0009	0,0000	-1,549 E-05	5,2745 E-06	4,6123 E-06
	X	+	0,0000	0,0000	0,0000	0 E+00	0 E+00	0 E+00
00228	X	-	0,0000	0,0000	0,0000	0 E+00	0 E+00	0 E+00
	Y	+	-0,0004	0,0001	-0,0004	3,3216 E-07	-6,7261 E-06	-2,7088 E-05

Nodo	Dir	e	S_X	S_Y	S_Z	Θ_X	Θ_Y	Θ_Z
			[cm]	[cm]	[cm]	[rad]	[rad]	[rad]
	Y	-	0,0004	-0,0001	0,0004	-3,3216 E-07	6,7261 E-06	2,7088 E-05
00229	X	+	0,0000	0,0000	0,0000	0 E+00	0 E+00	0 E+00
	X	-	0,0000	0,0000	0,0000	0 E+00	0 E+00	0 E+00
	Y	+	-0,0002	0,0000	-0,0001	-1,3975 E-06	-1,345 E-05	0 E+00
	Y	-	0,0002	0,0000	0,0001	1,3975 E-06	1,345 E-05	0 E+00
00230	X	+	0,0000	0,0000	0,0000	0 E+00	0 E+00	0 E+00
	X	-	0,0000	0,0000	0,0000	0 E+00	0 E+00	0 E+00
	Y	+	-0,0003	0,0000	-0,0001	3,1888 E-07	-1,5741 E-05	0 E+00
	Y	-	0,0003	0,0000	0,0001	-3,1888 E-07	1,5741 E-05	0 E+00
00231	X	+	0,0000	0,0000	0,0000	0 E+00	0 E+00	0 E+00
	X	-	0,0000	0,0000	0,0000	0 E+00	0 E+00	0 E+00
	Y	+	-0,0003	0,0000	-0,0001	4,2301 E-07	-1,435 E-05	0 E+00
	Y	-	0,0003	0,0000	0,0001	-4,2301 E-07	1,435 E-05	0 E+00
00232	X	+	0,0000	0,0000	0,0000	0 E+00	0 E+00	0 E+00
	X	-	0,0000	0,0000	0,0000	0 E+00	0 E+00	0 E+00
	Y	+	-0,0002	0,0000	-0,0001	4,3379 E-07	-1,2198 E-05	0 E+00
	Y	-	0,0002	0,0000	0,0001	-4,3379 E-07	1,2198 E-05	0 E+00
00233	X	+	0,0000	0,0000	0,0000	0 E+00	0 E+00	0 E+00
	X	-	0,0000	0,0000	0,0000	0 E+00	0 E+00	0 E+00
	Y	+	-0,0002	0,0000	-0,0001	4,6391 E-07	-9,9805 E-06	0 E+00
	Y	-	0,0002	0,0000	0,0001	-4,6391 E-07	9,9805 E-06	0 E+00
00234	X	+	0,0000	0,0000	0,0000	0 E+00	0 E+00	0 E+00
	X	-	0,0000	0,0000	0,0000	0 E+00	0 E+00	0 E+00
	Y	+	-0,0001	0,0000	0,0000	4,7709 E-07	-7,5723 E-06	0 E+00
	Y	-	0,0001	0,0000	0,0000	-4,7709 E-07	7,5723 E-06	0 E+00
00235	X	+	0,0000	0,0000	0,0000	0 E+00	0 E+00	0 E+00
	X	-	0,0000	0,0000	0,0000	0 E+00	0 E+00	0 E+00
	Y	+	-0,0001	0,0000	0,0000	4,8894 E-07	-5,1745 E-06	0 E+00
	Y	-	0,0001	0,0000	0,0000	-4,8894 E-07	5,1745 E-06	0 E+00
00236	X	+	0,0000	0,0000	0,0000	0 E+00	0 E+00	0 E+00
	X	-	0,0000	0,0000	0,0000	0 E+00	0 E+00	0 E+00
	Y	+	-0,0001	0,0000	0,0000	5,223 E-07	-2,9101 E-06	0 E+00
	Y	-	0,0001	0,0000	0,0000	-5,223 E-07	2,9101 E-06	0 E+00
00237	X	+	0,0000	0,0000	0,0000	0 E+00	0 E+00	0 E+00
	X	-	0,0000	0,0000	0,0000	0 E+00	0 E+00	0 E+00
	Y	+	0,0000	0,0000	0,0000	4,6773 E-07	-4,1059 E-07	-1,3775 E-06
	Y	-	0,0000	0,0000	0,0000	-4,6773 E-07	4,1059 E-07	1,3775 E-06
00238	X	+	0,0000	0,0000	0,0000	0 E+00	0 E+00	0 E+00
	X	-	0,0000	0,0000	0,0000	0 E+00	0 E+00	0 E+00
	Y	+	-0,0002	0,0000	0,0000	4,9734 E-07	-2,3128 E-06	-4,2923 E-06
	Y	-	0,0002	0,0000	0,0000	-4,9734 E-07	2,3128 E-06	4,2923 E-06
00239	X	+	0,0000	0,0000	0,0000	0 E+00	0 E+00	0 E+00
	X	-	0,0000	0,0000	0,0000	0 E+00	0 E+00	0 E+00
	Y	+	-0,0004	0,0000	0,0000	4,9526 E-07	-4,9063 E-06	-4,6261 E-06
	Y	-	0,0004	0,0000	0,0000	-4,9526 E-07	4,9063 E-06	4,6261 E-06
00240	X	+	0,0000	0,0000	0,0000	0 E+00	0 E+00	0 E+00
	X	-	0,0000	0,0000	0,0000	0 E+00	0 E+00	0 E+00
	Y	+	-0,0006	0,0000	0,0000	4,7626 E-07	-7,5737 E-06	-4,5526 E-06
	Y	-	0,0006	0,0000	0,0000	-4,7626 E-07	7,5737 E-06	4,5526 E-06
00241	X	+	0,0000	0,0000	0,0000	0 E+00	0 E+00	0 E+00
	X	-	0,0000	0,0000	0,0000	0 E+00	0 E+00	0 E+00
	Y	+	-0,0009	0,0000	-0,0001	4,8676 E-07	-1,0388 E-05	-4,9763 E-06
	Y	-	0,0009	0,0000	0,0001	-4,8676 E-07	1,0388 E-05	4,9763 E-06
00242	X	+	0,0000	0,0000	0,0000	0 E+00	0 E+00	0 E+00
	X	-	0,0000	0,0000	0,0000	0 E+00	0 E+00	0 E+00
	Y	+	-0,0011	0,0000	-0,0001	4,9095 E-07	-1,4015 E-05	-5,6034 E-06
	Y	-	0,0011	0,0000	0,0001	-4,9095 E-07	1,4015 E-05	5,6034 E-06
00243	X	+	0,0000	0,0000	0,0000	0 E+00	0 E+00	0 E+00
	X	-	0,0000	0,0000	0,0000	0 E+00	0 E+00	0 E+00
	Y	+	-0,0014	0,0000	-0,0001	2,8202 E-07	-1,8538 E-05	-7,1697 E-06
	Y	-	0,0014	0,0000	0,0001	-2,8202 E-07	1,8538 E-05	7,1697 E-06
00244	X	+	0,0000	0,0000	0,0000	0 E+00	0 E+00	0 E+00
	X	-	0,0000	0,0000	0,0000	0 E+00	0 E+00	0 E+00
	Y	+	-0,0018	0,0000	-0,0001	-1,1299 E-06	-2,535 E-05	-7,7622 E-06
	Y	-	0,0018	0,0000	0,0001	1,1299 E-06	2,535 E-05	7,7622 E-06
00245	X	+	0,0000	0,0000	0,0000	0 E+00	0 E+00	0 E+00
	X	-	0,0000	0,0000	0,0000	0 E+00	0 E+00	0 E+00
	Y	+	-0,0019	0,0000	0,0000	-2,2419 E-06	-3,1044 E-05	6,7516 E-06
	Y	-	0,0019	0,0000	0,0000	2,2419 E-06	3,1044 E-05	-6,7516 E-06
00246	X	+	0,0000	0,0000	0,0000	0 E+00	0 E+00	0 E+00
	X	-	0,0000	0,0000	0,0000	0 E+00	0 E+00	0 E+00
	Y	+	0,0000	0,0002	0,0000	1,1127 E-05	-8,8176 E-08	5,5659 E-05
	Y	-	0,0000	-0,0002	0,0000	-1,1127 E-05	8,8176 E-08	-5,5659 E-05
00247	X	+	0,0000	0,0000	0,0000	0 E+00	0 E+00	0 E+00
	X	-	0,0000	0,0000	0,0000	0 E+00	0 E+00	0 E+00
	Y	+	-0,0018	0,0000	-0,0001	-1,8693 E-06	-1,0039 E-04	0 E+00
	Y	-	0,0018	0,0000	0,0001	1,8693 E-06	1,0039 E-04	0 E+00
00248	X	+	0,0000	0,0000	0,0000	0 E+00	0 E+00	0 E+00
	X	-	0,0000	0,0000	0,0000	0 E+00	0 E+00	0 E+00
	Y	+	-0,0027	0,0000	-0,0001	3,5832 E-08	-1,5467 E-04	0 E+00
	Y	-	0,0027	0,0000	0,0001	-3,5832 E-08	1,5467 E-04	0 E+00
00249	X	+	0,0000	0,0000	0,0000	0 E+00	0 E+00	0 E+00
	X	-	0,0000	0,0000	0,0000	0 E+00	0 E+00	0 E+00
	Y	+	-0,0029	0,0000	-0,0001	-2,7273 E-07	-1,6729 E-04	0 E+00
	Y	-	0,0029	0,0000	0,0001	2,7273 E-07	1,6729 E-04	0 E+00

Nodo	Dir	e	S_X	S_Y	S_Z	Θ_X	Θ_Y	Θ_Z
			[cm]	[cm]	[cm]	[rad]	[rad]	[rad]
00250	X	+	0,0000	0,0000	0,0000	0 E+00	0 E+00	0 E+00
	X	-	0,0000	0,0000	0,0000	0 E+00	0 E+00	0 E+00
	Y	+	-0,0028	0,0000	-0,0001	-5,2747 E-07	-1,5879 E-04	0 E+00
	Y	-	0,0028	0,0000	0,0001	5,2747 E-07	1,5879 E-04	0 E+00
00251	X	+	0,0000	0,0000	0,0000	0 E+00	0 E+00	0 E+00
	X	-	0,0000	0,0000	0,0000	0 E+00	0 E+00	0 E+00
	Y	+	-0,0024	0,0000	-0,0002	-7,7803 E-07	-1,3678 E-04	0 E+00
	Y	-	0,0024	0,0000	0,0002	7,7803 E-07	1,3678 E-04	0 E+00
00252	X	+	0,0000	0,0000	0,0000	0 E+00	0 E+00	0 E+00
	X	-	0,0000	0,0000	0,0000	0 E+00	0 E+00	0 E+00
	Y	+	-0,0019	0,0000	-0,0002	-1,0072 E-06	-1,0812 E-04	0 E+00
	Y	-	0,0019	0,0000	0,0002	1,0072 E-06	1,0812 E-04	0 E+00
00253	X	+	0,0000	0,0000	0,0000	0 E+00	0 E+00	0 E+00
	X	-	0,0000	0,0000	0,0000	0 E+00	0 E+00	0 E+00
	Y	+	-0,0013	0,0000	-0,0003	-1,198 E-06	-7,6005 E-05	0 E+00
	Y	-	0,0013	0,0000	0,0003	1,198 E-06	7,6005 E-05	0 E+00
00254	X	+	0,0000	0,0000	0,0000	0 E+00	0 E+00	0 E+00
	X	-	0,0000	0,0000	0,0000	0 E+00	0 E+00	0 E+00
	Y	+	-0,0007	0,0000	-0,0003	-1,4591 E-06	-4,2823 E-05	0 E+00
	Y	-	0,0007	0,0000	0,0003	1,4591 E-06	4,2823 E-05	0 E+00
00255	X	+	0,0000	0,0000	0,0000	0 E+00	0 E+00	0 E+00
	X	-	0,0000	0,0000	0,0000	0 E+00	0 E+00	0 E+00
	Y	+	-0,0026	0,0002	-0,0004	-7,3516 E-07	-6,5519 E-05	-9,1863 E-05
	Y	-	0,0026	-0,0002	0,0004	7,3516 E-07	6,5519 E-05	9,1863 E-05
00256	X	+	0,0000	0,0000	0,0000	0 E+00	0 E+00	0 E+00
	X	-	0,0000	0,0000	0,0000	0 E+00	0 E+00	0 E+00
	Y	+	-0,0105	0,0002	-0,0004	-1,6321 E-06	-9,1951 E-05	-1,1162 E-04
	Y	-	0,0105	-0,0002	0,0004	1,6321 E-06	9,1951 E-05	1,1162 E-04
00257	X	+	0,0000	0,0000	0,0000	0 E+00	0 E+00	0 E+00
	X	-	0,0000	0,0000	0,0000	0 E+00	0 E+00	0 E+00
	Y	+	-0,0159	0,0002	-0,0003	-1,3646 E-06	-1,1927 E-04	-1,233 E-04
	Y	-	0,0159	-0,0002	0,0003	1,3646 E-06	1,1927 E-04	1,233 E-04
00258	X	+	0,0000	0,0000	0,0000	0 E+00	0 E+00	0 E+00
	X	-	0,0000	0,0000	0,0000	0 E+00	0 E+00	0 E+00
	Y	+	-0,0218	0,0001	-0,0002	-1,0704 E-06	-1,5062 E-04	-1,2783 E-04
	Y	-	0,0218	-0,0001	0,0002	1,0704 E-06	1,5062 E-04	1,2783 E-04
00259	X	+	0,0000	0,0000	0,0000	0 E+00	0 E+00	0 E+00
	X	-	0,0000	0,0000	0,0000	0 E+00	0 E+00	0 E+00
	Y	+	-0,0278	0,0001	-0,0002	-7,7039 E-07	-1,8848 E-04	-1,268 E-04
	Y	-	0,0278	-0,0001	0,0002	7,7039 E-07	1,8848 E-04	1,268 E-04
00260	X	+	0,0000	0,0000	0,0000	0 E+00	0 E+00	0 E+00
	X	-	0,0000	0,0000	0,0000	0 E+00	0 E+00	0 E+00
	Y	+	-0,0334	0,0001	-0,0001	-4,64 E-07	-2,1602 E-04	-1,0848 E-04
	Y	-	0,0334	-0,0001	0,0001	4,64 E-07	2,1602 E-04	1,0848 E-04
00261	X	+	0,0000	0,0000	0,0000	0 E+00	0 E+00	0 E+00
	X	-	0,0000	0,0000	0,0000	0 E+00	0 E+00	0 E+00
	Y	+	-0,0375	0,0001	-0,0001	2,3846 E-07	-2,4584 E-04	-5,159 E-05
	Y	-	0,0375	-0,0001	0,0001	-2,3846 E-07	2,4584 E-04	5,159 E-05
00262	X	+	0,0000	0,0000	0,0000	0 E+00	0 E+00	0 E+00
	X	-	0,0000	0,0000	0,0000	0 E+00	0 E+00	0 E+00
	Y	+	-0,0374	0,0001	-0,0001	-7,0612 E-07	-1,8748 E-04	6,5757 E-05
	Y	-	0,0374	-0,0001	0,0001	7,0612 E-07	1,8748 E-04	-6,5757 E-05
00263	X	+	0,0000	0,0000	0,0000	0 E+00	0 E+00	0 E+00
	X	-	0,0000	0,0000	0,0000	0 E+00	0 E+00	0 E+00
	Y	+	-0,0276	0,0002	-0,0001	-5,0075 E-06	-5,8717 E-05	3,6337 E-04
	Y	-	0,0276	-0,0002	0,0001	5,0075 E-06	5,8717 E-05	-3,6337 E-04
00264	X	+	0,0000	0,0000	0,0000	0 E+00	0 E+00	0 E+00
	X	-	0,0000	0,0000	0,0000	0 E+00	0 E+00	0 E+00
	Y	+	0,0009	-0,0005	0,0002	-2,8159 E-06	-7,6863 E-07	1,2004 E-03
	Y	-	-0,0009	0,0005	-0,0002	2,8159 E-06	7,6863 E-07	-1,2004 E-03
00265	X	+	0,0000	0,0000	0,0000	0 E+00	0 E+00	0 E+00
	X	-	0,0000	0,0000	0,0000	0 E+00	0 E+00	0 E+00
	Y	+	0,0004	-0,0001	0,0002	8,3702 E-06	9,8166 E-06	2,7979 E-04
	Y	-	-0,0004	0,0001	-0,0002	-8,3702 E-06	-9,8166 E-06	-2,7979 E-04
00266	X	+	0,0000	0,0000	0,0000	0 E+00	0 E+00	0 E+00
	X	-	0,0000	0,0000	0,0000	0 E+00	0 E+00	0 E+00
	Y	+	0,0000	0,0020	0,0003	-1,1251 E-04	2,614 E-06	0 E+00
	Y	-	0,0000	-0,0020	-0,0003	1,1251 E-04	-2,614 E-06	0 E+00
00267	X	+	0,0000	0,0000	0,0000	0 E+00	0 E+00	0 E+00
	X	-	0,0000	0,0000	0,0000	0 E+00	0 E+00	0 E+00
	Y	+	0,0000	0,0030	0,0002	-1,7241 E-04	2,6424 E-06	0 E+00
	Y	-	0,0000	-0,0030	-0,0002	1,7241 E-04	-2,6424 E-06	0 E+00
00268	X	+	0,0000	0,0000	0,0000	0 E+00	0 E+00	0 E+00
	X	-	0,0000	0,0000	0,0000	0 E+00	0 E+00	0 E+00
	Y	+	0,0000	0,0035	0,0001	-2,0109 E-04	1,7375 E-06	0 E+00
	Y	-	0,0000	-0,0035	-0,0001	2,0109 E-04	-1,7375 E-06	0 E+00
00269	X	+	0,0000	0,0000	0,0000	0 E+00	0 E+00	0 E+00
	X	-	0,0000	0,0000	0,0000	0 E+00	0 E+00	0 E+00
	Y	+	0,0000	0,0037	0,0000	-2,117 E-04	1,2033 E-06	0 E+00
	Y	-	0,0000	-0,0037	0,0000	2,117 E-04	-1,2033 E-06	0 E+00
00270	X	+	0,0000	0,0000	0,0000	0 E+00	0 E+00	0 E+00
	X	-	0,0000	0,0000	0,0000	0 E+00	0 E+00	0 E+00
	Y	+	0,0000	0,0037	0,0000	-2,1393 E-04	9,3425 E-07	0 E+00
	Y	-	0,0000	-0,0037	0,0000	2,1393 E-04	-9,3425 E-07	0 E+00
	X	+	0,0000	0,0000	0,0000	0 E+00	0 E+00	0 E+00

Nodo	Dir	e	S_X	S_Y	S_Z	Θ_X	Θ_Y	Θ_Z
			[cm]	[cm]	[cm]	[rad]	[rad]	[rad]
00271	X	-	0,0000	0,0000	0,0000	0 E+00	0 E+00	0 E+00
	Y	+	0,0000	0,0037	0,0000	-2,1237 E-04	6,2206 E-07	0 E+00
	Y	-	0,0000	-0,0037	0,0000	2,1237 E-04	-6,2206 E-07	0 E+00
00272	X	+	0,0000	0,0000	0,0000	0 E+00	0 E+00	0 E+00
	X	-	0,0000	0,0000	0,0000	0 E+00	0 E+00	0 E+00
	Y	+	0,0000	0,0036	-0,0001	-2,0815 E-04	3,6822 E-07	0 E+00
	Y	-	0,0000	-0,0036	0,0001	2,0815 E-04	-3,6822 E-07	0 E+00
00273	X	+	0,0000	0,0000	0,0000	0 E+00	0 E+00	0 E+00
	X	-	0,0000	0,0000	0,0000	0 E+00	0 E+00	0 E+00
	Y	+	0,0000	0,0035	-0,0001	-2,0279 E-04	2,4141 E-07	0 E+00
	Y	-	0,0000	-0,0035	0,0001	2,0279 E-04	-2,4141 E-07	0 E+00
00274	X	+	0,0000	0,0000	0,0000	0 E+00	0 E+00	0 E+00
	X	-	0,0000	0,0000	0,0000	0 E+00	0 E+00	0 E+00
	Y	+	0,0000	0,0034	-0,0001	-1,9706 E-04	9,3768 E-08	0 E+00
	Y	-	0,0000	-0,0034	0,0001	1,9706 E-04	-9,3768 E-08	0 E+00
00275	X	+	0,0000	0,0000	0,0000	0 E+00	0 E+00	0 E+00
	X	-	0,0000	0,0000	0,0000	0 E+00	0 E+00	0 E+00
	Y	+	0,0000	0,0033	-0,0001	-1,91 E-04	-3,2548 E-09	0 E+00
	Y	-	0,0000	-0,0033	0,0001	1,91 E-04	3,2548 E-09	0 E+00
00276	X	+	0,0000	0,0000	0,0000	0 E+00	0 E+00	0 E+00
	X	-	0,0000	0,0000	0,0000	0 E+00	0 E+00	0 E+00
	Y	+	0,0000	0,0032	-0,0001	-1,8468 E-04	-4,3806 E-08	0 E+00
	Y	-	0,0000	-0,0032	0,0001	1,8468 E-04	4,3806 E-08	0 E+00
00277	X	+	0,0000	0,0000	0,0000	0 E+00	0 E+00	0 E+00
	X	-	0,0000	0,0000	0,0000	0 E+00	0 E+00	0 E+00
	Y	+	0,0000	0,0031	-0,0001	-1,784 E-04	-9,0379 E-08	0 E+00
	Y	-	0,0000	-0,0031	0,0001	1,784 E-04	9,0379 E-08	0 E+00
00278	X	+	0,0000	0,0000	0,0000	0 E+00	0 E+00	0 E+00
	X	-	0,0000	0,0000	0,0000	0 E+00	0 E+00	0 E+00
	Y	+	0,0000	0,0030	0,0000	-1,7215 E-04	-9,8581 E-08	0 E+00
	Y	-	0,0000	-0,0030	0,0000	1,7215 E-04	9,8581 E-08	0 E+00
00279	X	+	0,0000	0,0000	0,0000	0 E+00	0 E+00	0 E+00
	X	-	0,0000	0,0000	0,0000	0 E+00	0 E+00	0 E+00
	Y	+	0,0000	0,0029	0,0000	-1,658 E-04	-1,1583 E-07	0 E+00
	Y	-	0,0000	-0,0029	0,0000	1,658 E-04	1,1583 E-07	0 E+00
00280	X	+	0,0000	0,0000	0,0000	0 E+00	0 E+00	0 E+00
	X	-	0,0000	0,0000	0,0000	0 E+00	0 E+00	0 E+00
	Y	+	0,0000	0,0028	0,0000	-1,5933 E-04	-1,183 E-07	0 E+00
	Y	-	0,0000	-0,0028	0,0000	1,5933 E-04	1,183 E-07	0 E+00
00281	X	+	0,0000	0,0000	0,0000	0 E+00	0 E+00	0 E+00
	X	-	0,0000	0,0000	0,0000	0 E+00	0 E+00	0 E+00
	Y	+	0,0000	0,0027	0,0000	-1,5295 E-04	-1,0048 E-07	0 E+00
	Y	-	0,0000	-0,0027	0,0000	1,5295 E-04	1,0048 E-07	0 E+00
00282	X	+	0,0000	0,0000	0,0000	0 E+00	0 E+00	0 E+00
	X	-	0,0000	0,0000	0,0000	0 E+00	0 E+00	0 E+00
	Y	+	0,0000	0,0026	0,0000	-1,4656 E-04	-9,3595 E-08	0 E+00
	Y	-	0,0000	-0,0026	0,0000	1,4656 E-04	9,3595 E-08	0 E+00
00283	X	+	0,0000	0,0000	0,0000	0 E+00	0 E+00	0 E+00
	X	-	0,0000	0,0000	0,0000	0 E+00	0 E+00	0 E+00
	Y	+	0,0000	0,0025	0,0000	-1,4009 E-04	-8,2336 E-08	0 E+00
	Y	-	0,0000	-0,0025	0,0000	1,4009 E-04	8,2336 E-08	0 E+00
00284	X	+	0,0000	0,0000	0,0000	0 E+00	0 E+00	0 E+00
	X	-	0,0000	0,0000	0,0000	0 E+00	0 E+00	0 E+00
	Y	+	0,0000	0,0023	0,0000	-1,3365 E-04	-6,7025 E-08	0 E+00
	Y	-	0,0000	-0,0023	0,0000	1,3365 E-04	6,7025 E-08	0 E+00
00285	X	+	0,0000	0,0000	0,0000	0 E+00	0 E+00	0 E+00
	X	-	0,0000	0,0000	0,0000	0 E+00	0 E+00	0 E+00
	Y	+	0,0000	0,0022	0,0000	-1,2726 E-04	-5,5768 E-08	0 E+00
	Y	-	0,0000	-0,0022	0,0000	1,2726 E-04	5,5768 E-08	0 E+00
00286	X	+	0,0000	0,0000	0,0000	0 E+00	0 E+00	0 E+00
	X	-	0,0000	0,0000	0,0000	0 E+00	0 E+00	0 E+00
	Y	+	0,0000	0,0021	0,0000	-1,2084 E-04	-4,4163 E-08	0 E+00
	Y	-	0,0000	-0,0021	0,0000	1,2084 E-04	4,4163 E-08	0 E+00
00287	X	+	0,0000	0,0000	0,0000	0 E+00	0 E+00	0 E+00
	X	-	0,0000	0,0000	0,0000	0 E+00	0 E+00	0 E+00
	Y	+	0,0000	0,0020	0,0000	-1,1436 E-04	-3,4562 E-08	0 E+00
	Y	-	0,0000	-0,0020	0,0000	1,1436 E-04	3,4562 E-08	0 E+00
00288	X	+	0,0000	0,0000	0,0000	0 E+00	0 E+00	0 E+00
	X	-	0,0000	0,0000	0,0000	0 E+00	0 E+00	0 E+00
	Y	+	0,0000	0,0019	0,0000	-1,0797 E-04	-2,6076 E-08	0 E+00
	Y	-	0,0000	-0,0019	0,0000	1,0797 E-04	2,6076 E-08	0 E+00
00289	X	+	0,0000	0,0000	0,0000	0 E+00	0 E+00	0 E+00
	X	-	0,0000	0,0000	0,0000	0 E+00	0 E+00	0 E+00
	Y	+	0,0000	0,0018	0,0000	-1,0165 E-04	-1,918 E-08	0 E+00
	Y	-	0,0000	-0,0018	0,0000	1,0165 E-04	1,918 E-08	0 E+00
00290	X	+	0,0000	0,0000	0,0000	0 E+00	0 E+00	0 E+00
	X	-	0,0000	0,0000	0,0000	0 E+00	0 E+00	0 E+00
	Y	+	0,0000	0,0017	0,0000	-9,5236 E-05	-1,3047 E-08	0 E+00
	Y	-	0,0000	-0,0017	0,0000	9,5236 E-05	1,3047 E-08	0 E+00
00291	X	+	0,0000	0,0000	0,0000	0 E+00	0 E+00	0 E+00
	X	-	0,0000	0,0000	0,0000	0 E+00	0 E+00	0 E+00
	Y	+	0,0000	0,0016	0,0000	-8,882 E-05	-8,563 E-09	0 E+00
	Y	-	0,0000	-0,0016	0,0000	8,882 E-05	8,563 E-09	0 E+00
00292	X	+	0,0000	0,0000	0,0000	0 E+00	0 E+00	0 E+00
	X	-	0,0000	0,0000	0,0000	0 E+00	0 E+00	0 E+00

Nodo	Dir	e	S_X	S_Y	S_Z	Θ_X	Θ_Y	Θ_Z
			[cm]	[cm]	[cm]	[rad]	[rad]	[rad]
	Y	+	0,0000	0,0014	0,0000	-8,2499 E-05	-5,3607 E-09	0 E+00
	Y	-	0,0000	-0,0014	0,0000	8,2499 E-05	5,3607 E-09	0 E+00
	X	+	0,0000	0,0000	0,0000	0 E+00	0 E+00	0 E+00
00293	X	-	0,0000	0,0000	0,0000	0 E+00	0 E+00	0 E+00
	Y	+	0,0000	0,0013	0,0000	-7,6113 E-05	-2,4435 E-09	0 E+00
	Y	-	0,0000	-0,0013	0,0000	7,6113 E-05	2,4435 E-09	0 E+00
	X	+	0,0000	0,0000	0,0000	0 E+00	0 E+00	0 E+00
00294	X	-	0,0000	0,0000	0,0000	0 E+00	0 E+00	0 E+00
	Y	+	0,0000	0,0012	0,0000	-6,9632 E-05	-2,5716 E-10	0 E+00
	Y	-	0,0000	-0,0012	0,0000	6,9632 E-05	2,5716 E-10	0 E+00
	X	+	0,0000	0,0000	0,0000	0 E+00	0 E+00	0 E+00
00295	X	-	0,0000	0,0000	0,0000	0 E+00	0 E+00	0 E+00
	Y	+	0,0000	0,0011	0,0000	-6,3212 E-05	9,939 E-11	0 E+00
	Y	-	0,0000	-0,0011	0,0000	6,3212 E-05	-9,939 E-11	0 E+00
	X	+	0,0000	0,0000	0,0000	0 E+00	0 E+00	0 E+00
00296	X	-	0,0000	0,0000	0,0000	0 E+00	0 E+00	0 E+00
	Y	+	0,0000	0,0010	0,0000	-5,6822 E-05	6,6689 E-10	0 E+00
	Y	-	0,0000	-0,0010	0,0000	5,6822 E-05	-6,6689 E-10	0 E+00
	X	+	0,0000	0,0000	0,0000	0 E+00	0 E+00	0 E+00
00297	X	-	0,0000	0,0000	0,0000	0 E+00	0 E+00	0 E+00
	Y	+	0,0000	0,0009	0,0000	-5,0375 E-05	9,5938 E-10	0 E+00
	Y	-	0,0000	-0,0009	0,0000	5,0375 E-05	-9,5938 E-10	0 E+00
	X	+	0,0000	0,0000	0,0000	0 E+00	0 E+00	0 E+00
00298	X	-	0,0000	0,0000	0,0000	0 E+00	0 E+00	0 E+00
	Y	+	0,0000	0,0008	0,0000	-4,3906 E-05	-1,5991 E-10	0 E+00
	Y	-	0,0000	-0,0008	0,0000	4,3906 E-05	1,5991 E-10	0 E+00
	X	+	0,0000	0,0000	0,0000	0 E+00	0 E+00	0 E+00
00299	X	-	0,0000	0,0000	0,0000	0 E+00	0 E+00	0 E+00
	Y	+	0,0000	0,0007	0,0000	-3,7516 E-05	-1,414 E-09	0 E+00
	Y	-	0,0000	-0,0007	0,0000	3,7516 E-05	1,414 E-09	0 E+00
	X	+	0,0000	0,0000	0,0000	0 E+00	0 E+00	0 E+00
00300	X	-	0,0000	0,0000	0,0000	0 E+00	0 E+00	0 E+00
	Y	+	0,0000	0,0005	0,0000	-3,1128 E-05	-2,7258 E-09	0 E+00
	Y	-	0,0000	-0,0005	0,0000	3,1128 E-05	2,7258 E-09	0 E+00
	X	+	0,0000	0,0000	0,0000	0 E+00	0 E+00	0 E+00
00301	X	-	0,0000	0,0000	0,0000	0 E+00	0 E+00	0 E+00
	Y	+	0,0000	0,0004	0,0000	-2,465 E-05	-5,2657 E-09	0 E+00
	Y	-	0,0000	-0,0004	0,0000	2,465 E-05	5,2657 E-09	0 E+00
	X	+	0,0000	0,0000	0,0000	0 E+00	0 E+00	0 E+00
00302	X	-	0,0000	0,0000	0,0000	0 E+00	0 E+00	0 E+00
	Y	+	0,0000	0,0003	0,0000	-1,8279 E-05	-8,2538 E-09	0 E+00
	Y	-	0,0000	-0,0003	0,0000	1,8279 E-05	8,2538 E-09	0 E+00
	X	+	0,0000	0,0000	0,0000	0 E+00	0 E+00	0 E+00
00303	X	-	0,0000	0,0000	0,0000	0 E+00	0 E+00	0 E+00
	Y	+	0,0000	0,0002	0,0000	-1,2005 E-05	-1,1743 E-08	0 E+00
	Y	-	0,0000	-0,0002	0,0000	1,2005 E-05	1,1743 E-08	0 E+00
	X	+	0,0000	0,0000	0,0000	0 E+00	0 E+00	0 E+00
00304	X	-	0,0000	0,0000	0,0000	0 E+00	0 E+00	0 E+00
	Y	+	0,0000	0,0001	0,0000	-5,6682 E-06	-1,5779 E-08	0 E+00
	Y	-	0,0000	-0,0001	0,0000	5,6682 E-06	1,5779 E-08	0 E+00
	X	+	0,0000	0,0000	0,0000	0 E+00	0 E+00	0 E+00
00305	X	-	0,0000	0,0000	0,0000	0 E+00	0 E+00	0 E+00
	Y	+	0,0000	0,0000	0,0000	7,3653 E-07	-2,0379 E-08	0 E+00
	Y	-	0,0000	0,0000	0,0000	-7,3653 E-07	2,0379 E-08	0 E+00
	X	+	0,0000	0,0000	0,0000	0 E+00	0 E+00	0 E+00
00306	X	-	0,0000	0,0000	0,0000	0 E+00	0 E+00	0 E+00
	Y	+	0,0000	-0,0001	0,0000	6,9698 E-06	-2,5676 E-08	0 E+00
	Y	-	0,0000	0,0001	0,0000	-6,9698 E-06	2,5676 E-08	0 E+00
	X	+	0,0000	0,0000	0,0000	0 E+00	0 E+00	0 E+00
00307	X	-	0,0000	0,0000	0,0000	0 E+00	0 E+00	0 E+00
	Y	+	0,0000	-0,0002	0,0000	1,3055 E-05	-3,0174 E-08	0 E+00
	Y	-	0,0000	0,0002	0,0000	-1,3055 E-05	3,0174 E-08	0 E+00
	X	+	0,0000	0,0000	0,0000	0 E+00	0 E+00	0 E+00
00308	X	-	0,0000	0,0000	0,0000	0 E+00	0 E+00	0 E+00
	Y	+	0,0000	-0,0003	0,0000	1,9022 E-05	-3,5185 E-08	0 E+00
	Y	-	0,0000	0,0003	0,0000	-1,9022 E-05	3,5185 E-08	0 E+00
	X	+	0,0000	0,0000	0,0000	0 E+00	0 E+00	0 E+00
00309	X	-	0,0000	0,0000	0,0000	0 E+00	0 E+00	0 E+00
	Y	+	0,0000	-0,0004	0,0000	2,4491 E-05	-3,671 E-08	0 E+00
	Y	-	0,0000	0,0004	0,0000	-2,4491 E-05	3,671 E-08	0 E+00
	X	+	0,0000	0,0000	0,0000	0 E+00	0 E+00	0 E+00
00310	X	-	0,0000	0,0000	0,0000	0 E+00	0 E+00	0 E+00
	Y	+	0,0000	-0,0005	0,0000	2,8896 E-05	-4,0987 E-08	0 E+00
	Y	-	0,0000	0,0005	0,0000	-2,8896 E-05	4,0987 E-08	0 E+00
	X	+	0,0000	0,0000	0,0000	0 E+00	0 E+00	0 E+00
00311	X	-	0,0000	0,0000	0,0000	0 E+00	0 E+00	0 E+00
	Y	+	0,0000	-0,0006	0,0000	3,1899 E-05	-5,5013 E-08	0 E+00
	Y	-	0,0000	0,0006	0,0000	-3,1899 E-05	5,5013 E-08	0 E+00
	X	+	0,0000	0,0000	0,0000	0 E+00	0 E+00	0 E+00
00312	X	-	0,0000	0,0000	0,0000	0 E+00	0 E+00	0 E+00
	Y	+	0,0000	-0,0006	0,0000	3,1899 E-05	-1,4074 E-07	0 E+00
	Y	-	0,0000	0,0006	0,0000	-3,1899 E-05	1,4074 E-07	0 E+00
	X	+	0,0000	0,0000	0,0000	0 E+00	0 E+00	0 E+00
00313	X	-	0,0000	0,0000	0,0000	0 E+00	0 E+00	0 E+00
	Y	+	0,0000	-0,0005	0,0000	2,5855 E-05	-3,2259 E-07	0 E+00

Nodo	Dir	e	S_X	S_Y	S_Z	Θ_X	Θ_Y	Θ_Z
			[cm]	[cm]	[cm]	[rad]	[rad]	[rad]
	Y	-	0,0000	0,0005	0,0000	-2,5855 E-05	3,2259 E-07	0 E+00
00314	X	+	0,0000	0,0000	0,0000	0 E+00	0 E+00	0 E+00
	X	-	0,0000	0,0000	0,0000	0 E+00	0 E+00	0 E+00
	Y	+	0,0000	-0,0002	0,0001	9,8612 E-06	-9,8953 E-07	0 E+00
	Y	-	0,0000	0,0002	-0,0001	-9,8612 E-06	9,8953 E-07	0 E+00
00315	X	+	0,0000	0,0000	0,0000	0 E+00	0 E+00	0 E+00
	X	-	0,0000	0,0000	0,0000	0 E+00	0 E+00	0 E+00
	Y	+	0,0000	0,0002	0,0000	1,1127 E-05	-8,8176 E-08	5,5659 E-05
	Y	-	0,0000	-0,0002	0,0000	-1,1127 E-05	8,8176 E-08	-5,5659 E-05
00316	X	+	0,0000	0,0000	0,0000	0 E+00	0 E+00	0 E+00
	X	-	0,0000	0,0000	0,0000	0 E+00	0 E+00	0 E+00
	Y	+	0,0000	-0,0029	0,0000	6,8446 E-05	-4,0582 E-07	1,998 E-04
	Y	-	0,0000	0,0029	0,0000	-6,8446 E-05	4,0582 E-07	-1,998 E-04
00317	X	+	0,0000	0,0000	0,0000	0 E+00	0 E+00	0 E+00
	X	-	0,0000	0,0000	0,0000	0 E+00	0 E+00	0 E+00
	Y	+	0,0000	-0,0123	0,0000	1,1358 E-04	7,2099 E-07	5,7156 E-05
	Y	-	0,0000	0,0123	0,0000	-1,1358 E-04	-7,2099 E-07	-5,7156 E-05
00318	X	+	0,0000	0,0000	0,0000	0 E+00	0 E+00	0 E+00
	X	-	0,0000	0,0000	0,0000	0 E+00	0 E+00	0 E+00
	Y	+	0,0000	-0,0129	0,0000	1,06 E-04	2,5796 E-07	-1,8589 E-05
	Y	-	0,0000	0,0129	0,0000	-1,06 E-04	-2,5796 E-07	1,8589 E-05
00319	X	+	0,0000	0,0000	0,0000	0 E+00	0 E+00	0 E+00
	X	-	0,0000	0,0000	0,0000	0 E+00	0 E+00	0 E+00
	Y	+	0,0000	-0,0113	0,0000	9,1204 E-05	5,3905 E-08	-3,9582 E-05
	Y	-	0,0000	0,0113	0,0000	-9,1204 E-05	-5,3905 E-08	3,9582 E-05
00320	X	+	0,0000	0,0000	0,0000	0 E+00	0 E+00	0 E+00
	X	-	0,0000	0,0000	0,0000	0 E+00	0 E+00	0 E+00
	Y	+	0,0000	-0,0093	0,0000	7,207 E-05	-6,1328 E-08	-4,1365 E-05
	Y	-	0,0000	0,0093	0,0000	-7,207 E-05	6,1328 E-08	4,1365 E-05
00321	X	+	0,0000	0,0000	0,0000	0 E+00	0 E+00	0 E+00
	X	-	0,0000	0,0000	0,0000	0 E+00	0 E+00	0 E+00
	Y	+	0,0000	-0,0073	0,0000	5,5448 E-05	-6,8916 E-08	-3,6975 E-05
	Y	-	0,0000	0,0073	0,0000	-5,5448 E-05	6,8916 E-08	3,6975 E-05
00322	X	+	0,0000	0,0000	0,0000	0 E+00	0 E+00	0 E+00
	X	-	0,0000	0,0000	0,0000	0 E+00	0 E+00	0 E+00
	Y	+	0,0000	-0,0056	0,0000	4,0841 E-05	-5,6624 E-08	-3,3628 E-05
	Y	-	0,0000	0,0056	0,0000	-4,0841 E-05	5,6624 E-08	3,3628 E-05
00323	X	+	0,0000	0,0000	0,0000	0 E+00	0 E+00	0 E+00
	X	-	0,0000	0,0000	0,0000	0 E+00	0 E+00	0 E+00
	Y	+	0,0000	-0,0040	0,0000	2,8414 E-05	-4,106 E-08	-2,8806 E-05
	Y	-	0,0000	0,0040	0,0000	-2,8414 E-05	4,106 E-08	2,8806 E-05
00324	X	+	0,0000	0,0000	0,0000	0 E+00	0 E+00	0 E+00
	X	-	0,0000	0,0000	0,0000	0 E+00	0 E+00	0 E+00
	Y	+	0,0000	-0,0027	0,0000	1,9096 E-05	-3,4465 E-08	-2,5561 E-05
	Y	-	0,0000	0,0027	0,0000	-1,9096 E-05	3,4465 E-08	2,5561 E-05
00325	X	+	0,0000	0,0000	0,0000	0 E+00	0 E+00	0 E+00
	X	-	0,0000	0,0000	0,0000	0 E+00	0 E+00	0 E+00
	Y	+	0,0000	-0,0015	0,0000	1,0644 E-05	-2,6723 E-08	-2,4261 E-05
	Y	-	0,0000	0,0015	0,0000	-1,0644 E-05	2,6723 E-08	2,4261 E-05
00326	X	+	0,0000	0,0000	0,0000	0 E+00	0 E+00	0 E+00
	X	-	0,0000	0,0000	0,0000	0 E+00	0 E+00	0 E+00
	Y	+	0,0000	-0,0003	0,0000	2,6875 E-06	-2,2163 E-08	-2,29 E-05
	Y	-	0,0000	0,0003	0,0000	-2,6875 E-06	2,2163 E-08	2,29 E-05
00327	X	+	0,0000	0,0000	0,0000	0 E+00	0 E+00	0 E+00
	X	-	0,0000	0,0000	0,0000	0 E+00	0 E+00	0 E+00
	Y	+	0,0000	0,0008	0,0000	-4,3695 E-06	-1,6666 E-08	-2,2031 E-05
	Y	-	0,0000	-0,0008	0,0000	4,3695 E-06	1,6666 E-08	2,2031 E-05
00328	X	+	0,0000	0,0000	0,0000	0 E+00	0 E+00	0 E+00
	X	-	0,0000	0,0000	0,0000	0 E+00	0 E+00	0 E+00
	Y	+	0,0000	0,0019	0,0000	-1,121 E-05	-1,1316 E-08	-2,1573 E-05
	Y	-	0,0000	-0,0019	0,0000	1,121 E-05	1,1316 E-08	2,1573 E-05
00329	X	+	0,0000	0,0000	0,0000	0 E+00	0 E+00	0 E+00
	X	-	0,0000	0,0000	0,0000	0 E+00	0 E+00	0 E+00
	Y	+	0,0000	0,0029	0,0000	-1,7881 E-05	-8,4937 E-09	-2,1256 E-05
	Y	-	0,0000	-0,0029	0,0000	1,7881 E-05	8,4937 E-09	2,1256 E-05
00330	X	+	0,0000	0,0000	0,0000	0 E+00	0 E+00	0 E+00
	X	-	0,0000	0,0000	0,0000	0 E+00	0 E+00	0 E+00
	Y	+	0,0000	0,0040	0,0000	-2,4501 E-05	-5,219 E-09	-2,1309 E-05
	Y	-	0,0000	-0,0040	0,0000	2,4501 E-05	5,219 E-09	2,1309 E-05
00331	X	+	0,0000	0,0000	0,0000	0 E+00	0 E+00	0 E+00
	X	-	0,0000	0,0000	0,0000	0 E+00	0 E+00	0 E+00
	Y	+	0,0000	0,0050	0,0000	-3,0945 E-05	-2,517 E-09	-2,122 E-05
	Y	-	0,0000	-0,0050	0,0000	3,0945 E-05	2,517 E-09	2,122 E-05
00332	X	+	0,0000	0,0000	0,0000	0 E+00	0 E+00	0 E+00
	X	-	0,0000	0,0000	0,0000	0 E+00	0 E+00	0 E+00
	Y	+	0,0000	0,0061	0,0000	-3,7422 E-05	-7,837 E-10	-2,1193 E-05
	Y	-	0,0000	-0,0061	0,0000	3,7422 E-05	7,837 E-10	2,1193 E-05
00333	X	+	0,0000	0,0000	0,0000	0 E+00	0 E+00	0 E+00
	X	-	0,0000	0,0000	0,0000	0 E+00	0 E+00	0 E+00
	Y	+	0,0000	0,0071	0,0000	-4,39 E-05	4,0204 E-10	-2,1225 E-05
	Y	-	0,0000	-0,0071	0,0000	4,39 E-05	-4,0204 E-10	2,1225 E-05
00334	X	+	0,0000	0,0000	0,0000	0 E+00	0 E+00	0 E+00
	X	-	0,0000	0,0000	0,0000	0 E+00	0 E+00	0 E+00
	Y	+	0,0000	0,0082	0,0000	-5,0334 E-05	5,3024 E-10	-2,1153 E-05
	Y	-	0,0000	-0,0082	0,0000	5,0334 E-05	-5,3024 E-10	2,1153 E-05

Nodo	Dir	e	S_X	S_Y	S_Z	Θ_X	Θ_Y	Θ_Z
			[cm]	[cm]	[cm]	[rad]	[rad]	[rad]
00335	X	+	0,0000	0,0000	0,0000	0 E+00	0 E+00	0 E+00
	X	-	0,0000	0,0000	0,0000	0 E+00	0 E+00	0 E+00
	Y	+	0,0000	0,0092	0,0000	-5,6768 E-05	1,3996 E-09	-2,1183 E-05
	Y	-	0,0000	-0,0092	0,0000	5,6768 E-05	-1,3996 E-09	2,1183 E-05
00336	X	+	0,0000	0,0000	0,0000	0 E+00	0 E+00	0 E+00
	X	-	0,0000	0,0000	0,0000	0 E+00	0 E+00	0 E+00
	Y	+	0,0000	0,0103	0,0000	-6,3215 E-05	1,111 E-09	-2,1158 E-05
	Y	-	0,0000	-0,0103	0,0000	6,3215 E-05	-1,111 E-09	2,1158 E-05
00337	X	+	0,0000	0,0000	0,0000	0 E+00	0 E+00	0 E+00
	X	-	0,0000	0,0000	0,0000	0 E+00	0 E+00	0 E+00
	Y	+	0,0000	0,0113	0,0000	-6,9648 E-05	-5,0521 E-10	-2,1101 E-05
	Y	-	0,0000	-0,0113	0,0000	6,9648 E-05	5,0521 E-10	2,1101 E-05
00338	X	+	0,0000	0,0000	0,0000	0 E+00	0 E+00	0 E+00
	X	-	0,0000	0,0000	0,0000	0 E+00	0 E+00	0 E+00
	Y	+	0,0000	0,0124	0,0000	-7,6008 E-05	-2,1014 E-09	-2,1093 E-05
	Y	-	0,0000	-0,0124	0,0000	7,6008 E-05	2,1014 E-09	2,1093 E-05
00339	X	+	0,0000	0,0000	0,0000	0 E+00	0 E+00	0 E+00
	X	-	0,0000	0,0000	0,0000	0 E+00	0 E+00	0 E+00
	Y	+	0,0000	0,0134	0,0000	-8,2442 E-05	-4,6463 E-09	-2,0951 E-05
	Y	-	0,0000	-0,0134	0,0000	8,2442 E-05	4,6463 E-09	2,0951 E-05
00340	X	+	0,0000	0,0000	0,0000	0 E+00	0 E+00	0 E+00
	X	-	0,0000	0,0000	0,0000	0 E+00	0 E+00	0 E+00
	Y	+	0,0000	0,0144	0,0000	-8,8805 E-05	-7,6273 E-09	-2,0934 E-05
	Y	-	0,0000	-0,0144	0,0000	8,8805 E-05	7,6273 E-09	2,0934 E-05
00341	X	+	0,0000	0,0000	0,0000	0 E+00	0 E+00	0 E+00
	X	-	0,0000	0,0000	0,0000	0 E+00	0 E+00	0 E+00
	Y	+	0,0000	0,0155	0,0000	-9,5237 E-05	-1,3466 E-08	-2,1093 E-05
	Y	-	0,0000	-0,0155	0,0000	9,5237 E-05	1,3466 E-08	2,1093 E-05
00342	X	+	0,0000	0,0000	0,0000	0 E+00	0 E+00	0 E+00
	X	-	0,0000	0,0000	0,0000	0 E+00	0 E+00	0 E+00
	Y	+	0,0000	0,0165	0,0000	-1,0167 E-04	-2,0056 E-08	-2,0935 E-05
	Y	-	0,0000	-0,0165	0,0000	1,0167 E-04	2,0056 E-08	2,0935 E-05
00343	X	+	0,0000	0,0000	0,0000	0 E+00	0 E+00	0 E+00
	X	-	0,0000	0,0000	0,0000	0 E+00	0 E+00	0 E+00
	Y	+	0,0000	0,0176	0,0000	-1,0803 E-04	-2,5375 E-08	-2,0952 E-05
	Y	-	0,0000	-0,0176	0,0000	1,0803 E-04	2,5375 E-08	2,0952 E-05
00344	X	+	0,0000	0,0000	0,0000	0 E+00	0 E+00	0 E+00
	X	-	0,0000	0,0000	0,0000	0 E+00	0 E+00	0 E+00
	Y	+	0,0000	0,0186	0,0000	-1,1447 E-04	-3,6411 E-08	-2,1095 E-05
	Y	-	0,0000	-0,0186	0,0000	1,1447 E-04	3,6411 E-08	2,1095 E-05
00345	X	+	0,0000	0,0000	0,0000	0 E+00	0 E+00	0 E+00
	X	-	0,0000	0,0000	0,0000	0 E+00	0 E+00	0 E+00
	Y	+	0,0000	0,0196	0,0000	-1,2083 E-04	-4,7654 E-08	-2,1106 E-05
	Y	-	0,0000	-0,0196	0,0000	1,2083 E-04	4,7654 E-08	2,1106 E-05
00346	X	+	0,0000	0,0000	0,0000	0 E+00	0 E+00	0 E+00
	X	-	0,0000	0,0000	0,0000	0 E+00	0 E+00	0 E+00
	Y	+	0,0000	0,0207	0,0000	-1,2727 E-04	-5,793 E-08	-2,1167 E-05
	Y	-	0,0000	-0,0207	0,0000	1,2727 E-04	5,793 E-08	2,1167 E-05
00347	X	+	0,0000	0,0000	0,0000	0 E+00	0 E+00	0 E+00
	X	-	0,0000	0,0000	0,0000	0 E+00	0 E+00	0 E+00
	Y	+	0,0000	0,0217	0,0000	-1,3372 E-04	-7,3532 E-08	-2,1195 E-05
	Y	-	0,0000	-0,0217	0,0000	1,3372 E-04	7,3532 E-08	2,1195 E-05
00348	X	+	0,0000	0,0000	0,0000	0 E+00	0 E+00	0 E+00
	X	-	0,0000	0,0000	0,0000	0 E+00	0 E+00	0 E+00
	Y	+	0,0000	0,0228	0,0000	-1,4016 E-04	-8,385 E-08	-2,1177 E-05
	Y	-	0,0000	-0,0228	0,0000	1,4016 E-04	8,385 E-08	2,1177 E-05
00349	X	+	0,0000	0,0000	0,0000	0 E+00	0 E+00	0 E+00
	X	-	0,0000	0,0000	0,0000	0 E+00	0 E+00	0 E+00
	Y	+	0,0000	0,0238	0,0000	-1,4662 E-04	-9,9878 E-08	-2,127 E-05
	Y	-	0,0000	-0,0238	0,0000	1,4662 E-04	9,9878 E-08	2,127 E-05
00350	X	+	0,0000	0,0000	0,0000	0 E+00	0 E+00	0 E+00
	X	-	0,0000	0,0000	0,0000	0 E+00	0 E+00	0 E+00
	Y	+	0,0000	0,0249	0,0000	-1,5313 E-04	-1,1843 E-07	-2,1259 E-05
	Y	-	0,0000	-0,0249	0,0000	1,5313 E-04	1,1843 E-07	2,1259 E-05
00351	X	+	0,0000	0,0000	0,0000	0 E+00	0 E+00	0 E+00
	X	-	0,0000	0,0000	0,0000	0 E+00	0 E+00	0 E+00
	Y	+	0,0000	0,0259	0,0000	-1,5965 E-04	-1,231 E-07	-2,1344 E-05
	Y	-	0,0000	-0,0259	0,0000	1,5965 E-04	1,231 E-07	2,1344 E-05
00352	X	+	0,0000	0,0000	0,0000	0 E+00	0 E+00	0 E+00
	X	-	0,0000	0,0000	0,0000	0 E+00	0 E+00	0 E+00
	Y	+	0,0000	0,0270	0,0000	-1,662 E-04	-1,2334 E-07	-2,1544 E-05
	Y	-	0,0000	-0,0270	0,0000	1,662 E-04	1,2334 E-07	2,1544 E-05
00353	X	+	0,0000	0,0000	0,0000	0 E+00	0 E+00	0 E+00
	X	-	0,0000	0,0000	0,0000	0 E+00	0 E+00	0 E+00
	Y	+	0,0000	0,0281	0,0000	-1,73 E-04	-1,2528 E-07	-2,1608 E-05
	Y	-	0,0000	-0,0281	0,0000	1,73 E-04	1,2528 E-07	2,1608 E-05
00354	X	+	0,0000	0,0000	0,0000	0 E+00	0 E+00	0 E+00
	X	-	0,0000	0,0000	0,0000	0 E+00	0 E+00	0 E+00
	Y	+	0,0000	0,0291	-0,0001	-1,7998 E-04	-1,2587 E-07	-2,2261 E-05
	Y	-	0,0000	-0,0291	0,0001	1,7998 E-04	1,2587 E-07	2,2261 E-05
00355	X	+	0,0000	0,0000	0,0000	0 E+00	0 E+00	0 E+00
	X	-	0,0000	0,0000	0,0000	0 E+00	0 E+00	0 E+00
	Y	+	0,0000	0,0303	-0,0001	-1,8723 E-04	-5,8147 E-08	-2,3045 E-05
	Y	-	0,0000	-0,0303	0,0001	1,8723 E-04	5,8147 E-08	2,3045 E-05
	X	+	0,0000	0,0000	0,0000	0 E+00	0 E+00	0 E+00

Nodo	Dir	e	S_X	S_Y	S_Z	Θ_X	Θ_Y	Θ_Z
			[cm]	[cm]	[cm]	[rad]	[rad]	[rad]
00356	X	-	0,0000	0,0000	0,0000	0 E+00	0 E+00	0 E+00
	Y	+	0,0000	0,0314	-0,0001	-1,9502 E-04	1,3281 E-08	-2,4806 E-05
	Y	-	0,0000	-0,0314	0,0001	1,9502 E-04	-1,3281 E-08	2,4806 E-05
00357	X	+	0,0000	0,0000	0,0000	0 E+00	0 E+00	0 E+00
	X	-	0,0000	0,0000	0,0000	0 E+00	0 E+00	0 E+00
	Y	+	0,0000	0,0327	-0,0001	-2,0449 E-04	3,8115 E-08	-2,7533 E-05
	Y	-	0,0000	-0,0327	0,0001	2,0449 E-04	-3,8115 E-08	2,7533 E-05
00358	X	+	0,0000	0,0000	0,0000	0 E+00	0 E+00	0 E+00
	X	-	0,0000	0,0000	0,0000	0 E+00	0 E+00	0 E+00
	Y	+	0,0001	0,0341	-0,0001	-2,1487 E-04	2,0117 E-07	-3,0192 E-05
	Y	-	-0,0001	-0,0341	0,0001	2,1487 E-04	-2,0117 E-07	3,0192 E-05
00359	X	+	0,0000	0,0000	0,0000	0 E+00	0 E+00	0 E+00
	X	-	0,0000	0,0000	0,0000	0 E+00	0 E+00	0 E+00
	Y	+	0,0001	0,0358	0,0000	-2,269 E-04	4,4247 E-07	-3,6245 E-05
	Y	-	-0,0001	-0,0358	0,0000	2,269 E-04	-4,4247 E-07	3,6245 E-05
00360	X	+	0,0000	0,0000	0,0000	0 E+00	0 E+00	0 E+00
	X	-	0,0000	0,0000	0,0000	0 E+00	0 E+00	0 E+00
	Y	+	0,0002	0,0377	0,0000	-2,4355 E-04	6,1281 E-07	-4,4028 E-05
	Y	-	-0,0002	-0,0377	0,0000	2,4355 E-04	-6,1281 E-07	4,4028 E-05
00361	X	+	0,0000	0,0000	0,0000	0 E+00	0 E+00	0 E+00
	X	-	0,0000	0,0000	0,0000	0 E+00	0 E+00	0 E+00
	Y	+	0,0002	0,0400	0,0000	-2,6211 E-04	9,9238 E-07	-4,9049 E-05
	Y	-	-0,0002	-0,0400	0,0000	2,6211 E-04	-9,9238 E-07	4,9049 E-05
00362	X	+	0,0000	0,0000	0,0000	0 E+00	0 E+00	0 E+00
	X	-	0,0000	0,0000	0,0000	0 E+00	0 E+00	0 E+00
	Y	+	0,0003	0,0424	0,0001	-2,8346 E-04	1,4151 E-06	-4,2768 E-05
	Y	-	-0,0003	-0,0424	-0,0001	2,8346 E-04	-1,4151 E-06	4,2768 E-05
00363	X	+	0,0000	0,0000	0,0000	0 E+00	0 E+00	0 E+00
	X	-	0,0000	0,0000	0,0000	0 E+00	0 E+00	0 E+00
	Y	+	0,0003	0,0436	0,0002	-2,8189 E-04	2,3608 E-06	4,1724 E-06
	Y	-	-0,0003	-0,0436	-0,0002	2,8189 E-04	-2,3608 E-06	-4,1724 E-06
00364	X	+	0,0000	0,0000	0,0000	0 E+00	0 E+00	0 E+00
	X	-	0,0000	0,0000	0,0000	0 E+00	0 E+00	0 E+00
	Y	+	0,0004	0,0415	0,0003	-2,2465 E-04	2,1155 E-06	9,5873 E-05
	Y	-	-0,0004	-0,0415	-0,0003	2,2465 E-04	-2,1155 E-06	-9,5873 E-05
00365	X	+	0,0000	0,0000	0,0000	0 E+00	0 E+00	0 E+00
	X	-	0,0000	0,0000	0,0000	0 E+00	0 E+00	0 E+00
	Y	+	0,0003	0,0301	0,0004	-8,0774 E-05	-1,3171 E-06	3,7633 E-04
	Y	-	-0,0003	-0,0301	-0,0004	8,0774 E-05	1,3171 E-06	-3,7633 E-04
00366	X	+	0,0000	0,0000	0,0000	0 E+00	0 E+00	0 E+00
	X	-	0,0000	0,0000	0,0000	0 E+00	0 E+00	0 E+00
	Y	+	0,0000	0,0016	0,0001	-9,0787 E-05	1,4569 E-06	0 E+00
	Y	-	0,0000	-0,0016	-0,0001	9,0787 E-05	-1,4569 E-06	0 E+00
00367	X	+	0,0000	0,0000	0,0000	0 E+00	0 E+00	0 E+00
	X	-	0,0000	0,0000	0,0000	0 E+00	0 E+00	0 E+00
	Y	+	0,0000	0,0031	0,0001	-1,7762 E-04	1,2655 E-06	0 E+00
	Y	-	0,0000	-0,0031	-0,0001	1,7762 E-04	-1,2655 E-06	0 E+00
00368	X	+	0,0000	0,0000	0,0000	0 E+00	0 E+00	0 E+00
	X	-	0,0000	0,0000	0,0000	0 E+00	0 E+00	0 E+00
	Y	+	0,0000	0,0435	0,0000	-9,0877 E-04	5,6111 E-08	7,1285 E-04
	Y	-	0,0000	-0,0435	0,0000	9,0877 E-04	-5,6111 E-08	-7,1285 E-04
00369	X	+	0,0000	0,0000	0,0000	0 E+00	0 E+00	0 E+00
	X	-	0,0000	0,0000	0,0000	0 E+00	0 E+00	0 E+00
	Y	+	0,0000	0,0913	0,0001	-8,9712 E-04	-7,9107 E-07	2,5157 E-03
	Y	-	0,0000	-0,0913	-0,0001	8,9712 E-04	7,9107 E-07	-2,5157 E-03
00370	X	+	0,0000	0,0000	0,0000	0 E+00	0 E+00	0 E+00
	X	-	0,0000	0,0000	0,0000	0 E+00	0 E+00	0 E+00
	Y	+	0,0000	0,0493	0,0000	-2,6578 E-04	-8,1373 E-07	1,3466 E-03
	Y	-	0,0000	-0,0493	0,0000	2,6578 E-04	8,1373 E-07	-1,3466 E-03
00371	X	+	0,0000	0,0000	0,0000	0 E+00	0 E+00	0 E+00
	X	-	0,0000	0,0000	0,0000	0 E+00	0 E+00	0 E+00
	Y	+	0,0000	0,0124	0,0000	-7,0932 E-05	-1,0302 E-06	7,0438 E-04
	Y	-	0,0000	-0,0124	0,0000	7,0932 E-05	1,0302 E-06	-7,0438 E-04
00372	X	+	0,0000	0,0000	0,0000	0 E+00	0 E+00	0 E+00
	X	-	0,0000	0,0000	0,0000	0 E+00	0 E+00	0 E+00
	Y	+	0,0000	-0,0029	0,0000	6,8446 E-05	-4,0582 E-07	1,998 E-04
	Y	-	0,0000	0,0029	0,0000	-6,8446 E-05	4,0582 E-07	-1,998 E-04
00373	X	+	0,0000	0,0000	0,0000	0 E+00	0 E+00	0 E+00
	X	-	0,0000	0,0000	0,0000	0 E+00	0 E+00	0 E+00
	Y	+	0,0000	0,0000	0,0000	1,1302 E-07	-4,5499 E-07	-2,4964 E-07
	Y	-	0,0000	0,0000	0,0000	-1,1302 E-07	4,5499 E-07	2,4964 E-07
00374	X	+	0,0000	0,0000	0,0000	0 E+00	0 E+00	0 E+00
	X	-	0,0000	0,0000	0,0000	0 E+00	0 E+00	0 E+00
	Y	+	0,0000	0,0000	0,0000	1,0137 E-07	-4,3265 E-07	-3,143 E-07
	Y	-	0,0000	0,0000	0,0000	-1,0137 E-07	4,3265 E-07	3,143 E-07
00375	X	+	0,0000	0,0000	0,0000	0 E+00	0 E+00	0 E+00
	X	-	0,0000	0,0000	0,0000	0 E+00	0 E+00	0 E+00
	Y	+	-0,0004	-0,0005	-0,0002	9,6386 E-06	-6,6505 E-06	-1,1893 E-05
	Y	-	0,0004	0,0005	0,0002	-9,6386 E-06	6,6505 E-06	1,1893 E-05
00376	X	+	0,0000	0,0000	0,0000	0 E+00	0 E+00	0 E+00
	X	-	0,0000	0,0000	0,0000	0 E+00	0 E+00	0 E+00
	Y	+	-0,0003	-0,0003	-0,0002	8,7916 E-06	-6,6884 E-06	-8,6638 E-06
	Y	-	0,0003	0,0003	0,0002	-8,7916 E-06	6,6884 E-06	8,6638 E-06
00377	X	+	0,0000	0,0000	0,0000	0 E+00	0 E+00	0 E+00
	X	-	0,0000	0,0000	0,0000	0 E+00	0 E+00	0 E+00

Nodo	Dir	e	S_X	S_Y	S_Z	Θ_X	Θ_Y	Θ_Z
			[cm]	[cm]	[cm]	[rad]	[rad]	[rad]
	Y	+	-0,0002	-0,0003	0,0001	1,16 E-05	-4,3987 E-06	-9,228 E-07
	Y	-	0,0002	0,0003	-0,0001	-1,16 E-05	4,3987 E-06	9,228 E-07
	X	+	0,0000	0,0000	0,0000	0 E+00	0 E+00	0 E+00
00378	X	-	0,0000	0,0000	0,0000	0 E+00	0 E+00	0 E+00
	Y	+	-0,0003	-0,0007	0,0001	1,4315 E-05	-4,5412 E-06	3,3505 E-07
	Y	-	0,0003	0,0007	-0,0001	-1,4315 E-05	4,5412 E-06	-3,3505 E-07
	X	+	0,0000	0,0000	0,0000	0 E+00	0 E+00	0 E+00
00379	X	-	0,0000	0,0000	0,0000	0 E+00	0 E+00	0 E+00
	Y	+	-0,0001	-0,0005	0,0002	1,0595 E-05	-1,4092 E-06	6,6911 E-07
	Y	-	0,0001	0,0005	-0,0002	-1,0595 E-05	1,4092 E-06	-6,6911 E-07
	X	+	0,0000	0,0000	0,0000	0 E+00	0 E+00	0 E+00
00380	X	-	0,0000	0,0000	0,0000	0 E+00	0 E+00	0 E+00
	Y	+	0,0000	-0,0003	0,0002	8,9659 E-06	-1,0414 E-07	2,5799 E-07
	Y	-	0,0000	0,0003	-0,0002	-8,9659 E-06	1,0414 E-07	-2,5799 E-07
	X	+	0,0000	0,0000	0,0000	0 E+00	0 E+00	0 E+00
00381	X	-	0,0000	0,0000	0,0000	0 E+00	0 E+00	0 E+00
	Y	+	0,0000	-0,0006	0,0002	9,3007 E-06	-3,6426 E-08	5,0172 E-07
	Y	-	0,0000	0,0006	-0,0002	-9,3007 E-06	3,6426 E-08	-5,0172 E-07
	X	+	0,0000	0,0000	0,0000	0 E+00	0 E+00	0 E+00
00382	X	-	0,0000	0,0000	0,0000	0 E+00	0 E+00	0 E+00
	Y	+	0,0000	-0,0004	0,0002	8,6203 E-06	5,3579 E-07	2,5643 E-07
	Y	-	0,0000	0,0004	-0,0002	-8,6203 E-06	-5,3579 E-07	-2,5643 E-07
	X	+	0,0000	0,0000	0,0000	0 E+00	0 E+00	0 E+00
00383	X	-	0,0000	0,0000	0,0000	0 E+00	0 E+00	0 E+00
	Y	+	0,0000	-0,0003	0,0001	8,2573 E-06	7,0253 E-07	1,5418 E-07
	Y	-	0,0000	0,0003	-0,0001	-8,2573 E-06	-7,0253 E-07	-1,5418 E-07
	X	+	0,0000	0,0000	0,0000	0 E+00	0 E+00	0 E+00
00384	X	-	0,0000	0,0000	0,0000	0 E+00	0 E+00	0 E+00
	Y	+	0,0000	-0,0006	0,0001	8,2819 E-06	7,2741 E-07	2,9006 E-07
	Y	-	0,0000	0,0006	-0,0001	-8,2819 E-06	-7,2741 E-07	-2,9006 E-07
	X	+	0,0000	0,0000	0,0000	0 E+00	0 E+00	0 E+00
00385	X	-	0,0000	0,0000	0,0000	0 E+00	0 E+00	0 E+00
	Y	+	0,0000	-0,0004	0,0001	7,9808 E-06	6,156 E-07	2,1341 E-07
	Y	-	0,0000	0,0004	-0,0001	-7,9808 E-06	-6,156 E-07	-2,1341 E-07
	X	+	0,0000	0,0000	0,0000	0 E+00	0 E+00	0 E+00
00386	X	-	0,0000	0,0000	0,0000	0 E+00	0 E+00	0 E+00
	Y	+	0,0000	-0,0003	0,0000	7,7101 E-06	4,1702 E-07	1,4799 E-07
	Y	-	0,0000	0,0003	0,0000	-7,7101 E-06	-4,1702 E-07	-1,4799 E-07
	X	+	0,0000	0,0000	0,0000	0 E+00	0 E+00	0 E+00
00387	X	-	0,0000	0,0000	0,0000	0 E+00	0 E+00	0 E+00
	Y	+	0,0000	-0,0005	0,0000	7,7228 E-06	4,2366 E-07	2,6306 E-07
	Y	-	0,0000	0,0005	0,0000	-7,7228 E-06	-4,2366 E-07	-2,6306 E-07
	X	+	0,0000	0,0000	0,0000	0 E+00	0 E+00	0 E+00
00388	X	-	0,0000	0,0000	0,0000	0 E+00	0 E+00	0 E+00
	Y	+	0,0000	-0,0004	0,0000	7,4481 E-06	2,6348 E-07	2,1456 E-07
	Y	-	0,0000	0,0004	0,0000	-7,4481 E-06	-2,6348 E-07	-2,1456 E-07
	X	+	0,0000	0,0000	0,0000	0 E+00	0 E+00	0 E+00
00389	X	-	0,0000	0,0000	0,0000	0 E+00	0 E+00	0 E+00
	Y	+	0,0000	-0,0002	0,0000	7,192 E-06	1,3705 E-07	1,4303 E-07
	Y	-	0,0000	0,0002	0,0000	-7,192 E-06	-1,3705 E-07	-1,4303 E-07
	X	+	0,0000	0,0000	0,0000	0 E+00	0 E+00	0 E+00
00390	X	-	0,0000	0,0000	0,0000	0 E+00	0 E+00	0 E+00
	Y	+	0,0000	-0,0005	0,0000	7,173 E-06	1,4096 E-07	2,6026 E-07
	Y	-	0,0000	0,0005	0,0000	-7,173 E-06	-1,4096 E-07	-2,6026 E-07
	X	+	0,0000	0,0000	0,0000	0 E+00	0 E+00	0 E+00
00391	X	-	0,0000	0,0000	0,0000	0 E+00	0 E+00	0 E+00
	Y	+	0,0000	-0,0003	0,0000	6,9196 E-06	5,2504 E-08	2,1439 E-07
	Y	-	0,0000	0,0003	0,0000	-6,9196 E-06	-5,2504 E-08	-2,1439 E-07
	X	+	0,0000	0,0000	0,0000	0 E+00	0 E+00	0 E+00
00392	X	-	0,0000	0,0000	0,0000	0 E+00	0 E+00	0 E+00
	Y	+	0,0000	-0,0002	0,0000	6,6517 E-06	1,0765 E-08	1,4721 E-07
	Y	-	0,0000	0,0002	0,0000	-6,6517 E-06	-1,0765 E-08	-1,4721 E-07
	X	+	0,0000	0,0000	0,0000	0 E+00	0 E+00	0 E+00
00393	X	-	0,0000	0,0000	0,0000	0 E+00	0 E+00	0 E+00
	Y	+	0,0000	-0,0004	0,0000	6,6549 E-06	7,7499 E-09	2,5479 E-07
	Y	-	0,0000	0,0004	0,0000	-6,6549 E-06	-7,7499 E-09	-2,5479 E-07
	X	+	0,0000	0,0000	0,0000	0 E+00	0 E+00	0 E+00
00394	X	-	0,0000	0,0000	0,0000	0 E+00	0 E+00	0 E+00
	Y	+	0,0000	-0,0003	0,0000	6,3906 E-06	-1,4221 E-08	2,105 E-07
	Y	-	0,0000	0,0003	0,0000	-6,3906 E-06	1,4221 E-08	-2,105 E-07
	X	+	0,0000	0,0000	0,0000	0 E+00	0 E+00	0 E+00
00395	X	-	0,0000	0,0000	0,0000	0 E+00	0 E+00	0 E+00
	Y	+	0,0000	-0,0002	0,0000	6,1182 E-06	-1,921 E-08	1,4895 E-07
	Y	-	0,0000	0,0002	0,0000	-6,1182 E-06	1,921 E-08	-1,4895 E-07
	X	+	0,0000	0,0000	0,0000	0 E+00	0 E+00	0 E+00
00396	X	-	0,0000	0,0000	0,0000	0 E+00	0 E+00	0 E+00
	Y	+	0,0000	-0,0004	0,0000	6,1231 E-06	-2,006 E-08	2,5841 E-07
	Y	-	0,0000	0,0004	0,0000	-6,1231 E-06	2,006 E-08	-2,5841 E-07
	X	+	0,0000	0,0000	0,0000	0 E+00	0 E+00	0 E+00
00397	X	-	0,0000	0,0000	0,0000	0 E+00	0 E+00	0 E+00
	Y	+	0,0000	-0,0003	0,0000	5,8517 E-06	-1,7232 E-08	2,0081 E-07
	Y	-	0,0000	0,0003	0,0000	-5,8517 E-06	1,7232 E-08	-2,0081 E-07
	X	+	0,0000	0,0000	0,0000	0 E+00	0 E+00	0 E+00
00398	X	-	0,0000	0,0000	0,0000	0 E+00	0 E+00	0 E+00
	Y	+	0,0000	-0,0002	0,0000	5,5864 E-06	-1,2818 E-08	1,4983 E-07

Nodo	Dir	e	S_X	S_Y	S_Z	Θ_X	Θ_Y	Θ_Z
			[cm]	[cm]	[cm]	[rad]	[rad]	[rad]
	Y	-	0,0000	0,0002	0,0000	-5,5864 E-06	1,2818 E-08	-1,4983 E-07
00399	X	+	0,0000	0,0000	0,0000	0 E+00	0 E+00	0 E+00
	X	-	0,0000	0,0000	0,0000	0 E+00	0 E+00	0 E+00
	Y	+	0,0000	-0,0004	0,0000	5,5933 E-06	-1,312 E-08	2,653 E-07
	Y	-	0,0000	0,0004	0,0000	-5,5933 E-06	1,312 E-08	-2,653 E-07
00400	X	+	0,0000	0,0000	0,0000	0 E+00	0 E+00	0 E+00
	X	-	0,0000	0,0000	0,0000	0 E+00	0 E+00	0 E+00
	Y	+	0,0000	-0,0003	0,0000	5,3188 E-06	-8,6358 E-09	2,0786 E-07
	Y	-	0,0000	0,0003	0,0000	-5,3188 E-06	8,6358 E-09	-2,0786 E-07
00401	X	+	0,0000	0,0000	0,0000	0 E+00	0 E+00	0 E+00
	X	-	0,0000	0,0000	0,0000	0 E+00	0 E+00	0 E+00
	Y	+	0,0000	-0,0002	0,0000	5,0631 E-06	-4,8695 E-09	1,3564 E-07
	Y	-	0,0000	0,0002	0,0000	-5,0631 E-06	4,8695 E-09	-1,3564 E-07
00402	X	+	0,0000	0,0000	0,0000	0 E+00	0 E+00	0 E+00
	X	-	0,0000	0,0000	0,0000	0 E+00	0 E+00	0 E+00
	Y	+	0,0000	-0,0003	0,0000	5,0604 E-06	-4,9516 E-09	2,6417 E-07
	Y	-	0,0000	0,0003	0,0000	-5,0604 E-06	4,9516 E-09	-2,6417 E-07
00403	X	+	0,0000	0,0000	0,0000	0 E+00	0 E+00	0 E+00
	X	-	0,0000	0,0000	0,0000	0 E+00	0 E+00	0 E+00
	Y	+	0,0000	-0,0002	0,0000	4,7929 E-06	-2,425 E-09	2,1554 E-07
	Y	-	0,0000	0,0002	0,0000	-4,7929 E-06	2,425 E-09	-2,1554 E-07
00404	X	+	0,0000	0,0000	0,0000	0 E+00	0 E+00	0 E+00
	X	-	0,0000	0,0000	0,0000	0 E+00	0 E+00	0 E+00
	Y	+	0,0000	-0,0002	0,0000	4,5228 E-06	-1,2058 E-09	1,398 E-07
	Y	-	0,0000	0,0002	0,0000	-4,5228 E-06	1,2058 E-09	-1,398 E-07
00405	X	+	0,0000	0,0000	0,0000	0 E+00	0 E+00	0 E+00
	X	-	0,0000	0,0000	0,0000	0 E+00	0 E+00	0 E+00
	Y	+	0,0000	-0,0003	0,0000	4,5273 E-06	-1,2788 E-09	2,5908 E-07
	Y	-	0,0000	0,0003	0,0000	-4,5273 E-06	1,2788 E-09	-2,5908 E-07
00406	X	+	0,0000	0,0000	0,0000	0 E+00	0 E+00	0 E+00
	X	-	0,0000	0,0000	0,0000	0 E+00	0 E+00	0 E+00
	Y	+	0,0000	-0,0002	0,0000	4,2656 E-06	-6,1998 E-10	2,0809 E-07
	Y	-	0,0000	0,0002	0,0000	-4,2656 E-06	6,1998 E-10	-2,0809 E-07
00407	X	+	0,0000	0,0000	0,0000	0 E+00	0 E+00	0 E+00
	X	-	0,0000	0,0000	0,0000	0 E+00	0 E+00	0 E+00
	Y	+	0,0000	-0,0001	0,0000	3,9932 E-06	-6,0378 E-10	1,5007 E-07
	Y	-	0,0000	0,0001	0,0000	-3,9932 E-06	6,0378 E-10	-1,5007 E-07
00408	X	+	0,0000	0,0000	0,0000	0 E+00	0 E+00	0 E+00
	X	-	0,0000	0,0000	0,0000	0 E+00	0 E+00	0 E+00
	Y	+	0,0000	-0,0003	0,0000	3,9993 E-06	-6,1525 E-10	2,5834 E-07
	Y	-	0,0000	0,0003	0,0000	-3,9993 E-06	6,1525 E-10	-2,5834 E-07
00409	X	+	0,0000	0,0000	0,0000	0 E+00	0 E+00	0 E+00
	X	-	0,0000	0,0000	0,0000	0 E+00	0 E+00	0 E+00
	Y	+	0,0000	-0,0002	0,0000	3,732 E-06	-7,4573 E-10	2,0076 E-07
	Y	-	0,0000	0,0002	0,0000	-3,732 E-06	7,4573 E-10	-2,0076 E-07
00410	X	+	0,0000	0,0000	0,0000	0 E+00	0 E+00	0 E+00
	X	-	0,0000	0,0000	0,0000	0 E+00	0 E+00	0 E+00
	Y	+	0,0000	-0,0001	0,0000	3,4619 E-06	-6,9539 E-10	1,4921 E-07
	Y	-	0,0000	0,0001	0,0000	-3,4619 E-06	6,9539 E-10	-1,4921 E-07
00411	X	+	0,0000	0,0000	0,0000	0 E+00	0 E+00	0 E+00
	X	-	0,0000	0,0000	0,0000	0 E+00	0 E+00	0 E+00
	Y	+	0,0000	-0,0002	0,0000	3,4698 E-06	-7,2794 E-10	2,6593 E-07
	Y	-	0,0000	0,0002	0,0000	-3,4698 E-06	7,2794 E-10	-2,6593 E-07
00412	X	+	0,0000	0,0000	0,0000	0 E+00	0 E+00	0 E+00
	X	-	0,0000	0,0000	0,0000	0 E+00	0 E+00	0 E+00
	Y	+	0,0000	-0,0002	0,0000	3,194 E-06	-1,5339 E-10	2,105 E-07
	Y	-	0,0000	0,0002	0,0000	-3,194 E-06	1,5339 E-10	-2,105 E-07
00413	X	+	0,0000	0,0000	0,0000	0 E+00	0 E+00	0 E+00
	X	-	0,0000	0,0000	0,0000	0 E+00	0 E+00	0 E+00
	Y	+	0,0000	-0,0001	0,0000	2,927 E-06	1,8084 E-09	1,4773 E-07
	Y	-	0,0000	0,0001	0,0000	-2,927 E-06	-1,8084 E-09	-1,4773 E-07
00414	X	+	0,0000	0,0000	0,0000	0 E+00	0 E+00	0 E+00
	X	-	0,0000	0,0000	0,0000	0 E+00	0 E+00	0 E+00
	Y	+	0,0000	-0,0002	0,0000	2,9388 E-06	1,6367 E-09	2,6187 E-07
	Y	-	0,0000	0,0002	0,0000	-2,9388 E-06	-1,6367 E-09	-2,6187 E-07
00415	X	+	0,0000	0,0000	0,0000	0 E+00	0 E+00	0 E+00
	X	-	0,0000	0,0000	0,0000	0 E+00	0 E+00	0 E+00
	Y	+	0,0000	-0,0001	0,0000	2,6651 E-06	4,7475 E-09	2,1477 E-07
	Y	-	0,0000	0,0001	0,0000	-2,6651 E-06	-4,7475 E-09	-2,1477 E-07
00416	X	+	0,0000	0,0000	0,0000	0 E+00	0 E+00	0 E+00
	X	-	0,0000	0,0000	0,0000	0 E+00	0 E+00	0 E+00
	Y	+	0,0000	-0,0001	0,0000	2,4089 E-06	1,0005 E-08	1,4331 E-07
	Y	-	0,0000	0,0001	0,0000	-2,4089 E-06	-1,0005 E-08	-1,4331 E-07
00417	X	+	0,0000	0,0000	0,0000	0 E+00	0 E+00	0 E+00
	X	-	0,0000	0,0000	0,0000	0 E+00	0 E+00	0 E+00
	Y	+	0,0000	-0,0002	0,0000	2,3897 E-06	1,0425 E-08	2,6073 E-07
	Y	-	0,0000	0,0002	0,0000	-2,3897 E-06	-1,0425 E-08	-2,6073 E-07
00418	X	+	0,0000	0,0000	0,0000	0 E+00	0 E+00	0 E+00
	X	-	0,0000	0,0000	0,0000	0 E+00	0 E+00	0 E+00
	Y	+	0,0000	-0,0001	0,0000	2,1359 E-06	1,7477 E-08	2,1479 E-07
	Y	-	0,0000	0,0001	0,0000	-2,1359 E-06	-1,7477 E-08	-2,1479 E-07
00419	X	+	0,0000	0,0000	0,0000	0 E+00	0 E+00	0 E+00
	X	-	0,0000	0,0000	0,0000	0 E+00	0 E+00	0 E+00
	Y	+	0,0000	-0,0001	0,0000	1,8675 E-06	2,5474 E-08	1,4743 E-07
	Y	-	0,0000	0,0001	0,0000	-1,8675 E-06	-2,5474 E-08	-1,4743 E-07

Nodo	Dir	e	S_X	S_Y	S_Z	Θ_X	Θ_Y	Θ_Z
			[cm]	[cm]	[cm]	[rad]	[rad]	[rad]
00420	X	+	0,0000	0,0000	0,0000	0 E+00	0 E+00	0 E+00
	X	-	0,0000	0,0000	0,0000	0 E+00	0 E+00	0 E+00
	Y	+	0,0000	-0,0001	0,0000	1,8707 E-06	2,5252 E-08	2,552 E-07
	Y	-	0,0000	0,0001	0,0000	-1,8707 E-06	-2,5252 E-08	-2,552 E-07
00421	X	+	0,0000	0,0000	0,0000	0 E+00	0 E+00	0 E+00
	X	-	0,0000	0,0000	0,0000	0 E+00	0 E+00	0 E+00
	Y	+	0,0000	-0,0001	0,0000	1,606 E-06	3,2707 E-08	2,1078 E-07
	Y	-	0,0000	0,0001	0,0000	-1,606 E-06	-3,2707 E-08	-2,1078 E-07
00422	X	+	0,0000	0,0000	0,0000	0 E+00	0 E+00	0 E+00
	X	-	0,0000	0,0000	0,0000	0 E+00	0 E+00	0 E+00
	Y	+	0,0000	0,0000	0,0000	1,3329 E-06	3,169 E-08	1,4914 E-07
	Y	-	0,0000	0,0000	0,0000	-1,3329 E-06	-3,169 E-08	-1,4914 E-07
00423	X	+	0,0000	0,0000	0,0000	0 E+00	0 E+00	0 E+00
	X	-	0,0000	0,0000	0,0000	0 E+00	0 E+00	0 E+00
	Y	+	0,0000	-0,0001	0,0000	1,3374 E-06	3,0772 E-08	2,5948 E-07
	Y	-	0,0000	0,0001	0,0000	-1,3374 E-06	-3,0772 E-08	-2,5948 E-07
00424	X	+	0,0000	0,0000	0,0000	0 E+00	0 E+00	0 E+00
	X	-	0,0000	0,0000	0,0000	0 E+00	0 E+00	0 E+00
	Y	+	0,0000	-0,0001	0,0000	1,0618 E-06	7,8189 E-09	2,0319 E-07
	Y	-	0,0000	0,0001	0,0000	-1,0618 E-06	-7,8189 E-09	-2,0319 E-07
00425	X	+	0,0000	0,0000	0,0000	0 E+00	0 E+00	0 E+00
	X	-	0,0000	0,0000	0,0000	0 E+00	0 E+00	0 E+00
	Y	+	0,0000	0,0000	0,0000	7,943 E-07	-4,781 E-08	1,5454 E-07
	Y	-	0,0000	0,0000	0,0000	-7,943 E-07	4,781 E-08	-1,5454 E-07
00426	X	+	0,0000	0,0000	0,0000	0 E+00	0 E+00	0 E+00
	X	-	0,0000	0,0000	0,0000	0 E+00	0 E+00	0 E+00
	Y	+	0,0000	-0,0001	0,0000	7,8339 E-07	-4,509 E-08	2,7773 E-07
	Y	-	0,0000	0,0001	0,0000	-7,8339 E-07	4,509 E-08	-2,7773 E-07
00427	X	+	0,0000	0,0000	0,0000	0 E+00	0 E+00	0 E+00
	X	-	0,0000	0,0000	0,0000	0 E+00	0 E+00	0 E+00
	Y	+	0,0000	0,0000	0,0000	4,5824 E-07	-1,4574 E-07	2,3013 E-07
	Y	-	0,0000	0,0000	0,0000	-4,5824 E-07	1,4574 E-07	-2,3013 E-07
00428	X	+	0,0000	0,0000	0,0000	0 E+00	0 E+00	0 E+00
	X	-	0,0000	0,0000	0,0000	0 E+00	0 E+00	0 E+00
	Y	+	0,0000	0,0000	0,0000	1,5929 E-07	-3,4477 E-07	1,2325 E-07
	Y	-	0,0000	0,0000	0,0000	-1,5929 E-07	3,4477 E-07	-1,2325 E-07
00429	X	+	0,0000	0,0000	0,0000	0 E+00	0 E+00	0 E+00
	X	-	0,0000	0,0000	0,0000	0 E+00	0 E+00	0 E+00
	Y	+	0,0000	0,0000	0,0000	2,6725 E-08	-3,5168 E-07	2,7395 E-07
	Y	-	0,0000	0,0000	0,0000	-2,6725 E-08	3,5168 E-07	-2,7395 E-07
00430	X	+	0,0000	0,0000	0,0000	0 E+00	0 E+00	0 E+00
	X	-	0,0000	0,0000	0,0000	0 E+00	0 E+00	0 E+00
	Y	+	-0,0001	0,0000	0,0000	5,0401 E-07	-1,1974 E-06	-2,0536 E-06
	Y	-	0,0001	0,0000	0,0000	-5,0401 E-07	1,1974 E-06	2,0536 E-06
00431	X	+	0,0000	0,0000	0,0000	0 E+00	0 E+00	0 E+00
	X	-	0,0000	0,0000	0,0000	0 E+00	0 E+00	0 E+00
	Y	+	-0,0001	0,0000	0,0000	4,8411 E-07	-1,1999 E-06	-2,77 E-06
	Y	-	0,0001	0,0000	0,0000	-4,8411 E-07	1,1999 E-06	2,77 E-06
00432	X	+	0,0000	0,0000	0,0000	0 E+00	0 E+00	0 E+00
	X	-	0,0000	0,0000	0,0000	0 E+00	0 E+00	0 E+00
	Y	+	-0,0010	0,0000	0,0001	2,2147 E-06	-2,0681 E-05	2,4069 E-05
	Y	-	0,0010	0,0000	-0,0001	-2,2147 E-06	2,0681 E-05	-2,4069 E-05
00433	X	+	0,0000	0,0000	0,0000	0 E+00	0 E+00	0 E+00
	X	-	0,0000	0,0000	0,0000	0 E+00	0 E+00	0 E+00
	Y	+	-0,0006	0,0002	0,0000	2,479 E-06	-1,8984 E-05	1,5849 E-05
	Y	-	0,0006	-0,0002	0,0000	-2,479 E-06	1,8984 E-05	-1,5849 E-05
00434	X	+	0,0000	0,0000	0,0000	0 E+00	0 E+00	0 E+00
	X	-	0,0000	0,0000	0,0000	0 E+00	0 E+00	0 E+00
	Y	+	-0,0006	0,0000	-0,0001	-2,3245 E-08	-2,2405 E-05	2,1744 E-07
	Y	-	0,0006	0,0000	0,0001	2,3245 E-08	2,2405 E-05	-2,1744 E-07
00435	X	+	0,0000	0,0000	0,0000	0 E+00	0 E+00	0 E+00
	X	-	0,0000	0,0000	0,0000	0 E+00	0 E+00	0 E+00
	Y	+	-0,0015	0,0000	0,0000	-1,8149 E-06	-2,868 E-05	-4,349 E-06
	Y	-	0,0015	0,0000	0,0000	1,8149 E-06	2,868 E-05	4,349 E-06
00436	X	+	0,0000	0,0000	0,0000	0 E+00	0 E+00	0 E+00
	X	-	0,0000	0,0000	0,0000	0 E+00	0 E+00	0 E+00
	Y	+	-0,0008	0,0000	-0,0001	2,5414 E-07	-1,7917 E-05	-3,873 E-06
	Y	-	0,0008	0,0000	0,0001	-2,5414 E-07	1,7917 E-05	3,873 E-06
00437	X	+	0,0000	0,0000	0,0000	0 E+00	0 E+00	0 E+00
	X	-	0,0000	0,0000	0,0000	0 E+00	0 E+00	0 E+00
	Y	+	-0,0004	0,0000	-0,0001	4,2917 E-07	-1,1674 E-05	-1,9651 E-06
	Y	-	0,0004	0,0000	0,0001	-4,2917 E-07	1,1674 E-05	1,9651 E-06
00438	X	+	0,0000	0,0000	0,0000	0 E+00	0 E+00	0 E+00
	X	-	0,0000	0,0000	0,0000	0 E+00	0 E+00	0 E+00
	Y	+	-0,0008	0,0000	-0,0001	4,3062 E-07	-1,1972 E-05	-4,0814 E-06
	Y	-	0,0008	0,0000	0,0001	-4,3062 E-07	1,1972 E-05	4,0814 E-06
00439	X	+	0,0000	0,0000	0,0000	0 E+00	0 E+00	0 E+00
	X	-	0,0000	0,0000	0,0000	0 E+00	0 E+00	0 E+00
	Y	+	-0,0004	0,0000	0,0000	4,7458 E-07	-7,6066 E-06	-2,9952 E-06
	Y	-	0,0004	0,0000	0,0000	-4,7458 E-07	7,6066 E-06	2,9952 E-06
00440	X	+	0,0000	0,0000	0,0000	0 E+00	0 E+00	0 E+00
	X	-	0,0000	0,0000	0,0000	0 E+00	0 E+00	0 E+00
	Y	+	-0,0001	0,0000	0,0000	4,9829 E-07	-3,7009 E-06	-1,972 E-06
	Y	-	0,0001	0,0000	0,0000	-4,9829 E-07	3,7009 E-06	1,972 E-06
	X	+	0,0000	0,0000	0,0000	0 E+00	0 E+00	0 E+00

Nodo	Dir	e	S_X	S_Y	S_Z	Θ_X	Θ_Y	Θ_Z
			[cm]	[cm]	[cm]	[rad]	[rad]	[rad]
00441	X	-	0,0000	0,0000	0,0000	0 E+00	0 E+00	0 E+00
	Y	+	-0,0003	0,0000	0,0000	4,9695 E-07	-3,6435 E-06	-3,606 E-06
	Y	-	0,0003	0,0000	0,0000	-4,9695 E-07	3,6435 E-06	3,606 E-06
00442	X	+	0,0000	0,0000	0,0000	0 E+00	0 E+00	0 E+00
	X	-	0,0000	0,0000	0,0000	0 E+00	0 E+00	0 E+00
	Y	+	-0,0010	0,0000	-0,0004	-7,544 E-07	-2,1703 E-05	-3,297 E-05
	Y	-	0,0010	0,0000	0,0004	7,544 E-07	2,1703 E-05	3,297 E-05
00443	X	+	0,0000	0,0000	0,0000	0 E+00	0 E+00	0 E+00
	X	-	0,0000	0,0000	0,0000	0 E+00	0 E+00	0 E+00
	Y	+	-0,0060	0,0002	-0,0004	-1,2957 E-06	-8,0861 E-05	-9,7725 E-05
	Y	-	0,0060	-0,0002	0,0004	1,2957 E-06	8,0861 E-05	9,7725 E-05
00444	X	+	0,0000	0,0000	0,0000	0 E+00	0 E+00	0 E+00
	X	-	0,0000	0,0000	0,0000	0 E+00	0 E+00	0 E+00
	Y	+	-0,0186	-0,0001	0,0000	-1,2501 E-05	5,0411 E-06	4,7491 E-04
	Y	-	0,0186	0,0001	0,0000	1,2501 E-05	-5,0411 E-06	-4,7491 E-04
00445	X	+	0,0000	0,0000	0,0000	0 E+00	0 E+00	0 E+00
	X	-	0,0000	0,0000	0,0000	0 E+00	0 E+00	0 E+00
	Y	+	-0,0035	0,0002	0,0001	2,9036 E-06	-9,2569 E-05	1,2174 E-04
	Y	-	0,0035	-0,0002	-0,0001	-2,9036 E-06	9,2569 E-05	-1,2174 E-04
00446	X	+	0,0000	0,0000	0,0000	0 E+00	0 E+00	0 E+00
	X	-	0,0000	0,0000	0,0000	0 E+00	0 E+00	0 E+00
	Y	+	-0,0098	0,0000	0,0000	-6,9188 E-07	-2,6579 E-04	9,0304 E-05
	Y	-	0,0098	0,0000	0,0000	6,9188 E-07	2,6579 E-04	-9,0304 E-05
00447	X	+	0,0000	0,0000	0,0000	0 E+00	0 E+00	0 E+00
	X	-	0,0000	0,0000	0,0000	0 E+00	0 E+00	0 E+00
	Y	+	-0,0289	0,0000	-0,0001	-1,1591 E-06	-1,7721 E-04	1,267 E-04
	Y	-	0,0289	0,0000	0,0001	1,1591 E-06	1,7721 E-04	-1,267 E-04
00448	X	+	0,0000	0,0000	0,0000	0 E+00	0 E+00	0 E+00
	X	-	0,0000	0,0000	0,0000	0 E+00	0 E+00	0 E+00
	Y	+	-0,0200	0,0000	-0,0001	-3,6081 E-07	-2,6131 E-04	-4,6656 E-05
	Y	-	0,0200	0,0000	0,0001	3,6081 E-07	2,6131 E-04	4,6656 E-05
00449	X	+	0,0000	0,0000	0,0000	0 E+00	0 E+00	0 E+00
	X	-	0,0000	0,0000	0,0000	0 E+00	0 E+00	0 E+00
	Y	+	-0,0087	0,0000	-0,0001	-6,2759 E-07	-1,8489 E-04	-3,7412 E-05
	Y	-	0,0087	0,0000	0,0001	6,2759 E-07	1,8489 E-04	3,7412 E-05
00450	X	+	0,0000	0,0000	0,0000	0 E+00	0 E+00	0 E+00
	X	-	0,0000	0,0000	0,0000	0 E+00	0 E+00	0 E+00
	Y	+	-0,0233	0,0001	-0,0002	-6,4836 E-07	-2,048 E-04	-9,4967 E-05
	Y	-	0,0233	-0,0001	0,0002	6,4836 E-07	2,048 E-04	9,4967 E-05
00451	X	+	0,0000	0,0000	0,0000	0 E+00	0 E+00	0 E+00
	X	-	0,0000	0,0000	0,0000	0 E+00	0 E+00	0 E+00
	Y	+	-0,0110	0,0001	-0,0002	-9,8803 E-07	-1,412 E-04	-7,2398 E-05
	Y	-	0,0110	-0,0001	0,0002	9,8803 E-07	1,412 E-04	7,2398 E-05
00452	X	+	0,0000	0,0000	0,0000	0 E+00	0 E+00	0 E+00
	X	-	0,0000	0,0000	0,0000	0 E+00	0 E+00	0 E+00
	Y	+	-0,0033	0,0001	-0,0003	-1,2085 E-06	-6,8698 E-05	-4,6425 E-05
	Y	-	0,0033	-0,0001	0,0003	1,2085 E-06	6,8698 E-05	4,6425 E-05
00453	X	+	0,0000	0,0000	0,0000	0 E+00	0 E+00	0 E+00
	X	-	0,0000	0,0000	0,0000	0 E+00	0 E+00	0 E+00
	Y	+	-0,0094	0,0001	-0,0003	-1,3675 E-06	-1,0013 E-04	-9,4939 E-05
	Y	-	0,0094	-0,0001	0,0003	1,3675 E-06	1,0013 E-04	9,4939 E-05
00454	X	+	0,0000	0,0000	0,0000	0 E+00	0 E+00	0 E+00
	X	-	0,0000	0,0000	0,0000	0 E+00	0 E+00	0 E+00
	Y	+	0,0000	-0,0004	0,0000	3,2867 E-05	5,2189 E-07	2,4568 E-05
	Y	-	0,0000	0,0004	0,0000	-3,2867 E-05	-5,2189 E-07	-2,4568 E-05
00455	X	+	0,0000	0,0000	0,0000	0 E+00	0 E+00	0 E+00
	X	-	0,0000	0,0000	0,0000	0 E+00	0 E+00	0 E+00
	Y	+	0,0000	-0,0077	0,0000	7,7231 E-05	1,7465 E-07	1,1796 E-04
	Y	-	0,0000	0,0077	0,0000	-7,7231 E-05	-1,7465 E-07	-1,1796 E-04
00456	X	+	0,0000	0,0000	0,0000	0 E+00	0 E+00	0 E+00
	X	-	0,0000	0,0000	0,0000	0 E+00	0 E+00	0 E+00
	Y	+	0,0005	0,0197	0,0004	-8,1241 E-06	-9,6707 E-06	4,7908 E-04
	Y	-	-0,0005	-0,0197	-0,0004	8,1241 E-06	9,6707 E-06	-4,7908 E-04
00457	X	+	0,0000	0,0000	0,0000	0 E+00	0 E+00	0 E+00
	X	-	0,0000	0,0000	0,0000	0 E+00	0 E+00	0 E+00
	Y	+	0,0001	0,0041	0,0002	-9,9786 E-05	5,2563 E-06	1,2647 E-04
	Y	-	-0,0001	-0,0041	-0,0002	9,9786 E-05	-5,2563 E-06	-1,2647 E-04
00458	X	+	0,0000	0,0000	0,0000	0 E+00	0 E+00	0 E+00
	X	-	0,0000	0,0000	0,0000	0 E+00	0 E+00	0 E+00
	Y	+	0,0002	0,0103	0,0002	-2,7639 E-04	2,4089 E-06	9,9391 E-05
	Y	-	-0,0002	-0,0103	-0,0002	2,7639 E-04	-2,4089 E-06	-9,9391 E-05
00459	X	+	0,0000	0,0000	0,0000	0 E+00	0 E+00	0 E+00
	X	-	0,0000	0,0000	0,0000	0 E+00	0 E+00	0 E+00
	Y	+	0,0004	0,0304	0,0003	-1,8993 E-04	1,3297 E-06	1,6534 E-04
	Y	-	-0,0004	-0,0304	-0,0003	1,8993 E-04	-1,3297 E-06	-1,6534 E-04
00460	X	+	0,0000	0,0000	0,0000	0 E+00	0 E+00	0 E+00
	X	-	0,0000	0,0000	0,0000	0 E+00	0 E+00	0 E+00
	Y	+	0,0002	0,0232	0,0002	-3,0435 E-04	2,0656 E-06	-7,3659 E-06
	Y	-	-0,0002	-0,0232	-0,0002	3,0435 E-04	-2,0656 E-06	7,3659 E-06
00461	X	+	0,0000	0,0000	0,0000	0 E+00	0 E+00	0 E+00
	X	-	0,0000	0,0000	0,0000	0 E+00	0 E+00	0 E+00
	Y	+	0,0001	0,0123	0,0000	-2,5648 E-04	1,4425 E-06	-6,7446 E-06
	Y	-	-0,0001	-0,0123	0,0000	2,5648 E-04	-1,4425 E-06	6,7446 E-06
00462	X	+	0,0000	0,0000	0,0000	0 E+00	0 E+00	0 E+00
	X	-	0,0000	0,0000	0,0000	0 E+00	0 E+00	0 E+00

Nodo	Dir	e	S_X	S_Y	S_Z	Θ_X	Θ_Y	Θ_Z
			[cm]	[cm]	[cm]	[rad]	[rad]	[rad]
	Y	+	0,0002	0,0320	0,0001	-2,7397 E-04	1,4474 E-06	-3,5257 E-05
	Y	-	-0,0002	-0,0320	-0,0001	2,7397 E-04	-1,4474 E-06	3,5257 E-05
	X	+	0,0000	0,0000	0,0000	0 E+00	0 E+00	0 E+00
00463	X	-	0,0000	0,0000	0,0000	0 E+00	0 E+00	0 E+00
	Y	+	0,0001	0,0206	0,0000	-2,4677 E-04	9,3346 E-07	-1,8755 E-05
	Y	-	-0,0001	-0,0206	0,0000	2,4677 E-04	-9,3346 E-07	1,8755 E-05
	X	+	0,0000	0,0000	0,0000	0 E+00	0 E+00	0 E+00
00464	X	-	0,0000	0,0000	0,0000	0 E+00	0 E+00	0 E+00
	Y	+	0,0000	0,0114	-0,0001	-2,169 E-04	5,6589 E-07	-8,4259 E-06
	Y	-	0,0000	-0,0114	0,0001	2,169 E-04	-5,6589 E-07	8,4259 E-06
	X	+	0,0000	0,0000	0,0000	0 E+00	0 E+00	0 E+00
00465	X	-	0,0000	0,0000	0,0000	0 E+00	0 E+00	0 E+00
	Y	+	0,0001	0,0276	0,0000	-2,2792 E-04	4,8998 E-07	-2,5702 E-05
	Y	-	-0,0001	-0,0276	0,0000	2,2792 E-04	-4,8998 E-07	2,5702 E-05
	X	+	0,0000	0,0000	0,0000	0 E+00	0 E+00	0 E+00
00466	X	-	0,0000	0,0000	0,0000	0 E+00	0 E+00	0 E+00
	Y	+	0,0000	0,0184	-0,0001	-2,0877 E-04	2,8682 E-07	-1,4051 E-05
	Y	-	0,0000	-0,0184	0,0001	2,0877 E-04	-2,8682 E-07	1,4051 E-05
	X	+	0,0000	0,0000	0,0000	0 E+00	0 E+00	0 E+00
00467	X	-	0,0000	0,0000	0,0000	0 E+00	0 E+00	0 E+00
	Y	+	0,0000	0,0104	-0,0001	-1,9434 E-04	1,3165 E-07	-7,8398 E-06
	Y	-	0,0000	-0,0104	0,0001	1,9434 E-04	-1,3165 E-07	7,8398 E-06
	X	+	0,0000	0,0000	0,0000	0 E+00	0 E+00	0 E+00
00468	X	-	0,0000	0,0000	0,0000	0 E+00	0 E+00	0 E+00
	Y	+	0,0000	0,0246	-0,0001	-1,9746 E-04	6,3777 E-08	-1,8624 E-05
	Y	-	0,0000	-0,0246	0,0001	1,9746 E-04	-6,3777 E-08	1,8624 E-05
	X	+	0,0000	0,0000	0,0000	0 E+00	0 E+00	0 E+00
00469	X	-	0,0000	0,0000	0,0000	0 E+00	0 E+00	0 E+00
	Y	+	0,0000	0,0166	-0,0001	-1,8577 E-04	3,3568 E-09	-1,2477 E-05
	Y	-	0,0000	-0,0166	0,0001	1,8577 E-04	-3,3568 E-09	1,2477 E-05
	X	+	0,0000	0,0000	0,0000	0 E+00	0 E+00	0 E+00
00470	X	-	0,0000	0,0000	0,0000	0 E+00	0 E+00	0 E+00
	Y	+	0,0000	0,0094	0,0000	-1,7563 E-04	-4,8436 E-08	-7,357 E-06
	Y	-	0,0000	-0,0094	0,0000	1,7563 E-04	4,8436 E-08	7,357 E-06
	X	+	0,0000	0,0000	0,0000	0 E+00	0 E+00	0 E+00
00471	X	-	0,0000	0,0000	0,0000	0 E+00	0 E+00	0 E+00
	Y	+	0,0000	0,0222	0,0000	-1,7636 E-04	-8,6948 E-08	-1,6609 E-05
	Y	-	0,0000	-0,0222	0,0000	1,7636 E-04	8,6948 E-08	1,6609 E-05
	X	+	0,0000	0,0000	0,0000	0 E+00	0 E+00	0 E+00
00472	X	-	0,0000	0,0000	0,0000	0 E+00	0 E+00	0 E+00
	Y	+	0,0000	0,0150	0,0000	-1,6684 E-04	-9,1209 E-08	-1,2093 E-05
	Y	-	0,0000	-0,0150	0,0000	1,6684 E-04	9,1209 E-08	1,2093 E-05
	X	+	0,0000	0,0000	0,0000	0 E+00	0 E+00	0 E+00
00473	X	-	0,0000	0,0000	0,0000	0 E+00	0 E+00	0 E+00
	Y	+	0,0000	0,0085	0,0000	-1,5761 E-04	-9,0476 E-08	-7,6867 E-06
	Y	-	0,0000	-0,0085	0,0000	1,5761 E-04	9,0476 E-08	7,6867 E-06
	X	+	0,0000	0,0000	0,0000	0 E+00	0 E+00	0 E+00
00474	X	-	0,0000	0,0000	0,0000	0 E+00	0 E+00	0 E+00
	Y	+	0,0000	0,0199	0,0000	-1,5783 E-04	-1,0914 E-07	-1,6343 E-05
	Y	-	0,0000	-0,0199	0,0000	1,5783 E-04	1,0914 E-07	1,6343 E-05
	X	+	0,0000	0,0000	0,0000	0 E+00	0 E+00	0 E+00
00475	X	-	0,0000	0,0000	0,0000	0 E+00	0 E+00	0 E+00
	Y	+	0,0000	0,0134	0,0000	-1,4876 E-04	-8,9885 E-08	-1,208 E-05
	Y	-	0,0000	-0,0134	0,0000	1,4876 E-04	8,9885 E-08	1,208 E-05
	X	+	0,0000	0,0000	0,0000	0 E+00	0 E+00	0 E+00
00476	X	-	0,0000	0,0000	0,0000	0 E+00	0 E+00	0 E+00
	Y	+	0,0000	0,0075	0,0000	-1,3975 E-04	-7,4507 E-08	-7,69 E-06
	Y	-	0,0000	-0,0075	0,0000	1,3975 E-04	7,4507 E-08	7,69 E-06
	X	+	0,0000	0,0000	0,0000	0 E+00	0 E+00	0 E+00
00477	X	-	0,0000	0,0000	0,0000	0 E+00	0 E+00	0 E+00
	Y	+	0,0000	0,0176	0,0000	-1,398 E-04	-8,1269 E-08	-1,6262 E-05
	Y	-	0,0000	-0,0176	0,0000	1,398 E-04	8,1269 E-08	1,6262 E-05
	X	+	0,0000	0,0000	0,0000	0 E+00	0 E+00	0 E+00
00478	X	-	0,0000	0,0000	0,0000	0 E+00	0 E+00	0 E+00
	Y	+	0,0000	0,0118	0,0000	-1,3083 E-04	-6,2507 E-08	-1,2073 E-05
	Y	-	0,0000	-0,0118	0,0000	1,3083 E-04	6,2507 E-08	1,2073 E-05
	X	+	0,0000	0,0000	0,0000	0 E+00	0 E+00	0 E+00
00479	X	-	0,0000	0,0000	0,0000	0 E+00	0 E+00	0 E+00
	Y	+	0,0000	0,0066	0,0000	-1,2193 E-04	-4,7042 E-08	-7,6865 E-06
	Y	-	0,0000	-0,0066	0,0000	1,2193 E-04	4,7042 E-08	7,6865 E-06
	X	+	0,0000	0,0000	0,0000	0 E+00	0 E+00	0 E+00
00480	X	-	0,0000	0,0000	0,0000	0 E+00	0 E+00	0 E+00
	Y	+	0,0000	0,0154	0,0000	-1,2191 E-04	-4,8464 E-08	-1,6227 E-05
	Y	-	0,0000	-0,0154	0,0000	1,2191 E-04	4,8464 E-08	1,6227 E-05
	X	+	0,0000	0,0000	0,0000	0 E+00	0 E+00	0 E+00
00481	X	-	0,0000	0,0000	0,0000	0 E+00	0 E+00	0 E+00
	Y	+	0,0000	0,0102	0,0000	-1,1301 E-04	-3,5219 E-08	-1,2019 E-05
	Y	-	0,0000	-0,0102	0,0000	1,1301 E-04	3,5219 E-08	1,2019 E-05
	X	+	0,0000	0,0000	0,0000	0 E+00	0 E+00	0 E+00
00482	X	-	0,0000	0,0000	0,0000	0 E+00	0 E+00	0 E+00
	Y	+	0,0000	0,0056	0,0000	-1,0412 E-04	-2,4213 E-08	-7,3176 E-06
	Y	-	0,0000	-0,0056	0,0000	1,0412 E-04	2,4213 E-08	7,3176 E-06
	X	+	0,0000	0,0000	0,0000	0 E+00	0 E+00	0 E+00
00483	X	-	0,0000	0,0000	0,0000	0 E+00	0 E+00	0 E+00
	Y	+	0,0000	0,0131	0,0000	-1,0412 E-04	-2,3302 E-08	-1,6089 E-05

Nodo	Dir	e	S_X	S_Y	S_Z	Θ_X	Θ_Y	Θ_Z
			[cm]	[cm]	[cm]	[rad]	[rad]	[rad]
	Y	-	0,0000	-0,0131	0,0000	1,0412 E-04	2,3302 E-08	1,6089 E-05
00484	X	+	0,0000	0,0000	0,0000	0 E+00	0 E+00	0 E+00
	X	-	0,0000	0,0000	0,0000	0 E+00	0 E+00	0 E+00
	Y	+	0,0000	0,0086	0,0000	-9,5236 E-05	-1,5755 E-08	-1,218 E-05
	Y	-	0,0000	-0,0086	0,0000	9,5236 E-05	1,5755 E-08	1,218 E-05
00485	X	+	0,0000	0,0000	0,0000	0 E+00	0 E+00	0 E+00
	X	-	0,0000	0,0000	0,0000	0 E+00	0 E+00	0 E+00
	Y	+	0,0000	0,0046	0,0000	-8,6349 E-05	-9,7596 E-09	-7,3176 E-06
	Y	-	0,0000	-0,0046	0,0000	8,6349 E-05	9,7596 E-09	7,3176 E-06
00486	X	+	0,0000	0,0000	0,0000	0 E+00	0 E+00	0 E+00
	X	-	0,0000	0,0000	0,0000	0 E+00	0 E+00	0 E+00
	Y	+	0,0000	0,0109	0,0000	-8,6354 E-05	-8,3236 E-09	-1,6089 E-05
	Y	-	0,0000	-0,0109	0,0000	8,6354 E-05	8,3236 E-09	1,6089 E-05
00487	X	+	0,0000	0,0000	0,0000	0 E+00	0 E+00	0 E+00
	X	-	0,0000	0,0000	0,0000	0 E+00	0 E+00	0 E+00
	Y	+	0,0000	0,0070	0,0000	-7,7464 E-05	-4,8742 E-09	-1,2019 E-05
	Y	-	0,0000	-0,0070	0,0000	7,7464 E-05	4,8742 E-09	1,2019 E-05
00488	X	+	0,0000	0,0000	0,0000	0 E+00	0 E+00	0 E+00
	X	-	0,0000	0,0000	0,0000	0 E+00	0 E+00	0 E+00
	Y	+	0,0000	0,0037	0,0000	-6,8548 E-05	-2,5432 E-09	-7,6863 E-06
	Y	-	0,0000	-0,0037	0,0000	6,8548 E-05	2,5432 E-09	7,6863 E-06
00489	X	+	0,0000	0,0000	0,0000	0 E+00	0 E+00	0 E+00
	X	-	0,0000	0,0000	0,0000	0 E+00	0 E+00	0 E+00
	Y	+	0,0000	0,0087	0,0000	-6,8567 E-05	-1,2187 E-09	-1,6224 E-05
	Y	-	0,0000	-0,0087	0,0000	6,8567 E-05	1,2187 E-09	1,6224 E-05
00490	X	+	0,0000	0,0000	0,0000	0 E+00	0 E+00	0 E+00
	X	-	0,0000	0,0000	0,0000	0 E+00	0 E+00	0 E+00
	Y	+	0,0000	0,0054	0,0000	-5,9645 E-05	-8,4407 E-10	-1,2071 E-05
	Y	-	0,0000	-0,0054	0,0000	5,9645 E-05	8,4407 E-10	1,2071 E-05
00491	X	+	0,0000	0,0000	0,0000	0 E+00	0 E+00	0 E+00
	X	-	0,0000	0,0000	0,0000	0 E+00	0 E+00	0 E+00
	Y	+	0,0000	0,0027	0,0000	-5,073 E-05	-1,0437 E-09	-7,6892 E-06
	Y	-	0,0000	-0,0027	0,0000	5,073 E-05	1,0437 E-09	7,6892 E-06
00492	X	+	0,0000	0,0000	0,0000	0 E+00	0 E+00	0 E+00
	X	-	0,0000	0,0000	0,0000	0 E+00	0 E+00	0 E+00
	Y	+	0,0000	0,0064	0,0000	-5,0694 E-05	3,5952 E-11	-1,6249 E-05
	Y	-	0,0000	-0,0064	0,0000	5,0694 E-05	-3,5952 E-11	1,6249 E-05
00493	X	+	0,0000	0,0000	0,0000	0 E+00	0 E+00	0 E+00
	X	-	0,0000	0,0000	0,0000	0 E+00	0 E+00	0 E+00
	Y	+	0,0000	0,0038	0,0000	-4,1749 E-05	-1,6806 E-09	-1,207 E-05
	Y	-	0,0000	-0,0038	0,0000	4,1749 E-05	1,6806 E-09	1,207 E-05
00494	X	+	0,0000	0,0000	0,0000	0 E+00	0 E+00	0 E+00
	X	-	0,0000	0,0000	0,0000	0 E+00	0 E+00	0 E+00
	Y	+	0,0000	0,0018	0,0000	-3,2886 E-05	-3,9808 E-09	-7,6826 E-06
	Y	-	0,0000	-0,0018	0,0000	3,2886 E-05	3,9808 E-09	7,6826 E-06
00495	X	+	0,0000	0,0000	0,0000	0 E+00	0 E+00	0 E+00
	X	-	0,0000	0,0000	0,0000	0 E+00	0 E+00	0 E+00
	Y	+	0,0000	0,0041	0,0000	-3,2753 E-05	-3,0191 E-09	-1,6282 E-05
	Y	-	0,0000	-0,0041	0,0000	3,2753 E-05	3,0191 E-09	1,6282 E-05
00496	X	+	0,0000	0,0000	0,0000	0 E+00	0 E+00	0 E+00
	X	-	0,0000	0,0000	0,0000	0 E+00	0 E+00	0 E+00
	Y	+	0,0000	0,0021	0,0000	-2,3808 E-05	-6,7631 E-09	-1,2046 E-05
	Y	-	0,0000	-0,0021	0,0000	2,3808 E-05	6,7631 E-09	1,2046 E-05
00497	X	+	0,0000	0,0000	0,0000	0 E+00	0 E+00	0 E+00
	X	-	0,0000	0,0000	0,0000	0 E+00	0 E+00	0 E+00
	Y	+	0,0000	0,0008	0,0000	-1,497 E-05	-1,1064 E-08	-7,3398 E-06
	Y	-	0,0000	-0,0008	0,0000	1,497 E-05	1,1064 E-08	7,3398 E-06
00498	X	+	0,0000	0,0000	0,0000	0 E+00	0 E+00	0 E+00
	X	-	0,0000	0,0000	0,0000	0 E+00	0 E+00	0 E+00
	Y	+	0,0000	0,0019	0,0000	-1,4608 E-05	-1,0639 E-08	-1,6326 E-05
	Y	-	0,0000	-0,0019	0,0000	1,4608 E-05	1,0639 E-08	1,6326 E-05
00499	X	+	0,0000	0,0000	0,0000	0 E+00	0 E+00	0 E+00
	X	-	0,0000	0,0000	0,0000	0 E+00	0 E+00	0 E+00
	Y	+	0,0000	0,0005	0,0000	-5,4747 E-06	-1,636 E-08	-1,2227 E-05
	Y	-	0,0000	-0,0005	0,0000	5,4747 E-06	1,636 E-08	1,2227 E-05
00500	X	+	0,0000	0,0000	0,0000	0 E+00	0 E+00	0 E+00
	X	-	0,0000	0,0000	0,0000	0 E+00	0 E+00	0 E+00
	Y	+	0,0000	-0,0001	0,0000	3,267 E-06	-2,1783 E-08	-7,7424 E-06
	Y	-	0,0000	0,0001	0,0000	-3,267 E-06	2,1783 E-08	7,7424 E-06
00501	X	+	0,0000	0,0000	0,0000	0 E+00	0 E+00	0 E+00
	X	-	0,0000	0,0000	0,0000	0 E+00	0 E+00	0 E+00
	Y	+	0,0000	-0,0004	0,0000	4,8033 E-06	-2,2757 E-08	-1,7368 E-05
	Y	-	0,0000	0,0004	0,0000	-4,8033 E-06	2,2757 E-08	1,7368 E-05
00502	X	+	0,0000	0,0000	0,0000	0 E+00	0 E+00	0 E+00
	X	-	0,0000	0,0000	0,0000	0 E+00	0 E+00	0 E+00
	Y	+	0,0000	-0,0011	0,0000	1,4809 E-05	-2,9306 E-08	-1,2974 E-05
	Y	-	0,0000	0,0011	0,0000	-1,4809 E-05	2,9306 E-08	1,2974 E-05
00503	X	+	0,0000	0,0000	0,0000	0 E+00	0 E+00	0 E+00
	X	-	0,0000	0,0000	0,0000	0 E+00	0 E+00	0 E+00
	Y	+	0,0000	-0,0011	0,0000	2,3127 E-05	-3,3618 E-08	-7,9463 E-06
	Y	-	0,0000	0,0011	0,0000	-2,3127 E-05	3,3618 E-08	7,9463 E-06
00504	X	+	0,0000	0,0000	0,0000	0 E+00	0 E+00	0 E+00
	X	-	0,0000	0,0000	0,0000	0 E+00	0 E+00	0 E+00
	Y	+	0,0000	-0,0030	0,0000	2,92 E-05	-4,0261 E-08	-2,081 E-05
	Y	-	0,0000	0,0030	0,0000	-2,92 E-05	4,0261 E-08	2,081 E-05

Nodo	Dir	e	S_X	S_Y	S_Z	Θ_X	Θ_Y	Θ_Z
			[cm]	[cm]	[cm]	[rad]	[rad]	[rad]
00505	X	+	0,0000	0,0000	0,0000	0 E+00	0 E+00	0 E+00
	X	-	0,0000	0,0000	0,0000	0 E+00	0 E+00	0 E+00
	Y	+	0,0000	-0,0030	0,0000	4,2372 E-05	-4,425 E-08	-1,5062 E-05
	Y	-	0,0000	0,0030	0,0000	-4,2372 E-05	4,425 E-08	1,5062 E-05
00506	X	+	0,0000	0,0000	0,0000	0 E+00	0 E+00	0 E+00
	X	-	0,0000	0,0000	0,0000	0 E+00	0 E+00	0 E+00
	Y	+	0,0000	-0,0020	0,0000	4,9453 E-05	-5,0592 E-08	-7,1127 E-06
	Y	-	0,0000	0,0020	0,0000	-4,9453 E-05	5,0592 E-08	7,1127 E-06
00507	X	+	0,0000	0,0000	0,0000	0 E+00	0 E+00	0 E+00
	X	-	0,0000	0,0000	0,0000	0 E+00	0 E+00	0 E+00
	Y	+	0,0000	-0,0064	0,0000	6,7606 E-05	-4,3983 E-08	-2,8312 E-05
	Y	-	0,0000	0,0064	0,0000	-6,7606 E-05	4,3983 E-08	2,8312 E-05
00508	X	+	0,0000	0,0000	0,0000	0 E+00	0 E+00	0 E+00
	X	-	0,0000	0,0000	0,0000	0 E+00	0 E+00	0 E+00
	Y	+	0,0000	-0,0051	0,0000	8,4394 E-05	3,644 E-08	-1,1793 E-05
	Y	-	0,0000	0,0051	0,0000	-8,4394 E-05	-3,644 E-08	1,1793 E-05
00509	X	+	0,0000	0,0000	0,0000	0 E+00	0 E+00	0 E+00
	X	-	0,0000	0,0000	0,0000	0 E+00	0 E+00	0 E+00
	Y	+	0,0000	-0,0021	0,0000	7,2793 E-05	-8,4048 E-08	1,8242 E-05
	Y	-	0,0000	0,0021	0,0000	-7,2793 E-05	8,4048 E-08	-1,8242 E-05
00510	X	+	0,0000	0,0000	0,0000	0 E+00	0 E+00	0 E+00
	X	-	0,0000	0,0000	0,0000	0 E+00	0 E+00	0 E+00
	Y	+	0,0000	-0,0090	0,0000	1,1157 E-04	3,8927 E-07	1,5738 E-05
	Y	-	0,0000	0,0090	0,0000	-1,1157 E-04	-3,8927 E-07	-1,5738 E-05
00511	X	+	0,0000	0,0000	0,0000	0 E+00	0 E+00	0 E+00
	X	-	0,0000	0,0000	0,0000	0 E+00	0 E+00	0 E+00
	Y	+	0,0000	0,0125	0,0001	-5,4387 E-04	5,2317 E-07	3,249 E-04
	Y	-	0,0000	-0,0125	-0,0001	5,4387 E-04	-5,2317 E-07	-3,249 E-04
00512	X	+	0,0000	0,0000	0,0000	0 E+00	0 E+00	0 E+00
	X	-	0,0000	0,0000	0,0000	0 E+00	0 E+00	0 E+00
	Y	+	0,0000	0,0600	0,0000	-3,5805 E-04	-7,8515 E-07	1,4794 E-03
	Y	-	0,0000	-0,0600	0,0000	3,5805 E-04	7,8515 E-07	-1,4794 E-03
00513	X	+	0,0000	0,0000	0,0000	0 E+00	0 E+00	0 E+00
	X	-	0,0000	0,0000	0,0000	0 E+00	0 E+00	0 E+00
	Y	+	0,0000	0,0030	0,0000	-3,1966 E-05	-8,1042 E-07	3,9768 E-04
	Y	-	0,0000	-0,0030	0,0000	3,1966 E-05	8,1042 E-07	-3,9768 E-04
00514	X	+	0,0000	0,0000	0,0000	0 E+00	0 E+00	0 E+00
	X	-	0,0000	0,0000	0,0000	0 E+00	0 E+00	0 E+00
	Y	+	0,0000	0,0016	0,0001	-2,3039 E-05	-5,4992 E-09	9,4102 E-05
	Y	-	0,0000	-0,0016	-0,0001	2,3039 E-05	5,4992 E-09	-9,4102 E-05
00515	X	+	0,0000	0,0000	0,0000	0 E+00	0 E+00	0 E+00
	X	-	0,0000	0,0000	0,0000	0 E+00	0 E+00	0 E+00
	Y	+	0,0000	0,0077	0,0001	-2,1112 E-04	7,5207 E-08	1,9874 E-04
	Y	-	0,0000	-0,0077	-0,0001	2,1112 E-04	-7,5207 E-08	-1,9874 E-04
00516	X	+	0,0000	0,0000	0,0000	0 E+00	0 E+00	0 E+00
	X	-	0,0000	0,0000	0,0000	0 E+00	0 E+00	0 E+00
	Y	+	0,0000	0,0206	0,0000	-1,7535 E-04	-7,9689 E-07	7,6121 E-04
	Y	-	0,0000	-0,0206	0,0000	1,7535 E-04	7,9689 E-07	-7,6121 E-04
00517	X	+	0,0000	0,0000	0,0000	0 E+00	0 E+00	0 E+00
	X	-	0,0000	0,0000	0,0000	0 E+00	0 E+00	0 E+00
	Y	+	0,0000	0,0000	0,0000	5,2655 E-07	-9,1685 E-07	0 E+00
	Y	-	0,0000	0,0000	0,0000	-5,2655 E-07	9,1685 E-07	0 E+00
00518	X	+	0,0000	0,0000	0,0000	0 E+00	0 E+00	0 E+00
	X	-	0,0000	0,0000	0,0000	0 E+00	0 E+00	0 E+00
	Y	+	0,0000	0,0000	0,0000	4,0607 E-07	-5,3355 E-07	-2,1666 E-06
	Y	-	0,0000	0,0000	0,0000	-4,0607 E-07	5,3355 E-07	2,1666 E-06
00519	X	+	0,0000	0,0000	0,0000	0 E+00	0 E+00	0 E+00
	X	-	0,0000	0,0000	0,0000	0 E+00	0 E+00	0 E+00
	Y	+	0,0000	0,0003	0,0001	-1,948 E-05	-1,1786 E-06	0 E+00
	Y	-	0,0000	-0,0003	-0,0001	1,948 E-05	1,1786 E-06	0 E+00
00520	X	+	0,0000	0,0000	0,0000	0 E+00	0 E+00	0 E+00
	X	-	0,0000	0,0000	0,0000	0 E+00	0 E+00	0 E+00
	Y	+	0,0000	-0,0005	-0,0001	2,9861 E-05	-4,003 E-07	1,0885 E-04
	Y	-	0,0000	0,0005	0,0001	-2,9861 E-05	4,003 E-07	-1,0885 E-04
00521	X	+	0,0000	0,0000	0,0000	0 E+00	0 E+00	0 E+00
	X	-	0,0000	0,0000	0,0000	0 E+00	0 E+00	0 E+00
	Y	+	0,0000	-0,0047	0,0000	6,1185 E-05	-2,9166 E-07	2,8817 E-04
	Y	-	0,0000	0,0047	0,0000	-6,1185 E-05	2,9166 E-07	-2,8817 E-04
00522	X	+	0,0000	0,0000	0,0000	0 E+00	0 E+00	0 E+00
	X	-	0,0000	0,0000	0,0000	0 E+00	0 E+00	0 E+00
	Y	+	0,0000	0,0000	0,0003	-2,4377 E-05	-1,0911 E-05	0 E+00
	Y	-	0,0000	0,0000	-0,0003	2,4377 E-05	1,0911 E-05	0 E+00
00523	X	+	0,0000	0,0000	0,0000	0 E+00	0 E+00	0 E+00
	X	-	0,0000	0,0000	0,0000	0 E+00	0 E+00	0 E+00
	Y	+	0,0000	0,0000	-0,0004	-3,7712 E-07	-1,2866 E-05	0 E+00
	Y	-	0,0000	0,0000	0,0004	3,7712 E-07	1,2866 E-05	0 E+00
00524	X	+	0,0000	0,0000	0,0000	0 E+00	0 E+00	0 E+00
	X	-	0,0000	0,0000	0,0000	0 E+00	0 E+00	0 E+00
	Y	+	0,0000	0,0000	0,0001	-1,948 E-05	-1,1786 E-06	0 E+00
	Y	-	0,0000	0,0000	-0,0001	1,948 E-05	1,1786 E-06	0 E+00
00525	X	+	0,0000	0,0000	0,0000	0 E+00	0 E+00	0 E+00
	X	-	0,0000	0,0000	0,0000	0 E+00	0 E+00	0 E+00
	Y	+	0,0000	0,0000	0,0000	-2,6948 E-04	1,0922 E-06	0 E+00
	Y	-	0,0000	0,0000	0,0000	2,6948 E-04	-1,0922 E-06	0 E+00
	X	+	0,0000	0,0000	0,0000	0 E+00	0 E+00	0 E+00

Nodi - Spostamenti per eccentricità accidentale

Nodo	Dir	e	S_X	S_Y	S_Z	Θ_X	Θ_Y	Θ_Z
			[cm]	[cm]	[cm]	[rad]	[rad]	[rad]
00526	X	-	0,0000	0,0000	0,0000	0 E+00	0 E+00	0 E+00
	Y	+	0,0000	0,0000	0,0003	-2,4377 E-05	-1,0911 E-05	0 E+00
	Y	-	0,0000	0,0000	-0,0003	2,4377 E-05	1,0911 E-05	0 E+00
00527	X	+	0,0000	0,0000	0,0000	0 E+00	0 E+00	0 E+00
	X	-	0,0000	0,0000	0,0000	0 E+00	0 E+00	0 E+00
	Y	+	0,0000	0,0000	0,0001	-1,948 E-05	-1,1786 E-06	0 E+00
	Y	-	0,0000	0,0000	-0,0001	1,948 E-05	1,1786 E-06	0 E+00
00528	X	+	0,0000	0,0000	0,0000	0 E+00	0 E+00	0 E+00
	X	-	0,0000	0,0000	0,0000	0 E+00	0 E+00	0 E+00
	Y	+	0,0000	0,0000	0,0001	-1,948 E-05	-1,1786 E-06	0 E+00
	Y	-	0,0000	0,0000	-0,0001	1,948 E-05	1,1786 E-06	0 E+00
00529	X	+	0,0000	0,0000	0,0000	0 E+00	0 E+00	0 E+00
	X	-	0,0000	0,0000	0,0000	0 E+00	0 E+00	0 E+00
	Y	+	0,0000	0,0000	0,0000	5,2655 E-07	-9,1685 E-07	0 E+00
	Y	-	0,0000	0,0000	0,0000	-5,2655 E-07	9,1685 E-07	0 E+00
00530	X	+	0,0000	0,0000	0,0000	0 E+00	0 E+00	0 E+00
	X	-	0,0000	0,0000	0,0000	0 E+00	0 E+00	0 E+00
	Y	+	0,0000	0,0000	-0,0004	-3,7712 E-07	-1,2866 E-05	0 E+00
	Y	-	0,0000	0,0000	0,0004	3,7712 E-07	1,2866 E-05	0 E+00
00531	X	+	0,0000	0,0000	0,0000	0 E+00	0 E+00	0 E+00
	X	-	0,0000	0,0000	0,0000	0 E+00	0 E+00	0 E+00
	Y	+	0,0000	0,0000	0,0000	5,2655 E-07	-9,1685 E-07	0 E+00
	Y	-	0,0000	0,0000	0,0000	-5,2655 E-07	9,1685 E-07	0 E+00

LEGENDA:

Dir Direzione del sisma.

S_X, S_Y, S_Z, Θ_X, Θ_Y, Θ_Z Le componenti dello spostamento sono relative al sistema di riferimento globale X, Y, Z.

TRAVI - SOLLECITAZIONI PER CONDIZIONI DI CARICO NON SISMICHE

Travi - Sollecitazioni per condizioni di carico non sismiche

Id_{Tr}	CC	Estr. Inz.						Estr. Fin.					
		M_1	M_2	M_3	N	T_2	T_3	M_1	M_2	M_3	N	T_2	T_3
		[N·m]	[N·m]	[N·m]	[N]	[N]	[N]	[N·m]	[N·m]	[N·m]	[N]	[N]	[N]
Fondazione					**Travata: Trave P1-P2-P3**								
Trave P1-P2	001	0	0	-142	0	-1 921	0	-17	0	48	0	1 006	0
Trave P2-P3	001	12	0	78	0	-661	0	-3	0	-54	0	1 127	0
Fondazione					**Travata: Trave P4-P5**								
Trave P4-P5	001	-21	0	-255	0	-1 942	0	25	0	-27	0	591	0
Fondazione					**Travata: Trave P1-P4**								
Trave P1-P4	001	29	0	-111	0	-1 762	0	28	0	-25	0	910	0
Fondazione					**Travata: Trave P2-P5**								
Trave P2-P5	001	-5	0	-336	0	-2 542	0	8	0	-122	0	973	0

LEGENDA:

Id_{Tr} Identificativo della trave. L'eventuale lettera tra parentesi distingue i diversi tratti della travata al livello considerato.

CC Identificativo della tipologia di carico nella relativa tabella.

Estr. Inz./Fin. Sollecitazione caratteristiche relative al sistema di riferimento locale 1, 2, 3 (N > 0: compressione).

TRAVI - SOLLECITAZIONI PER EFFETTO DEL SISMA

Travi - Sollecitazioni per effetto del sisma

Id_{Tr}	Dir	Estr. Inz.						Estr. Fin.					
		M_1	M_2	M_3	N	T_2	T_3	M_1	M_2	M_3	N	T_2	T_3
		[N·m]	[N·m]	[N·m]	[N]	[N]	[N]	[N·m]	[N·m]	[N·m]	[N]	[N]	[N]
Fondazione					**Travata: Trave P1-P2-P3**								
Trave P1-P2	X	-148	0	-167	0	-302	0	-5	0	61	0	-137	0
	Y	3 457	0	410	0	1 769	0	-3 513	0	256	0	-1 004	0
	Z	0	0	0	0	0	0	0	0	0	0	0	0
Trave P2-P3	X	-9	0	-24	0	-155	0	-1	0	1	0	72	0
	Y	-712	0	107	0	720	0	-113	0	-7	0	-256	0
	Z	0	0	0	0	0	0	0	0	0	0	0	0
Fondazione					**Travata: Trave P4-P5**								
Trave P4-P5	X	97	0	-134	0	-158	0	14	0	40	0	-70	0
	Y	532	0	-80	0	-717	0	-578	0	-58	0	342	0
	Z	0	0	0	0	0	0	0	0	0	0	0	0
Fondazione					**Travata: Trave P1-P4**								
Trave P1-P4	X	-324	0	90	0	350	0	351	0	58	0	-208	0
	Y	597	0	-1 470	0	-3 214	0	-43	0	306	0	-544	0
	Z	0	0	0	0	0	0	0	0	0	0	0	0
Fondazione					**Travata: Trave P2-P5**								
Trave P2-P5	X	-75	0	-14	0	-98	0	77	0	-15	0	73	0
	Y	-255	0	-1 154	0	-2 037	0	-62	0	268	0	-461	0
	Z	0	0	0	0	0	0	0	0	0	0	0	0

LEGENDA:

Id_{Tr} Identificativo della trave. L'eventuale lettera tra parentesi distingue i diversi tratti della travata al livello considerato.

Dir Direzione del sisma.

Estr. Inz./Fin. Sollecitazione caratteristiche relative al sistema di riferimento locale 1, 2, 3 (N > 0: compressione).

TRAVI - SOLLECITAZIONI PER ECCENTRICITÀ ACCIDENTALE

Id_{Tr}	Dir	e	Estr. Inz.						Estr. Fin.					
			M_1	M_2	M_3	N	T_2	T_3	M_1	M_2	M_3	N	T_2	T_3
			[N·m]	[N·m]	[N·m]	[N]	[N]	[N]	[N·m]	[N·m]	[N·m]	[N]	[N]	[N]
Fondazione					**Travata: Trave P1-P2-P3**									
Trave P1-P2	X	+	0	0	0	0	0	0	0	0	0	0	0	0
	X	-	0	0	0	0	0	0	0	0	0	0	0	0
	Y	+	3 305	0	1 014	0	2 470	0	1 100	0	125	0	-558	0
	Y	-	-3 305	0	-1 014	0	-2 470	0	-1 100	0	-125	0	558	0
Trave P2-P3	X	+	0	0	0	0	0	0	0	0	0	0	0	0
	X	-	0	0	0	0	0	0	0	0	0	0	0	0
	Y	+	3 593	0	298	0	1 042	0	4 629	0	4	0	-69	0
	Y	-	-3 593	0	-298	0	-1 042	0	-4 629	0	-4	0	69	0
Fondazione					**Travata: Trave P4-P5**									
Trave P4-P5	X	+	0	0	0	0	0	0	0	0	0	0	0	0
	X	-	0	0	0	0	0	0	0	0	0	0	0	0
	Y	+	-175	0	318	0	514	0	-5	0	-22	0	34	0
	Y	-	175	0	-318	0	-514	0	5	0	22	0	-34	0
Fondazione					**Travata: Trave P1-P4**									
Trave P1-P4	X	+	0	0	0	0	0	0	0	0	0	0	0	0
	X	-	0	0	0	0	0	0	0	0	0	0	0	0
	Y	+	2 328	0	-1 286	0	-3 107	0	-780	0	-95	0	362	0
	Y	-	-2 328	0	1 286	0	3 107	0	780	0	95	0	-362	0
Fondazione					**Travata: Trave P2-P5**									
Trave P2-P5	X	+	0	0	0	0	0	0	0	0	0	0	0	0
	X	-	0	0	0	0	0	0	0	0	0	0	0	0
	Y	+	319	0	-1 110	0	-2 836	0	-52	0	3	0	-19	0
	Y	-	-319	0	1 110	0	2 836	0	52	0	-3	0	19	0

LEGENDA:

Id_{Tr} Identificativo della trave. L'eventuale lettera tra parentesi distingue i diversi tratti della travata al livello considerato.
Dir Direzione del sisma.
e Segno dell'eccentricità accidentale.
Estr. Inz./Fin. Sollecitazione caratteristiche relative al sistema di riferimento locale 1, 2, 3 (N > 0: compressione).

Pareti - TENSIONI PER CONDIZIONI DI CARICO NON SISMICHE

Pareti - tensioni per condizioni di carico non sismiche

Nodo	σ_{L1} / σ_{P1}	σ_{L2} / σ_{P2}	τ_L / τ_P	τ_{P13} / τ_{P23}	Nodo	σ_{L1} / σ_{P1}	σ_{L2} / σ_{P2}	τ_L / τ_P	τ_{P13} / τ_{P23}	Nodo	σ_{L1} / σ_{P1}	σ_{L2} / σ_{P2}	τ_L / τ_P	τ_{P13} / τ_{P23}	Nodo	σ_{L1} / σ_{P1}	σ_{L2} / σ_{P2}	τ_L / τ_P	τ_{P13} / τ_{P23}
	[N/mm²]	[N/mm²]	[N/mm²]	[N/mm²]		[N/mm²]	[N/mm²]	[N/mm²]	[N/mm²]		[N/mm²]	[N/mm²]	[N/mm²]	[N/mm²]		[N/mm²]	[N/mm²]	[N/mm²]	[N/mm²]
Piano Terra						**Parete P1-P2-P3**						**Parete P1-P2**							
Condizione carico (Carico Permanente)																			
00315	-0,027	-0,002	-0,004	0,000	00454	-0,030	-0,004	-0,005	0,000	00519	-0,032	-0,004	-0,003	0,000	00520	-0,019	0,001	-0,002	0,000
	-0,010	-0,009	0,001	0,000		-0,003	-0,001	-0,002	0,000		0,016	0,007	0,000	0,000		-0,005	-0,002	0,001	0,000
00314	-0,031	-0,005	-0,005	0,000	00316	-0,012	0,004	-0,001	0,000	00455	-0,009	0,001	-0,002	0,000	00458	-0,027	-0,003	-0,001	0,000
	0,001	0,000	-0,001	0,000		0,001	0,002	0,000	0,000		0,000	0,001	0,000	0,000		0,000	0,000	0,000	0,000
00457	-0,033	-0,004	-0,001	0,000	00266	-0,033	-0,006	0,000	0,000	00265	-0,024	-0,003	-0,002	0,000	00005	-0,036	-0,005	-0,002	0,000
	-0,001	-0,001	0,000	0,000		0,001	0,000	0,000	0,000		-0,001	-0,002	-0,001	0,000		0,001	0,000	-0,001	0,000
00456	-0,005	0,003	0,000	0,000	00007	-0,003	0,001	-0,001	0,000	00264	-0,010	0,003	-0,002	0,000	00365	-0,003	0,004	0,001	0,000
	0,000	-0,002	0,001	0,000		-0,008	-0,007	-0,002	0,000		0,002	-0,001	-0,001	0,000		0,000	-0,001	0,000	0,000
00510	-0,010	0,000	-0,003	0,000	00509	-0,025	-0,004	-0,004	0,000	00364	-0,008	0,004	0,000	0,000	00459	-0,011	0,003	-0,001	0,000
	0,000	-0,001	0,001	0,000		-0,002	0,001	0,000	0,000		0,000	-0,001	0,000	0,000		0,000	-0,001	0,000	0,000
00012	-0,003	0,004	-0,001	0,000	00317	-0,003	0,004	-0,001	0,000	00267	-0,030	-0,004	0,000	0,000	00363	-0,006	0,005	0,000	0,000
	0,000	0,002	0,000	0,000		0,000	0,000	0,001	0,000		0,001	0,000	0,000	0,000		0,000	0,000	0,000	0,000
00460	-0,018	0,000	0,000	0,000	00268	-0,030	-0,005	0,000	0,000	00461	-0,027	-0,003	0,001	0,000	00462	-0,010	0,002	0,001	0,000
	0,000	0,000	0,000	0,000		0,000	0,000	0,000	0,000		0,000	0,000	0,000	0,000		0,000	0,000	0,000	0,000
00269	-0,033	-0,006	0,001	0,000	00313	-0,027	-0,005	-0,003	0,000	00318	-0,007	0,000	-0,001	0,000	00508	-0,017	-0,004	-0,002	0,000
	0,000	0,000	0,000	0,000		-0,001	0,000	0,000	0,000		0,000	0,000	0,001	0,000		-0,001	0,000	0,001	0,000
00362	-0,003	0,005	0,001	0,000	00361	-0,007	0,003	0,001	0,000	00360	-0,006	0,003	0,000	0,000	00463	-0,018	-0,001	0,001	0,000
	0,000	0,000	0,000	0,000		0,000	0,000	0,000	0,000		0,000	0,000	0,000	0,000		0,000	0,000	0,000	0,000
00270	-0,030	-0,005	0,001	0,000	00312	-0,028	-0,006	-0,002	0,000	00271	-0,030	-0,005	0,000	0,000	00359	-0,003	0,002	0,000	0,000
	0,000	0,000	0,000	0,000		-0,001	0,000	0,000	0,000		0,000	0,000	0,000	0,000		0,000	0,000	0,000	0,000
00465	-0,010	0,000	0,000	0,000	00464	-0,027	-0,004	0,001	0,000	00319	-0,006	-0,003	-0,001	0,000	00272	-0,032	-0,006	0,001	0,000
	0,000	0,000	0,000	0,000		0,000	0,000	0,000	0,000		0,000	0,000	0,001	0,000		0,000	0,000	0,000	0,000
00358	-0,006	0,002	0,001	0,000	00466	-0,018	-0,002	0,001	0,000	00507	-0,009	-0,004	-0,001	0,000	00357	-0,007	0,000	0,000	0,000
	0,000	0,000	0,000	0,000		0,000	0,000	0,000	0,000		0,000	0,000	0,001	0,000		0,000	0,000	0,000	0,000
00506	-0,025	-0,006	-0,002	0,000	00273	-0,029	-0,005	0,001	0,000	00274	-0,029	-0,005	0,000	0,000	00311	-0,031	-0,007	-0,002	0,000
	0,000	0,000	0,000	0,000		0,000	0,000	0,000	0,000		0,000	0,000	0,000	0,000		0,000	0,000	0,000	0,000
00356	-0,003	0,001	-0,001	0,000	00468	-0,009	-0,001	0,000	0,000	00320	-0,003	-0,004	-0,001	0,000	00467	-0,027	-0,004	0,001	0,000
	0,000	0,000	0,000	0,000		0,000	0,000	0,000	0,000		0,000	0,000	0,001	0,000		0,000	0,000	0,000	0,000
00275	-0,032	-0,006	0,000	0,000	00276	-0,029	-0,005	0,001	0,000	00310	-0,028	-0,006	-0,001	0,000	00469	-0,018	-0,003	0,001	0,000
	0,000	0,000	0,000	0,000		0,000	0,000	0,000	0,000		0,000	0,000	0,000	0,000		0,000	0,000	0,000	0,000
00321	-0,007	-0,005	-0,001	0,000	00505	-0,018	-0,006	-0,001	0,000	00355	-0,006	0,001	0,000	0,000	00354	-0,008	-0,001	0,000	0,000
	0,000	0,000	0,000	0,000		0,000	0,000	0,000	0,000		0,000	0,000	0,000	0,000		0,000	0,000	0,000	0,000
00277	-0,028	-0,005	0,000	0,000	00353	-0,008	-0,002	0,000	0,000	00471	-0,011	-0,002	0,000	0,000	00309	-0,029	-0,006	0,000	0,000
	0,000	0,000	0,000	0,000		0,000	0,000	0,000	0,000		0,000	0,000	0,000	0,000		0,000	0,000	0,000	0,000
00322	-0,007	-0,006	0,001	0,000	00470	-0,026	-0,004	0,000	0,000	00278	-0,028	-0,005	0,000	0,000	00352	-0,006	-0,001	0,000	0,000
	0,000	0,000	0,000	0,000		0,000	0,000	0,000	0,000		0,000	0,000	0,000	0,000		0,000	0,000	0,000	0,000
00472	-0,018	-0,003	0,000	0,000	00504	-0,009	-0,006	0,000	0,000	00279	-0,030	-0,005	0,000	0,000	00503	-0,026	-0,006	0,000	0,000
	0,000	0,000	0,000	0,000		0,000	0,000	0,000	0,000		0,000	0,000	0,000	0,000		0,000	0,000	0,000	0,000
00308	-0,032	-0,007	0,000	0,000	00473	-0,027	-0,005	0,000	0,000	00474	-0,009	-0,002	0,000	0,000	00323	-0,003	-0,006	0,000	0,000
	0,000	0,000	0,000	0,000		0,000	0,000	0,000	0,000		0,000	0,000	0,000	0,000		0,000	0,000	0,000	0,000
00475	-0,018	-0,004	0,000	0,000	00281	-0,029	-0,005	0,000	0,000	00351	-0,003	-0,001	0,001	0,000	00280	-0,032	-0,006	0,000	0,000
	0,000	0,000	0,000	0,000		0,000	0,000	0,000	0,000		0,000	0,000	0,000	0,000		0,000	0,000	0,000	0,000
00350	-0,007	-0,002	0,001	0,000	00349	-0,006	-0,001	0,000	0,000	00324	-0,007	-0,006	0,000	0,000	00502	-0,018	-0,006	0,000	0,000

Nodo	σL1 σP1 [N/mm²]	σL2 σP2 [N/mm²]	τL τP [N/mm²]	τP13 τP23 [N/mm²]	Nodo	σL1 σP1 [N/mm²]	σL2 σP2 [N/mm²]	τL τP [N/mm²]	τP13 τP23 [N/mm²]	Nodo	σL1 σP1 [N/mm²]	σL2 σP2 [N/mm²]	τL τP [N/mm²]	τP13 τP23 [N/mm²]	Nodo	σL1 σP1 [N/mm²]	σL2 σP2 [N/mm²]	τL τP [N/mm²]	τP13 τP23 [N/mm²]
	0,000	0,000	0,000	0,000		0,000	0,000	0,000	0,000		0,000	0,000	0,000	0,000		0,000	0,000	0,000	0,000
00282	-0,029	-0,005	0,000	0,000	00477	-0,010	-0,003	0,000	0,000	00476	-0,027	-0,005	0,000	0,000	00307	-0,029	-0,006	0,000	0,000
	0,000	0,000	0,000	0,000		0,000	0,000	0,000	0,000		0,000	0,000	0,000	0,000		0,000	0,000	0,000	0,000
00348	-0,003	-0,001	0,000	0,000	00306	-0,029	-0,006	0,001	0,000	00283	-0,032	-0,006	0,000	0,000	00478	-0,018	-0,004	0,000	0,000
	0,000	0,000	0,000	0,000		0,000	0,000	0,000	0,000		0,000	0,000	0,000	0,000		0,000	0,000	0,000	0,000
00284	-0,029	-0,005	0,000	0,000	00347	-0,007	-0,001	0,001	0,000	00346	-0,007	-0,002	-0,001	0,000	00325	-0,008	-0,006	0,001	0,000
	0,000	0,000	0,000	0,000		0,000	0,000	0,000	0,000		0,000	0,000	0,000	0,000		0,000	0,000	0,000	0,000
00345	-0,003	-0,001	0,000	0,000	00480	-0,009	-0,003	0,000	0,000	00500	-0,027	-0,006	0,001	0,000	00501	-0,009	-0,005	0,000	0,000
	0,000	0,000	0,000	0,000		0,000	0,000	0,000	0,000		0,000	0,000	0,000	0,000		0,000	0,000	0,000	0,000
00305	-0,032	-0,006	0,001	0,000	00285	-0,029	-0,005	0,000	0,000	00479	-0,027	-0,005	0,000	0,000	00286	-0,032	-0,006	0,000	0,000
	0,000	0,000	0,000	0,000		0,000	0,000	0,000	0,000		0,000	0,000	0,000	0,000		0,000	0,000	0,000	0,000
00344	-0,006	-0,001	0,000	0,000	00481	-0,018	-0,004	0,000	0,000	00287	-0,029	-0,006	0,000	0,000	00304	-0,030	-0,006	0,000	0,000
	0,000	0,000	0,000	0,000		0,000	0,000	0,000	0,000		0,000	0,000	0,000	0,000		0,000	0,000	0,000	0,000
00343	-0,008	-0,002	0,000	0,000	00499	-0,018	-0,005	0,000	0,000	00342	-0,007	-0,002	0,000	0,000	00483	-0,011	-0,003	0,000	0,000
	0,000	0,000	0,000	0,000		0,000	0,000	0,000	0,000		0,000	0,000	0,000	0,000		0,000	0,000	0,000	0,000
00326	-0,003	-0,005	0,001	0,000	00327	-0,006	-0,005	0,000	0,000	00288	-0,028	-0,005	0,000	0,000	00482	-0,026	-0,005	0,000	0,000
	0,000	0,000	0,000	0,000		0,000	0,000	0,000	0,000		0,000	0,000	0,000	0,000		0,000	0,000	0,000	0,000
00289	-0,029	-0,006	0,000	0,000	00484	-0,018	-0,004	0,000	0,000	00290	-0,028	-0,005	0,000	0,000	00303	-0,028	-0,006	0,000	0,000
	0,000	0,000	0,000	0,000		0,000	0,000	0,000	0,000		0,000	0,000	0,000	0,000		0,000	0,000	0,000	0,000
00341	-0,007	-0,002	0,000	0,000	00328	-0,009	-0,005	0,000	0,000	00498	-0,011	-0,005	0,000	0,000	00485	-0,026	-0,005	0,000	0,000
	0,000	0,000	0,000	0,000		0,000	0,000	0,000	0,000		0,000	0,000	0,000	0,000		0,000	0,000	0,000	0,000
00486	-0,011	-0,003	0,000	0,000	00497	-0,026	-0,006	0,000	0,000	00340	-0,007	-0,002	0,000	0,000	00302	-0,028	-0,006	0,000	0,000
	0,000	0,000	0,000	0,000		0,000	0,000	0,000	0,000		0,000	0,000	0,000	0,000		0,000	0,000	0,000	0,000
00291	-0,029	-0,006	0,000	0,000	00339	-0,008	-0,002	0,000	0,000	00487	-0,018	-0,004	0,000	0,000	00496	-0,018	-0,005	0,001	0,000
	0,000	0,000	0,000	0,000		0,000	0,000	0,000	0,000		0,000	0,000	0,000	0,000		0,000	0,000	0,000	0,000
00292	-0,028	-0,005	0,000	0,000	00338	-0,006	-0,001	0,000	0,000	00293	-0,030	-0,006	0,000	0,000	00329	-0,009	-0,005	0,000	0,000
	0,000	0,000	0,000	0,000		0,000	0,000	0,000	0,000		0,000	0,000	0,000	0,000		0,000	0,000	0,000	0,000
00489	-0,009	-0,003	0,000	0,000	00488	-0,027	-0,005	0,000	0,000	00294	-0,032	-0,006	0,000	0,000	00330	-0,006	-0,003	0,001	0,000
	0,000	0,000	0,000	0,000		0,000	0,000	0,000	0,000		0,000	0,000	0,000	0,000		0,000	0,000	0,000	0,000
00337	-0,003	-0,002	0,000	0,000	00490	-0,018	-0,004	0,000	0,000	00295	-0,029	-0,005	0,000	0,000	00301	-0,029	-0,006	0,001	0,000
	0,000	0,000	0,000	0,000		0,000	0,000	0,000	0,000		0,000	0,000	0,000	0,000		0,000	0,000	0,000	0,000
00336	-0,007	-0,002	0,001	0,000	00495	-0,009	-0,004	0,000	0,000	00335	-0,007	-0,002	0,000	0,000	00334	-0,003	-0,002	0,000	0,000
	0,000	0,000	0,000	0,000		0,000	0,000	0,000	0,000		0,000	0,000	0,000	0,000		0,000	0,000	0,000	0,000
00492	-0,010	-0,003	0,000	0,000	00494	-0,027	-0,005	0,000	0,000	00300	-0,032	-0,006	0,000	0,000	00296	-0,030	-0,006	0,000	0,000
	0,000	0,000	0,000	0,000		0,000	0,000	0,000	0,000		0,000	0,000	0,000	0,000		0,000	0,000	0,000	0,000
00491	-0,027	-0,005	0,000	0,000	00297	-0,032	-0,006	0,000	0,000	00331	-0,003	-0,003	-0,001	0,000	00493	-0,018	-0,004	0,001	0,000
	0,000	0,000	0,000	0,000		0,000	0,000	0,000	0,000		0,000	0,000	0,000	0,000		0,000	0,000	0,000	0,000
00333	-0,007	-0,002	0,001	0,000	00299	-0,029	-0,005	0,000	0,000	00298	-0,029	-0,006	0,000	0,000	00332	-0,007	-0,003	-0,001	0,000
	0,000	0,000	0,000	0,000		0,000	0,000	0,000	0,000		0,000	0,000	0,000	0,000		0,000	0,000	0,000	0,000
Piano Terra						**Parete P1-P2-P3**						**Parete P2-P3**							
Condizione carico (Carico Permanente)																			
00514	-0,030	-0,003	0,002	0,000	00246	-0,027	-0,003	0,001	0,000	00010	-0,033	-0,001	0,000	0,000	00368	-0,023	-0,002	0,001	0,000
	-0,002	-0,001	0,003	0,000		-0,011	-0,011	-0,001	0,000		0,016	0,007	0,000	0,000		-0,002	0,000	0,000	0,000
00511	-0,027	-0,003	0,001	0,000	00008	-0,027	-0,003	0,001	0,000	00369	-0,013	0,002	0,003	0,000	00515	-0,025	-0,003	0,002	0,000
	-0,001	0,000	0,000	0,000		-0,002	0,000	0,000	0,000		0,000	0,000	0,000	0,000		-0,003	0,001	0,001	0,000
00516	-0,009	0,003	0,001	0,000	00011	-0,020	0,000	-0,001	0,000	00009	-0,003	0,000	0,002	0,000	00512	-0,004	0,002	0,001	0,000
	0,000	-0,001	0,000	0,000		-0,008	-0,005	0,000	0,000		0,000	0,000	0,000	0,000		0,000	0,000	0,000	0,000
00513	-0,005	0,005	0,001	0,000	00521	-0,005	0,006	0,000	0,000	00372	-0,011	0,003	0,001	0,000	00371	-0,003	0,006	0,000	0,000
	0,000	0,001	0,000	0,000		0,000	0,002	0,000	0,000		0,002	0,003	0,000	0,000		0,000	0,000	0,000	0,000
00366	-0,033	-0,004	0,002	0,000	00370	-0,003	0,004	0,000	0,000	00367	-0,031	-0,004	0,001	0,000					
	0,003	0,001	0,001	0,000		0,000	0,000	0,000	0,000		-0,001	0,000	0,000	0,000					
Piano Terra						**Parete P4-P5**						**Parete P4-P5**							
Condizione carico (Carico Permanente)																			
00517	-0,014	-0,002	-0,001	0,000	00178	-0,010	-0,001	-0,001	0,000	00373	-0,011	-0,002	-0,002	0,000	00177	-0,012	-0,003	-0,002	0,000
	-0,005	-0,004	0,000	0,000		0,001	-0,001	-0,001	0,000		0,000	-0,001	0,000	0,000		0,000	0,000	-0,001	0,000
00374	-0,006	-0,001	-0,001	0,000	00129	-0,018	-0,001	-0,007	0,000	00376	-0,017	0,001	-0,008	0,000	00003	-0,030	-0,003	-0,007	0,000
	0,001	-0,001	0,000	0,000		0,005	0,001	0,002	0,000		0,001	0,000	0,002	0,000		0,016	0,004	0,002	0,000
00375	-0,011	0,006	-0,006	0,000	00002	-0,016	0,008	-0,006	0,000	00228	-0,026	-0,002	-0,008	0,000	00518	-0,002	-0,001	0,000	0,000
	0,002	-0,003	0,002	0,000		-0,005	-0,010	0,000	0,000		-0,004	-0,003	-0,002	0,000		0,007	0,000	-0,001	0,000
00428	-0,009	-0,003	-0,001	0,000	00227	0,003	0,018	0,000	0,000	00226	-0,005	0,017	-0,001	0,000	00378	-0,007	0,012	-0,002	0,000
	0,000	0,000	-0,001	0,000		0,000	0,001	0,003	0,000		0,000	0,001	0,002	0,000		0,001	0,000	0,002	0,000
00377	-0,014	0,004	-0,004	0,000	00130	-0,014	0,005	-0,002	0,000	00429	-0,006	-0,003	-0,001	0,000	00225	-0,002	0,023	0,001	0,000
	0,002	0,000	0,002	0,000		0,002	0,001	0,001	0,000		0,000	0,000	-0,001	0,000		0,000	0,000	0,002	0,000
00379	-0,008	0,013	0,000	0,000	00179	-0,002	-0,001	-0,001	0,000	00131	-0,016	0,003	0,000	0,000	00381	-0,004	0,018	0,001	0,000
	0,000	0,000	0,002	0,000		0,000	0,000	-0,002	0,000		0,000	0,000	0,001	0,000		0,000	0,000	0,001	0,000
00380	-0,010	0,008	0,002	0,000	00132	-0,018	0,001	0,001	0,000	00176	-0,010	-0,001	0,000	0,000	00133	-0,013	0,004	0,002	0,000
	0,001	0,000	0,001	0,000		0,000	0,000	0,002	0,000		0,000	0,000	-0,001	0,000		0,000	0,000	0,001	0,000
00223	-0,006	0,014	0,001	0,000	00180	-0,006	-0,005	0,000	0,000	00224	-0,002	0,023	0,000	0,000	00222	-0,005	0,011	0,001	0,000
	0,000	0,000	0,001	0,000		0,000	0,000	-0,001	0,000		0,000	0,000	0,001	0,000		0,000	0,000	0,001	0,000
00382	-0,009	0,008	0,001	0,000	00427	-0,008	-0,003	0,000	0,000	00175	-0,012	-0,003	0,000	0,000	00134	-0,011	0,004	0,002	0,000
	0,000	0,000	0,001	0,000		0,000	0,000	-0,001	0,000		0,000	0,000	-0,001	0,000		0,000	0,000	0,001	0,000
00221	-0,001	0,012	0,001	0,000	00384	-0,005	0,008	0,001	0,000	00181	-0,003	-0,003	0,000	0,000	00383	-0,011	0,002	0,002	0,000
	0,000	0,000	0,001	0,000		0,000	0,000	0,001	0,000		0,000	0,000	-0,001	0,000		0,000	0,000	0,001	0,000
00135	-0,015	-0,001	0,002	0,000	00136	-0,012	0,000	0,002	0,000	00426	-0,006	-0,004	0,000	0,000	00425	-0,011	-0,003	0,000	0,000
	0,000	0,000	0,002	0,000		0,000	0,000	0,001	0,000		0,000	0,000	-0,001	0,000		0,000	0,000	-0,001	0,000
00182	-0,002	-0,003	0,000	0,000	00220	-0,003	0,008	0,001	0,000	00219	-0,006	0,002	0,001	0,000	00385	-0,008	0,003	0,002	0,000
	0,000	0,000	-0,001	0,000		0,000	0,000	0,001	0,000		0,000	0,000	0,001	0,000		0,000	0,000	0,001	0,000
00137	-0,011	0,001	0,002	0,000	00174	-0,014	-0,003	-0,001	0,000	00218	-0,002	0,003	0,000	0,000	00387	-0,007	0,001	0,001	0,000
	0,000	0,000	0,001	0,000		0,000	0,000	-0,002	0,000		0,000	0,000	0,001	0,000		0,000	0,000	0,001	0,000
00386	-0,011	-0,001	0,001	0,000	00173	-0,010	-0,002	0,000	0,000	00183	-0,006	-0,006	0,000	0,000	00216	-0,007	-0,003	0,001	0,000
	0,000	0,000	0,001	0,000		0,000	0,000	-0,001	0,000		0,000	0,000	-0,001	0,000		0,000	0,000	0,001	0,000
00217	-0,003	0,002	0,001	0,000	00388	-0,008	0,000	0,001	0,000	00138	-0,012	-0,002	0,000	0,000	00139	-0,013	-0,002	0,001	0,000

Nodo	σL1 σP1 [N/mm²]	σL2 σP2 [N/mm²]	τL τP [N/mm²]	τP13 τP23 [N/mm²]	Nodo	σL1 σP1 [N/mm²]	σL2 σP2 [N/mm²]	τL τP [N/mm²]	τP13 τP23 [N/mm²]	Nodo	σL1 σP1 [N/mm²]	σL2 σP2 [N/mm²]	τL τP [N/mm²]	τP13 τP23 [N/mm²]	Nodo	σL1 σP1 [N/mm²]	σL2 σP2 [N/mm²]	τL τP [N/mm²]	τP13 τP23 [N/mm²]
	0,000	0,000	0,001	0,000		0,000	0,000	0,001	0,000		0,000	0,000	0,001	0,000		0,000	0,000	0,001	0,000
00140	-0,011	-0,001	0,001	0,000	00424	-0,009	-0,004	0,000	0,000	00172	-0,011	-0,001	0,001	0,000	00215	-0,006	-0,003	-0,001	0,000
	0,000	0,000	0,001	0,000		0,000	0,000	-0,001	0,000		0,000	0,000	-0,001	0,000		0,000	0,000	0,001	0,000
00390	-0,008	-0,002	0,000	0,000	00184	-0,007	-0,005	0,000	0,000	00389	-0,009	-0,002	0,000	0,000	00141	-0,010	-0,001	-0,001	0,000
	0,000	0,000	0,000	0,000		0,000	0,000	-0,001	0,000		0,000	0,000	0,000	0,000		0,000	0,000	0,001	0,000
00214	-0,003	0,000	0,000	0,000	00391	-0,007	-0,002	0,000	0,000	00422	-0,010	-0,003	0,001	0,000	00171	-0,015	-0,003	0,001	0,000
	0,000	0,000	0,000	0,000		0,000	0,000	0,000	0,000		0,000	0,000	-0,001	0,000		0,000	0,000	-0,002	0,000
00142	-0,013	-0,002	0,000	0,000	00213	-0,003	-0,001	0,000	0,000	00423	-0,005	-0,002	0,000	0,000	00143	-0,012	-0,003	0,001	0,000
	0,000	0,000	0,001	0,000		0,000	0,000	0,000	0,000		0,000	0,000	-0,001	0,000		0,000	0,000	0,000	0,000
00185	0,000	-0,002	0,001	0,000	00212	-0,007	-0,004	0,000	0,000	00393	-0,005	-0,002	0,000	0,000	00392	-0,011	-0,002	0,001	0,000
	0,000	0,000	-0,001	0,000		0,000	0,000	0,000	0,000		0,000	0,000	0,000	0,000		0,000	0,000	0,000	0,000
00144	-0,012	-0,001	0,000	0,000	00421	-0,008	-0,003	0,000	0,000	00170	-0,013	-0,003	0,000	0,000	00211	-0,003	-0,001	-0,001	0,000
	0,000	0,000	0,000	0,000		0,000	0,000	-0,001	0,000		0,000	0,000	-0,001	0,000		0,000	0,000	0,000	0,000
00394	-0,008	-0,002	0,000	0,000	00186	-0,003	-0,002	0,000	0,000	00145	-0,013	-0,003	-0,001	0,000	00396	-0,005	-0,001	0,000	0,000
	0,000	0,000	0,000	0,000		0,000	0,000	-0,001	0,000		0,000	0,000	0,000	0,000		0,000	0,000	0,000	0,000
00210	0,000	0,000	0,000	0,000	00169	-0,012	-0,001	0,000	0,000	00209	-0,007	-0,003	0,000	0,000	00395	-0,010	-0,002	0,000	0,000
	0,000	0,000	0,000	0,000		0,000	0,000	-0,001	0,000		0,000	0,000	0,000	0,000		0,000	0,000	0,000	0,000
00146	-0,015	-0,003	0,000	0,000	00147	-0,011	-0,001	0,000	0,000	00187	-0,007	-0,004	0,000	0,000	00208	-0,006	-0,004	-0,001	0,000
	0,000	0,000	0,000	0,000		0,000	0,000	0,000	0,000		0,000	0,000	-0,001	0,000		0,000	0,000	0,000	0,000
00397	-0,009	-0,002	0,000	0,000	00148	-0,010	-0,001	0,000	0,000	00419	-0,011	-0,002	0,001	0,000	00168	-0,012	-0,003	0,001	0,000
	0,000	0,000	0,000	0,000		0,000	0,000	0,000	0,000		0,000	0,000	-0,001	0,000		0,000	0,000	-0,001	0,000
00207	-0,002	0,000	0,000	0,000	00399	-0,005	-0,001	0,000	0,000	00420	-0,005	-0,002	0,000	0,000	00398	-0,011	-0,002	0,000	0,000
	0,000	0,000	0,000	0,000		0,000	0,000	0,000	0,000		0,000	0,000	-0,001	0,000		0,000	0,000	0,000	0,000
00149	-0,015	-0,003	-0,001	0,000	00206	-0,003	0,000	0,000	0,000	00418	-0,007	-0,002	0,000	0,000	00400	-0,008	-0,002	0,000	0,000
	0,000	0,000	0,000	0,000		0,000	0,000	0,000	0,000		0,000	0,000	-0,001	0,000		0,000	0,000	0,000	0,000
00150	-0,013	-0,003	0,001	0,000	00188	-0,003	-0,001	0,000	0,000	00205	-0,007	-0,003	0,001	0,000	00151	-0,010	-0,001	0,000	0,000
	0,000	0,000	0,000	0,000		0,000	0,000	-0,001	0,000		0,000	0,000	0,000	0,000		0,000	0,000	0,000	0,000
00204	-0,007	-0,003	-0,001	0,000	00402	-0,009	-0,002	0,000	0,000	00189	-0,003	0,000	0,000	0,000	00401	-0,010	-0,003	0,000	0,000
	0,000	0,000	0,000	0,000		0,000	0,000	0,000	0,000		0,000	0,000	-0,001	0,000		0,000	0,000	0,000	0,000
00167	-0,013	-0,002	0,000	0,000	00152	-0,010	-0,001	-0,001	0,000	00203	-0,002	0,000	0,000	0,000	00403	-0,008	-0,002	0,000	0,000
	0,000	0,000	-0,001	0,000		0,000	0,000	0,000	0,000		0,000	0,000	0,000	0,000		0,000	0,000	0,000	0,000
00166	-0,010	-0,001	-0,001	0,000	00190	-0,006	-0,003	-0,001	0,000	00153	-0,013	-0,002	0,000	0,000	00417	-0,008	-0,003	0,000	0,000
	0,000	0,000	-0,001	0,000		0,000	0,000	-0,001	0,000		0,000	0,000	0,000	0,000		0,000	0,000	-0,001	0,000
00416	-0,009	-0,002	0,000	0,000	00404	-0,009	-0,002	0,000	0,000	00202	-0,007	-0,003	0,001	0,000	00154	-0,010	-0,001	0,001	0,000
	0,000	0,000	0,000	0,000		0,000	0,000	0,000	0,000		0,000	0,000	0,000	0,000		0,000	0,000	0,000	0,000
00165	-0,011	-0,001	0,001	0,000	00201	-0,007	-0,003	-0,001	0,000	00405	-0,008	-0,001	0,000	0,000	00155	-0,011	-0,001	0,000	0,000
	0,000	0,000	-0,001	0,000		0,000	0,000	0,000	0,000		0,000	0,000	0,000	0,000		0,000	0,000	0,000	0,000
00191	-0,007	-0,003	0,001	0,000	00406	-0,008	-0,001	0,000	0,000	00200	-0,003	0,000	0,000	0,000	00156	-0,013	-0,003	-0,001	0,000
	0,000	0,000	-0,001	0,000		0,000	0,000	0,000	0,000		0,000	0,000	0,000	0,000		0,000	0,000	0,000	0,000
00415	-0,008	-0,001	0,000	0,000	00164	-0,013	-0,002	0,001	0,000	00408	-0,004	0,000	0,000	0,000	00407	-0,011	-0,002	0,000	0,000
	0,000	0,000	-0,001	0,000		0,000	0,000	-0,001	0,000		0,000	0,000	0,000	0,000		0,000	0,000	0,000	0,000
00192	-0,003	0,000	0,000	0,000	00157	-0,015	-0,003	0,000	0,000	00199	-0,001	0,000	0,000	0,000	00158	-0,011	-0,001	0,000	0,000
	0,000	0,000	-0,001	0,000		0,000	0,000	-0,001	0,000		0,000	0,000	-0,001	0,000		0,000	0,000	-0,001	0,000
00198	-0,007	-0,003	0,000	0,000	00163	-0,012	-0,003	-0,001	0,000	00414	-0,007	-0,002	0,000	0,000	00413	-0,011	-0,003	0,000	0,000
	0,000	0,000	-0,001	0,000		0,000	0,000	-0,001	0,000		0,000	0,000	-0,001	0,000		0,000	0,000	-0,001	0,000
00409	-0,009	-0,002	0,000	0,000	00197	-0,006	-0,003	0,000	0,000	00159	-0,010	-0,001	0,000	0,000	00193	-0,004	0,000	0,000	0,000
	0,000	0,000	0,000	0,000		0,000	0,000	-0,001	0,000		0,000	0,000	-0,001	0,000		0,000	0,000	-0,001	0,000
00196	-0,001	0,000	0,000	0,000	00411	-0,005	-0,001	0,000	0,000	00410	-0,011	-0,002	0,000	0,000	00160	-0,015	-0,003	0,000	0,000
	0,000	0,000	-0,001	0,000		0,000	0,000	-0,001	0,000		0,000	0,000	-0,001	0,000		0,000	0,000	-0,001	0,000
00162	-0,011	0,000	0,000	0,000	00412	-0,008	-0,002	0,000	0,000	00161	-0,013	-0,003	0,001	0,000	00194	-0,006	-0,003	0,000	0,000
	0,000	0,000	-0,001	0,000		0,000	0,000	-0,001	0,000		0,000	0,000	0,000	0,000		0,000	0,000	-0,001	0,000
00195	-0,003	0,000	0,000	0,000															
	0,000	0,000	-0,001	0,000															
Piano Terra						**Parete P1-P4**						**Parete P1-P4**							
Condizione carico (Carico Permanente)																			
00228	-0,030	-0,002	-0,006	0,000	00442	-0,028	-0,007	-0,005	0,000	00003	-0,029	-0,007	-0,006	0,000	00002	-0,019	-0,002	-0,002	0,000
	0,006	-0,003	0,000	0,000		0,001	0,000	0,001	0,000		-0,010	-0,007	0,001	0,000		0,004	-0,002	-0,003	0,000
00254	-0,027	-0,007	-0,003	0,000	00453	-0,010	-0,001	-0,002	0,000	00452	-0,022	-0,006	-0,003	0,000	00446	-0,027	-0,004	0,002	0,000
	0,002	0,000	-0,001	0,000		-0,001	0,001	-0,002	0,000		0,002	-0,001	-0,002	0,000		0,000	0,000	-0,001	0,000
00445	-0,033	-0,005	0,002	0,000	00247	-0,033	-0,006	0,001	0,000	00265	-0,024	-0,004	0,000	0,000	00005	-0,035	-0,005	0,000	0,000
	0,001	0,001	-0,001	0,000		-0,001	0,000	-0,002	0,000		0,001	0,002	-0,001	0,000		-0,003	0,001	-0,001	0,000
00444	-0,005	0,002	0,001	0,000	00007	-0,004	0,001	-0,001	0,000	00264	-0,011	0,002	-0,001	0,000	00263	-0,004	0,003	0,001	0,000
	0,001	0,002	-0,002	0,000		0,009	0,007	0,001	0,000		-0,002	0,001	-0,001	0,000		0,000	0,001	-0,001	0,000
00255	-0,013	0,003	0,001	0,000	00443	-0,008	-0,001	-0,001	0,000	00262	-0,007	0,001	0,000	0,000	00447	-0,011	0,001	0,001	0,000
	-0,003	0,002	-0,001	0,000		0,000	-0,002	-0,002	0,000		0,000	0,001	-0,002	0,000		0,000	0,001	-0,002	0,000
00248	-0,030	-0,005	0,002	0,000	00448	-0,018	-0,003	0,002	0,000	00006	-0,003	-0,001	0,001	0,000	00256	-0,003	0,001	-0,002	0,000
	-0,001	0,000	-0,001	0,000		0,000	0,000	-0,002	0,000		0,000	0,000	-0,001	0,000		0,000	0,000	-0,001	0,000
00249	-0,028	-0,005	0,002	0,000	00261	-0,007	0,000	0,001	0,000	00260	-0,008	-0,002	0,001	0,000	00449	-0,025	-0,005	0,001	0,000
	0,000	0,000	-0,002	0,000		0,000	0,000	-0,002	0,000		0,000	0,000	-0,002	0,000		0,000	0,000	-0,002	0,000
00250	-0,028	-0,006	0,002	0,000	00253	-0,026	-0,006	-0,001	0,000	00257	-0,007	-0,002	0,000	0,000	00451	-0,017	-0,004	0,000	0,000
	0,000	0,000	-0,002	0,000		0,001	0,000	-0,001	0,000		0,000	0,000	-0,002	0,000		0,000	0,000	-0,002	0,000
00259	-0,008	-0,003	0,000	0,000	00450	-0,011	-0,003	0,001	0,000	00251	-0,027	-0,005	0,001	0,000	00258	-0,007	-0,003	0,000	0,000
	0,000	0,000	-0,002	0,000		0,000	0,000	-0,002	0,000		0,000	0,000	-0,001	0,000		0,000	0,000	-0,002	0,000
00252	-0,026	-0,006	0,000	0,000															
	0,001	0,000	-0,002	0,000															
Piano Terra						**Parete P2-P5**						**Parete P2-P5**							
Condizione carico (Carico Permanente)																			
00237	-0,009	-0,001	0,003	0,000	00430	-0,010	0,000	0,004	0,000	00001	-0,015	-0,001	0,002	0,000	00004	-0,002	0,002	0,001	0,000
	0,002	0,002	-0,001	0,000		0,000	0,000	0,000	0,000		-0,004	-0,002	0,000	0,000		-0,003	0,000	0,000	0,000
00431	-0,005	0,003	0,003	0,000	00229	-0,021	0,001	-0,009	0,000	00433	-0,018	0,004	-0,011	0,000	00010	-0,030	-0,001	-0,009	0,000
	-0,001	0,000	0,000	0,000		-0,001	0,000	0,000	0,000		0,000	0,000	0,000	0,000		-0,004	-0,002	0,000	0,000
00432	-0,011	0,011	-0,009	0,000	00011	-0,018	0,012	-0,006	0,000	00246	-0,025	0,002	-0,010	0,000	00236	-0,013	-0,001	0,004	0,000

Pareti - tensioni per condizioni di carico non sismiche

Nodo	σ_{L1}	σ_{L2}	τ_L	τ_{P13}	Nodo	σ_{L1}	σ_{L2}	τ_L	τ_{P13}	Nodo	σ_{L1}	σ_{L2}	τ_L	τ_{P13}	Nodo	σ_{L1}	σ_{L2}	τ_L	τ_{P13}
	σ_{P1}	σ_{P2}	τ_P	τ_{P23}		σ_{P1}	σ_{P2}	τ_P	τ_{P23}		σ_{P1}	σ_{P2}	τ_P	τ_{P23}		σ_{P1}	σ_{P2}	τ_P	τ_{P23}
	[N/mm²]	[N/mm²]	[N/mm²]	[N/mm²]		[N/mm²]	[N/mm²]	[N/mm²]	[N/mm²]		[N/mm²]	[N/mm²]	[N/mm²]	[N/mm²]		[N/mm²]	[N/mm²]	[N/mm²]	[N/mm²]
	0,000	0,000	0,000	0,000		0,002	0,001	0,000	0,000		0,001	0,001	0,000	0,000		-0,001	0,000	0,000	0,000
00238	-0,001	0,008	-0,001	0,000	00441	-0,007	0,004	0,003	0,000	00245	0,002	0,025	-0,001	0,000	00230	-0,014	0,010	-0,004	0,000
	0,000	0,000	0,001	0,000		0,000	0,000	0,000	0,000		0,000	0,000	0,000	0,000		0,000	0,000	0,000	0,000
00434	-0,018	0,006	-0,007	0,000	00435	-0,009	0,017	-0,004	0,000	00244	-0,003	0,029	-0,001	0,000	00436	-0,008	0,020	0,000	0,000
	0,000	0,000	0,000	0,000		0,000	0,000	0,000	0,000		0,000	0,000	0,000	0,000		0,000	0,000	0,000	0,000
00243	-0,001	0,038	0,000	0,000	00440	-0,012	0,000	0,004	0,000	00231	-0,017	0,005	0,000	0,000	00235	-0,011	0,004	0,004	0,000
	0,000	0,000	0,000	0,000		0,000	0,000	0,000	0,000		0,000	0,000	0,000	0,000		0,000	0,000	0,000	0,000
00242	-0,005	0,026	0,002	0,000	00437	-0,011	0,013	0,002	0,000	00232	-0,015	0,007	0,003	0,000	00239	-0,005	0,011	0,002	0,000
	0,000	0,000	0,000	0,000		0,000	0,000	0,000	0,000		0,000	0,000	0,000	0,000		0,000	0,000	0,000	0,000
00241	-0,004	0,023	0,002	0,000	00438	-0,008	0,021	0,002	0,000	00233	-0,013	0,008	0,003	0,000	00240	-0,002	0,022	0,002	0,000
	0,000	0,000	0,000	0,000		0,000	0,000	0,000	0,000		0,000	0,000	0,000	0,000		0,000	0,000	0,000	0,000
00439	-0,007	0,011	0,004	0,000	00234	-0,014	0,001	0,004	0,000										
	0,000	0,000	0,000	0,000		0,000	0,000	0,000	0,000										

LEGENDA:

- σ_{P1} Tensione normale in direzione 1 per comportamento a piastra.
- σ_{P2} Tensione normale in direzione 2 per comportamento a piastra.
- τ_P Tensione tangenziale 1-2 per comportamento a piastra.
- τ_{P23} Tensione (Piastra) tangenziale in direzione 2-3
- σ_{L1} Tensione normale in direzione 1 per comportamento a lastra.
- σ_{L2} Tensione normale in direzione 2 per comportamento a lastra.
- τ_L Tensione tangenziale 1-2 per comportamento a lastra.
- τ_{P13} Tensione (Piastra) tangenziale in direzione 1-3

Pareti - TENSIONI PER EFFETTO DEL SISMA

Pareti - tensioni per effetto del sisma

Nodo	σ_{L1}	σ_{L2}	τ_L	τ_{P13}	Nodo	σ_{L1}	σ_{L2}	τ_L	τ_{P13}	Nodo	σ_{L1}	σ_{L2}	τ_L	τ_{P13}	Nodo	σ_{L1}	σ_{L2}	τ_L	τ_{P13}
	σ_{P1}	σ_{P2}	τ_P	τ_{P23}		σ_{P1}	σ_{P2}	τ_P	τ_{P23}		σ_{P1}	σ_{P2}	τ_P	τ_{P23}		σ_{P1}	σ_{P2}	τ_P	τ_{P23}
	[N/mm²]	[N/mm²]	[N/mm²]	[N/mm²]		[N/mm²]	[N/mm²]	[N/mm²]	[N/mm²]		[N/mm²]	[N/mm²]	[N/mm²]	[N/mm²]		[N/mm²]	[N/mm²]	[N/mm²]	[N/mm²]
Piano Terra						**Parete P1-P2-P3**						**Parete P1-P2**							
Sisma in direzione X																			
00315	-0,001	0,001	-0,002	0,000	00454	-0,001	0,001	-0,002	0,000	00519	-0,001	0,001	-0,001	0,000	00520	0,000	0,002	-0,001	0,000
	-0,002	-0,006	0,001	0,000		-0,001	-0,001	0,000	0,000		0,002	0,001	0,001	0,000		-0,001	-0,003	0,000	0,000
00314	-0,001	0,001	-0,002	0,000	00316	0,000	0,002	-0,001	0,000	00455	0,000	0,002	-0,001	0,000	00458	0,002	-0,002	-0,002	0,000
	0,002	0,000	0,000	0,000		0,000	0,000	0,000	0,000		0,000	-0,001	0,000	0,000		-0,002	0,001	0,002	0,000
00457	0,003	-0,005	-0,001	0,000	00266	0,003	-0,002	-0,003	0,000	00265	0,000	-0,002	0,001	0,000	00005	0,003	-0,007	0,001	0,000
	0,000	0,005	0,005	0,000		-0,012	-0,002	0,002	0,000		0,007	0,021	0,013	0,000		-0,004	-0,005	0,011	0,000
00456	-0,001	-0,006	-0,002	0,000	00007	-0,002	-0,009	-0,002	0,000	00264	0,001	-0,003	-0,001	0,000	00365	-0,001	-0,009	-0,002	0,000
	0,002	0,026	0,006	0,000		0,016	0,051	0,014	0,000		0,004	0,030	0,011	0,000		-0,001	0,017	0,004	0,000
00510	0,000	0,002	-0,001	0,000	00509	-0,001	0,001	-0,002	0,000	00364	-0,001	-0,007	-0,001	0,000	00459	0,000	-0,004	-0,002	0,000
	0,000	-0,001	0,000	0,000		0,000	0,000	0,000	0,000		0,002	0,007	0,001	0,000		0,002	0,010	0,004	0,000
00012	0,000	0,003	0,000	0,000	00317	0,000	0,003	0,000	0,000	00267	0,001	-0,001	-0,002	0,000	00363	-0,001	-0,006	-0,002	0,000
	0,000	0,000	0,000	0,000		0,000	-0,001	0,000	0,000		-0,009	-0,001	0,001	0,000		0,000	0,002	0,000	0,000
00460	0,000	-0,003	-0,003	0,000	00268	0,001	-0,001	-0,002	0,000	00461	0,000	-0,002	-0,003	0,000	00462	0,000	-0,004	-0,002	0,000
	0,000	0,001	0,000	0,000		-0,006	-0,001	0,000	0,000		-0,002	0,000	-0,001	0,000		0,000	0,000	-0,001	0,000
00269	0,000	0,000	-0,003	0,000	00313	-0,001	0,000	-0,002	0,000	00318	0,000	0,003	-0,001	0,000	00508	0,000	0,002	-0,002	0,000
	-0,004	0,000	0,000	0,000		0,000	0,000	0,000	0,000		0,000	0,000	0,000	0,000		0,000	0,000	0,000	0,000
00362	0,000	-0,006	-0,001	0,000	00361	0,000	-0,005	-0,001	0,000	00360	0,000	-0,003	-0,001	0,000	00463	0,000	-0,002	-0,003	0,000
	0,000	0,000	-0,001	0,000		0,000	0,000	-0,001	0,000		0,000	0,000	-0,001	0,000		-0,001	0,000	-0,001	0,000
00270	0,000	-0,001	-0,002	0,000	00312	-0,001	0,000	-0,002	0,000	00271	0,001	-0,001	-0,002	0,000	00359	0,000	-0,003	-0,001	0,000
	-0,002	0,000	0,000	0,000		0,000	0,000	0,000	0,000		-0,001	0,000	0,000	0,000		0,000	0,000	-0,001	0,000
00465	0,000	-0,002	-0,002	0,000	00464	0,000	-0,001	-0,003	0,000	00319	0,000	0,003	-0,001	0,000	00272	0,000	0,000	-0,003	0,000
	0,000	0,000	0,000	0,000		-0,001	0,000	0,000	0,000		0,000	0,000	0,000	0,000		-0,001	0,000	0,000	0,000
00358	0,000	-0,003	-0,001	0,000	00466	0,000	-0,001	-0,003	0,000	00507	0,000	0,002	-0,002	0,000	00357	0,000	-0,001	-0,001	0,000
	0,000	0,000	0,000	0,000		0,000	0,000	0,000	0,000		0,000	0,000	0,000	0,000		0,000	0,000	0,000	0,000
00506	0,000	0,001	-0,003	0,000	00273	-0,001	0,000	-0,002	0,000	00274	0,000	0,000	-0,002	0,000	00311	0,000	0,000	-0,002	0,000
	0,000	0,000	0,000	0,000		0,000	0,000	0,000	0,000		0,000	0,000	0,000	0,000		0,000	0,000	0,000	0,000
00356	0,000	-0,001	-0,001	0,000	00468	0,000	-0,001	-0,002	0,000	00320	0,000	0,003	-0,001	0,000	00467	0,000	0,000	-0,003	0,000
	0,000	0,000	0,000	0,000		0,000	0,000	0,000	0,000		0,000	0,000	0,000	0,000		0,000	0,000	0,000	0,000
00275	0,000	0,000	-0,002	0,000	00276	-0,001	0,000	-0,002	0,000	00310	0,000	0,000	-0,002	0,000	00469	0,000	0,000	-0,002	0,000
	0,000	0,000	0,000	0,000		0,000	0,000	0,000	0,000		0,000	0,000	0,000	0,000		0,000	0,000	0,000	0,000
00321	0,000	0,002	-0,001	0,000	00505	0,000	0,001	-0,002	0,000	00355	0,000	-0,001	-0,001	0,000	00354	0,000	0,000	-0,001	0,000
	0,000	0,000	0,000	0,000		0,000	0,000	0,000	0,000		0,000	0,000	0,000	0,000		0,000	0,000	0,000	0,000
00277	0,000	0,000	-0,002	0,000	00353	0,000	-0,001	-0,001	0,000	00471	0,000	0,000	-0,002	0,000	00309	0,000	0,000	-0,002	0,000
	0,000	0,000	0,000	0,000		0,000	0,000	0,000	0,000		0,000	0,000	0,000	0,000		0,000	0,000	0,000	0,000
00322	0,000	0,001	-0,001	0,000	00470	0,000	0,000	-0,002	0,000	00278	0,000	0,000	-0,002	0,000	00352	0,000	0,000	-0,001	0,000
	0,000	0,000	0,000	0,000		0,000	0,000	0,000	0,000		0,000	0,000	0,000	0,000		0,000	0,000	0,000	0,000
00472	0,000	0,000	-0,002	0,000	00504	0,000	0,001	-0,002	0,000	00279	0,001	0,000	-0,002	0,000	00503	0,000	0,000	-0,003	0,000
	0,000	0,000	0,000	0,000		0,000	0,000	0,000	0,000		0,000	0,000	0,000	0,000		0,000	0,000	0,000	0,000
00308	0,000	0,000	-0,002	0,000	00473	0,000	0,000	-0,002	0,000	00474	0,000	0,000	-0,001	0,000	00323	0,000	0,001	-0,001	0,000
	0,000	0,000	0,000	0,000		0,000	0,000	0,000	0,000		0,000	0,000	0,000	0,000		0,000	0,000	0,000	0,000
00475	0,000	0,000	-0,002	0,000	00281	0,000	0,000	-0,002	0,000	00351	0,000	0,000	-0,001	0,000	00280	0,000	0,000	-0,002	0,000
	0,000	0,000	0,000	0,000		0,000	0,000	0,000	0,000		0,000	0,000	0,000	0,000		0,000	0,000	0,000	0,000
00350	0,000	0,000	-0,001	0,000	00349	0,000	0,000	-0,001	0,000	00324	0,000	0,001	-0,001	0,000	00502	0,000	0,001	-0,002	0,000
	0,000	0,000	0,000	0,000		0,000	0,000	0,000	0,000		0,000	0,000	0,000	0,000		0,000	0,000	0,000	0,000
00282	0,001	0,000	-0,002	0,000	00477	0,000	0,000	-0,001	0,000	00476	0,000	0,000	-0,002	0,000	00307	0,001	0,000	-0,002	0,000
	0,000	0,000	0,000	0,000		0,000	0,000	0,000	0,000		0,000	0,000	0,000	0,000		0,000	0,000	0,000	0,000
00348	0,000	0,000	-0,001	0,000	00306	0,000	0,000	-0,002	0,000	00283	0,000	0,000	-0,002	0,000	00478	0,000	0,000	-0,002	0,000
	0,000	0,000	0,000	0,000		0,000	0,000	0,000	0,000		0,000	0,000	0,000	0,000		0,000	0,000	0,000	0,000
00284	0,000	0,000	-0,002	0,000	00347	0,000	0,000	-0,001	0,000	00346	0,000	0,000	-0,001	0,000	00325	0,000	0,001	-0,001	0,000
	0,000	0,000	0,000	0,000		0,000	0,000	0,000	0,000		0,000	0,000	0,000	0,000		0,000	0,000	0,000	0,000
00345	0,000	0,000	-0,001	0,000	00480	0,000	0,000	-0,001	0,000	00500	0,000	0,000	-0,002	0,000	00501	0,000	0,001	-0,002	0,000

Nodo	σL1 σP1 [N/mm²]	σL2 σP2 [N/mm²]	τL τP [N/mm²]	τP13 τP23 [N/mm²]	Nodo	σL1 σP1 [N/mm²]	σL2 σP2 [N/mm²]	τL τP [N/mm²]	τP13 τP23 [N/mm²]	Nodo	σL1 σP1 [N/mm²]	σL2 σP2 [N/mm²]	τL τP [N/mm²]	τP13 τP23 [N/mm²]	Nodo	σL1 σP1 [N/mm²]	σL2 σP2 [N/mm²]	τL τP [N/mm²]	τP13 τP23 [N/mm²]
	0,000	0,000	0,000	0,000		0,000	0,000	0,000	0,000		0,000	0,000	0,000	0,000		0,000	0,000	0,000	0,000
00305	0,000	0,000	-0,002	0,000	00285	0,000	0,000	-0,002	0,000	00479	0,000	0,000	-0,002	0,000	00286	0,000	0,000	-0,002	0,000
	0,000	0,000	0,000	0,000		0,000	0,000	0,000	0,000		0,000	0,000	0,000	0,000		0,000	0,000	0,000	0,000
00344	0,000	0,000	-0,001	0,000	00481	0,000	0,000	-0,002	0,000	00287	-0,001	0,000	-0,002	0,000	00304	0,001	0,000	-0,002	0,000
	0,000	0,000	0,000	0,000		0,000	0,000	0,000	0,000		0,000	0,000	0,000	0,000		0,000	0,000	0,000	0,000
00343	0,000	0,000	-0,001	0,000	00499	0,000	0,000	-0,002	0,000	00342	0,000	0,000	-0,001	0,000	00483	0,000	0,000	-0,001	0,000
	0,000	0,000	0,000	0,000		0,000	0,000	0,000	0,000		0,000	0,000	0,000	0,000		0,000	0,000	0,000	0,000
00326	0,000	0,000	-0,001	0,000	00327	0,000	0,001	-0,001	0,000	00288	0,000	0,000	-0,002	0,000	00482	0,000	0,000	-0,002	0,000
	0,000	0,000	0,000	0,000		0,000	0,000	0,000	0,000		0,000	0,000	0,000	0,000		0,000	0,000	0,000	0,000
00289	0,000	0,000	-0,002	0,000	00484	0,000	0,000	-0,002	0,000	00290	0,000	0,000	-0,002	0,000	00303	0,000	0,000	-0,002	0,000
	0,000	0,000	0,000	0,000		0,000	0,000	0,000	0,000		0,000	0,000	0,000	0,000		0,000	0,000	0,000	0,000
00341	0,000	0,000	-0,001	0,000	00328	0,000	0,000	-0,001	0,000	00498	0,000	0,000	-0,002	0,000	00485	0,000	0,000	-0,002	0,000
	0,000	0,000	0,000	0,000		0,000	0,000	0,000	0,000		0,000	0,000	0,000	0,000		0,000	0,000	0,000	0,000
00486	0,000	0,000	-0,001	0,000	00497	0,000	0,000	-0,002	0,000	00340	0,000	0,000	-0,001	0,000	00302	0,000	0,000	-0,002	0,000
	0,000	0,000	0,000	0,000		0,000	0,000	0,000	0,000		0,000	0,000	0,000	0,000		0,000	0,000	0,000	0,000
00291	0,000	0,000	-0,002	0,000	00339	0,000	0,000	-0,001	0,000	00487	0,000	0,000	-0,002	0,000	00496	0,000	0,000	-0,002	0,000
	0,000	0,000	0,000	0,000		0,000	0,000	0,000	0,000		0,000	0,000	0,000	0,000		0,000	0,000	0,000	0,000
00292	0,000	0,000	-0,002	0,000	00338	0,000	0,000	-0,001	0,000	00293	0,001	0,000	-0,002	0,000	00329	0,000	0,001	-0,001	0,000
	0,000	0,000	0,000	0,000		0,000	0,000	0,000	0,000		0,000	0,000	0,000	0,000		0,000	0,000	0,000	0,000
00489	0,000	0,000	-0,001	0,000	00488	0,000	0,000	-0,002	0,000	00294	0,000	0,000	-0,002	0,000	00330	0,000	0,000	-0,001	0,000
	0,000	0,000	0,000	0,000		0,000	0,000	0,000	0,000		0,000	0,000	0,000	0,000		0,000	0,000	0,000	0,000
00337	0,000	0,000	-0,001	0,000	00490	0,000	0,000	-0,002	0,000	00295	0,000	0,000	-0,002	0,000	00301	-0,001	0,000	-0,002	0,000
	0,000	0,000	0,000	0,000		0,000	0,000	0,000	0,000		0,000	0,000	0,000	0,000		0,000	0,000	0,000	0,000
00336	0,000	0,000	-0,001	0,000	00495	0,000	0,000	-0,001	0,000	00335	0,000	0,000	-0,001	0,000	00334	0,000	0,000	-0,001	0,000
	0,000	0,000	0,000	0,000		0,000	0,000	0,000	0,000		0,000	0,000	0,000	0,000		0,000	0,000	0,000	0,000
00492	0,000	0,000	-0,001	0,000	00494	0,000	0,000	-0,002	0,000	00300	0,000	0,000	-0,002	0,000	00296	0,000	0,000	-0,002	0,000
	0,000	0,000	0,000	0,000		0,000	0,000	0,000	0,000		0,000	0,000	0,000	0,000		0,000	0,000	0,000	0,000
00491	0,000	0,000	-0,002	0,000	00297	0,000	0,000	-0,002	0,000	00331	0,000	0,000	-0,001	0,000	00493	0,000	0,000	-0,002	0,000
	0,000	0,000	0,000	0,000		0,000	0,000	0,000	0,000		0,000	0,000	0,000	0,000		0,000	0,000	0,000	0,000
00333	0,000	0,000	-0,001	0,000	00299	0,000	0,000	-0,002	0,000	00298	-0,001	0,000	-0,002	0,000	00332	0,000	0,000	-0,001	0,000
	0,000	0,000	0,000	0,000		0,000	0,000	0,000	0,000		0,000	0,000	0,000	0,000		0,000	0,000	0,000	0,000
Sisma in direzione Y																			
00315	0,012	-0,005	0,005	0,000	00454	0,006	0,007	0,002	0,000	00519	-0,008	0,004	0,002	0,000	00520	0,005	-0,002	-0,003	0,000
	0,125	0,243	0,062	0,000		0,037	0,057	0,077	0,000		-0,093	0,137	0,052	0,000		0,188	0,237	0,051	0,000
00314	0,004	0,000	-0,004	0,000	00316	-0,003	0,002	-0,001	0,000	00455	-0,002	0,001	-0,002	0,000	00458	0,001	-0,008	0,004	0,000
	-0,106	-0,048	0,126	0,000		0,046	0,148	0,059	0,000		0,013	0,135	0,046	0,000		-0,018	0,004	-0,117	0,000
00457	-0,017	-0,005	0,000	0,000	00266	-0,001	-0,004	0,005	0,000	00265	-0,010	-0,012	-0,001	0,000	00005	-0,031	-0,001	-0,003	0,000
	-0,009	0,013	-0,082	0,000		-0,093	-0,031	-0,121	0,000		0,065	0,126	-0,069	0,000		-0,090	0,128	-0,068	0,000
00456	0,005	-0,002	0,001	0,000	00007	0,011	-0,002	0,001	0,000	00264	0,005	-0,001	0,000	0,000	00365	0,000	-0,001	0,003	0,000
	0,014	0,124	-0,091	0,000		0,075	0,244	-0,057	0,000		0,038	0,169	-0,072	0,000		-0,002	0,068	-0,103	0,000
00510	0,000	0,000	-0,003	0,000	00509	0,004	-0,001	-0,005	0,000	00364	0,000	-0,006	0,001	0,000	00459	0,000	-0,004	0,003	0,000
	0,040	0,043	0,067	0,000		0,025	0,012	0,117	0,000		0,003	0,013	-0,113	0,000		0,013	0,028	-0,102	0,000
00012	0,000	0,005	0,000	0,000	00317	0,001	0,002	-0,001	0,000	00267	0,004	-0,004	0,001	0,000	00363	0,000	-0,010	0,001	0,000
	-0,003	0,141	0,053	0,000		0,003	0,094	0,076	0,000		-0,043	-0,023	-0,096	0,000		0,001	-0,018	-0,111	0,000
00460	0,002	-0,006	0,002	0,000	00268	0,003	-0,002	0,000	0,000	00461	0,002	-0,004	0,000	0,000	00462	0,000	-0,008	0,000	0,000
	-0,006	-0,008	-0,120	0,000		0,028	0,028	-0,080	0,000		0,005	-0,008	-0,096	0,000		-0,004	-0,020	-0,107	0,000
00269	0,003	-0,001	0,000	0,000	00313	0,003	0,000	-0,002	0,000	00318	0,000	-0,003	-0,001	0,000	00508	0,001	-0,002	-0,002	0,000
	0,047	0,005	-0,132	0,000		-0,019	-0,024	0,102	0,000		0,014	0,025	0,089	0,000		0,015	-0,006	0,110	0,000
00362	0,000	-0,012	0,000	0,000	00361	-0,001	-0,011	0,000	0,000	00360	-0,001	-0,009	-0,001	0,000	00463	0,000	-0,006	-0,001	0,000
	0,002	-0,025	-0,108	0,000		-0,008	-0,019	-0,100	0,000		-0,002	-0,027	-0,095	0,000		0,002	-0,012	-0,102	0,000
00270	0,002	-0,001	-0,001	0,000	00312	0,002	-0,001	-0,002	0,000	00271	0,001	-0,001	-0,001	0,000	00359	0,000	-0,009	0,000	0,000
	0,019	-0,018	-0,083	0,000		0,044	0,032	0,080	0,000		0,059	0,031	-0,078	0,000		0,002	-0,022	-0,091	0,000
00465	0,000	-0,007	-0,001	0,000	00464	0,000	-0,003	-0,002	0,000	00319	0,000	-0,006	0,000	0,000	00272	0,001	-0,001	-0,001	0,000
	-0,002	-0,018	-0,089	0,000		0,024	-0,001	-0,080	0,000		0,002	-0,006	0,094	0,000		0,042	0,003	-0,112	0,000
00358	0,000	-0,008	0,000	0,000	00466	0,000	-0,004	-0,001	0,000	00507	0,000	-0,004	0,000	0,000	00357	0,000	-0,005	0,000	0,000
	-0,005	-0,018	-0,080	0,000		0,009	-0,010	-0,085	0,000		0,001	-0,016	0,100	0,000		-0,002	-0,024	-0,077	0,000
00506	0,001	-0,002	-0,001	0,000	00273	0,000	-0,001	-0,001	0,000	00274	0,000	-0,001	-0,001	0,000	00311	0,002	-0,001	-0,001	0,000
	0,017	-0,007	0,093	0,000		0,033	-0,016	-0,065	0,000		0,063	0,026	-0,071	0,000		0,057	0,006	0,132	0,000
00356	0,000	-0,005	0,000	0,000	00468	0,000	-0,004	-0,001	0,000	00320	0,000	-0,007	0,000	0,000	00467	0,000	-0,002	-0,001	0,000
	0,001	-0,018	-0,074	0,000		0,000	-0,016	-0,074	0,000		-0,002	-0,017	0,100	0,000		0,030	0,005	-0,067	0,000
00275	0,000	0,000	-0,001	0,000	00276	-0,001	-0,001	-0,001	0,000	00310	0,001	-0,001	0,000	0,000	00469	0,000	-0,002	-0,001	0,000
	0,028	0,001	-0,096	0,000		0,037	-0,013	-0,047	0,000		0,026	-0,018	0,083	0,000		0,012	-0,010	-0,069	0,000
00321	0,000	-0,006	0,000	0,000	00505	0,000	-0,003	0,000	0,000	00355	0,000	-0,004	0,000	0,000	00354	0,000	-0,003	0,000	0,000
	-0,006	-0,015	0,095	0,000		0,007	-0,010	0,098	0,000		-0,004	-0,019	-0,065	0,000		-0,002	-0,023	-0,062	0,000
00277	0,000	-0,001	-0,001	0,000	00353	0,000	-0,002	0,000	0,000	00471	0,000	-0,002	-0,001	0,000	00309	0,001	-0,001	0,000	0,000
	0,061	0,019	-0,060	0,000		-0,005	-0,016	-0,057	0,000		0,001	-0,017	-0,060	0,000		0,063	0,032	0,077	0,000
00322	0,000	-0,006	0,000	0,000	00470	0,000	-0,001	-0,001	0,000	00278	0,000	0,000	-0,001	0,000	00352	0,000	-0,001	0,000	0,000
	-0,001	-0,024	0,090	0,000		0,028	0,001	-0,050	0,000		0,040	-0,002	-0,056	0,000		-0,001	-0,019	-0,051	0,000
00472	0,000	-0,001	-0,001	0,000	00504	0,000	-0,004	0,000	0,000	00279	0,000	0,000	-0,001	0,000	00503	0,000	-0,002	0,001	0,000
	0,008	-0,009	-0,055	0,000		0,000	-0,016	0,087	0,000		0,061	0,022	-0,039	0,000		0,027	0,000	0,079	0,000
00308	0,001	0,000	0,001	0,000	00473	0,000	0,000	-0,001	0,000	00474	0,000	-0,001	0,000	0,000	00323	0,000	-0,006	0,000	0,000
	0,044	0,003	0,111	0,000		0,025	-0,005	-0,043	0,000		0,000	-0,016	-0,047	0,000		0,002	-0,020	0,088	0,000
00475	0,000	0,000	0,000	0,000	00281	0,000	0,000	0,000	0,000	00351	0,000	-0,001	0,000	0,000	00280	0,000	0,000	0,000	0,000
	0,009	-0,009	-0,042	0,000		0,043	-0,003	-0,040	0,000		0,001	-0,020	-0,047	0,000		0,068	0,007	-0,067	0,000
00350	0,000	-0,001	0,000	0,000	00349	0,000	0,000	0,000	0,000	00324	0,000	-0,005	0,000	0,000	00502	0,000	-0,003	0,001	0,000
	-0,005	-0,017	-0,043	0,000		-0,002	-0,020	-0,038	0,000		-0,005	-0,017	0,079	0,000		0,011	-0,010	0,083	0,000
00282	0,000	0,000	0,000	0,000	00477	0,000	0,000	0,000	0,000	00476	0,000	0,000	0,000	0,000	00307	0,000	-0,001	0,001	0,000
	0,058	0,018	-0,032	0,000		0,000	-0,016	-0,034	0,000		0,027	-0,002	-0,031	0,000		0,034	-0,016	0,064	0,000
00348	0,000	0,000	0,000	0,000	00306	0,000	-0,001	0,001	0,000	00283	0,000	0,000	0,000	0,000	00478	0,000	0,000	0,000	0,000
	0,001	-0,019	-0,034	0,000		0,063	0,026	0,070	0,000		0,055	0,005	-0,045	0,000		0,010	-0,009	-0,028	0,000
00284	0,000	0,000	0,000	0,000	00347	0,000	0,000	0,000	0,000	00346	0,000	0,000	0,000	0,000	00325	0,000	-0,004	0,000	0,000
	0,045	-0,001	-0,024	0,000		-0,004	-0,018	-0,028	0,000		-0,003	-0,020	-0,024	0,000		-0,002	-0,023	0,075	0,000

Nodo	σL1 σP1 [N/mm²]	σL2 σP2 [N/mm²]	τL τP [N/mm²]	τP13 τP23 [N/mm²]	Nodo	σL1 σP1 [N/mm²]	σL2 σP2 [N/mm²]	τL τP [N/mm²]	τP13 τP23 [N/mm²]	Nodo	σL1 σP1 [N/mm²]	σL2 σP2 [N/mm²]	τL τP [N/mm²]	τP13 τP23 [N/mm²]	Nodo	σL1 σP1 [N/mm²]	σL2 σP2 [N/mm²]	τL τP [N/mm²]	τP13 τP23 [N/mm²]
00345	0,000 0,001	0,000 -0,019	0,000 -0,021	0,000 0,000	00480	0,000 0,000	0,000 -0,016	0,000 -0,020	0,000 0,000	00500	0,000 0,031	-0,001 0,005	0,001 0,066	0,000 0,000	00501	0,000 0,000	-0,003 -0,015	0,001 0,072	0,000 0,000
00305	0,000 0,029	0,000 0,001	0,001 0,094	0,000 0,000	00285	0,000 0,055	0,000 0,014	0,000 -0,022	0,000 0,000	00479	0,000 0,029	0,000 0,000	0,000 -0,019	0,000 0,000	00286	0,000 0,048	0,000 0,004	0,000 -0,025	0,000 0,000
00344	0,000 -0,003	0,000 -0,019	0,000 -0,014	0,000 0,000	00481	0,000 0,011	0,000 -0,010	0,000 -0,014	0,000 0,000	00287	0,000 0,048	0,000 0,003	0,000 -0,010	0,000 0,000	00304	0,000 0,038	0,000 -0,013	0,001 0,047	0,000 0,000
00343	0,000 -0,003	0,000 -0,020	0,000 -0,010	0,000 0,000	00499	0,000 0,013	-0,002 -0,010	0,001 0,068	0,000 0,000	00342	0,000 -0,003	0,000 -0,019	0,000 -0,005	0,000 0,000	00483	0,000 0,001	0,000 -0,017	0,000 -0,007	0,000 0,000
00326	0,000 0,001	-0,004 -0,018	0,000 0,073	0,000 0,000	00327	0,000 -0,004	-0,003 -0,019	0,000 0,064	0,000 0,000	00288	0,000 0,052	0,000 0,010	0,000 -0,009	0,000 0,000	00482	0,000 0,029	0,000 0,000	0,000 -0,006	0,000 0,000
00289	0,000 0,050	0,000 0,007	0,000 -0,005	0,000 0,000	00484	0,000 0,010	0,000 -0,009	0,000 0,000	0,000 0,000	00290	0,000 0,052	0,000 0,005	0,000 0,000	0,000 0,000	00303	0,000 0,061	0,000 0,018	0,001 0,059	0,000 0,000
00341	0,000 -0,001	0,000 -0,019	0,000 0,000	0,000 0,000	00328	0,000 -0,002	-0,002 -0,022	0,000 0,061	0,000 0,000	00498	0,000 0,001	-0,002 -0,017	0,000 0,059	0,000 0,000	00485	0,000 0,029	0,000 0,000	0,000 0,005	0,000 0,000
00486	0,000 0,001	0,000 -0,017	0,000 0,006	0,000 0,000	00497	0,000 0,028	-0,001 0,001	0,001 0,050	0,000 0,000	00340	0,000 -0,003	0,000 -0,019	0,000 0,005	0,000 0,000	00302	0,000 0,040	0,000 -0,002	0,000 0,055	0,000 0,000
00291	0,000 0,050	0,000 0,007	0,000 0,005	0,000 0,000	00339	0,000 -0,003	0,000 -0,020	0,000 0,009	0,000 0,000	00487	0,000 0,011	0,000 -0,009	0,000 0,013	0,000 0,000	00496	0,000 0,008	-0,001 -0,009	0,001 0,054	0,000 0,000
00292	0,000 0,052	0,000 0,010	0,000 0,008	0,000 0,000	00338	0,000 -0,003	0,000 -0,019	0,000 0,014	0,000 0,000	00293	0,000 0,048	0,000 0,003	0,000 0,010	0,000 0,000	00329	0,000 -0,005	-0,002 -0,016	0,000 0,056	0,000 0,000
00489	0,000 0,000	0,000 -0,016	0,000 0,020	0,000 0,000	00488	0,000 0,028	0,000 0,000	0,000 0,018	0,000 0,000	00294	0,000 0,049	0,000 0,004	0,000 0,024	0,000 0,000	00330	0,000 -0,001	-0,001 -0,019	0,000 0,050	0,000 0,000
00337	0,000 0,001	0,000 -0,019	0,000 0,020	0,000 0,000	00490	0,000 0,010	0,000 -0,009	0,000 0,027	0,000 0,000	00295	0,000 0,055	0,000 0,014	0,000 0,021	0,000 0,000	00301	0,000 0,060	0,000 0,022	0,000 0,039	0,000 0,000
00336	0,000 -0,003	0,000 -0,020	0,000 0,023	0,000 0,000	00495	0,000 0,000	-0,001 -0,016	0,000 0,046	0,000 0,000	00335	0,000 -0,004	0,000 -0,018	0,000 0,027	0,000 0,000	00334	0,000 0,001	0,000 -0,019	0,000 0,033	0,000 0,000
00492	0,000 0,000	0,000 -0,016	0,000 0,033	0,000 0,000	00494	0,000 0,025	0,000 -0,005	0,000 0,042	0,000 0,000	00300	0,000 0,067	0,000 0,007	0,000 0,066	0,000 0,000	00296	0,000 0,046	0,000 -0,001	0,000 0,024	0,000 0,000
00491	0,000 0,027	0,000 -0,002	0,000 0,030	0,000 0,000	00297	0,000 0,055	0,000 0,005	0,000 0,044	0,000 0,000	00331	0,000 0,001	-0,001 -0,020	0,000 0,046	0,000 0,000	00493	0,000 0,009	0,000 -0,009	0,000 0,041	0,000 0,000
00333	0,000 -0,002	0,000 -0,020	0,000 0,037	0,000 0,000	00299	0,000 0,044	0,000 -0,003	0,000 0,039	0,000 0,000	00298	0,000 0,057	0,000 0,018	0,000 0,031	0,000 0,000	00332	0,000 -0,005	-0,001 -0,017	0,000 0,042	0,000 0,000
Piano Terra						**Parete P1-P2-P3**						**Parete P2-P3**							
Sisma in direzione X																			
00514	-0,001 0,000	0,000 0,001	-0,001 0,000	0,000 0,000	00246	-0,001 0,000	0,000 0,004	-0,001 0,001	0,000 0,000	00010	-0,001 0,000	0,000 0,000	-0,001 0,001	0,000 0,000	00368	-0,001 0,000	0,000 0,000	0,000 0,000	0,000 0,000
00511	-0,001 0,000	0,000 0,000	-0,001 0,000	0,000 0,000	00008	-0,002 -0,001	0,000 0,000	0,000 0,000	0,000 0,000	00369	0,000 0,000	0,001 0,000	0,000 0,000	0,000 0,000	00515	-0,001 0,000	0,000 0,000	-0,001 0,000	0,000 0,000
00516	0,000 0,000	0,001 0,000	0,000 0,000	0,000 0,000	00011	0,000 0,000	0,001 0,002	-0,001 0,000	0,000 0,000	00009	0,000 0,000	0,000 0,000	0,000 0,000	0,000 0,000	00512	0,000 0,000	0,001 0,000	0,000 0,000	0,000 0,000
00513	0,000 0,000	0,002 0,000	0,000 0,000	0,000 0,000	00521	0,000 0,000	0,003 0,000	0,000 0,000	0,000 0,000	00372	0,000 0,000	0,002 0,000	-0,001 0,000	0,000 0,000	00371	0,000 0,000	0,003 0,000	0,000 0,000	0,000 0,000
00366	-0,001 -0,001	0,000 0,000	-0,001 0,000	0,000 0,000	00370	0,000 0,000	0,001 0,000	0,000 0,000	0,000 0,000	00367	-0,001 -0,001	0,000 0,000	-0,001 0,000	0,000 0,000					
Sisma in direzione Y																			
00514	0,008 0,003	0,007 0,024	0,000 0,001	0,000 0,000	00246	0,010 0,109	0,000 0,161	-0,001 0,051	0,000 0,000	00010	-0,004 -0,172	0,001 -0,094	0,003 0,049	0,000 0,000	00368	0,003 0,017	0,001 -0,006	0,002 0,008	0,000 0,000
00511	0,005 -0,018	0,001 -0,010	0,002 0,003	0,000 0,000	00008	0,005 -0,052	0,001 -0,011	0,001 0,007	0,000 0,000	00369	0,001 0,046	-0,001 -0,005	0,000 0,021	0,000 0,000	00515	0,005 0,028	0,001 0,009	0,004 0,004	0,000 0,000
00516	0,000 0,045	0,002 0,047	0,002 0,046	0,000 0,000	00011	0,008 0,165	0,000 0,180	0,003 0,064	0,000 0,000	00009	0,000 0,001	0,000 -0,007	0,000 0,011	0,000 0,000	00512	0,000 0,022	0,000 0,021	0,000 0,024	0,000 0,000
00513	0,000 0,016	0,003 0,119	0,001 0,059	0,000 0,000	00521	0,000 -0,004	0,005 0,141	0,000 0,052	0,000 0,000	00372	-0,002 0,056	0,001 0,174	0,001 0,056	0,000 0,000	00371	0,001 0,007	0,004 0,093	0,001 0,036	0,000 0,000
00366	0,006 -0,089	-0,001 -0,014	0,003 0,007	0,000 0,000	00370	0,000 0,009	0,000 0,039	0,000 0,030	0,000 0,000	00367	0,005 -0,053	0,001 -0,013	0,002 -0,001	0,000 0,000					
Piano Terra						**Parete P4-P5**						**Parete P4-P5**							
Sisma in direzione X																			
00517	-0,001 -0,002	0,002 -0,001	0,000 -0,002	0,000 0,000	00178	0,000 0,002	0,001 0,006	0,000 -0,003	0,000 0,000	00373	0,000 0,000	0,002 0,002	0,000 0,000	0,000 0,000	00177	-0,001 -0,003	0,001 0,000	-0,001 0,000	0,000 0,000
00374	0,000 0,001	0,002 0,003	0,000 -0,001	0,000 0,000	00129	-0,001 0,016	-0,005 0,002	-0,002 -0,001	0,000 0,000	00376	0,000 0,000	-0,009 -0,010	0,000 -0,005	0,000 0,000	00003	0,006 0,005	-0,007 0,004	0,005 -0,015	0,000 0,000
00375	-0,006 -0,003	-0,011 -0,021	0,000 -0,004	0,000 0,000	00002	-0,012 -0,032	-0,019 -0,067	-0,006 -0,021	0,000 0,000	00228	0,003 -0,003	0,002 -0,024	0,008 -0,018	0,000 0,000	00518	0,000 0,003	0,003 0,009	0,000 -0,002	0,000 0,000
00428	0,000 -0,001	0,001 0,000	-0,001 0,000	0,000 0,000	00227	-0,009 0,001	-0,025 -0,005	-0,008 -0,001	0,000 0,000	00226	-0,002 0,001	-0,013 0,000	-0,002 0,002	0,000 0,000	00378	-0,001 0,001	-0,014 -0,003	-0,003 -0,001	0,000 0,000
00377	-0,002 0,004	-0,007 0,001	-0,003 0,002	0,000 0,000	00130	0,001 0,005	-0,003 0,000	-0,003 0,000	0,000 0,000	00429	0,000 0,000	0,002 0,000	0,000 0,000	0,000 0,000	00225	-0,001 0,000	-0,008 0,001	-0,002 0,001	0,000 0,000
00379	0,001 0,001	-0,006 0,000	-0,002 0,001	0,000 0,000	00179	0,000 0,000	0,003 0,001	0,000 0,000	0,000 0,000	00131	0,001 0,001	-0,002 0,000	-0,003 0,000	0,000 0,000	00381	-0,001 0,000	-0,005 0,000	-0,001 0,000	0,000 0,000
00380	-0,001 0,001	-0,003 0,000	-0,002 0,000	0,000 0,000	00132	0,000 0,000	-0,001 0,000	-0,002 0,000	0,000 0,000	00176	0,000 -0,001	0,001 0,000	-0,001 0,000	0,000 0,000	00133	0,000 0,000	-0,001 0,000	-0,001 0,000	0,000 0,000
00223	0,000 0,000	-0,003 0,000	-0,001 0,000	0,000 0,000	00180	0,000 0,000	0,002 0,000	-0,001 0,000	0,000 0,000	00224	0,002 0,000	-0,006 0,000	-0,001 0,000	0,000 0,000	00222	0,000 0,000	-0,001 0,000	-0,001 0,000	0,000 0,000
00382	0,000 0,000	-0,001 0,000	-0,001 0,000	0,000 0,000	00427	0,000 0,000	0,001 0,000	-0,001 0,000	0,000 0,000	00175	0,000 0,000	0,000 0,000	-0,001 0,000	0,000 0,000	00134	0,000 0,000	0,000 0,000	-0,001 0,000	0,000 0,000
00221	0,000 0,000	0,000 0,000	0,000 0,000	0,000 0,000	00384	0,000 0,000	0,000 0,000	-0,001 0,000	0,000 0,000	00181	0,000 0,000	0,002 0,000	-0,001 0,000	0,000 0,000	00383	0,000 0,000	0,000 0,000	-0,001 0,000	0,000 0,000
00135	0,000 0,000	0,000 0,000	-0,001 0,000	0,000 0,000	00136	-0,001 0,000	0,000 0,000	-0,001 0,000	0,000 0,000	00426	0,000 0,000	0,001 0,000	-0,001 0,000	0,000 0,000	00425	0,000 0,000	0,001 0,000	-0,001 0,000	0,000 0,000
00182	0,000 0,000	0,001 0,000	0,000 0,000	0,000 0,000	00220	0,000 0,000	0,000 0,000	0,000 0,000	0,000 0,000	00219	0,000 0,000	0,001 0,000	0,000 0,000	0,000 0,000	00385	0,000 0,000	0,000 0,000	-0,001 0,000	0,000 0,000
00137	0,000 0,000	0,000 0,000	0,000 0,000	0,000 0,000	00174	0,000 0,000	0,000 0,000	-0,001 0,000	0,000 0,000	00218	0,000 0,000	0,001 0,000	0,000 0,000	0,000 0,000	00387	0,000 0,000	0,001 0,000	0,000 0,000	0,000 0,000

Nodo	σL1 σP1 [N/mm²]	σL2 σP2 [N/mm²]	τL τP [N/mm²]	τP13 τP23 [N/mm²]	Nodo	σL1 σP1 [N/mm²]	σL2 σP2 [N/mm²]	τL τP [N/mm²]	τP13 τP23 [N/mm²]	Nodo	σL1 σP1 [N/mm²]	σL2 σP2 [N/mm²]	τL τP [N/mm²]	τP13 τP23 [N/mm²]	Nodo	σL1 σP1 [N/mm²]	σL2 σP2 [N/mm²]	τL τP [N/mm²]	τP13 τP23 [N/mm²]
00386	0,000 0,000	0,000 0,000	0,000 0,000	0,000 0,000	00173	0,000 0,000	0,000 0,000	-0,001 0,000	0,000 0,000	00183	0,000 0,000	0,001 0,000	-0,001 0,000	0,000 0,000	00216	0,000 0,000	0,001 0,000	0,000 0,000	0,000 0,000
00217	0,000 0,000	0,001 0,000	0,000 0,000	0,000 0,000	00388	0,000 0,000	0,000 0,000	0,000 0,000	0,000 0,000	00138	0,000 0,000	0,000 0,000	0,000 0,000	0,000 0,000	00139	0,000 0,000	0,000 0,000	0,000 0,000	0,000 0,000
00140	0,000 0,000	0,000 0,000	0,000 0,000	0,000 0,000	00424	0,000 0,000	0,000 0,000	-0,001 0,000	0,000 0,000	00172	0,000 0,000	0,000 0,000	0,000 0,000	0,000 0,000	00215	0,000 0,000	0,000 0,000	0,000 0,000	0,000 0,000
00390	0,000 0,000	0,000 0,000	0,000 0,000	0,000 0,000	00184	0,000 0,000	0,000 0,000	-0,001 0,000	0,000 0,000	00389	0,000 0,000	0,000 0,000	0,000 0,000	0,000 0,000	00141	0,000 0,000	0,000 0,000	0,000 0,000	0,000 0,000
00214	0,000 0,000	0,000 0,000	0,000 0,000	0,000 0,000	00391	0,000 0,000	0,000 0,000	0,000 0,000	0,000 0,000	00422	0,000 0,000	0,000 0,000	-0,001 0,000	0,000 0,000	00171	0,000 0,000	0,000 0,000	-0,001 0,000	0,000 0,000
00142	0,000 0,000	0,000 0,000	0,000 0,000	0,000 0,000	00213	0,000 0,000	0,000 0,000	0,000 0,000	0,000 0,000	00423	0,000 0,000	0,000 0,000	0,000 0,000	0,000 0,000	00143	0,000 0,000	0,000 0,000	0,000 0,000	0,000 0,000
00185	0,000 0,000	0,000 0,000	0,000 0,000	0,000 0,000	00212	0,000 0,000	0,000 0,000	0,000 0,000	0,000 0,000	00393	0,000 0,000	0,000 0,000	0,000 0,000	0,000 0,000	00392	0,000 0,000	0,000 0,000	0,000 0,000	0,000 0,000
00144	0,000 0,000	0,000 0,000	0,000 0,000	0,000 0,000	00421	0,000 0,000	0,000 0,000	-0,001 0,000	0,000 0,000	00170	0,000 0,000	0,000 0,000	0,000 0,000	0,000 0,000	00211	0,000 0,000	0,000 0,000	0,000 0,000	0,000 0,000
00394	0,000 0,000	0,000 0,000	0,000 0,000	0,000 0,000	00186	0,000 0,000	0,000 0,000	0,000 0,000	0,000 0,000	00145	0,000 0,000	0,000 0,000	0,000 0,000	0,000 0,000	00396	0,000 0,000	0,000 0,000	0,000 0,000	0,000 0,000
00210	0,000 0,000	0,000 0,000	0,000 0,000	0,000 0,000	00169	0,000 0,000	0,000 0,000	0,000 0,000	0,000 0,000	00209	0,000 0,000	0,000 0,000	0,000 0,000	0,000 0,000	00395	0,000 0,000	0,000 0,000	0,000 0,000	0,000 0,000
00146	0,000 0,000	0,000 0,000	0,000 0,000	0,000 0,000	00147	0,000 0,000	0,000 0,000	0,000 0,000	0,000 0,000	00187	0,000 0,000	0,000 0,000	0,000 0,000	0,000 0,000	00208	0,000 0,000	0,000 0,000	0,000 0,000	0,000 0,000
00397	0,000 0,000	0,000 0,000	0,000 0,000	0,000 0,000	00148	0,000 0,000	0,000 0,000	0,000 0,000	0,000 0,000	00419	0,000 0,000	0,000 0,000	0,000 0,000	0,000 0,000	00168	0,000 0,000	0,000 0,000	0,000 0,000	0,000 0,000
00207	0,000 0,000	0,000 0,000	0,000 0,000	0,000 0,000	00399	0,000 0,000	0,000 0,000	0,000 0,000	0,000 0,000	00420	0,000 0,000	0,000 0,000	0,000 0,000	0,000 0,000	00398	0,000 0,000	0,000 0,000	0,000 0,000	0,000 0,000
00149	0,000 0,000	0,000 0,000	0,000 0,000	0,000 0,000	00206	0,000 0,000	0,000 0,000	0,000 0,000	0,000 0,000	00418	0,000 0,000	0,000 0,000	0,000 0,000	0,000 0,000	00400	0,000 0,000	0,000 0,000	0,000 0,000	0,000 0,000
00150	0,000 0,000	0,000 0,000	0,000 0,000	0,000 0,000	00188	0,000 0,000	0,000 0,000	0,000 0,000	0,000 0,000	00205	0,000 0,000	0,000 0,000	0,000 0,000	0,000 0,000	00151	0,000 0,000	0,000 0,000	0,000 0,000	0,000 0,000
00204	0,000 0,000	0,000 0,000	0,000 0,000	0,000 0,000	00402	0,000 0,000	0,000 0,000	0,000 0,000	0,000 0,000	00189	0,000 0,000	0,000 0,000	0,000 0,000	0,000 0,000	00401	0,000 0,000	0,000 0,000	0,000 0,000	0,000 0,000
00167	0,000 0,000	0,000 0,000	0,000 0,000	0,000 0,000	00152	0,000 0,000	0,000 0,000	0,000 0,000	0,000 0,000	00203	0,000 0,000	0,000 0,000	0,000 0,000	0,000 0,000	00403	0,000 0,000	0,000 0,000	0,000 0,000	0,000 0,000
00166	0,000 0,000	0,000 0,000	0,000 0,000	0,000 0,000	00190	0,000 0,000	0,000 0,000	0,000 0,000	0,000 0,000	00153	0,000 0,000	0,000 0,000	0,000 0,000	0,000 0,000	00417	0,000 0,000	0,000 0,000	0,000 0,000	0,000 0,000
00416	0,000 0,000	0,000 0,000	0,000 0,000	0,000 0,000	00404	0,000 0,000	0,000 0,000	0,000 0,000	0,000 0,000	00202	0,000 0,000	0,000 0,000	0,000 0,000	0,000 0,000	00154	0,000 0,000	0,000 0,000	0,000 0,000	0,000 0,000
00165	0,000 0,000	0,000 0,000	0,000 0,000	0,000 0,000	00201	0,000 0,000	0,000 0,000	0,000 0,000	0,000 0,000	00405	0,000 0,000	0,000 0,000	0,000 0,000	0,000 0,000	00155	0,000 0,000	0,000 0,000	0,000 0,000	0,000 0,000
00191	0,000 0,000	0,000 0,000	0,000 0,000	0,000 0,000	00406	0,000 0,000	0,000 0,000	0,000 0,000	0,000 0,000	00200	0,000 0,000	0,000 0,000	0,000 0,000	0,000 0,000	00156	0,000 0,000	0,000 0,000	0,000 0,000	0,000 0,000
00415	0,000 0,000	0,000 0,000	0,000 0,000	0,000 0,000	00164	0,000 0,000	0,000 0,000	0,000 0,000	0,000 0,000	00408	0,000 0,000	0,000 0,000	0,000 0,000	0,000 0,000	00407	0,000 0,000	0,000 0,000	0,000 0,000	0,000 0,000
00192	0,000 0,000	0,000 0,000	0,000 0,000	0,000 0,000	00157	0,000 0,000	0,000 0,000	0,000 0,000	0,000 0,000	00199	0,000 0,000	0,000 0,000	0,000 0,000	0,000 0,000	00158	0,000 0,000	0,000 0,000	0,000 0,000	0,000 0,000
00198	0,000 0,000	0,000 0,000	0,000 0,000	0,000 0,000	00163	0,000 0,000	0,000 0,000	0,000 0,000	0,000 0,000	00414	0,000 0,000	0,000 0,000	0,000 0,000	0,000 0,000	00413	0,000 0,000	0,000 0,000	0,000 0,000	0,000 0,000
00409	0,000 0,000	0,000 0,000	0,000 0,000	0,000 0,000	00197	0,000 0,000	0,000 0,000	0,000 0,000	0,000 0,000	00159	0,000 0,000	0,000 0,000	0,000 0,000	0,000 0,000	00193	0,000 0,000	0,000 0,000	0,000 0,000	0,000 0,000
00196	0,000 0,000	0,000 0,000	0,000 0,000	0,000 0,000	00411	0,000 0,000	0,000 0,000	0,000 0,000	0,000 0,000	00410	0,000 0,000	0,000 0,000	0,000 0,000	0,000 0,000	00160	0,000 0,000	0,000 0,000	0,000 0,000	0,000 0,000
00162	0,000 0,000	0,000 0,000	0,000 0,000	0,000 0,000	00412	0,000 0,000	0,000 0,000	0,000 0,000	0,000 0,000	00161	0,000 0,000	0,000 0,000	0,000 0,000	0,000 0,000	00194	0,000 0,000	0,000 0,000	0,000 0,000	0,000 0,000
00195	0,000 0,000	0,000 0,000	0,000 0,000	0,000 0,000															
Sisma in direzione Y																			
00517	0,005 -0,022	0,002 0,034	0,000 0,017	0,000 0,000	00178	0,001 0,020	0,003 0,042	-0,001 0,018	0,000 0,000	00373	0,002 0,005	0,002 0,008	0,001 0,021	0,000 0,000	00177	-0,001 -0,015	0,001 0,000	0,001 0,037	0,000 0,000
00374	-0,001 0,004	0,003 0,014	0,001 0,022	0,000 0,000	00129	-0,004 -0,021	0,003 -0,001	-0,003 -0,035	0,000 0,000	00376	0,000 0,002	0,006 0,012	-0,004 -0,019	0,000 0,000	00003	0,001 -0,014	0,005 0,036	-0,004 -0,012	0,000 0,000
00375	0,001 0,001	0,007 0,029	-0,003 -0,019	0,000 0,000	00002	0,000 0,030	0,008 0,089	0,000 -0,001	0,000 0,000	00228	0,001 0,012	0,004 0,040	-0,004 -0,007	0,000 0,000	00518	-0,002 0,018	0,002 0,052	0,000 0,014	0,000 0,000
00428	-0,001 -0,010	0,002 0,007	0,001 0,024	0,000 0,000	00227	0,002 0,000	0,013 0,003	0,000 -0,028	0,000 0,000	00226	0,001 0,001	0,014 -0,004	0,000 -0,031	0,000 0,000	00378	-0,001 -0,001	0,010 0,002	-0,002 -0,027	0,000 0,000
00377	-0,002 -0,012	0,006 0,002	-0,002 -0,022	0,000 0,000	00130	-0,003 -0,006	0,004 -0,005	-0,001 -0,024	0,000 0,000	00429	0,000 0,000	0,003 -0,004	0,001 0,023	0,000 0,000	00225	0,001 0,001	0,014 -0,002	0,001 -0,023	0,000 0,000
00379	-0,001 0,000	0,009 -0,004	0,001 -0,024	0,000 0,000	00179	0,000 -0,001	0,003 0,002	0,001 0,026	0,000 0,000	00131	-0,002 0,006	0,004 0,008	0,001 -0,013	0,000 0,000	00381	0,001 0,000	0,011 -0,002	0,001 -0,023	0,000 0,000
00380	0,001 -0,001	0,006 0,000	0,001 -0,021	0,000 0,000	00132	-0,001 0,016	0,002 0,001	0,001 -0,041	0,000 0,000	00176	-0,001 -0,006	0,002 -0,010	0,000 0,024	0,000 0,000	00133	-0,001 0,003	0,002 -0,002	0,001 -0,019	0,000 0,000
00223	0,000 0,001	0,009 -0,003	0,001 -0,025	0,000 0,000	00180	0,000 -0,001	0,005 -0,003	0,000 0,032	0,000 0,000	00224	-0,001 0,000	0,013 -0,003	0,000 -0,023	0,000 0,000	00222	0,001 0,000	0,007 -0,005	0,001 -0,023	0,000 0,000
00382	0,000 0,002	0,005 -0,003	0,001 -0,015	0,000 0,000	00427	0,000 0,001	0,003 -0,004	0,000 0,024	0,000 0,000	00175	-0,001 0,006	0,001 0,008	0,000 0,013	0,000 0,000	00134	-0,001 0,011	0,002 0,007	0,001 -0,018	0,000 0,000
00221	0,000 0,001	0,005 0,002	0,000 -0,017	0,000 0,000	00384	0,000 -0,001	0,003 -0,002	0,001 -0,017	0,000 0,000	00181	0,000 0,000	0,005 -0,002	0,000 0,024	0,000 0,000	00383	0,000 0,006	0,001 -0,003	0,001 -0,020	0,000 0,000
00135	0,000 0,004	0,001 0,000	0,001 -0,032	0,000 0,000	00136	0,001 0,006	0,001 -0,006	0,000 -0,012	0,000 0,000	00426	0,000 0,001	0,004 -0,003	0,000 0,021	0,000 0,000	00425	0,000 -0,002	0,002 0,002	-0,001 0,022	0,000 0,000
00182	0,000 -0,001	0,005 -0,006	0,000 0,021	0,000 0,000	00220	0,000 -0,001	0,003 -0,003	0,000 -0,018	0,000 0,000	00219	0,000 -0,001	0,001 -0,004	0,000 -0,020	0,000 0,000	00385	0,000 0,000	0,002 0,000	0,001 -0,017	0,000 0,000
00137	0,000	0,000	0,000	0,000	00174	0,000	0,001	0,000	0,000	00218	0,000	0,001	0,000	0,000	00387	0,000	0,000	0,000	0,000

Nodo	σ_{L1} σ_{P1} [N/mm²]	σ_{L2} σ_{P2} [N/mm²]	τ_L τ_P [N/mm²]	τ_{P13} τ_{P23} [N/mm²]	Nodo	σ_{L1} σ_{P1} [N/mm²]	σ_{L2} σ_{P2} [N/mm²]	τ_L τ_P [N/mm²]	τ_{P13} τ_{P23} [N/mm²]	Nodo	σ_{L1} σ_{P1} [N/mm²]	σ_{L2} σ_{P2} [N/mm²]	τ_L τ_P [N/mm²]	τ_{P13} τ_{P23} [N/mm²]	Nodo	σ_{L1} σ_{P1} [N/mm²]	σ_{L2} σ_{P2} [N/mm²]	τ_L τ_P [N/mm²]	τ_{P13} τ_{P23} [N/mm²]
	0,011	0,008	-0,017	0,000		0,016	0,001	0,041	0,000		-0,001	-0,001	-0,015	0,000		-0,001	-0,002	-0,013	0,000
00386	0,000 0,007	0,000 -0,008	0,000 -0,014	0,000 0,000	00173	0,000 0,001	0,001 -0,007	-0,001 0,020	0,000 0,000	00183	0,000 -0,002	0,004 -0,001	0,000 0,024	0,000 0,000	00216	0,000 -0,002	0,000 -0,003	0,000 -0,016	0,000 0,000
00217	0,000 -0,001	0,000 -0,003	0,000 -0,014	0,000 0,000	00388	0,000 -0,001	0,000 0,001	0,000 -0,013	0,000 0,000	00138	0,000 0,005	0,000 0,000	0,000 -0,017	0,000 0,000	00139	0,000 0,010	0,000 0,000	0,000 -0,021	0,000 0,000
00140	0,000 0,008	0,000 0,004	0,000 -0,014	0,000 0,000	00424	0,000 0,001	0,002 -0,002	0,000 0,015	0,000 0,000	00172	0,000 0,009	0,001 0,003	0,000 0,018	0,000 0,000	00215	0,000 -0,001	0,000 -0,001	0,000 -0,015	0,000 0,000
00390	0,000 0,001	0,000 -0,005	0,000 -0,010	0,000 0,000	00184	0,000 -0,001	0,002 -0,003	0,000 0,023	0,000 0,000	00389	0,000 0,005	0,000 0,000	0,000 -0,008	0,000 0,000	00141	0,000 0,003	0,000 -0,006	0,000 -0,013	0,000 0,000
00214	0,000 0,000	0,000 -0,001	0,000 -0,010	0,000 0,000	00391	0,000 0,003	0,000 -0,002	0,000 -0,011	0,000 0,000	00422	0,000 0,006	0,001 -0,001	0,000 0,019	0,000 0,000	00171	0,000 0,003	0,000 0,000	0,000 0,032	0,000 0,000
00142	0,000 0,004	0,000 0,000	0,000 -0,016	0,000 0,000	00213	0,000 0,000	0,000 -0,002	0,000 -0,011	0,000 0,000	00423	0,000 0,000	0,001 -0,002	0,000 0,019	0,000 0,000	00143	0,000 0,007	0,000 0,001	0,000 -0,011	0,000 0,000
00185	0,000 0,001	0,002 -0,001	0,000 0,019	0,000 0,000	00212	0,000 0,000	0,000 -0,002	0,000 -0,011	0,000 0,000	00393	0,000 0,000	0,000 -0,001	0,000 -0,010	0,000 0,000	00392	0,000 0,002	0,000 0,003	0,000 -0,009	0,000 0,000
00144	0,000 0,004	0,000 -0,001	0,000 -0,009	0,000 0,000	00421	0,000 0,000	0,001 0,000	0,000 0,017	0,000 0,000	00170	0,000 0,005	0,000 -0,006	0,000 0,012	0,000 0,000	00211	0,000 0,000	0,000 -0,002	0,000 -0,008	0,000 0,000
00394	0,000 0,002	0,000 -0,002	0,000 -0,008	0,000 0,000	00186	0,000 -0,001	0,001 -0,003	0,000 0,017	0,000 0,000	00145	0,000 0,007	0,000 0,004	0,000 -0,006	0,000 0,000	00396	0,000 0,000	0,000 -0,001	0,000 -0,008	0,000 0,000
00210	0,000 0,000	0,000 -0,002	0,000 -0,008	0,000 0,000	00169	0,000 0,010	0,000 0,004	0,000 0,017	0,000 0,000	00209	0,000 0,000	0,000 -0,002	0,000 -0,007	0,000 0,000	00395	0,000 0,003	0,000 0,000	0,000 -0,007	0,000 0,000
00146	0,000 0,008	0,000 0,000	0,000 -0,013	0,000 0,000	00147	0,000 0,005	0,000 0,000	0,000 -0,005	0,000 0,000	00187	0,000 -0,002	0,000 -0,003	0,000 0,020	0,000 0,000	00208	0,000 0,000	0,000 -0,003	0,000 -0,006	0,000 0,000
00397	0,000 0,002	0,000 -0,001	0,000 -0,004	0,000 0,000	00148	0,000 0,007	0,000 0,003	0,000 -0,005	0,000 0,000	00419	0,000 0,006	0,000 -0,005	0,000 0,014	0,000 0,000	00168	0,000 0,005	0,000 0,000	0,000 0,017	0,000 0,000
00207	0,000 0,001	0,000 -0,001	0,000 -0,004	0,000 0,000	00399	0,000 0,000	0,000 -0,002	0,000 -0,004	0,000 0,000	00420	0,000 -0,001	0,000 -0,003	0,000 0,015	0,000 0,000	00398	0,000 0,005	0,000 -0,001	0,000 -0,004	0,000 0,000
00149	0,000 0,005	0,000 0,000	0,000 -0,007	0,000 0,000	00206	0,000 0,000	0,000 -0,002	0,000 -0,003	0,000 0,000	00418	0,000 -0,001	0,000 0,000	0,000 0,014	0,000 0,000	00400	0,000 0,001	0,000 -0,001	0,000 -0,003	0,000 0,000
00150	0,000 0,007	0,000 -0,001	0,000 -0,001	0,000 0,000	00188	0,000 -0,002	0,000 -0,002	0,000 0,016	0,000 0,000	00205	0,000 -0,001	0,000 -0,003	0,000 -0,003	0,000 0,000	00151	0,000 0,007	0,000 0,002	0,000 -0,002	0,000 0,000
00204	0,000 0,000	0,000 -0,003	0,000 -0,001	0,000 0,000	00402	0,000 0,000	0,000 -0,002	0,000 -0,001	0,000 0,000	00189	0,000 -0,001	0,000 -0,003	0,000 0,014	0,000 0,000	00401	0,000 0,005	0,000 -0,001	0,000 -0,001	0,000 0,000
00167	0,000 0,010	0,000 0,000	0,000 0,021	0,000 0,000	00152	0,000 0,006	0,000 0,000	0,000 -0,001	0,000 0,000	00203	0,000 0,000	0,000 -0,002	0,000 0,000	0,000 0,000	00403	0,000 0,002	0,000 -0,001	0,000 0,000	0,000 0,000
00166	0,000 0,009	0,000 0,008	0,000 0,015	0,000 0,000	00190	0,000 -0,001	0,000 -0,004	0,000 0,017	0,000 0,000	00153	0,000 0,007	0,000 0,000	0,000 0,000	0,000 0,000	00417	0,000 -0,001	0,000 0,001	0,000 0,011	0,000 0,000
00416	0,000 0,004	0,000 -0,001	0,000 0,008	0,000 0,000	00404	0,000 0,004	0,000 -0,001	0,000 0,001	0,000 0,000	00202	0,000 0,000	0,000 -0,003	0,000 0,001	0,000 0,000	00154	0,000 0,006	0,000 0,000	0,000 0,001	0,000 0,000
00165	0,000 0,004	0,000 -0,003	0,000 0,013	0,000 0,000	00201	0,000 -0,001	0,000 -0,003	0,000 0,003	0,000 0,000	00405	0,000 0,000	0,000 -0,002	0,000 0,002	0,000 0,000	00155	0,000 0,007	0,000 0,001	0,000 0,002	0,000 0,000
00191	0,000 0,001	0,000 -0,003	0,000 0,015	0,000 0,000	00406	0,000 0,001	0,000 -0,001	0,000 0,003	0,000 0,000	00200	0,000 -0,001	0,000 -0,002	0,000 0,003	0,000 0,000	00156	0,000 0,006	0,000 -0,001	0,000 0,001	0,000 0,000
00415	0,000 0,004	0,000 -0,003	0,000 0,011	0,000 0,000	00164	0,000 0,005	0,000 0,000	0,000 0,016	0,000 0,000	00408	0,000 0,000	0,000 -0,002	0,000 0,004	0,000 0,000	00407	0,000 0,004	0,000 -0,001	0,000 0,004	0,000 0,000
00192	0,000 0,000	0,000 -0,001	0,000 0,011	0,000 0,000	00157	0,000 0,005	0,000 0,000	0,000 0,007	0,000 0,000	00199	0,000 0,000	0,000 -0,001	0,000 0,004	0,000 0,000	00158	0,000 0,007	0,000 0,001	0,000 0,005	0,000 0,000
00198	0,000 -0,001	0,000 -0,002	0,000 0,006	0,000 0,000	00163	0,000 0,008	0,000 0,001	0,000 0,011	0,000 0,000	00414	0,000 0,001	0,000 -0,002	0,000 0,009	0,000 0,000	00413	0,000 0,002	0,000 0,005	0,000 0,009	0,000 0,000
00409	0,000 0,002	0,000 -0,001	0,000 0,004	0,000 0,000	00197	0,000 -0,001	0,000 -0,002	0,000 0,007	0,000 0,000	00159	0,000 0,004	0,000 -0,001	0,000 0,006	0,000 0,000	00193	0,000 0,000	0,000 -0,003	0,000 0,010	0,000 0,000
00196	0,000 0,000	0,000 -0,003	0,000 0,007	0,000 0,000	00411	0,000 0,001	0,000 -0,002	0,000 0,007	0,000 0,000	00410	0,000 0,003	0,000 0,000	0,000 0,008	0,000 0,000	00160	0,000 0,008	0,000 0,000	0,000 0,013	0,000 0,000
00162	0,000 0,003	0,000 -0,003	0,000 0,009	0,000 0,000	00412	0,000 0,002	0,000 -0,002	0,000 0,008	0,000 0,000	00161	0,000 0,007	0,000 0,004	0,000 0,006	0,000 0,000	00194	0,000 -0,001	0,000 -0,001	0,000 0,011	0,000 0,000
00195	0,000 0,000	0,000 -0,002	0,000 0,009	0,000 0,000															
Piano Terra						**Parete P1-P4**						**Parete P1-P4**							
Sisma in direzione X																			
00228	0,010 -0,023	-0,003 -0,028	0,003 -0,021	0,000 0,000	00442	0,004 -0,013	0,003 -0,006	-0,001 -0,022	0,000 0,000	00003	-0,001 0,012	0,002 -0,019	0,002 -0,014	0,000 0,000	00002	0,003 -0,060	0,000 -0,033	-0,002 -0,022	0,000 0,000
00254	0,002 -0,007	0,001 0,003	-0,001 -0,017	0,000 0,000	00453	0,000 -0,009	-0,002 0,018	-0,001 -0,006	0,000 0,000	00452	0,001 -0,018	0,000 0,002	-0,001 -0,020	0,000 0,000	00446	0,001 -0,004	-0,001 0,002	0,001 0,020	0,000 0,000
00445	-0,001 -0,003	0,001 -0,002	0,001 0,014	0,000 0,000	00247	0,000 -0,002	0,000 0,001	0,002 0,016	0,000 0,000	00265	0,001 -0,008	-0,001 -0,016	0,000 0,015	0,000 0,000	00005	-0,002 0,001	0,003 -0,022	0,000 0,011	0,000 0,000
00444	0,001 -0,001	-0,001 -0,018	0,001 0,021	0,000 0,000	00007	0,003 -0,018	-0,001 -0,052	0,001 0,014	0,000 0,000	00264	0,002 -0,007	0,000 -0,032	0,001 0,017	0,000 0,000	00263	0,000 0,002	-0,001 -0,002	0,001 0,022	0,000 0,000
00255	-0,004 -0,021	0,001 0,014	0,000 -0,004	0,000 0,000	00443	-0,001 -0,003	-0,002 -0,001	-0,002 -0,005	0,000 0,000	00262	0,000 0,004	-0,002 0,015	0,000 0,020	0,000 0,000	00447	0,000 0,001	-0,001 0,008	0,001 0,020	0,000 0,000
00248	0,001 -0,018	0,000 -0,001	0,001 0,012	0,000 0,000	00448	0,000 0,000	-0,001 0,013	0,001 0,014	0,000 0,000	00006	0,000 0,000	0,000 -0,001	0,000 -0,003	0,000 0,000	00256	0,000 -0,001	-0,001 0,011	0,000 -0,006	0,000 0,000
00249	0,001 -0,029	0,000 -0,001	0,001 0,011	0,000 0,000	00261	0,000 0,000	-0,003 0,024	0,000 0,014	0,000 0,000	00260	0,000 0,006	-0,003 0,025	0,000 0,009	0,000 0,000	00449	0,001 -0,016	-0,001 0,003	0,000 0,003	0,000 0,000
00250	0,001 -0,035	0,000 -0,004	0,000 0,003	0,000 0,000	00253	0,001 -0,032	0,000 -0,001	-0,001 -0,012	0,000 0,000	00257	0,000 0,001	-0,002 0,019	0,000 -0,006	0,000 0,000	00451	0,000 -0,006	-0,001 0,014	-0,001 -0,006	0,000 0,000
00259	0,000 0,005	-0,003 0,025	0,000 0,003	0,000 0,000	00450	0,000 0,001	-0,002 0,023	0,000 0,005	0,000 0,000	00251	0,001 -0,038	0,000 -0,004	0,000 -0,001	0,000 0,000	00258	0,000 0,001	-0,003 0,024	0,000 -0,003	0,000 0,000
00252	0,001 -0,037	0,000 -0,001	-0,001 -0,007	0,000 0,000															
Sisma in direzione Y																			
00228	0,004 0,016	0,006 0,057	0,001 -0,008	0,000 0,000	00442	-0,006 0,008	0,009 0,008	-0,004 0,003	0,000 0,000	00003	-0,006 -0,020	0,013 0,000	0,000 -0,009	0,000 0,000	00002	-0,003 0,016	0,003 0,028	-0,002 0,006	0,000 0,000

Pareti - tensioni per effetto del sisma

Nodo	σ_{L1} σ_{P1} [N/mm²]	σ_{L2} σ_{P2} [N/mm²]	τ_L τ_P [N/mm²]	τ_{P13} τ_{P23} [N/mm²]	Nodo	σ_{L1} σ_{P1} [N/mm²]	σ_{L2} σ_{P2} [N/mm²]	τ_L τ_P [N/mm²]	τ_{P13} τ_{P23} [N/mm²]	Nodo	σ_{L1} σ_{P1} [N/mm²]	σ_{L2} σ_{P2} [N/mm²]	τ_L τ_P [N/mm²]	τ_{P13} τ_{P23} [N/mm²]	Nodo	σ_{L1} σ_{P1} [N/mm²]	σ_{L2} σ_{P2} [N/mm²]	τ_L τ_P [N/mm²]	τ_{P13} τ_{P23} [N/mm²]
00254	-0,009	0,005	-0,008	0,000	00453	0,000	0,000	-0,003	0,000	00452	-0,006	0,003	-0,006	0,000	00446	0,015	-0,019	-0,002	0,000
	-0,014	-0,003	0,006	0,000		0,003	0,006	0,002	0,000		0,005	0,002	0,008	0,000		0,008	-0,009	-0,006	0,000
00445	0,019	-0,056	0,007	0,000	00247	0,026	-0,030	-0,022	0,000	00265	-0,020	-0,026	0,024	0,000	00005	0,007	-0,096	0,020	0,000
	0,002	-0,034	-0,024	0,000		0,065	0,006	-0,014	0,000		-0,043	-0,127	-0,067	0,000		0,040	0,038	-0,062	0,000
00444	-0,002	-0,024	-0,004	0,000	00007	-0,005	-0,032	-0,008	0,000	00264	-0,004	-0,011	0,000	0,000	00263	-0,005	-0,033	-0,004	0,000
	-0,010	-0,139	-0,026	0,000		-0,071	-0,246	-0,063	0,000		-0,024	-0,163	-0,048	0,000		-0,001	-0,096	-0,016	0,000
00255	-0,002	0,001	0,000	0,000	00443	-0,001	0,000	-0,001	0,000	00262	-0,003	-0,027	-0,002	0,000	00447	-0,002	-0,018	-0,002	0,000
	0,003	-0,003	0,005	0,000		0,000	0,007	0,005	0,000		-0,013	-0,044	-0,004	0,000		-0,012	-0,057	-0,017	0,000
00248	0,010	-0,010	-0,013	0,000	00448	0,002	-0,013	-0,010	0,000	00006	0,000	0,000	0,000	0,000	00256	0,000	0,001	-0,001	0,000
	0,046	0,003	-0,003	0,000		0,000	-0,007	0,006	0,000		-0,001	0,002	0,005	0,000		0,001	0,007	0,004	0,000
00249	0,004	-0,001	-0,011	0,000	00261	-0,001	-0,024	-0,004	0,000	00260	0,002	-0,014	-0,002	0,000	00449	-0,001	-0,005	-0,010	0,000
	0,031	0,001	0,002	0,000		0,002	-0,019	0,003	0,000		-0,002	-0,005	0,007	0,000		0,009	0,001	0,007	0,000
00250	0,001	-0,003	-0,009	0,000	00253	-0,005	0,000	-0,008	0,000	00257	0,001	0,001	-0,002	0,000	00451	-0,002	-0,003	-0,009	0,000
	0,019	0,002	0,004	0,000		0,000	-0,001	0,006	0,000		0,002	0,005	0,005	0,000		0,004	0,001	0,007	0,000
00259	-0,003	-0,011	-0,002	0,000	00450	0,000	-0,011	-0,008	0,000	00251	0,000	-0,001	-0,008	0,000	00258	-0,001	-0,005	-0,004	0,000
	0,001	-0,001	0,007	0,000		0,001	-0,002	0,008	0,000		0,009	0,001	0,004	0,000		-0,001	0,003	0,007	0,000
00252	-0,002	0,000	-0,009	0,000															
	0,005	0,000	0,006	0,000															
Piano Terra						**Parete P2-P5**						**Parete P2-P5**							
Sisma in direzione X																			
00237	0,000	0,000	0,000	0,000	00430	0,000	0,000	0,000	0,000	00001	0,000	0,000	0,000	0,000	00004	0,000	0,000	0,000	0,000
	-0,003	-0,006	-0,003	0,000		-0,001	-0,001	-0,004	0,000		0,002	-0,005	-0,003	0,000		-0,003	-0,009	-0,003	0,000
00431	0,000	0,001	0,000	0,000	00229	-0,001	0,000	-0,001	0,000	00433	0,000	0,000	-0,001	0,000	00010	-0,001	0,000	-0,001	0,000
	-0,001	-0,002	-0,004	0,000		-0,001	-0,001	0,005	0,000		-0,001	-0,002	0,003	0,000		-0,003	-0,007	0,002	0,000
00432	0,000	0,001	-0,001	0,000	00011	-0,001	0,001	0,000	0,000	00246	-0,001	0,000	-0,001	0,000	00236	0,000	0,000	0,000	0,000
	0,000	-0,004	0,003	0,000		-0,003	-0,013	0,001	0,000		-0,002	-0,007	0,002	0,000		-0,002	-0,001	-0,005	0,000
00238	0,000	0,001	0,000	0,000	00441	0,000	0,001	0,000	0,000	00245	0,000	0,002	0,000	0,000	00230	0,000	0,001	0,000	0,000
	0,000	0,001	-0,005	0,000		0,000	0,002	-0,004	0,000		0,000	0,001	0,005	0,000		-0,004	0,000	0,002	0,000
00434	0,000	0,001	0,000	0,000	00435	0,000	0,001	0,000	0,000	00244	0,000	0,002	0,000	0,000	00436	0,000	0,001	0,000	0,000
	-0,001	0,000	0,003	0,000		0,000	0,002	0,004	0,000		0,001	0,003	0,004	0,000		-0,001	0,002	0,002	0,000
00243	0,000	0,002	0,000	0,000	00440	0,000	0,000	0,000	0,000	00231	0,000	0,000	0,000	0,000	00235	0,000	0,000	0,000	0,000
	0,000	0,002	0,002	0,000		-0,001	0,000	-0,003	0,000		-0,006	0,000	0,002	0,000		-0,004	0,000	-0,002	0,000
00242	0,000	0,002	0,000	0,000	00437	0,000	0,001	0,000	0,000	00232	0,000	0,001	0,000	0,000	00239	0,000	0,001	0,000	0,000
	0,001	0,003	0,001	0,000		-0,004	0,000	0,000	0,000		-0,006	-0,001	0,000	0,000		0,001	0,003	-0,004	0,000
00241	0,000	0,002	0,000	0,000	00438	0,000	0,002	0,000	0,000	00233	0,000	0,001	0,000	0,000	00240	0,000	0,002	0,000	0,000
	0,001	0,003	-0,001	0,000		0,000	0,002	0,000	0,000		-0,006	-0,001	0,000	0,000		0,000	0,002	-0,002	0,000
00439	0,000	0,001	0,000	0,000	00234	0,000	0,000	0,000	0,000										
	-0,001	0,002	-0,002	0,000		-0,006	0,000	-0,002	0,000										
Sisma in direzione Y																			
00237	0,004	0,006	0,004	0,000	00430	-0,003	0,011	0,000	0,000	00001	-0,005	0,016	0,005	0,000	00004	0,001	0,012	-0,001	0,000
	-0,012	-0,042	0,015	0,000		-0,002	-0,010	0,002	0,000		0,011	0,004	0,015	0,000		-0,018	-0,053	0,011	0,000
00431	0,001	0,010	0,000	0,000	00229	0,011	-0,034	-0,021	0,000	00433	0,001	-0,070	-0,004	0,000	00010	0,023	-0,067	0,020	0,000
	-0,004	-0,022	0,005	0,000		-0,048	-0,007	0,001	0,000		0,005	0,028	0,012	0,000		-0,025	-0,013	0,043	0,000
00432	-0,034	-0,084	-0,002	0,000	00011	-0,069	-0,128	-0,032	0,000	00246	-0,015	-0,030	0,032	0,000	00236	-0,006	0,005	-0,005	0,000
	0,008	0,064	0,015	0,000		0,066	0,170	0,044	0,000		0,024	0,100	0,052	0,000		0,017	0,002	-0,002	0,000
00238	0,002	0,013	-0,001	0,000	00441	0,000	0,011	-0,002	0,000	00245	-0,037	-0,141	-0,032	0,000	00230	0,007	-0,027	-0,019	0,000
	-0,001	-0,008	-0,001	0,000		0,000	-0,002	-0,002	0,000		0,003	0,022	0,001	0,000		-0,014	-0,001	-0,003	0,000
00434	-0,011	-0,045	-0,019	0,000	00435	-0,003	-0,087	-0,015	0,000	00244	-0,011	-0,084	-0,014	0,000	00436	-0,001	-0,037	-0,015	0,000
	-0,011	-0,002	-0,006	0,000		-0,002	0,008	-0,002	0,000		0,000	-0,001	-0,005	0,000		-0,003	-0,001	-0,004	0,000
00243	-0,001	-0,065	-0,008	0,000	00440	-0,001	0,007	-0,003	0,000	00231	-0,001	-0,009	-0,016	0,000	00235	-0,003	0,002	-0,005	0,000
	0,001	-0,002	-0,004	0,000		0,004	0,001	-0,003	0,000		-0,005	0,000	-0,003	0,000		0,005	0,001	-0,002	0,000
00242	-0,002	-0,032	-0,008	0,000	00437	0,001	-0,014	-0,010	0,000	00232	-0,001	-0,009	-0,011	0,000	00239	0,001	0,006	-0,004	0,000
	-0,001	-0,001	-0,003	0,000		-0,001	0,000	-0,002	0,000		-0,002	0,000	-0,002	0,000		0,000	0,000	-0,003	0,000
00241	-0,002	-0,015	-0,007	0,000	00438	-0,003	-0,020	-0,007	0,000	00233	0,001	-0,004	-0,009	0,000	00240	0,000	-0,003	-0,004	0,000
	0,000	0,000	-0,003	0,000		0,000	-0,001	-0,002	0,000		0,000	-0,001	-0,002	0,000		0,000	0,001	-0,003	0,000
00439	-0,001	-0,001	-0,007	0,000	00234	-0,002	0,000	-0,007	0,000										
	0,001	0,000	-0,002	0,000		0,001	0,000	-0,003	0,000										

LEGENDA:

- σ_{P1} Tensione normale in direzione 1 per comportamento a piastra.
- σ_{P2} Tensione normale in direzione 2 per comportamento a piastra.
- τ_P Tensione tangenziale 1-2 per comportamento a piastra.
- τ_{P23} Tensione (Piastra) tangenziale in direzione 2-3
- σ_{L1} Tensione normale in direzione 1 per comportamento a lastra.
- σ_{L2} Tensione normale in direzione 2 per comportamento a lastra.
- τ_L Tensione tangenziale 1-2 per comportamento a lastra.
- τ_{P13} Tensione (Piastra) tangenziale in direzione 1-3

Pareti - TENSIONI PER ECCENTRICITÀ ACCIDENTALE

Pareti - tensioni per eccentricità accidentale

Nodo	σ_{L1} σ_{P1} [N/mm²]	σ_{L2} σ_{P2} [N/mm²]	τ_L τ_P [N/mm²]	τ_{P13} τ_{P23} [N/mm²]	Nodo	σ_{L1} σ_{P1} [N/mm²]	σ_{L2} σ_{P2} [N/mm²]	τ_L τ_P [N/mm²]	τ_{P13} τ_{P23} [N/mm²]	Nodo	σ_{L1} σ_{P1} [N/mm²]	σ_{L2} σ_{P2} [N/mm²]	τ_L τ_P [N/mm²]	τ_{P13} τ_{P23} [N/mm²]	Nodo	σ_{L1} σ_{P1} [N/mm²]	σ_{L2} σ_{P2} [N/mm²]	τ_L τ_P [N/mm²]	τ_{P13} τ_{P23} [N/mm²]
Piano Terra						**Parete P1-P2-P3**						**Parete P1-P2**							
Eccentricità accidentale + in direzione X																			
00315	0,000	0,000	0,000	0,000	00454	0,000	0,000	0,000	0,000	00519	0,000	0,000	0,000	0,000	00520	0,000	0,000	0,000	0,000
	0,000	0,000	0,000	0,000		0,000	0,000	0,000	0,000		0,000	0,000	0,000	0,000		0,000	0,000	0,000	0,000
00314	0,000	0,000	0,000	0,000	00316	0,000	0,000	0,000	0,000	00455	0,000	0,000	0,000	0,000	00458	0,000	0,000	0,000	0,000
	0,000	0,000	0,000	0,000		0,000	0,000	0,000	0,000		0,000	0,000	0,000	0,000		0,000	0,000	0,000	0,000
00457	0,000	0,000	0,000	0,000	00266	0,000	0,000	0,000	0,000	00265	0,000	0,000	0,000	0,000	00005	0,000	0,000	0,000	0,000
	0,000	0,000	0,000	0,000		0,000	0,000	0,000	0,000		0,000	0,000	0,000	0,000		0,000	0,000	0,000	0,000
00456	0,000	0,000	0,000	0,000	00007	0,000	0,000	0,000	0,000	00264	0,000	0,000	0,000	0,000	00365	0,000	0,000	0,000	0,000

Nodo	σL1 σP1 [N/mm²]	σL2 σP2 [N/mm²]	τL τP [N/mm²]	τP13 τP23 [N/mm²]	Nodo	σL1 σP1 [N/mm²]	σL2 σP2 [N/mm²]	τL τP [N/mm²]	τP13 τP23 [N/mm²]	Nodo	σL1 σP1 [N/mm²]	σL2 σP2 [N/mm²]	τL τP [N/mm²]	τP13 τP23 [N/mm²]	Nodo	σL1 σP1 [N/mm²]	σL2 σP2 [N/mm²]	τL τP [N/mm²]	τP13 τP23 [N/mm²]
	0,000	0,000	0,000	0,000		0,000	0,000	0,000	0,000		0,000	0,000	0,000	0,000		0,000	0,000	0,000	0,000
00510	0,000	0,000	0,000	0,000	00509	0,000	0,000	0,000	0,000	00364	0,000	0,000	0,000	0,000	00459	0,000	0,000	0,000	0,000
	0,000	0,000	0,000	0,000		0,000	0,000	0,000	0,000		0,000	0,000	0,000	0,000		0,000	0,000	0,000	0,000
00012	0,000	0,000	0,000	0,000	00317	0,000	0,000	0,000	0,000	00267	0,000	0,000	0,000	0,000	00363	0,000	0,000	0,000	0,000
	0,000	0,000	0,000	0,000		0,000	0,000	0,000	0,000		0,000	0,000	0,000	0,000		0,000	0,000	0,000	0,000
00460	0,000	0,000	0,000	0,000	00268	0,000	0,000	0,000	0,000	00461	0,000	0,000	0,000	0,000	00462	0,000	0,000	0,000	0,000
	0,000	0,000	0,000	0,000		0,000	0,000	0,000	0,000		0,000	0,000	0,000	0,000		0,000	0,000	0,000	0,000
00269	0,000	0,000	0,000	0,000	00313	0,000	0,000	0,000	0,000	00318	0,000	0,000	0,000	0,000	00508	0,000	0,000	0,000	0,000
	0,000	0,000	0,000	0,000		0,000	0,000	0,000	0,000		0,000	0,000	0,000	0,000		0,000	0,000	0,000	0,000
00362	0,000	0,000	0,000	0,000	00361	0,000	0,000	0,000	0,000	00360	0,000	0,000	0,000	0,000	00463	0,000	0,000	0,000	0,000
	0,000	0,000	0,000	0,000		0,000	0,000	0,000	0,000		0,000	0,000	0,000	0,000		0,000	0,000	0,000	0,000
00270	0,000	0,000	0,000	0,000	00312	0,000	0,000	0,000	0,000	00271	0,000	0,000	0,000	0,000	00359	0,000	0,000	0,000	0,000
	0,000	0,000	0,000	0,000		0,000	0,000	0,000	0,000		0,000	0,000	0,000	0,000		0,000	0,000	0,000	0,000
00465	0,000	0,000	0,000	0,000	00464	0,000	0,000	0,000	0,000	00319	0,000	0,000	0,000	0,000	00272	0,000	0,000	0,000	0,000
	0,000	0,000	0,000	0,000		0,000	0,000	0,000	0,000		0,000	0,000	0,000	0,000		0,000	0,000	0,000	0,000
00358	0,000	0,000	0,000	0,000	00466	0,000	0,000	0,000	0,000	00507	0,000	0,000	0,000	0,000	00357	0,000	0,000	0,000	0,000
	0,000	0,000	0,000	0,000		0,000	0,000	0,000	0,000		0,000	0,000	0,000	0,000		0,000	0,000	0,000	0,000
00506	0,000	0,000	0,000	0,000	00273	0,000	0,000	0,000	0,000	00274	0,000	0,000	0,000	0,000	00311	0,000	0,000	0,000	0,000
	0,000	0,000	0,000	0,000		0,000	0,000	0,000	0,000		0,000	0,000	0,000	0,000		0,000	0,000	0,000	0,000
00356	0,000	0,000	0,000	0,000	00468	0,000	0,000	0,000	0,000	00320	0,000	0,000	0,000	0,000	00467	0,000	0,000	0,000	0,000
	0,000	0,000	0,000	0,000		0,000	0,000	0,000	0,000		0,000	0,000	0,000	0,000		0,000	0,000	0,000	0,000
00275	0,000	0,000	0,000	0,000	00276	0,000	0,000	0,000	0,000	00310	0,000	0,000	0,000	0,000	00469	0,000	0,000	0,000	0,000
	0,000	0,000	0,000	0,000		0,000	0,000	0,000	0,000		0,000	0,000	0,000	0,000		0,000	0,000	0,000	0,000
00321	0,000	0,000	0,000	0,000	00505	0,000	0,000	0,000	0,000	00355	0,000	0,000	0,000	0,000	00354	0,000	0,000	0,000	0,000
	0,000	0,000	0,000	0,000		0,000	0,000	0,000	0,000		0,000	0,000	0,000	0,000		0,000	0,000	0,000	0,000
00277	0,000	0,000	0,000	0,000	00353	0,000	0,000	0,000	0,000	00471	0,000	0,000	0,000	0,000	00309	0,000	0,000	0,000	0,000
	0,000	0,000	0,000	0,000		0,000	0,000	0,000	0,000		0,000	0,000	0,000	0,000		0,000	0,000	0,000	0,000
00322	0,000	0,000	0,000	0,000	00470	0,000	0,000	0,000	0,000	00278	0,000	0,000	0,000	0,000	00352	0,000	0,000	0,000	0,000
	0,000	0,000	0,000	0,000		0,000	0,000	0,000	0,000		0,000	0,000	0,000	0,000		0,000	0,000	0,000	0,000
00472	0,000	0,000	0,000	0,000	00504	0,000	0,000	0,000	0,000	00279	0,000	0,000	0,000	0,000	00503	0,000	0,000	0,000	0,000
	0,000	0,000	0,000	0,000		0,000	0,000	0,000	0,000		0,000	0,000	0,000	0,000		0,000	0,000	0,000	0,000
00308	0,000	0,000	0,000	0,000	00473	0,000	0,000	0,000	0,000	00474	0,000	0,000	0,000	0,000	00323	0,000	0,000	0,000	0,000
	0,000	0,000	0,000	0,000		0,000	0,000	0,000	0,000		0,000	0,000	0,000	0,000		0,000	0,000	0,000	0,000
00475	0,000	0,000	0,000	0,000	00281	0,000	0,000	0,000	0,000	00351	0,000	0,000	0,000	0,000	00280	0,000	0,000	0,000	0,000
	0,000	0,000	0,000	0,000		0,000	0,000	0,000	0,000		0,000	0,000	0,000	0,000		0,000	0,000	0,000	0,000
00350	0,000	0,000	0,000	0,000	00349	0,000	0,000	0,000	0,000	00324	0,000	0,000	0,000	0,000	00502	0,000	0,000	0,000	0,000
	0,000	0,000	0,000	0,000		0,000	0,000	0,000	0,000		0,000	0,000	0,000	0,000		0,000	0,000	0,000	0,000
00282	0,000	0,000	0,000	0,000	00477	0,000	0,000	0,000	0,000	00476	0,000	0,000	0,000	0,000	00307	0,000	0,000	0,000	0,000
	0,000	0,000	0,000	0,000		0,000	0,000	0,000	0,000		0,000	0,000	0,000	0,000		0,000	0,000	0,000	0,000
00348	0,000	0,000	0,000	0,000	00306	0,000	0,000	0,000	0,000	00283	0,000	0,000	0,000	0,000	00478	0,000	0,000	0,000	0,000
	0,000	0,000	0,000	0,000		0,000	0,000	0,000	0,000		0,000	0,000	0,000	0,000		0,000	0,000	0,000	0,000
00284	0,000	0,000	0,000	0,000	00347	0,000	0,000	0,000	0,000	00346	0,000	0,000	0,000	0,000	00325	0,000	0,000	0,000	0,000
	0,000	0,000	0,000	0,000		0,000	0,000	0,000	0,000		0,000	0,000	0,000	0,000		0,000	0,000	0,000	0,000
00345	0,000	0,000	0,000	0,000	00480	0,000	0,000	0,000	0,000	00500	0,000	0,000	0,000	0,000	00501	0,000	0,000	0,000	0,000
	0,000	0,000	0,000	0,000		0,000	0,000	0,000	0,000		0,000	0,000	0,000	0,000		0,000	0,000	0,000	0,000
00305	0,000	0,000	0,000	0,000	00285	0,000	0,000	0,000	0,000	00479	0,000	0,000	0,000	0,000	00286	0,000	0,000	0,000	0,000
	0,000	0,000	0,000	0,000		0,000	0,000	0,000	0,000		0,000	0,000	0,000	0,000		0,000	0,000	0,000	0,000
00344	0,000	0,000	0,000	0,000	00481	0,000	0,000	0,000	0,000	00287	0,000	0,000	0,000	0,000	00304	0,000	0,000	0,000	0,000
	0,000	0,000	0,000	0,000		0,000	0,000	0,000	0,000		0,000	0,000	0,000	0,000		0,000	0,000	0,000	0,000
00343	0,000	0,000	0,000	0,000	00499	0,000	0,000	0,000	0,000	00342	0,000	0,000	0,000	0,000	00483	0,000	0,000	0,000	0,000
	0,000	0,000	0,000	0,000		0,000	0,000	0,000	0,000		0,000	0,000	0,000	0,000		0,000	0,000	0,000	0,000
00326	0,000	0,000	0,000	0,000	00327	0,000	0,000	0,000	0,000	00288	0,000	0,000	0,000	0,000	00482	0,000	0,000	0,000	0,000
	0,000	0,000	0,000	0,000		0,000	0,000	0,000	0,000		0,000	0,000	0,000	0,000		0,000	0,000	0,000	0,000
00289	0,000	0,000	0,000	0,000	00484	0,000	0,000	0,000	0,000	00290	0,000	0,000	0,000	0,000	00303	0,000	0,000	0,000	0,000
	0,000	0,000	0,000	0,000		0,000	0,000	0,000	0,000		0,000	0,000	0,000	0,000		0,000	0,000	0,000	0,000
00341	0,000	0,000	0,000	0,000	00328	0,000	0,000	0,000	0,000	00498	0,000	0,000	0,000	0,000	00485	0,000	0,000	0,000	0,000
	0,000	0,000	0,000	0,000		0,000	0,000	0,000	0,000		0,000	0,000	0,000	0,000		0,000	0,000	0,000	0,000
00486	0,000	0,000	0,000	0,000	00497	0,000	0,000	0,000	0,000	00340	0,000	0,000	0,000	0,000	00302	0,000	0,000	0,000	0,000
	0,000	0,000	0,000	0,000		0,000	0,000	0,000	0,000		0,000	0,000	0,000	0,000		0,000	0,000	0,000	0,000
00291	0,000	0,000	0,000	0,000	00339	0,000	0,000	0,000	0,000	00487	0,000	0,000	0,000	0,000	00496	0,000	0,000	0,000	0,000
	0,000	0,000	0,000	0,000		0,000	0,000	0,000	0,000		0,000	0,000	0,000	0,000		0,000	0,000	0,000	0,000
00292	0,000	0,000	0,000	0,000	00338	0,000	0,000	0,000	0,000	00293	0,000	0,000	0,000	0,000	00329	0,000	0,000	0,000	0,000
	0,000	0,000	0,000	0,000		0,000	0,000	0,000	0,000		0,000	0,000	0,000	0,000		0,000	0,000	0,000	0,000
00489	0,000	0,000	0,000	0,000	00488	0,000	0,000	0,000	0,000	00294	0,000	0,000	0,000	0,000	00330	0,000	0,000	0,000	0,000
	0,000	0,000	0,000	0,000		0,000	0,000	0,000	0,000		0,000	0,000	0,000	0,000		0,000	0,000	0,000	0,000
00337	0,000	0,000	0,000	0,000	00490	0,000	0,000	0,000	0,000	00295	0,000	0,000	0,000	0,000	00301	0,000	0,000	0,000	0,000
	0,000	0,000	0,000	0,000		0,000	0,000	0,000	0,000		0,000	0,000	0,000	0,000		0,000	0,000	0,000	0,000
00336	0,000	0,000	0,000	0,000	00495	0,000	0,000	0,000	0,000	00335	0,000	0,000	0,000	0,000	00334	0,000	0,000	0,000	0,000
	0,000	0,000	0,000	0,000		0,000	0,000	0,000	0,000		0,000	0,000	0,000	0,000		0,000	0,000	0,000	0,000
00492	0,000	0,000	0,000	0,000	00494	0,000	0,000	0,000	0,000	00300	0,000	0,000	0,000	0,000	00296	0,000	0,000	0,000	0,000
	0,000	0,000	0,000	0,000		0,000	0,000	0,000	0,000		0,000	0,000	0,000	0,000		0,000	0,000	0,000	0,000
00491	0,000	0,000	0,000	0,000	00297	0,000	0,000	0,000	0,000	00331	0,000	0,000	0,000	0,000	00493	0,000	0,000	0,000	0,000
	0,000	0,000	0,000	0,000		0,000	0,000	0,000	0,000		0,000	0,000	0,000	0,000		0,000	0,000	0,000	0,000
00333	0,000	0,000	0,000	0,000	00299	0,000	0,000	0,000	0,000	00298	0,000	0,000	0,000	0,000	00332	0,000	0,000	0,000	0,000
	0,000	0,000	0,000	0,000		0,000	0,000	0,000	0,000		0,000	0,000	0,000	0,000		0,000	0,000	0,000	0,000
Eccentricità accidentale - in direzione X																			
00315	0,000	0,000	0,000	0,000	00454	0,000	0,000	0,000	0,000	00519	0,000	0,000	0,000	0,000	00520	0,000	0,000	0,000	0,000
	0,000	0,000	0,000	0,000		0,000	0,000	0,000	0,000		0,000	0,000	0,000	0,000		0,000	0,000	0,000	0,000
00314	0,000	0,000	0,000	0,000	00316	0,000	0,000	0,000	0,000	00455	0,000	0,000	0,000	0,000	00458	0,000	0,000	0,000	0,000
	0,000	0,000	0,000	0,000		0,000	0,000	0,000	0,000		0,000	0,000	0,000	0,000		0,000	0,000	0,000	0,000
00457	0,000	0,000	0,000	0,000	00266	0,000	0,000	0,000	0,000	00265	0,000	0,000	0,000	0,000	00005	0,000	0,000	0,000	0,000
	0,000	0,000	0,000	0,000		0,000	0,000	0,000	0,000		0,000	0,000	0,000	0,000		0,000	0,000	0,000	0,000

Nodo	σL1 σP1 [N/mm²]	σL2 σP2 [N/mm²]	τL τP [N/mm²]	τP13 τP23 [N/mm²]	Nodo	σL1 σP1 [N/mm²]	σL2 σP2 [N/mm²]	τL τP [N/mm²]	τP13 τP23 [N/mm²]	Nodo	σL1 σP1 [N/mm²]	σL2 σP2 [N/mm²]	τL τP [N/mm²]	τP13 τP23 [N/mm²]	Nodo	σL1 σP1 [N/mm²]	σL2 σP2 [N/mm²]	τL τP [N/mm²]	τP13 τP23 [N/mm²]
00456	0,000 0,000	0,000 0,000	0,000 0,000	0,000 0,000	00007	0,000 0,000	0,000 0,000	0,000 0,000	0,000 0,000	00264	0,000 0,000	0,000 0,000	0,000 0,000	0,000 0,000	00365	0,000 0,000	0,000 0,000	0,000 0,000	0,000 0,000
00510	0,000 0,000	0,000 0,000	0,000 0,000	0,000 0,000	00509	0,000 0,000	0,000 0,000	0,000 0,000	0,000 0,000	00364	0,000 0,000	0,000 0,000	0,000 0,000	0,000 0,000	00459	0,000 0,000	0,000 0,000	0,000 0,000	0,000 0,000
00012	0,000 0,000	0,000 0,000	0,000 0,000	0,000 0,000	00317	0,000 0,000	0,000 0,000	0,000 0,000	0,000 0,000	00267	0,000 0,000	0,000 0,000	0,000 0,000	0,000 0,000	00363	0,000 0,000	0,000 0,000	0,000 0,000	0,000 0,000
00460	0,000 0,000	0,000 0,000	0,000 0,000	0,000 0,000	00268	0,000 0,000	0,000 0,000	0,000 0,000	0,000 0,000	00461	0,000 0,000	0,000 0,000	0,000 0,000	0,000 0,000	00462	0,000 0,000	0,000 0,000	0,000 0,000	0,000 0,000
00269	0,000 0,000	0,000 0,000	0,000 0,000	0,000 0,000	00313	0,000 0,000	0,000 0,000	0,000 0,000	0,000 0,000	00318	0,000 0,000	0,000 0,000	0,000 0,000	0,000 0,000	00508	0,000 0,000	0,000 0,000	0,000 0,000	0,000 0,000
00362	0,000 0,000	0,000 0,000	0,000 0,000	0,000 0,000	00361	0,000 0,000	0,000 0,000	0,000 0,000	0,000 0,000	00360	0,000 0,000	0,000 0,000	0,000 0,000	0,000 0,000	00463	0,000 0,000	0,000 0,000	0,000 0,000	0,000 0,000
00270	0,000 0,000	0,000 0,000	0,000 0,000	0,000 0,000	00312	0,000 0,000	0,000 0,000	0,000 0,000	0,000 0,000	00271	0,000 0,000	0,000 0,000	0,000 0,000	0,000 0,000	00359	0,000 0,000	0,000 0,000	0,000 0,000	0,000 0,000
00465	0,000 0,000	0,000 0,000	0,000 0,000	0,000 0,000	00464	0,000 0,000	0,000 0,000	0,000 0,000	0,000 0,000	00319	0,000 0,000	0,000 0,000	0,000 0,000	0,000 0,000	00272	0,000 0,000	0,000 0,000	0,000 0,000	0,000 0,000
00358	0,000 0,000	0,000 0,000	0,000 0,000	0,000 0,000	00466	0,000 0,000	0,000 0,000	0,000 0,000	0,000 0,000	00507	0,000 0,000	0,000 0,000	0,000 0,000	0,000 0,000	00357	0,000 0,000	0,000 0,000	0,000 0,000	0,000 0,000
00506	0,000 0,000	0,000 0,000	0,000 0,000	0,000 0,000	00273	0,000 0,000	0,000 0,000	0,000 0,000	0,000 0,000	00274	0,000 0,000	0,000 0,000	0,000 0,000	0,000 0,000	00311	0,000 0,000	0,000 0,000	0,000 0,000	0,000 0,000
00356	0,000 0,000	0,000 0,000	0,000 0,000	0,000 0,000	00468	0,000 0,000	0,000 0,000	0,000 0,000	0,000 0,000	00320	0,000 0,000	0,000 0,000	0,000 0,000	0,000 0,000	00467	0,000 0,000	0,000 0,000	0,000 0,000	0,000 0,000
00275	0,000 0,000	0,000 0,000	0,000 0,000	0,000 0,000	00276	0,000 0,000	0,000 0,000	0,000 0,000	0,000 0,000	00310	0,000 0,000	0,000 0,000	0,000 0,000	0,000 0,000	00469	0,000 0,000	0,000 0,000	0,000 0,000	0,000 0,000
00321	0,000 0,000	0,000 0,000	0,000 0,000	0,000 0,000	00505	0,000 0,000	0,000 0,000	0,000 0,000	0,000 0,000	00355	0,000 0,000	0,000 0,000	0,000 0,000	0,000 0,000	00354	0,000 0,000	0,000 0,000	0,000 0,000	0,000 0,000
00277	0,000 0,000	0,000 0,000	0,000 0,000	0,000 0,000	00353	0,000 0,000	0,000 0,000	0,000 0,000	0,000 0,000	00471	0,000 0,000	0,000 0,000	0,000 0,000	0,000 0,000	00309	0,000 0,000	0,000 0,000	0,000 0,000	0,000 0,000
00322	0,000 0,000	0,000 0,000	0,000 0,000	0,000 0,000	00470	0,000 0,000	0,000 0,000	0,000 0,000	0,000 0,000	00278	0,000 0,000	0,000 0,000	0,000 0,000	0,000 0,000	00352	0,000 0,000	0,000 0,000	0,000 0,000	0,000 0,000
00472	0,000 0,000	0,000 0,000	0,000 0,000	0,000 0,000	00504	0,000 0,000	0,000 0,000	0,000 0,000	0,000 0,000	00279	0,000 0,000	0,000 0,000	0,000 0,000	0,000 0,000	00503	0,000 0,000	0,000 0,000	0,000 0,000	0,000 0,000
00308	0,000 0,000	0,000 0,000	0,000 0,000	0,000 0,000	00473	0,000 0,000	0,000 0,000	0,000 0,000	0,000 0,000	00474	0,000 0,000	0,000 0,000	0,000 0,000	0,000 0,000	00323	0,000 0,000	0,000 0,000	0,000 0,000	0,000 0,000
00475	0,000 0,000	0,000 0,000	0,000 0,000	0,000 0,000	00281	0,000 0,000	0,000 0,000	0,000 0,000	0,000 0,000	00351	0,000 0,000	0,000 0,000	0,000 0,000	0,000 0,000	00280	0,000 0,000	0,000 0,000	0,000 0,000	0,000 0,000
00350	0,000 0,000	0,000 0,000	0,000 0,000	0,000 0,000	00349	0,000 0,000	0,000 0,000	0,000 0,000	0,000 0,000	00324	0,000 0,000	0,000 0,000	0,000 0,000	0,000 0,000	00502	0,000 0,000	0,000 0,000	0,000 0,000	0,000 0,000
00282	0,000 0,000	0,000 0,000	0,000 0,000	0,000 0,000	00477	0,000 0,000	0,000 0,000	0,000 0,000	0,000 0,000	00476	0,000 0,000	0,000 0,000	0,000 0,000	0,000 0,000	00307	0,000 0,000	0,000 0,000	0,000 0,000	0,000 0,000
00348	0,000 0,000	0,000 0,000	0,000 0,000	0,000 0,000	00306	0,000 0,000	0,000 0,000	0,000 0,000	0,000 0,000	00283	0,000 0,000	0,000 0,000	0,000 0,000	0,000 0,000	00478	0,000 0,000	0,000 0,000	0,000 0,000	0,000 0,000
00284	0,000 0,000	0,000 0,000	0,000 0,000	0,000 0,000	00347	0,000 0,000	0,000 0,000	0,000 0,000	0,000 0,000	00346	0,000 0,000	0,000 0,000	0,000 0,000	0,000 0,000	00325	0,000 0,000	0,000 0,000	0,000 0,000	0,000 0,000
00345	0,000 0,000	0,000 0,000	0,000 0,000	0,000 0,000	00480	0,000 0,000	0,000 0,000	0,000 0,000	0,000 0,000	00500	0,000 0,000	0,000 0,000	0,000 0,000	0,000 0,000	00501	0,000 0,000	0,000 0,000	0,000 0,000	0,000 0,000
00305	0,000 0,000	0,000 0,000	0,000 0,000	0,000 0,000	00285	0,000 0,000	0,000 0,000	0,000 0,000	0,000 0,000	00479	0,000 0,000	0,000 0,000	0,000 0,000	0,000 0,000	00286	0,000 0,000	0,000 0,000	0,000 0,000	0,000 0,000
00344	0,000 0,000	0,000 0,000	0,000 0,000	0,000 0,000	00481	0,000 0,000	0,000 0,000	0,000 0,000	0,000 0,000	00287	0,000 0,000	0,000 0,000	0,000 0,000	0,000 0,000	00304	0,000 0,000	0,000 0,000	0,000 0,000	0,000 0,000
00343	0,000 0,000	0,000 0,000	0,000 0,000	0,000 0,000	00499	0,000 0,000	0,000 0,000	0,000 0,000	0,000 0,000	00342	0,000 0,000	0,000 0,000	0,000 0,000	0,000 0,000	00483	0,000 0,000	0,000 0,000	0,000 0,000	0,000 0,000
00326	0,000 0,000	0,000 0,000	0,000 0,000	0,000 0,000	00327	0,000 0,000	0,000 0,000	0,000 0,000	0,000 0,000	00288	0,000 0,000	0,000 0,000	0,000 0,000	0,000 0,000	00482	0,000 0,000	0,000 0,000	0,000 0,000	0,000 0,000
00289	0,000 0,000	0,000 0,000	0,000 0,000	0,000 0,000	00484	0,000 0,000	0,000 0,000	0,000 0,000	0,000 0,000	00290	0,000 0,000	0,000 0,000	0,000 0,000	0,000 0,000	00303	0,000 0,000	0,000 0,000	0,000 0,000	0,000 0,000
00341	0,000 0,000	0,000 0,000	0,000 0,000	0,000 0,000	00328	0,000 0,000	0,000 0,000	0,000 0,000	0,000 0,000	00498	0,000 0,000	0,000 0,000	0,000 0,000	0,000 0,000	00485	0,000 0,000	0,000 0,000	0,000 0,000	0,000 0,000
00486	0,000 0,000	0,000 0,000	0,000 0,000	0,000 0,000	00497	0,000 0,000	0,000 0,000	0,000 0,000	0,000 0,000	00340	0,000 0,000	0,000 0,000	0,000 0,000	0,000 0,000	00302	0,000 0,000	0,000 0,000	0,000 0,000	0,000 0,000
00291	0,000 0,000	0,000 0,000	0,000 0,000	0,000 0,000	00339	0,000 0,000	0,000 0,000	0,000 0,000	0,000 0,000	00487	0,000 0,000	0,000 0,000	0,000 0,000	0,000 0,000	00496	0,000 0,000	0,000 0,000	0,000 0,000	0,000 0,000
00292	0,000 0,000	0,000 0,000	0,000 0,000	0,000 0,000	00338	0,000 0,000	0,000 0,000	0,000 0,000	0,000 0,000	00293	0,000 0,000	0,000 0,000	0,000 0,000	0,000 0,000	00329	0,000 0,000	0,000 0,000	0,000 0,000	0,000 0,000
00489	0,000 0,000	0,000 0,000	0,000 0,000	0,000 0,000	00488	0,000 0,000	0,000 0,000	0,000 0,000	0,000 0,000	00294	0,000 0,000	0,000 0,000	0,000 0,000	0,000 0,000	00330	0,000 0,000	0,000 0,000	0,000 0,000	0,000 0,000
00337	0,000 0,000	0,000 0,000	0,000 0,000	0,000 0,000	00490	0,000 0,000	0,000 0,000	0,000 0,000	0,000 0,000	00295	0,000 0,000	0,000 0,000	0,000 0,000	0,000 0,000	00301	0,000 0,000	0,000 0,000	0,000 0,000	0,000 0,000
00336	0,000 0,000	0,000 0,000	0,000 0,000	0,000 0,000	00495	0,000 0,000	0,000 0,000	0,000 0,000	0,000 0,000	00335	0,000 0,000	0,000 0,000	0,000 0,000	0,000 0,000	00334	0,000 0,000	0,000 0,000	0,000 0,000	0,000 0,000
00492	0,000 0,000	0,000 0,000	0,000 0,000	0,000 0,000	00494	0,000 0,000	0,000 0,000	0,000 0,000	0,000 0,000	00300	0,000 0,000	0,000 0,000	0,000 0,000	0,000 0,000	00296	0,000 0,000	0,000 0,000	0,000 0,000	0,000 0,000
00491	0,000 0,000	0,000 0,000	0,000 0,000	0,000 0,000	00297	0,000 0,000	0,000 0,000	0,000 0,000	0,000 0,000	00331	0,000 0,000	0,000 0,000	0,000 0,000	0,000 0,000	00493	0,000 0,000	0,000 0,000	0,000 0,000	0,000 0,000
00333	0,000 0,000	0,000 0,000	0,000 0,000	0,000 0,000	00299	0,000 0,000	0,000 0,000	0,000 0,000	0,000 0,000	00298	0,000 0,000	0,000 0,000	0,000 0,000	0,000 0,000	00332	0,000 0,000	0,000 0,000	0,000 0,000	0,000 0,000
Eccentricità accidentale + in direzione Y																			
00315	0,017 -0,012	-0,004 -0,096	0,004 0,070	0,000 0,000	00454	0,013 0,048	0,000 -0,007	0,001 0,030	0,000 0,000	00519	0,019 0,172	0,003 0,095	0,006 0,058	0,000 0,000	00520	0,005 0,056	-0,001 -0,085	-0,001 0,071	0,000 0,000
00314	0,005 0,116	0,001 0,014	0,002 0,019	0,000 0,000	00316	-0,002 -0,165	0,000 -0,344	0,000 0,066	0,000 0,000	00455	-0,001 -0,060	0,000 -0,190	-0,001 0,048	0,000 0,000	00458	0,010 -0,083	0,003 0,078	0,013 0,088	0,000 0,000
00457	0,030	-0,018	0,019	0,000	00266	0,021	-0,009	-0,005	0,000	00265	0,011	0,024	0,035	0,000	00005	0,036	-0,048	0,018	0,000

Nodo	σ_{L1}	σ_{L2}	τ_L	τ_{P13}	Nodo	σ_{L1}	σ_{L2}	τ_L	τ_{P13}	Nodo	σ_{L1}	σ_{L2}	τ_L	τ_{P13}	Nodo	σ_{L1}	σ_{L2}	τ_L	τ_{P13}
	σ_{P1}	σ_{P2}	τ_P	τ_{P23}		σ_{P1}	σ_{P2}	τ_P	τ_{P23}		σ_{P1}	σ_{P2}	τ_P	τ_{P23}		σ_{P1}	σ_{P2}	τ_P	τ_{P23}
	[N/mm²]	[N/mm²]	[N/mm²]	[N/mm²]		[N/mm²]	[N/mm²]	[N/mm²]	[N/mm²]		[N/mm²]	[N/mm²]	[N/mm²]	[N/mm²]		[N/mm²]	[N/mm²]	[N/mm²]	[N/mm²]
	-0,020	0,056	0,163	0,000		-0,232	-0,034	0,076	0,000		0,023	0,281	0,377	0,000		0,020	-0,083	0,171	0,000
00456	-0,013	-0,008	-0,023	0,000	00007	-0,022	-0,045	-0,045	0,000	00264	-0,028	0,050	-0,012	0,000	00365	-0,015	-0,032	-0,016	0,000
	0,153	0,747	0,300	0,000		-0,374	-0,013	-0,327	0,000		0,685	2,071	-0,102	0,000		0,101	0,518	0,159	0,000
00510	0,000	0,000	-0,001	0,000	00509	0,003	-0,001	0,000	0,000	00364	-0,006	0,002	-0,003	0,000	00459	-0,012	0,019	-0,004	0,000
	-0,015	-0,072	0,001	0,000		0,046	-0,007	0,005	0,000		0,074	0,188	0,082	0,000		0,190	0,158	0,112	0,000
00012	0,000	0,002	0,000	0,000	00317	0,000	0,001	0,000	0,000	00267	-0,001	0,003	0,001	0,000	00363	0,000	0,006	0,000	0,000
	-0,036	-0,363	0,107	0,000		0,001	-0,126	0,004	0,000		-0,262	-0,028	0,023	0,000		0,011	0,074	0,020	0,000
00460	-0,002	0,006	0,000	0,000	00268	-0,002	0,001	0,001	0,000	00461	-0,001	0,002	0,001	0,000	00462	0,000	0,006	0,001	0,000
	0,032	0,025	-0,009	0,000		-0,147	-0,030	0,001	0,000		-0,049	-0,004	-0,019	0,000		0,003	0,002	-0,015	0,000
00269	-0,001	0,000	0,001	0,000	00313	0,000	0,001	0,000	0,000	00318	0,000	-0,001	0,000	0,000	00508	0,000	0,000	0,000	0,000
	-0,089	-0,008	0,002	0,000		0,090	0,010	0,004	0,000		-0,010	-0,041	-0,011	0,000		0,017	-0,006	-0,015	0,000
00362	0,000	0,008	0,000	0,000	00361	0,000	0,006	0,000	0,000	00360	0,000	0,005	0,001	0,000	00463	0,000	0,003	0,001	0,000
	-0,014	0,015	-0,011	0,000		-0,002	-0,004	-0,019	0,000		-0,002	-0,008	-0,017	0,000		-0,013	-0,006	-0,017	0,000
00270	0,000	0,001	0,001	0,000	00312	0,000	0,000	0,000	0,000	00271	0,000	0,001	0,001	0,000	00359	0,000	0,004	0,000	0,000
	-0,048	-0,003	-0,001	0,000		0,051	0,010	-0,002	0,000		-0,023	-0,004	-0,005	0,000		0,002	-0,008	-0,013	0,000
00465	0,000	0,003	0,001	0,000	00464	0,000	0,001	0,001	0,000	00319	0,000	-0,001	0,000	0,000	00272	0,000	0,000	0,001	0,000
	-0,003	-0,006	-0,013	0,000		-0,014	-0,002	-0,009	0,000		-0,002	-0,006	-0,017	0,000		-0,013	-0,001	-0,007	0,000
00358	0,000	0,004	0,000	0,000	00466	0,000	0,002	0,001	0,000	00507	0,000	0,000	0,000	0,000	00357	0,000	0,002	0,000	0,000
	-0,001	-0,004	-0,009	0,000		-0,005	-0,002	-0,009	0,000		0,006	0,003	-0,015	0,000		-0,001	-0,003	-0,009	0,000
00506	0,000	0,000	0,000	0,000	00273	0,000	0,001	0,001	0,000	00274	0,000	0,000	0,001	0,000	00311	0,000	0,000	0,000	0,000
	0,024	0,002	-0,011	0,000		-0,009	-0,002	-0,004	0,000		-0,003	0,001	-0,005	0,000		0,032	0,003	-0,004	0,000
00356	0,000	0,002	0,000	0,000	00468	0,000	0,002	0,000	0,000	00320	0,000	-0,001	0,000	0,000	00467	0,000	0,001	0,001	0,000
	0,000	-0,002	-0,008	0,000		-0,001	-0,002	-0,008	0,000		0,000	0,004	-0,016	0,000		-0,003	0,000	-0,006	0,000
00275	0,000	0,000	0,001	0,000	00276	0,001	0,000	0,000	0,000	00310	0,000	0,000	0,000	0,000	00469	0,000	0,001	0,001	0,000
	-0,004	0,000	-0,008	0,000		-0,003	-0,002	-0,004	0,000		0,020	0,002	-0,003	0,000		-0,001	-0,001	-0,007	0,000
00321	0,000	0,000	0,000	0,000	00505	0,000	0,000	0,000	0,000	00355	0,000	0,002	0,000	0,000	00354	0,000	0,001	0,000	0,000
	0,003	0,005	-0,014	0,000		0,009	0,003	-0,012	0,000		0,000	-0,001	-0,007	0,000		0,000	-0,001	-0,007	0,000
00277	0,000	0,000	0,000	0,000	00353	0,000	0,001	0,000	0,000	00471	0,000	0,001	0,000	0,000	00309	0,000	0,000	0,000	0,000
	0,000	0,001	-0,006	0,000		0,000	0,000	-0,006	0,000		0,000	0,000	-0,006	0,000		0,009	0,001	-0,005	0,000
00322	0,000	0,000	0,000	0,000	00470	0,000	0,000	0,000	0,000	00278	0,000	0,000	0,000	0,000	00352	0,000	0,000	0,000	0,000
	0,001	0,005	-0,013	0,000		-0,001	0,000	-0,005	0,000		-0,001	-0,001	-0,006	0,000		0,000	0,000	-0,006	0,000
00472	0,000	0,000	0,000	0,000	00504	0,000	0,000	0,000	0,000	00279	0,000	0,000	0,000	0,000	00503	0,000	0,000	0,000	0,000
	-0,001	0,000	-0,006	0,000		0,002	0,003	-0,009	0,000		0,001	0,002	-0,004	0,000		0,006	0,001	-0,007	0,000
00308	0,000	0,000	0,000	0,000	00473	0,000	0,000	0,000	0,000	00474	0,000	0,000	0,000	0,000	00323	0,000	0,000	0,000	0,000
	0,006	0,001	-0,008	0,000		0,000	-0,001	-0,005	0,000		0,000	0,000	-0,006	0,000		-0,001	0,004	-0,010	0,000
00475	0,000	0,000	0,000	0,000	00281	0,000	0,000	0,000	0,000	00351	0,000	0,000	0,000	0,000	00280	0,000	0,000	0,000	0,000
	0,000	0,000	-0,006	0,000		-0,001	-0,001	-0,005	0,000		0,000	0,000	-0,006	0,000		0,002	0,000	-0,008	0,000
00350	0,000	0,000	0,000	0,000	00349	0,000	0,000	0,000	0,000	00324	0,000	0,000	0,000	0,000	00502	0,000	0,000	0,000	0,000
	0,000	0,000	-0,006	0,000		0,000	0,000	-0,006	0,000		0,001	0,002	-0,008	0,000		0,003	0,001	-0,008	0,000
00282	0,000	0,000	0,000	0,000	00477	0,000	0,000	0,000	0,000	00476	0,000	0,000	0,000	0,000	00307	0,000	0,000	0,000	0,000
	0,001	0,002	-0,005	0,000		0,000	0,000	-0,006	0,000		0,000	0,000	-0,005	0,000		0,005	0,002	-0,005	0,000
00348	0,000	0,000	0,000	0,000	00306	0,000	0,000	0,000	0,000	00283	0,000	0,000	0,000	0,000	00478	0,000	0,000	0,000	0,000
	0,000	0,000	-0,006	0,000		0,001	-0,001	-0,005	0,000		0,000	0,000	-0,008	0,000		0,000	0,000	-0,006	0,000
00284	0,000	0,000	0,000	0,000	00347	0,000	0,000	0,000	0,000	00346	0,000	0,000	0,000	0,000	00325	0,000	0,000	0,000	0,000
	-0,001	-0,002	-0,005	0,000		0,000	0,000	-0,006	0,000		0,000	0,000	-0,006	0,000		0,000	0,002	-0,008	0,000
00345	0,000	0,000	0,000	0,000	00480	0,000	0,000	0,000	0,000	00500	0,000	0,000	0,000	0,000	00501	0,000	0,000	0,000	0,000
	0,000	0,000	-0,006	0,000		0,000	0,000	-0,006	0,000		0,001	0,000	-0,006	0,000		0,001	0,001	-0,007	0,000
00305	0,000	0,000	0,000	0,000	00285	0,000	0,000	0,000	0,000	00479	0,000	0,000	0,000	0,000	00286	0,000	0,000	0,000	0,000
	0,003	0,000	-0,008	0,000		0,001	0,002	-0,005	0,000		0,000	0,000	-0,005	0,000		-0,001	0,000	-0,008	0,000
00344	0,000	0,000	0,000	0,000	00481	0,000	0,000	0,000	0,000	00287	0,000	0,000	0,000	0,000	00304	0,000	0,000	0,000	0,000
	0,000	0,000	-0,006	0,000		0,000	0,000	-0,006	0,000		-0,001	-0,002	-0,005	0,000		0,002	0,002	-0,004	0,000
00343	0,000	0,000	0,000	0,000	00499	0,000	0,000	0,000	0,000	00342	0,000	0,000	0,000	0,000	00483	0,000	0,000	0,000	0,000
	0,000	0,000	-0,006	0,000		0,000	0,000	-0,006	0,000		0,000	0,000	-0,006	0,000		0,000	0,000	-0,006	0,000
00326	0,000	0,000	0,000	0,000	00327	0,000	0,000	0,000	0,000	00288	0,000	0,000	0,000	0,000	00482	0,000	0,000	0,000	0,000
	0,000	0,001	-0,007	0,000		0,000	0,001	-0,006	0,000		0,001	0,001	-0,006	0,000		0,000	0,000	-0,005	0,000
00289	0,000	0,000	0,000	0,000	00484	0,000	0,000	0,000	0,000	00290	0,000	0,000	0,000	0,000	00303	0,000	0,000	0,000	0,000
	-0,001	-0,001	-0,006	0,000		0,000	0,000	-0,006	0,000		0,000	0,000	-0,007	0,000		-0,001	-0,001	-0,006	0,000
00341	0,000	0,000	0,000	0,000	00328	0,000	0,000	0,000	0,000	00498	0,000	0,000	0,000	0,000	00485	0,000	0,000	0,000	0,000
	0,000	0,000	-0,006	0,000		0,000	0,001	-0,006	0,000		0,000	0,000	-0,006	0,000		0,000	0,000	-0,005	0,000
00486	0,000	0,000	0,000	0,000	00497	0,000	0,000	0,000	0,000	00340	0,000	0,000	0,000	0,000	00302	0,000	0,000	0,000	0,000
	0,000	0,000	-0,006	0,000		0,000	0,000	-0,005	0,000		0,000	0,000	-0,006	0,000		0,001	0,001	-0,006	0,000
00291	0,000	0,000	0,000	0,000	00339	0,000	0,000	0,000	0,000	00487	0,000	0,000	0,000	0,000	00496	0,000	0,000	0,000	0,000
	0,001	0,001	-0,006	0,000		0,000	0,000	-0,006	0,000		0,000	0,000	-0,006	0,000		0,000	0,000	-0,006	0,000
00292	0,000	0,000	0,000	0,000	00338	0,000	0,000	0,000	0,000	00293	0,000	0,000	0,000	0,000	00329	0,000	0,000	0,000	0,000
	-0,001	-0,001	-0,006	0,000		0,000	0,000	-0,006	0,000		0,001	0,002	-0,005	0,000		0,000	0,000	-0,006	0,000
00489	0,000	0,000	0,000	0,000	00488	0,000	0,000	0,000	0,000	00294	0,000	0,000	0,000	0,000	00330	0,000	0,000	0,000	0,000
	0,000	0,000	-0,006	0,000		0,000	0,000	-0,005	0,000		0,001	0,000	-0,008	0,000		0,000	0,000	-0,006	0,000
00337	0,000	0,000	0,000	0,000	00490	0,000	0,000	0,000	0,000	00295	0,000	0,000	0,000	0,000	00301	0,000	0,000	0,000	0,000
	0,000	0,000	-0,006	0,000		0,000	0,000	-0,006	0,000		-0,001	-0,002	-0,005	0,000		-0,001	-0,002	-0,004	0,000
00336	0,000	0,000	0,000	0,000	00495	0,000	0,000	0,000	0,000	00335	0,000	0,000	0,000	0,000	00334	0,000	0,000	0,000	0,000
	0,000	0,000	-0,006	0,000		0,000	0,000	-0,006	0,000		0,000	0,000	-0,006	0,000		0,000	0,000	-0,006	0,000
00492	0,000	0,000	0,000	0,000	00494	0,000	0,000	0,000	0,000	00300	0,000	0,000	0,000	0,000	00296	0,000	0,000	0,000	0,000
	0,000	0,000	-0,006	0,000		0,000	0,001	-0,005	0,000		-0,002	0,000	-0,008	0,000		0,001	0,002	-0,005	0,000
00491	0,000	0,000	0,000	0,000	00297	0,000	0,000	0,000	0,000	00331	0,000	0,000	0,000	0,000	00493	0,000	0,000	0,000	0,000
	0,000	0,000	-0,005	0,000		0,000	0,000	-0,008	0,000		0,000	0,000	-0,006	0,000		0,000	0,000	-0,006	0,000
00333	0,000	0,000	0,000	0,000	00299	0,000	0,000	0,000	0,000	00298	0,000	0,000	0,000	0,000	00332	0,000	0,000	0,000	0,000
	0,000	0,000	-0,006	0,000		0,001	0,001	-0,005	0,000		-0,001	-0,002	-0,005	0,000		0,000	0,000	-0,006	0,000
Eccentricità accidentale - in direzione Y																			
00315	-0,017	0,004	-0,004	0,000	00454	-0,013	0,000	-0,001	0,000	00519	-0,019	-0,003	-0,006	0,000	00520	-0,005	0,001	0,001	0,000
	0,012	0,096	-0,070	0,000		-0,048	0,007	-0,030	0,000		-0,172	-0,095	-0,058	0,000		-0,056	0,085	-0,071	0,000
00314	-0,005	-0,001	-0,002	0,000	00316	0,002	0,000	0,000	0,000	00455	0,001	0,000	0,001	0,000	00458	-0,010	-0,003	-0,013	0,000
	-0,116	-0,014	-0,019	0,000		0,165	0,344	-0,066	0,000		0,060	0,190	-0,048	0,000		0,083	-0,078	-0,088	0,000

Nodo	σL1 σP1 [N/mm²]	σL2 σP2 [N/mm²]	τL τP [N/mm²]	τP13 τP23 [N/mm²]	Nodo	σL1 σP1 [N/mm²]	σL2 σP2 [N/mm²]	τL τP [N/mm²]	τP13 τP23 [N/mm²]	Nodo	σL1 σP1 [N/mm²]	σL2 σP2 [N/mm²]	τL τP [N/mm²]	τP13 τP23 [N/mm²]	Nodo	σL1 σP1 [N/mm²]	σL2 σP2 [N/mm²]	τL τP [N/mm²]	τP13 τP23 [N/mm²]
00457	-0,030 0,020	0,018 -0,056	-0,019 -0,163	0,000 0,000	00266	-0,021 0,232	0,009 0,034	0,005 -0,076	0,000 0,000	00265	-0,011 -0,023	-0,024 -0,281	-0,035 -0,377	0,000 0,000	00005	-0,036 -0,020	0,048 0,083	-0,018 -0,171	0,000 0,000
00456	0,013 -0,153	0,008 -0,747	0,023 -0,300	0,000 0,000	00007	0,022 0,374	0,045 0,013	0,045 0,327	0,000 0,000	00264	0,028 -0,685	-0,050 -2,071	0,012 0,102	0,000 0,000	00365	0,015 -0,101	0,032 -0,518	0,016 -0,159	0,000 0,000
00510	0,000 0,015	0,000 0,072	0,001 -0,001	0,000 0,000	00509	-0,003 -0,046	0,001 0,007	0,000 -0,005	0,000 0,000	00364	0,006 -0,074	-0,002 -0,188	0,003 -0,082	0,000 0,000	00459	0,012 -0,190	-0,019 -0,158	0,004 -0,112	0,000 0,000
00012	0,000 0,036	-0,002 0,363	0,000 -0,107	0,000 0,000	00317	0,000 -0,001	-0,001 0,126	0,000 -0,004	0,000 0,000	00267	0,001 0,262	-0,003 0,028	-0,001 -0,023	0,000 0,000	00363	0,000 -0,011	-0,006 -0,074	0,000 -0,020	0,000 0,000
00460	0,002 -0,032	-0,006 -0,025	0,000 0,009	0,000 0,000	00268	0,002 0,147	-0,001 0,030	-0,001 -0,001	0,000 0,000	00461	0,001 0,049	-0,002 0,004	-0,001 0,019	0,000 0,000	00462	0,000 -0,003	-0,006 -0,002	-0,001 0,015	0,000 0,000
00269	0,001 0,089	0,000 0,008	-0,001 -0,002	0,000 0,000	00313	0,000 -0,090	-0,001 -0,010	0,000 -0,004	0,000 0,000	00318	0,000 0,010	0,001 0,041	0,000 0,011	0,000 0,000	00508	0,000 -0,017	0,000 0,006	0,000 0,015	0,000 0,000
00362	0,000 0,014	-0,008 -0,015	0,000 0,011	0,000 0,000	00361	0,000 0,002	-0,006 0,004	0,000 0,019	0,000 0,000	00360	0,000 0,002	-0,005 0,008	-0,001 0,017	0,000 0,000	00463	0,000 0,013	-0,003 0,006	-0,001 0,017	0,000 0,000
00270	0,000 0,048	-0,001 0,003	-0,001 0,001	0,000 0,000	00312	0,000 -0,051	0,000 -0,010	0,000 0,002	0,000 0,000	00271	0,000 0,023	-0,001 0,004	-0,001 0,005	0,000 0,000	00359	0,000 -0,002	-0,004 0,008	0,000 0,013	0,000 0,000
00465	0,000 0,003	-0,003 0,006	-0,001 0,013	0,000 0,000	00464	0,000 0,014	-0,001 0,002	-0,001 0,009	0,000 0,000	00319	0,000 0,002	0,001 0,006	0,000 0,017	0,000 0,000	00272	0,000 0,013	0,000 0,001	-0,001 0,007	0,000 0,000
00358	0,000 0,001	-0,004 0,004	0,000 0,009	0,000 0,000	00466	0,000 0,005	-0,002 0,002	-0,001 0,009	0,000 0,000	00507	0,000 -0,006	0,000 -0,003	0,000 0,015	0,000 0,000	00357	0,000 0,001	-0,002 0,003	0,000 0,009	0,000 0,000
00506	0,000 -0,024	0,000 -0,002	0,000 0,011	0,000 0,000	00273	0,000 0,009	-0,001 0,002	-0,001 0,004	0,000 0,000	00274	0,000 0,003	0,000 -0,001	-0,001 0,005	0,000 0,000	00311	0,000 -0,032	0,000 -0,003	0,000 0,004	0,000 0,000
00356	0,000 0,000	-0,002 0,002	0,000 0,008	0,000 0,000	00468	0,000 0,001	-0,002 0,002	0,000 0,008	0,000 0,000	00320	0,000 0,000	0,001 -0,004	0,000 0,016	0,000 0,000	00467	0,000 0,003	-0,001 0,000	-0,001 0,006	0,000 0,000
00275	0,000 0,004	0,000 0,000	-0,001 0,008	0,000 0,000	00276	-0,001 0,003	0,000 0,002	0,000 0,004	0,000 0,000	00310	0,000 -0,020	0,000 -0,002	0,000 0,003	0,000 0,000	00469	0,000 0,001	-0,001 0,001	-0,001 0,007	0,000 0,000
00321	0,000 -0,003	0,000 -0,005	0,000 0,014	0,000 0,000	00505	0,000 -0,009	0,000 -0,003	0,000 0,012	0,000 0,000	00355	0,000 0,000	-0,002 0,001	0,000 0,007	0,000 0,000	00354	0,000 0,000	-0,001 0,001	0,000 0,007	0,000 0,000
00277	0,000 0,000	0,000 -0,001	0,000 0,006	0,000 0,000	00353	0,000 0,000	-0,001 0,000	0,000 0,006	0,000 0,000	00471	0,000 0,000	-0,001 0,000	0,000 0,006	0,000 0,000	00309	0,000 -0,009	0,000 -0,001	0,000 0,005	0,000 0,000
00322	0,000 -0,001	0,000 -0,005	0,000 0,013	0,000 0,000	00470	0,000 0,001	0,000 0,000	0,000 0,005	0,000 0,000	00278	0,000 0,001	0,000 0,001	0,000 0,006	0,000 0,000	00352	0,000 0,000	0,000 0,000	0,000 0,006	0,000 0,000
00472	0,000 0,001	0,000 0,000	0,000 0,006	0,000 0,000	00504	0,000 -0,002	0,000 -0,003	0,000 0,009	0,000 0,000	00279	0,000 -0,001	0,000 -0,002	0,000 0,004	0,000 0,000	00503	0,000 -0,006	0,000 -0,001	0,000 0,007	0,000 0,000
00308	0,000 -0,006	0,000 -0,001	0,000 0,008	0,000 0,000	00473	0,000 0,000	0,000 0,001	0,000 0,005	0,000 0,000	00474	0,000 0,000	0,000 0,000	0,000 0,006	0,000 0,000	00323	0,000 0,001	0,000 -0,004	0,000 0,010	0,000 0,000
00475	0,000 0,000	0,000 0,000	0,000 0,006	0,000 0,000	00281	0,000 0,001	0,000 0,001	0,000 0,005	0,000 0,000	00351	0,000 0,000	0,000 0,000	0,000 0,006	0,000 0,000	00280	0,000 -0,002	0,000 0,000	0,000 0,008	0,000 0,000
00350	0,000 0,000	0,000 0,000	0,000 0,006	0,000 0,000	00349	0,000 0,000	0,000 0,000	0,000 0,006	0,000 0,000	00324	0,000 -0,001	0,000 -0,002	0,000 0,008	0,000 0,000	00502	0,000 -0,003	0,000 -0,001	0,000 0,008	0,000 0,000
00282	0,000 -0,001	0,000 -0,002	0,000 0,005	0,000 0,000	00477	0,000 0,000	0,000 0,000	0,000 0,006	0,000 0,000	00476	0,000 0,000	0,000 0,000	0,000 0,005	0,000 0,000	00307	0,000 -0,005	0,000 -0,002	0,000 0,005	0,000 0,000
00348	0,000 0,000	0,000 0,000	0,000 0,006	0,000 0,000	00306	0,000 -0,001	0,000 0,001	0,000 0,005	0,000 0,000	00283	0,000 0,000	0,000 0,000	0,000 0,008	0,000 0,000	00478	0,000 0,000	0,000 0,000	0,000 0,006	0,000 0,000
00284	0,000 0,001	0,000 0,002	0,000 0,005	0,000 0,000	00347	0,000 0,000	0,000 0,000	0,000 0,006	0,000 0,000	00346	0,000 0,000	0,000 0,000	0,000 0,006	0,000 0,000	00325	0,000 0,000	0,000 -0,002	0,000 0,008	0,000 0,000
00345	0,000 0,000	0,000 0,000	0,000 0,006	0,000 0,000	00480	0,000 0,000	0,000 0,000	0,000 0,006	0,000 0,000	00500	0,000 -0,001	0,000 0,000	0,000 0,006	0,000 0,000	00501	0,000 -0,001	0,000 -0,001	0,000 0,007	0,000 0,000
00305	0,000 -0,003	0,000 0,000	0,000 0,008	0,000 0,000	00285	0,000 -0,001	0,000 -0,002	0,000 0,005	0,000 0,000	00479	0,000 0,000	0,000 0,000	0,000 0,005	0,000 0,000	00286	0,000 0,001	0,000 0,000	0,000 0,008	0,000 0,000
00344	0,000 0,000	0,000 0,000	0,000 0,006	0,000 0,000	00481	0,000 0,000	0,000 0,000	0,000 0,006	0,000 0,000	00287	0,000 0,001	0,000 0,002	0,000 0,005	0,000 0,000	00304	0,000 -0,002	0,000 -0,002	0,000 0,004	0,000 0,000
00343	0,000 0,000	0,000 0,000	0,000 0,006	0,000 0,000	00499	0,000 0,000	0,000 0,000	0,000 0,006	0,000 0,000	00342	0,000 0,000	0,000 0,000	0,000 0,006	0,000 0,000	00483	0,000 0,000	0,000 0,000	0,000 0,006	0,000 0,000
00326	0,000 0,000	0,000 -0,001	0,000 0,007	0,000 0,000	00327	0,000 0,000	0,000 -0,001	0,000 0,006	0,000 0,000	00288	0,000 -0,001	0,000 -0,001	0,000 0,006	0,000 0,000	00482	0,000 0,000	0,000 0,000	0,000 0,005	0,000 0,000
00289	0,000 0,001	0,000 0,001	0,000 0,006	0,000 0,000	00484	0,000 0,000	0,000 0,000	0,000 0,006	0,000 0,000	00290	0,000 0,000	0,000 0,000	0,000 0,007	0,000 0,000	00303	0,000 0,001	0,000 0,001	0,000 0,006	0,000 0,000
00341	0,000 0,000	0,000 0,000	0,000 0,006	0,000 0,000	00328	0,000 0,000	0,000 -0,001	0,000 0,006	0,000 0,000	00498	0,000 0,000	0,000 0,000	0,000 0,006	0,000 0,000	00485	0,000 0,000	0,000 0,000	0,000 0,005	0,000 0,000
00486	0,000 0,000	0,000 0,000	0,000 0,006	0,000 0,000	00497	0,000 0,000	0,000 0,000	0,000 0,005	0,000 0,000	00340	0,000 0,000	0,000 0,000	0,000 0,006	0,000 0,000	00302	0,000 -0,001	0,000 -0,001	0,000 0,006	0,000 0,000
00291	0,000 -0,001	0,000 -0,001	0,000 0,006	0,000 0,000	00339	0,000 0,000	0,000 0,000	0,000 0,006	0,000 0,000	00487	0,000 0,000	0,000 0,000	0,000 0,006	0,000 0,000	00496	0,000 0,000	0,000 0,000	0,000 0,006	0,000 0,000
00292	0,000 0,001	0,000 0,001	0,000 0,006	0,000 0,000	00338	0,000 0,000	0,000 0,000	0,000 0,006	0,000 0,000	00293	0,000 -0,001	0,000 -0,002	0,000 0,005	0,000 0,000	00329	0,000 0,000	0,000 0,000	0,000 0,006	0,000 0,000
00489	0,000 0,000	0,000 0,000	0,000 0,006	0,000 0,000	00488	0,000 0,000	0,000 0,000	0,000 0,005	0,000 0,000	00294	0,000 -0,001	0,000 0,000	0,000 0,008	0,000 0,000	00330	0,000 0,000	0,000 0,000	0,000 0,006	0,000 0,000
00337	0,000 0,000	0,000 0,000	0,000 0,006	0,000 0,000	00490	0,000 0,000	0,000 0,000	0,000 0,006	0,000 0,000	00295	0,000 0,001	0,000 0,002	0,000 0,005	0,000 0,000	00301	0,000 0,001	0,000 0,002	0,000 0,004	0,000 0,000
00336	0,000 0,000	0,000 0,000	0,000 0,006	0,000 0,000	00495	0,000 0,000	0,000 0,000	0,000 0,006	0,000 0,000	00335	0,000 0,000	0,000 0,000	0,000 0,006	0,000 0,000	00334	0,000 0,000	0,000 0,000	0,000 0,006	0,000 0,000
00492	0,000 0,000	0,000 0,000	0,000 0,006	0,000 0,000	00494	0,000 0,000	0,000 -0,001	0,000 0,005	0,000 0,000	00300	0,000 0,002	0,000 0,000	0,000 0,008	0,000 0,000	00296	0,000 -0,001	0,000 -0,002	0,000 0,005	0,000 0,000
00491	0,000 0,000	0,000 0,000	0,000 0,005	0,000 0,000	00297	0,000 0,000	0,000 0,000	0,000 0,008	0,000 0,000	00331	0,000 0,000	0,000 0,000	0,000 0,006	0,000 0,000	00493	0,000 0,000	0,000 0,000	0,000 0,006	0,000 0,000
00333	0,000 0,000	0,000 0,000	0,000 0,006	0,000 0,000	00299	0,000 -0,001	0,000 -0,001	0,000 0,005	0,000 0,000	00298	0,000 0,001	0,000 0,002	0,000 0,005	0,000 0,000	00332	0,000 0,000	0,000 0,000	0,000 0,006	0,000 0,000
Piano Terra						**Parete P1-P2-P3**						**Parete P2-P3**							
Eccentricità accidentale + in direzione X																			
00514	0,000 0,000	0,000 0,000	0,000 0,000	0,000 0,000	00246	0,000 0,000	0,000 0,000	0,000 0,000	0,000 0,000	00010	0,000 0,000	0,000 0,000	0,000 0,000	0,000 0,000	00368	0,000 0,000	0,000 0,000	0,000 0,000	0,000 0,000

Nodo	σ_{L1}	σ_{L2}	τ_L	τ_{P13}	Nodo	σ_{L1}	σ_{L2}	τ_L	τ_{P13}	Nodo	σ_{L1}	σ_{L2}	τ_L	τ_{P13}	Nodo	σ_{L1}	σ_{L2}	τ_L	τ_{P13}
	σ_{P1}	σ_{P2}	τ_P	τ_{P23}		σ_{P1}	σ_{P2}	τ_P	τ_{P23}		σ_{P1}	σ_{P2}	τ_P	τ_{P23}		σ_{P1}	σ_{P2}	τ_P	τ_{P23}
	[N/mm²]	[N/mm²]	[N/mm²]	[N/mm²]		[N/mm²]	[N/mm²]	[N/mm²]	[N/mm²]		[N/mm²]	[N/mm²]	[N/mm²]	[N/mm²]		[N/mm²]	[N/mm²]	[N/mm²]	[N/mm²]
00511	0,000	0,000	0,000	0,000	00008	0,000	0,000	0,000	0,000	00369	0,000	0,000	0,000	0,000	00515	0,000	0,000	0,000	0,000
	0,000	0,000	0,000	0,000		0,000	0,000	0,000	0,000		0,000	0,000	0,000	0,000		0,000	0,000	0,000	0,000
00516	0,000	0,000	0,000	0,000	00011	0,000	0,000	0,000	0,000	00009	0,000	0,000	0,000	0,000	00512	0,000	0,000	0,000	0,000
	0,000	0,000	0,000	0,000		0,000	0,000	0,000	0,000		0,000	0,000	0,000	0,000		0,000	0,000	0,000	0,000
00513	0,000	0,000	0,000	0,000	00521	0,000	0,000	0,000	0,000	00372	0,000	0,000	0,000	0,000	00371	0,000	0,000	0,000	0,000
	0,000	0,000	0,000	0,000		0,000	0,000	0,000	0,000		0,000	0,000	0,000	0,000		0,000	0,000	0,000	0,000
00366	0,000	0,000	0,000	0,000	00370	0,000	0,000	0,000	0,000	00367	0,000	0,000	0,000	0,000					
	0,000	0,000	0,000	0,000		0,000	0,000	0,000	0,000		0,000	0,000	0,000	0,000					
Eccentricità accidentale - in direzione X																			
00514	0,000	0,000	0,000	0,000	00246	0,000	0,000	0,000	0,000	00010	0,000	0,000	0,000	0,000	00368	0,000	0,000	0,000	0,000
	0,000	0,000	0,000	0,000		0,000	0,000	0,000	0,000		0,000	0,000	0,000	0,000		0,000	0,000	0,000	0,000
00511	0,000	0,000	0,000	0,000	00008	0,000	0,000	0,000	0,000	00369	0,000	0,000	0,000	0,000	00515	0,000	0,000	0,000	0,000
	0,000	0,000	0,000	0,000		0,000	0,000	0,000	0,000		0,000	0,000	0,000	0,000		0,000	0,000	0,000	0,000
00516	0,000	0,000	0,000	0,000	00011	0,000	0,000	0,000	0,000	00009	0,000	0,000	0,000	0,000	00512	0,000	0,000	0,000	0,000
	0,000	0,000	0,000	0,000		0,000	0,000	0,000	0,000		0,000	0,000	0,000	0,000		0,000	0,000	0,000	0,000
00513	0,000	0,000	0,000	0,000	00521	0,000	0,000	0,000	0,000	00372	0,000	0,000	0,000	0,000	00371	0,000	0,000	0,000	0,000
	0,000	0,000	0,000	0,000		0,000	0,000	0,000	0,000		0,000	0,000	0,000	0,000		0,000	0,000	0,000	0,000
00366	0,000	0,000	0,000	0,000	00370	0,000	0,000	0,000	0,000	00367	0,000	0,000	0,000	0,000					
	0,000	0,000	0,000	0,000		0,000	0,000	0,000	0,000		0,000	0,000	0,000	0,000					
Eccentricità accidentale + in direzione Y																			
00514	0,016	-0,004	0,004	0,000	00246	0,014	0,006	0,006	0,000	00010	0,028	-0,007	0,003	0,000	00368	-0,002	-0,001	-0,001	0,000
	-0,014	-0,052	0,083	0,000		-0,029	-0,183	0,070	0,000		0,084	-0,204	0,051	0,000		0,109	0,206	0,806	0,000
00511	0,000	0,000	0,000	0,000	00008	-0,003	0,000	0,000	0,000	00369	0,000	0,000	0,000	0,000	00515	0,004	0,000	0,000	0,000
	-0,712	-0,207	0,766	0,000		-1,798	-0,462	0,366	0,000		0,024	-2,321	0,419	0,000		-0,074	-0,481	0,331	0,000
00516	0,000	0,000	0,001	0,000	00011	0,007	0,002	0,002	0,000	00009	0,000	0,000	0,000	0,000	00512	0,000	0,000	0,000	0,000
	-0,210	-0,937	0,427	0,000		0,040	-0,234	0,065	0,000		0,472	0,051	-0,721	0,000		0,232	-1,124	0,209	0,000
00513	0,000	0,001	0,001	0,000	00521	0,000	0,002	0,000	0,000	00372	-0,001	0,000	0,001	0,000	00371	0,001	0,002	0,000	0,000
	-0,094	-0,567	0,189	0,000		0,011	-0,369	0,096	0,000		-0,095	-0,254	0,135	0,000		-0,065	-0,776	0,241	0,000
00366	0,009	-0,001	-0,002	0,000	00370	0,000	0,000	0,000	0,000	00367	0,002	0,001	0,000	0,000					
	0,175	0,060	0,110	0,000		-0,043	-1,124	0,094	0,000		-0,078	-0,039	0,179	0,000					
Eccentricità accidentale - in direzione Y																			
00514	-0,016	0,004	-0,004	0,000	00246	-0,014	-0,006	-0,006	0,000	00010	-0,028	0,007	-0,003	0,000	00368	0,002	0,001	0,001	0,000
	0,014	0,052	-0,083	0,000		0,029	0,183	-0,070	0,000		-0,084	0,204	-0,051	0,000		-0,109	-0,206	-0,806	0,000
00511	0,000	0,000	0,000	0,000	00008	0,003	0,000	0,000	0,000	00369	0,000	0,000	0,000	0,000	00515	-0,004	0,000	0,000	0,000
	0,712	0,207	-0,766	0,000		1,798	0,462	-0,366	0,000		-0,024	2,321	-0,419	0,000		0,074	0,481	-0,331	0,000
00516	0,000	0,000	-0,001	0,000	00011	-0,007	-0,002	-0,002	0,000	00009	0,000	0,000	0,000	0,000	00512	0,000	0,000	0,000	0,000
	0,210	0,937	-0,427	0,000		-0,040	0,234	-0,065	0,000		-0,472	-0,051	0,721	0,000		-0,232	1,124	-0,209	0,000
00513	0,000	-0,001	-0,001	0,000	00521	0,000	-0,002	0,000	0,000	00372	0,001	0,000	-0,001	0,000	00371	-0,001	-0,002	0,000	0,000
	0,094	0,567	-0,189	0,000		-0,011	0,369	-0,096	0,000		0,095	0,254	-0,135	0,000		0,065	0,776	-0,241	0,000
00366	-0,009	0,001	0,002	0,000	00370	0,000	0,000	0,000	0,000	00367	-0,002	-0,001	0,000	0,000					
	-0,175	-0,060	-0,110	0,000		0,043	1,124	-0,094	0,000		0,078	0,039	-0,179	0,000					
Piano Terra						**Parete P4-P5**						**Parete P4-P5**							
Eccentricità accidentale + in direzione X																			
00517	0,000	0,000	0,000	0,000	00178	0,000	0,000	0,000	0,000	00373	0,000	0,000	0,000	0,000	00177	0,000	0,000	0,000	0,000
	0,000	0,000	0,000	0,000		0,000	0,000	0,000	0,000		0,000	0,000	0,000	0,000		0,000	0,000	0,000	0,000
00374	0,000	0,000	0,000	0,000	00129	0,000	0,000	0,000	0,000	00376	0,000	0,000	0,000	0,000	00003	0,000	0,000	0,000	0,000
	0,000	0,000	0,000	0,000		0,000	0,000	0,000	0,000		0,000	0,000	0,000	0,000		0,000	0,000	0,000	0,000
00375	0,000	0,000	0,000	0,000	00002	0,000	0,000	0,000	0,000	00228	0,000	0,000	0,000	0,000	00518	0,000	0,000	0,000	0,000
	0,000	0,000	0,000	0,000		0,000	0,000	0,000	0,000		0,000	0,000	0,000	0,000		0,000	0,000	0,000	0,000
00428	0,000	0,000	0,000	0,000	00227	0,000	0,000	0,000	0,000	00226	0,000	0,000	0,000	0,000	00378	0,000	0,000	0,000	0,000
	0,000	0,000	0,000	0,000		0,000	0,000	0,000	0,000		0,000	0,000	0,000	0,000		0,000	0,000	0,000	0,000
00377	0,000	0,000	0,000	0,000	00130	0,000	0,000	0,000	0,000	00429	0,000	0,000	0,000	0,000	00225	0,000	0,000	0,000	0,000
	0,000	0,000	0,000	0,000		0,000	0,000	0,000	0,000		0,000	0,000	0,000	0,000		0,000	0,000	0,000	0,000
00379	0,000	0,000	0,000	0,000	00179	0,000	0,000	0,000	0,000	00131	0,000	0,000	0,000	0,000	00381	0,000	0,000	0,000	0,000
	0,000	0,000	0,000	0,000		0,000	0,000	0,000	0,000		0,000	0,000	0,000	0,000		0,000	0,000	0,000	0,000
00380	0,000	0,000	0,000	0,000	00132	0,000	0,000	0,000	0,000	00176	0,000	0,000	0,000	0,000	00133	0,000	0,000	0,000	0,000
	0,000	0,000	0,000	0,000		0,000	0,000	0,000	0,000		0,000	0,000	0,000	0,000		0,000	0,000	0,000	0,000
00223	0,000	0,000	0,000	0,000	00180	0,000	0,000	0,000	0,000	00224	0,000	0,000	0,000	0,000	00222	0,000	0,000	0,000	0,000
	0,000	0,000	0,000	0,000		0,000	0,000	0,000	0,000		0,000	0,000	0,000	0,000		0,000	0,000	0,000	0,000
00382	0,000	0,000	0,000	0,000	00427	0,000	0,000	0,000	0,000	00175	0,000	0,000	0,000	0,000	00134	0,000	0,000	0,000	0,000
	0,000	0,000	0,000	0,000		0,000	0,000	0,000	0,000		0,000	0,000	0,000	0,000		0,000	0,000	0,000	0,000
00221	0,000	0,000	0,000	0,000	00384	0,000	0,000	0,000	0,000	00181	0,000	0,000	0,000	0,000	00383	0,000	0,000	0,000	0,000
	0,000	0,000	0,000	0,000		0,000	0,000	0,000	0,000		0,000	0,000	0,000	0,000		0,000	0,000	0,000	0,000
00135	0,000	0,000	0,000	0,000	00136	0,000	0,000	0,000	0,000	00426	0,000	0,000	0,000	0,000	00425	0,000	0,000	0,000	0,000
	0,000	0,000	0,000	0,000		0,000	0,000	0,000	0,000		0,000	0,000	0,000	0,000		0,000	0,000	0,000	0,000
00182	0,000	0,000	0,000	0,000	00220	0,000	0,000	0,000	0,000	00219	0,000	0,000	0,000	0,000	00385	0,000	0,000	0,000	0,000
	0,000	0,000	0,000	0,000		0,000	0,000	0,000	0,000		0,000	0,000	0,000	0,000		0,000	0,000	0,000	0,000
00137	0,000	0,000	0,000	0,000	00174	0,000	0,000	0,000	0,000	00218	0,000	0,000	0,000	0,000	00387	0,000	0,000	0,000	0,000
	0,000	0,000	0,000	0,000		0,000	0,000	0,000	0,000		0,000	0,000	0,000	0,000		0,000	0,000	0,000	0,000
00386	0,000	0,000	0,000	0,000	00173	0,000	0,000	0,000	0,000	00183	0,000	0,000	0,000	0,000	00216	0,000	0,000	0,000	0,000
	0,000	0,000	0,000	0,000		0,000	0,000	0,000	0,000		0,000	0,000	0,000	0,000		0,000	0,000	0,000	0,000
00217	0,000	0,000	0,000	0,000	00388	0,000	0,000	0,000	0,000	00138	0,000	0,000	0,000	0,000	00139	0,000	0,000	0,000	0,000
	0,000	0,000	0,000	0,000		0,000	0,000	0,000	0,000		0,000	0,000	0,000	0,000		0,000	0,000	0,000	0,000
00140	0,000	0,000	0,000	0,000	00424	0,000	0,000	0,000	0,000	00172	0,000	0,000	0,000	0,000	00215	0,000	0,000	0,000	0,000

Continua nella prossima tabella...

LEGENDA:

σ_{P1} Tensione normale in direzione 1 per comportamento a piastra.
σ_{P2} Tensione normale in direzione 2 per comportamento a piastra.
τ_P Tensione tangenziale 1-2 per comportamento a piastra.
τ_{P23} Tensione (Piastra) tangenziale in direzione 2-3
σ_{L1} Tensione normale in direzione 1 per comportamento a lastra.

Nodo	σ_{L1}	σ_{L2}	τ_L	τ_{P13}	Nodo	σ_{L1}	σ_{L2}	τ_L	τ_{P13}	Nodo	σ_{L1}	σ_{L2}	τ_L	τ_{P13}	Nodo	σ_{L1}	σ_{L2}	τ_L	τ_{P13}
	σ_{P1}	σ_{P2}	τ_P	τ_{P23}		σ_{P1}	σ_{P2}	τ_P	τ_{P23}		σ_{P1}	σ_{P2}	τ_P	τ_{P23}		σ_{P1}	σ_{P2}	τ_P	τ_{P23}
	[N/mm²]	[N/mm²]	[N/mm²]	[N/mm²]		[N/mm²]	[N/mm²]	[N/mm²]	[N/mm²]		[N/mm²]	[N/mm²]	[N/mm²]	[N/mm²]		[N/mm²]	[N/mm²]	[N/mm²]	[N/mm²]

σ_{L2} Tensione normale in direzione 2 per comportamento a lastra.

τ_L Tensione tangenziale 1-2 per comportamento a lastra.

τ_{P13} Tensione (Piastra) tangenziale in direzione 1-3

INFORMAZIONI GENERALI ..... pag. 2
MATERIALI CALCESTRUZZO ARMATO ..... pag. 2
MATERIALI ACCIAIO ..... pag. 2
TENSIONI AMMISSIBILI ALLO SLE DEI VARI MATERIALI ..... pag. 2
TERRENI ..... pag. 2
SEZIONI ASTE ..... pag. 3
TIPOLOGIE DI CARICO ..... pag. 3
SLU: Non Sismica - Strutturale senza azioni geotecniche ..... pag. 3
SLU: Sismica - Strutturale senza azioni geotecniche ..... pag. 3
COMBINAZIONI SISMICHE ..... pag. 4
SERVIZIO(SLE): Caratteristica(RARA) ..... pag. 4
SERVIZIO(SLE): Frequente ..... pag. 4
SERVIZIO(SLE): Quasi permanente ..... pag. 5
DATI GENERALI ANALISI SISMICA ..... pag. 5
DATI GENERALI ANALISI SISMICA - FATTORI DI COMPORTAMENTO ..... pag. 5
..... pag. 5
PRINCIPALI ELEMENTI ANALISI SISMICA ..... pag. 6
LIVELLI O PIANI ..... pag. 6
GEOMETRIA - COPRIFERRI ELEMENTI CA ..... pag. 6
NODI ..... pag. 6
TRAVI DI FONDAZIONE ..... pag. 26
PARETI ..... pag. 26
CARICHI SUI NODI (PER CONDIZIONI DI CARICO NON SISMICHE) ..... pag. 28
CARICHI SUI NODI IN FONDAZIONE (Fondazione) ..... pag. 28
CARICHI SULLE TRAVI ..... pag. 120
CARICHI SULLE PARETI ..... pag. 120
NODI - SPOSTAMENTI PER CONDIZIONI DI CARICO NON SISMICHE ..... pag. 121
NODI - SPOSTAMENTI PER EFFETTO DEL SISMA ..... pag. 127
NODI - SPOSTAMENTI PER ECCENTRICITÀ ACCIDENTALE ..... pag. 165
TRAVI - SOLLECITAZIONI PER CONDIZIONI DI CARICO NON SISMICHE ..... pag. 191
TRAVI - SOLLECITAZIONI PER EFFETTO DEL SISMA ..... pag. 191
TRAVI - SOLLECITAZIONI PER ECCENTRICITÀ ACCIDENTALE ..... pag. 191
Pareti - TENSIONI PER CONDIZIONI DI CARICO NON SISMICHE ..... pag. 192
Pareti - TENSIONI PER EFFETTO DEL SISMA ..... pag. 195
Pareti - TENSIONI PER ECCENTRICITÀ ACCIDENTALE ..... pag. 200

Comune di Induno Olona
Provincia di Varese

TABULATI DI CALCOLO
(Tomo 2 di 2)

OGGETTO: PROGETTAZIONE DELLE OPERE DI SISTEMAZIONE ED ARREDAMENTO DEL PARCO URBANO DELLA ZONA DELLA NUOVA STAZIONE
CAMPO BOCCE

COMMITTENTE: Comune di Induno Olona

Varese, 25/11/2021

Il Progettista e D.L.

ORDINE DEGLI INGEGNERI DELLA PROV. DI VARESE
Dott. Ing. PAOLO GERVASINI n° 2769

(dott. ing. Paolo Gervasini)

Il Collaudatore

(...)

Studio di ingegneria Gervasini
via Speri della Chiesa, 20 - 21100 Varese
0332289416 - paolo@gervasinistudio.it

Pareti - TENSIONI PER ECCENTRICITÀ ACCIDENTALE

Pareti - tensioni per eccentricità accidentale

Nodo	σ_{L1}	σ_{L2}	τ_L	τ_{P13}	Nodo	σ_{L1}	σ_{L2}	τ_L	τ_{P13}	Nodo	σ_{L1}	σ_{L2}	τ_L	τ_{P13}	Nodo	σ_{L1}	σ_{L2}	τ_L	τ_{P13}
	σ_{P1}	σ_{P2}	τ_P	τ_{P23}		σ_{P1}	σ_{P2}	τ_P	τ_{P23}		σ_{P1}	σ_{P2}	τ_P	τ_{P23}		σ_{P1}	σ_{P2}	τ_P	τ_{P23}
	[N/mm²]	[N/mm²]	[N/mm²]	[N/mm²]		[N/mm²]	[N/mm²]	[N/mm²]	[N/mm²]		[N/mm²]	[N/mm²]	[N/mm²]	[N/mm²]		[N/mm²]	[N/mm²]	[N/mm²]	[N/mm²]
	0,000	0,000	0,000	0,000		0,000	0,000	0,000	0,000		0,000	0,000	0,000	0,000		0,000	0,000	0,000	0,000
00390	0,000	0,000	0,000	0,000	00184	0,000	0,000	0,000	0,000	00389	0,000	0,000	0,000	0,000	00141	0,000	0,000	0,000	0,000
	0,000	0,000	0,000	0,000		0,000	0,000	0,000	0,000		0,000	0,000	0,000	0,000		0,000	0,000	0,000	0,000
00214	0,000	0,000	0,000	0,000	00391	0,000	0,000	0,000	0,000	00422	0,000	0,000	0,000	0,000	00171	0,000	0,000	0,000	0,000
	0,000	0,000	0,000	0,000		0,000	0,000	0,000	0,000		0,000	0,000	0,000	0,000		0,000	0,000	0,000	0,000
00142	0,000	0,000	0,000	0,000	00213	0,000	0,000	0,000	0,000	00423	0,000	0,000	0,000	0,000	00143	0,000	0,000	0,000	0,000
	0,000	0,000	0,000	0,000		0,000	0,000	0,000	0,000		0,000	0,000	0,000	0,000		0,000	0,000	0,000	0,000
00185	0,000	0,000	0,000	0,000	00212	0,000	0,000	0,000	0,000	00393	0,000	0,000	0,000	0,000	00392	0,000	0,000	0,000	0,000
	0,000	0,000	0,000	0,000		0,000	0,000	0,000	0,000		0,000	0,000	0,000	0,000		0,000	0,000	0,000	0,000
00144	0,000	0,000	0,000	0,000	00421	0,000	0,000	0,000	0,000	00170	0,000	0,000	0,000	0,000	00211	0,000	0,000	0,000	0,000
	0,000	0,000	0,000	0,000		0,000	0,000	0,000	0,000		0,000	0,000	0,000	0,000		0,000	0,000	0,000	0,000
00394	0,000	0,000	0,000	0,000	00186	0,000	0,000	0,000	0,000	00145	0,000	0,000	0,000	0,000	00396	0,000	0,000	0,000	0,000
	0,000	0,000	0,000	0,000		0,000	0,000	0,000	0,000		0,000	0,000	0,000	0,000		0,000	0,000	0,000	0,000
00210	0,000	0,000	0,000	0,000	00169	0,000	0,000	0,000	0,000	00209	0,000	0,000	0,000	0,000	00395	0,000	0,000	0,000	0,000
	0,000	0,000	0,000	0,000		0,000	0,000	0,000	0,000		0,000	0,000	0,000	0,000		0,000	0,000	0,000	0,000
00146	0,000	0,000	0,000	0,000	00147	0,000	0,000	0,000	0,000	00187	0,000	0,000	0,000	0,000	00208	0,000	0,000	0,000	0,000
	0,000	0,000	0,000	0,000		0,000	0,000	0,000	0,000		0,000	0,000	0,000	0,000		0,000	0,000	0,000	0,000
00397	0,000	0,000	0,000	0,000	00148	0,000	0,000	0,000	0,000	00419	0,000	0,000	0,000	0,000	00168	0,000	0,000	0,000	0,000
	0,000	0,000	0,000	0,000		0,000	0,000	0,000	0,000		0,000	0,000	0,000	0,000		0,000	0,000	0,000	0,000
00207	0,000	0,000	0,000	0,000	00399	0,000	0,000	0,000	0,000	00420	0,000	0,000	0,000	0,000	00398	0,000	0,000	0,000	0,000
	0,000	0,000	0,000	0,000		0,000	0,000	0,000	0,000		0,000	0,000	0,000	0,000		0,000	0,000	0,000	0,000
00149	0,000	0,000	0,000	0,000	00206	0,000	0,000	0,000	0,000	00418	0,000	0,000	0,000	0,000	00400	0,000	0,000	0,000	0,000
	0,000	0,000	0,000	0,000		0,000	0,000	0,000	0,000		0,000	0,000	0,000	0,000		0,000	0,000	0,000	0,000
00150	0,000	0,000	0,000	0,000	00188	0,000	0,000	0,000	0,000	00205	0,000	0,000	0,000	0,000	00151	0,000	0,000	0,000	0,000
	0,000	0,000	0,000	0,000		0,000	0,000	0,000	0,000		0,000	0,000	0,000	0,000		0,000	0,000	0,000	0,000
00204	0,000	0,000	0,000	0,000	00402	0,000	0,000	0,000	0,000	00189	0,000	0,000	0,000	0,000	00401	0,000	0,000	0,000	0,000
	0,000	0,000	0,000	0,000		0,000	0,000	0,000	0,000		0,000	0,000	0,000	0,000		0,000	0,000	0,000	0,000
00167	0,000	0,000	0,000	0,000	00152	0,000	0,000	0,000	0,000	00203	0,000	0,000	0,000	0,000	00403	0,000	0,000	0,000	0,000
	0,000	0,000	0,000	0,000		0,000	0,000	0,000	0,000		0,000	0,000	0,000	0,000		0,000	0,000	0,000	0,000
00166	0,000	0,000	0,000	0,000	00190	0,000	0,000	0,000	0,000	00153	0,000	0,000	0,000	0,000	00417	0,000	0,000	0,000	0,000
	0,000	0,000	0,000	0,000		0,000	0,000	0,000	0,000		0,000	0,000	0,000	0,000		0,000	0,000	0,000	0,000
00416	0,000	0,000	0,000	0,000	00404	0,000	0,000	0,000	0,000	00202	0,000	0,000	0,000	0,000	00154	0,000	0,000	0,000	0,000
	0,000	0,000	0,000	0,000		0,000	0,000	0,000	0,000		0,000	0,000	0,000	0,000		0,000	0,000	0,000	0,000
00165	0,000	0,000	0,000	0,000	00201	0,000	0,000	0,000	0,000	00405	0,000	0,000	0,000	0,000	00155	0,000	0,000	0,000	0,000
	0,000	0,000	0,000	0,000		0,000	0,000	0,000	0,000		0,000	0,000	0,000	0,000		0,000	0,000	0,000	0,000
00191	0,000	0,000	0,000	0,000	00406	0,000	0,000	0,000	0,000	00200	0,000	0,000	0,000	0,000	00156	0,000	0,000	0,000	0,000
	0,000	0,000	0,000	0,000		0,000	0,000	0,000	0,000		0,000	0,000	0,000	0,000		0,000	0,000	0,000	0,000
00415	0,000	0,000	0,000	0,000	00164	0,000	0,000	0,000	0,000	00408	0,000	0,000	0,000	0,000	00407	0,000	0,000	0,000	0,000
	0,000	0,000	0,000	0,000		0,000	0,000	0,000	0,000		0,000	0,000	0,000	0,000		0,000	0,000	0,000	0,000
00192	0,000	0,000	0,000	0,000	00157	0,000	0,000	0,000	0,000	00199	0,000	0,000	0,000	0,000	00158	0,000	0,000	0,000	0,000
	0,000	0,000	0,000	0,000		0,000	0,000	0,000	0,000		0,000	0,000	0,000	0,000		0,000	0,000	0,000	0,000
00198	0,000	0,000	0,000	0,000	00163	0,000	0,000	0,000	0,000	00414	0,000	0,000	0,000	0,000	00413	0,000	0,000	0,000	0,000
	0,000	0,000	0,000	0,000		0,000	0,000	0,000	0,000		0,000	0,000	0,000	0,000		0,000	0,000	0,000	0,000
00409	0,000	0,000	0,000	0,000	00197	0,000	0,000	0,000	0,000	00159	0,000	0,000	0,000	0,000	00193	0,000	0,000	0,000	0,000
	0,000	0,000	0,000	0,000		0,000	0,000	0,000	0,000		0,000	0,000	0,000	0,000		0,000	0,000	0,000	0,000
00196	0,000	0,000	0,000	0,000	00411	0,000	0,000	0,000	0,000	00410	0,000	0,000	0,000	0,000	00160	0,000	0,000	0,000	0,000
	0,000	0,000	0,000	0,000		0,000	0,000	0,000	0,000		0,000	0,000	0,000	0,000		0,000	0,000	0,000	0,000
00162	0,000	0,000	0,000	0,000	00412	0,000	0,000	0,000	0,000	00161	0,000	0,000	0,000	0,000	00194	0,000	0,000	0,000	0,000
	0,000	0,000	0,000	0,000		0,000	0,000	0,000	0,000		0,000	0,000	0,000	0,000		0,000	0,000	0,000	0,000
00195	0,000	0,000	0,000	0,000															
	0,000	0,000	0,000	0,000															
Eccentricità accidentale - in direzione X																			
00517	0,000	0,000	0,000	0,000	00178	0,000	0,000	0,000	0,000	00373	0,000	0,000	0,000	0,000	00177	0,000	0,000	0,000	0,000
	0,000	0,000	0,000	0,000		0,000	0,000	0,000	0,000		0,000	0,000	0,000	0,000		0,000	0,000	0,000	0,000
00374	0,000	0,000	0,000	0,000	00129	0,000	0,000	0,000	0,000	00376	0,000	0,000	0,000	0,000	00003	0,000	0,000	0,000	0,000
	0,000	0,000	0,000	0,000		0,000	0,000	0,000	0,000		0,000	0,000	0,000	0,000		0,000	0,000	0,000	0,000
00375	0,000	0,000	0,000	0,000	00002	0,000	0,000	0,000	0,000	00228	0,000	0,000	0,000	0,000	00518	0,000	0,000	0,000	0,000
	0,000	0,000	0,000	0,000		0,000	0,000	0,000	0,000		0,000	0,000	0,000	0,000		0,000	0,000	0,000	0,000
00428	0,000	0,000	0,000	0,000	00227	0,000	0,000	0,000	0,000	00226	0,000	0,000	0,000	0,000	00378	0,000	0,000	0,000	0,000
	0,000	0,000	0,000	0,000		0,000	0,000	0,000	0,000		0,000	0,000	0,000	0,000		0,000	0,000	0,000	0,000
00377	0,000	0,000	0,000	0,000	00130	0,000	0,000	0,000	0,000	00429	0,000	0,000	0,000	0,000	00225	0,000	0,000	0,000	0,000
	0,000	0,000	0,000	0,000		0,000	0,000	0,000	0,000		0,000	0,000	0,000	0,000		0,000	0,000	0,000	0,000
00379	0,000	0,000	0,000	0,000	00179	0,000	0,000	0,000	0,000	00131	0,000	0,000	0,000	0,000	00381	0,000	0,000	0,000	0,000
	0,000	0,000	0,000	0,000		0,000	0,000	0,000	0,000		0,000	0,000	0,000	0,000		0,000	0,000	0,000	0,000
00380	0,000	0,000	0,000	0,000	00132	0,000	0,000	0,000	0,000	00176	0,000	0,000	0,000	0,000	00133	0,000	0,000	0,000	0,000
	0,000	0,000	0,000	0,000		0,000	0,000	0,000	0,000		0,000	0,000	0,000	0,000		0,000	0,000	0,000	0,000
00223	0,000	0,000	0,000	0,000	00180	0,000	0,000	0,000	0,000	00224	0,000	0,000	0,000	0,000	00222	0,000	0,000	0,000	0,000
	0,000	0,000	0,000	0,000		0,000	0,000	0,000	0,000		0,000	0,000	0,000	0,000		0,000	0,000	0,000	0,000
00382	0,000	0,000	0,000	0,000	00427	0,000	0,000	0,000	0,000	00175	0,000	0,000	0,000	0,000	00134	0,000	0,000	0,000	0,000
	0,000	0,000	0,000	0,000		0,000	0,000	0,000	0,000		0,000	0,000	0,000	0,000		0,000	0,000	0,000	0,000
00221	0,000	0,000	0,000	0,000	00384	0,000	0,000	0,000	0,000	00181	0,000	0,000	0,000	0,000	00383	0,000	0,000	0,000	0,000
	0,000	0,000	0,000	0,000		0,000	0,000	0,000	0,000		0,000	0,000	0,000	0,000		0,000	0,000	0,000	0,000
00135	0,000	0,000	0,000	0,000	00136	0,000	0,000	0,000	0,000	00426	0,000	0,000	0,000	0,000	00425	0,000	0,000	0,000	0,000
	0,000	0,000	0,000	0,000		0,000	0,000	0,000	0,000		0,000	0,000	0,000	0,000		0,000	0,000	0,000	0,000
00182	0,000	0,000	0,000	0,000	00220	0,000	0,000	0,000	0,000	00219	0,000	0,000	0,000	0,000	00385	0,000	0,000	0,000	0,000
	0,000	0,000	0,000	0,000		0,000	0,000	0,000	0,000		0,000	0,000	0,000	0,000		0,000	0,000	0,000	0,000
00137	0,000	0,000	0,000	0,000	00174	0,000	0,000	0,000	0,000	00218	0,000	0,000	0,000	0,000	00387	0,000	0,000	0,000	0,000
	0,000	0,000	0,000	0,000		0,000	0,000	0,000	0,000		0,000	0,000	0,000	0,000		0,000	0,000	0,000	0,000
00386	0,000	0,000	0,000	0,000	00173	0,000	0,000	0,000	0,000	00183	0,000	0,000	0,000	0,000	00216	0,000	0,000	0,000	0,000

Nodo	σL1 σP1 [N/mm²]	σL2 σP2 [N/mm²]	τL τP [N/mm²]	τP13 τP23 [N/mm²]	Nodo	σL1 σP1 [N/mm²]	σL2 σP2 [N/mm²]	τL τP [N/mm²]	τP13 τP23 [N/mm²]	Nodo	σL1 σP1 [N/mm²]	σL2 σP2 [N/mm²]	τL τP [N/mm²]	τP13 τP23 [N/mm²]	Nodo	σL1 σP1 [N/mm²]	σL2 σP2 [N/mm²]	τL τP [N/mm²]	τP13 τP23 [N/mm²]
	0,000	0,000	0,000	0,000		0,000	0,000	0,000	0,000		0,000	0,000	0,000	0,000		0,000	0,000	0,000	0,000
00217	0,000	0,000	0,000	0,000	00388	0,000	0,000	0,000	0,000	00138	0,000	0,000	0,000	0,000	00139	0,000	0,000	0,000	0,000
	0,000	0,000	0,000	0,000		0,000	0,000	0,000	0,000		0,000	0,000	0,000	0,000		0,000	0,000	0,000	0,000
00140	0,000	0,000	0,000	0,000	00424	0,000	0,000	0,000	0,000	00172	0,000	0,000	0,000	0,000	00215	0,000	0,000	0,000	0,000
	0,000	0,000	0,000	0,000		0,000	0,000	0,000	0,000		0,000	0,000	0,000	0,000		0,000	0,000	0,000	0,000
00390	0,000	0,000	0,000	0,000	00184	0,000	0,000	0,000	0,000	00389	0,000	0,000	0,000	0,000	00141	0,000	0,000	0,000	0,000
	0,000	0,000	0,000	0,000		0,000	0,000	0,000	0,000		0,000	0,000	0,000	0,000		0,000	0,000	0,000	0,000
00214	0,000	0,000	0,000	0,000	00391	0,000	0,000	0,000	0,000	00422	0,000	0,000	0,000	0,000	00171	0,000	0,000	0,000	0,000
	0,000	0,000	0,000	0,000		0,000	0,000	0,000	0,000		0,000	0,000	0,000	0,000		0,000	0,000	0,000	0,000
00142	0,000	0,000	0,000	0,000	00213	0,000	0,000	0,000	0,000	00423	0,000	0,000	0,000	0,000	00143	0,000	0,000	0,000	0,000
	0,000	0,000	0,000	0,000		0,000	0,000	0,000	0,000		0,000	0,000	0,000	0,000		0,000	0,000	0,000	0,000
00185	0,000	0,000	0,000	0,000	00212	0,000	0,000	0,000	0,000	00393	0,000	0,000	0,000	0,000	00392	0,000	0,000	0,000	0,000
	0,000	0,000	0,000	0,000		0,000	0,000	0,000	0,000		0,000	0,000	0,000	0,000		0,000	0,000	0,000	0,000
00144	0,000	0,000	0,000	0,000	00421	0,000	0,000	0,000	0,000	00170	0,000	0,000	0,000	0,000	00211	0,000	0,000	0,000	0,000
	0,000	0,000	0,000	0,000		0,000	0,000	0,000	0,000		0,000	0,000	0,000	0,000		0,000	0,000	0,000	0,000
00394	0,000	0,000	0,000	0,000	00186	0,000	0,000	0,000	0,000	00145	0,000	0,000	0,000	0,000	00396	0,000	0,000	0,000	0,000
	0,000	0,000	0,000	0,000		0,000	0,000	0,000	0,000		0,000	0,000	0,000	0,000		0,000	0,000	0,000	0,000
00210	0,000	0,000	0,000	0,000	00169	0,000	0,000	0,000	0,000	00209	0,000	0,000	0,000	0,000	00395	0,000	0,000	0,000	0,000
	0,000	0,000	0,000	0,000		0,000	0,000	0,000	0,000		0,000	0,000	0,000	0,000		0,000	0,000	0,000	0,000
00146	0,000	0,000	0,000	0,000	00147	0,000	0,000	0,000	0,000	00187	0,000	0,000	0,000	0,000	00208	0,000	0,000	0,000	0,000
	0,000	0,000	0,000	0,000		0,000	0,000	0,000	0,000		0,000	0,000	0,000	0,000		0,000	0,000	0,000	0,000
00397	0,000	0,000	0,000	0,000	00148	0,000	0,000	0,000	0,000	00419	0,000	0,000	0,000	0,000	00168	0,000	0,000	0,000	0,000
	0,000	0,000	0,000	0,000		0,000	0,000	0,000	0,000		0,000	0,000	0,000	0,000		0,000	0,000	0,000	0,000
00207	0,000	0,000	0,000	0,000	00399	0,000	0,000	0,000	0,000	00420	0,000	0,000	0,000	0,000	00398	0,000	0,000	0,000	0,000
	0,000	0,000	0,000	0,000		0,000	0,000	0,000	0,000		0,000	0,000	0,000	0,000		0,000	0,000	0,000	0,000
00149	0,000	0,000	0,000	0,000	00206	0,000	0,000	0,000	0,000	00418	0,000	0,000	0,000	0,000	00400	0,000	0,000	0,000	0,000
	0,000	0,000	0,000	0,000		0,000	0,000	0,000	0,000		0,000	0,000	0,000	0,000		0,000	0,000	0,000	0,000
00150	0,000	0,000	0,000	0,000	00188	0,000	0,000	0,000	0,000	00205	0,000	0,000	0,000	0,000	00151	0,000	0,000	0,000	0,000
	0,000	0,000	0,000	0,000		0,000	0,000	0,000	0,000		0,000	0,000	0,000	0,000		0,000	0,000	0,000	0,000
00204	0,000	0,000	0,000	0,000	00402	0,000	0,000	0,000	0,000	00189	0,000	0,000	0,000	0,000	00401	0,000	0,000	0,000	0,000
	0,000	0,000	0,000	0,000		0,000	0,000	0,000	0,000		0,000	0,000	0,000	0,000		0,000	0,000	0,000	0,000
00167	0,000	0,000	0,000	0,000	00152	0,000	0,000	0,000	0,000	00203	0,000	0,000	0,000	0,000	00403	0,000	0,000	0,000	0,000
	0,000	0,000	0,000	0,000		0,000	0,000	0,000	0,000		0,000	0,000	0,000	0,000		0,000	0,000	0,000	0,000
00166	0,000	0,000	0,000	0,000	00190	0,000	0,000	0,000	0,000	00153	0,000	0,000	0,000	0,000	00417	0,000	0,000	0,000	0,000
	0,000	0,000	0,000	0,000		0,000	0,000	0,000	0,000		0,000	0,000	0,000	0,000		0,000	0,000	0,000	0,000
00416	0,000	0,000	0,000	0,000	00404	0,000	0,000	0,000	0,000	00202	0,000	0,000	0,000	0,000	00154	0,000	0,000	0,000	0,000
	0,000	0,000	0,000	0,000		0,000	0,000	0,000	0,000		0,000	0,000	0,000	0,000		0,000	0,000	0,000	0,000
00165	0,000	0,000	0,000	0,000	00201	0,000	0,000	0,000	0,000	00405	0,000	0,000	0,000	0,000	00155	0,000	0,000	0,000	0,000
	0,000	0,000	0,000	0,000		0,000	0,000	0,000	0,000		0,000	0,000	0,000	0,000		0,000	0,000	0,000	0,000
00191	0,000	0,000	0,000	0,000	00406	0,000	0,000	0,000	0,000	00200	0,000	0,000	0,000	0,000	00156	0,000	0,000	0,000	0,000
	0,000	0,000	0,000	0,000		0,000	0,000	0,000	0,000		0,000	0,000	0,000	0,000		0,000	0,000	0,000	0,000
00415	0,000	0,000	0,000	0,000	00164	0,000	0,000	0,000	0,000	00408	0,000	0,000	0,000	0,000	00407	0,000	0,000	0,000	0,000
	0,000	0,000	0,000	0,000		0,000	0,000	0,000	0,000		0,000	0,000	0,000	0,000		0,000	0,000	0,000	0,000
00192	0,000	0,000	0,000	0,000	00157	0,000	0,000	0,000	0,000	00199	0,000	0,000	0,000	0,000	00158	0,000	0,000	0,000	0,000
	0,000	0,000	0,000	0,000		0,000	0,000	0,000	0,000		0,000	0,000	0,000	0,000		0,000	0,000	0,000	0,000
00198	0,000	0,000	0,000	0,000	00163	0,000	0,000	0,000	0,000	00414	0,000	0,000	0,000	0,000	00413	0,000	0,000	0,000	0,000
	0,000	0,000	0,000	0,000		0,000	0,000	0,000	0,000		0,000	0,000	0,000	0,000		0,000	0,000	0,000	0,000
00409	0,000	0,000	0,000	0,000	00197	0,000	0,000	0,000	0,000	00159	0,000	0,000	0,000	0,000	00193	0,000	0,000	0,000	0,000
	0,000	0,000	0,000	0,000		0,000	0,000	0,000	0,000		0,000	0,000	0,000	0,000		0,000	0,000	0,000	0,000
00196	0,000	0,000	0,000	0,000	00411	0,000	0,000	0,000	0,000	00410	0,000	0,000	0,000	0,000	00160	0,000	0,000	0,000	0,000
	0,000	0,000	0,000	0,000		0,000	0,000	0,000	0,000		0,000	0,000	0,000	0,000		0,000	0,000	0,000	0,000
00162	0,000	0,000	0,000	0,000	00412	0,000	0,000	0,000	0,000	00161	0,000	0,000	0,000	0,000	00194	0,000	0,000	0,000	0,000
	0,000	0,000	0,000	0,000		0,000	0,000	0,000	0,000		0,000	0,000	0,000	0,000		0,000	0,000	0,000	0,000
00195	0,000	0,000	0,000	0,000															
	0,000	0,000	0,000	0,000															
Eccentricità accidentale + in direzione Y																			
00517	0,000	0,001	0,001	0,000	00178	0,000	0,001	0,001	0,000	00373	0,000	0,001	0,000	0,000	00177	-0,001	0,000	0,000	0,000
	-0,001	0,000	-0,001	0,000		0,001	0,004	-0,001	0,000		0,000	0,001	0,000	0,000		-0,002	0,000	0,000	0,000
00374	0,000	0,001	0,000	0,000	00129	0,004	-0,007	-0,005	0,000	00376	0,002	-0,016	0,003	0,000	00003	0,009	-0,019	0,009	0,000
	0,000	0,002	0,000	0,000		0,029	0,004	-0,001	0,000		-0,001	-0,018	-0,008	0,000		0,011	0,008	-0,027	0,000
00375	-0,007	-0,015	0,002	0,000	00002	-0,012	-0,021	-0,005	0,000	00228	-0,001	-0,002	0,013	0,000	00518	0,000	0,001	0,000	0,000
	-0,005	-0,037	-0,008	0,000		-0,048	-0,111	-0,033	0,000		-0,009	-0,050	-0,032	0,000		0,001	0,005	-0,001	0,000
00428	0,000	0,001	0,000	0,000	00227	-0,009	-0,030	-0,008	0,000	00226	-0,002	-0,018	-0,002	0,000	00378	-0,001	-0,019	-0,003	0,000
	0,000	0,000	0,000	0,000		0,000	-0,010	-0,001	0,000		0,001	0,000	0,003	0,000		0,002	-0,006	-0,001	0,000
00377	-0,002	-0,011	-0,002	0,000	00130	0,002	-0,004	-0,003	0,000	00429	0,000	0,001	0,000	0,000	00225	-0,002	-0,011	-0,002	0,000
	0,006	0,002	0,003	0,000		0,009	0,001	0,001	0,000		0,000	0,000	0,000	0,000		0,000	0,001	0,002	0,000
00379	0,001	-0,008	-0,003	0,000	00179	0,000	0,001	0,000	0,000	00131	0,001	-0,003	-0,003	0,000	00381	-0,001	-0,007	-0,002	0,000
	0,002	0,000	0,001	0,000		0,000	0,001	0,000	0,000		0,002	0,000	0,000	0,000		0,000	0,000	0,001	0,000
00380	-0,002	-0,004	-0,002	0,000	00132	-0,001	-0,001	-0,002	0,000	00176	0,000	0,000	0,000	0,000	00133	0,000	-0,001	-0,002	0,000
	0,001	0,000	0,000	0,000		0,001	0,000	0,000	0,000		0,000	0,000	0,000	0,000		0,000	0,000	0,000	0,000
00223	0,000	-0,004	-0,001	0,000	00180	0,000	0,001	0,000	0,000	00224	0,002	-0,008	-0,001	0,000	00222	0,000	-0,002	-0,001	0,000
	0,000	0,000	0,000	0,000		0,000	0,000	0,000	0,000		0,000	0,001	0,001	0,000		0,000	0,000	0,000	0,000
00382	0,000	-0,002	-0,001	0,000	00427	0,000	0,001	0,000	0,000	00175	0,000	0,000	0,000	0,000	00134	0,000	0,000	-0,001	0,000
	0,000	0,000	0,000	0,000		0,000	0,000	0,000	0,000		0,000	0,000	0,000	0,000		0,000	0,000	0,000	0,000
00221	0,000	0,000	0,000	0,000	00384	0,000	0,000	0,000	0,000	00181	0,000	0,001	0,000	0,000	00383	0,000	0,000	-0,001	0,000
	0,000	0,000	0,000	0,000		0,000	0,000	0,000	0,000		0,000	0,000	0,000	0,000		0,000	0,000	0,000	0,000
00135	-0,001	0,000	-0,001	0,000	00136	-0,001	0,000	0,000	0,000	00426	0,000	0,000	0,000	0,000	00425	0,000	0,000	0,000	0,000
	0,000	0,000	0,000	0,000		0,000	0,000	0,000	0,000		0,000	0,000	0,000	0,000		0,000	0,000	0,000	0,000
00182	0,000	0,001	0,000	0,000	00220	0,000	0,000	0,000	0,000	00219	0,000	0,001	0,000	0,000	00385	0,000	0,000	0,000	0,000
	0,000	0,000	0,000	0,000		0,000	0,000	0,000	0,000		0,000	0,000	0,000	0,000		0,000	0,000	0,000	0,000
00137	0,000	0,000	0,000	0,000	00174	0,000	0,000	0,000	0,000	00218	0,000	0,001	0,000	0,000	00387	0,000	0,001	0,000	0,000
	0,000	0,000	0,000	0,000		0,000	0,000	0,000	0,000		0,000	0,000	0,000	0,000		0,000	0,000	0,000	0,000

Nodo	σL1 σP1 [N/mm²]	σL2 σP2 [N/mm²]	τL τP [N/mm²]	τP13 τP23 [N/mm²]	Nodo	σL1 σP1 [N/mm²]	σL2 σP2 [N/mm²]	τL τP [N/mm²]	τP13 τP23 [N/mm²]	Nodo	σL1 σP1 [N/mm²]	σL2 σP2 [N/mm²]	τL τP [N/mm²]	τP13 τP23 [N/mm²]	Nodo	σL1 σP1 [N/mm²]	σL2 σP2 [N/mm²]	τL τP [N/mm²]	τP13 τP23 [N/mm²]
00386	0,000 0,000	0,000 0,000	0,000 0,000	0,000 0,000	00173	0,000 0,000	0,000 0,000	0,000 0,000	0,000 0,000	00183	0,000 0,000	0,000 0,000	0,000 0,000	0,000 0,000	00216	0,000 0,000	0,001 0,000	0,000 0,000	0,000 0,000
00217	0,000 0,000	0,001 0,000	0,000 0,000	0,000 0,000	00388	0,000 0,000	0,001 0,000	0,000 0,000	0,000 0,000	00138	0,000 0,000	0,000 0,000	0,000 0,000	0,000 0,000	00139	0,000 0,000	0,000 0,000	0,000 0,000	0,000 0,000
00140	0,000 0,000	0,000 0,000	0,000 0,000	0,000 0,000	00424	0,000 0,000	0,000 0,000	0,000 0,000	0,000 0,000	00172	0,000 0,000	0,000 0,000	0,000 0,000	0,000 0,000	00215	0,000 0,000	0,001 0,000	0,000 0,000	0,000 0,000
00390	0,000 0,000	0,001 0,000	0,000 0,000	0,000 0,000	00184	0,000 0,000	0,000 0,000	0,000 0,000	0,000 0,000	00389	0,000 0,000	0,000 0,000	0,000 0,000	0,000 0,000	00141	0,000 0,000	0,000 0,000	0,000 0,000	0,000 0,000
00214	0,000 0,000	0,000 0,000	0,000 0,000	0,000 0,000	00391	0,000 0,000	0,000 0,000	0,000 0,000	0,000 0,000	00422	0,000 0,000	0,000 0,000	0,000 0,000	0,000 0,000	00171	0,000 0,000	0,000 0,000	0,000 0,000	0,000 0,000
00142	0,000 0,000	0,000 0,000	0,000 0,000	0,000 0,000	00213	0,000 0,000	0,000 0,000	0,000 0,000	0,000 0,000	00423	0,000 0,000	0,000 0,000	0,000 0,000	0,000 0,000	00143	0,000 0,000	0,000 0,000	0,000 0,000	0,000 0,000
00185	0,000 0,000	0,000 0,000	0,000 0,000	0,000 0,000	00212	0,000 0,000	0,000 0,000	0,000 0,000	0,000 0,000	00393	0,000 0,000	0,000 0,000	0,000 0,000	0,000 0,000	00392	0,000 0,000	0,000 0,000	0,000 0,000	0,000 0,000
00144	0,000 0,000	0,000 0,000	0,000 0,000	0,000 0,000	00421	0,000 0,000	0,000 0,000	0,000 0,000	0,000 0,000	00170	0,000 0,000	0,000 0,000	0,000 0,000	0,000 0,000	00211	0,000 0,000	0,000 0,000	0,000 0,000	0,000 0,000
00394	0,000 0,000	0,000 0,000	0,000 0,000	0,000 0,000	00186	0,000 0,000	0,000 0,000	0,000 0,000	0,000 0,000	00145	0,000 0,000	0,000 0,000	0,000 0,000	0,000 0,000	00396	0,000 0,000	0,000 0,000	0,000 0,000	0,000 0,000
00210	0,000 0,000	0,000 0,000	0,000 0,000	0,000 0,000	00169	0,000 0,000	0,000 0,000	0,000 0,000	0,000 0,000	00209	0,000 0,000	0,000 0,000	0,000 0,000	0,000 0,000	00395	0,000 0,000	0,000 0,000	0,000 0,000	0,000 0,000
00146	0,000 0,000	0,000 0,000	0,000 0,000	0,000 0,000	00147	0,000 0,000	0,000 0,000	0,000 0,000	0,000 0,000	00187	0,000 0,000	0,000 0,000	0,000 0,000	0,000 0,000	00208	0,000 0,000	0,000 0,000	0,000 0,000	0,000 0,000
00397	0,000 0,000	0,000 0,000	0,000 0,000	0,000 0,000	00148	0,000 0,000	0,000 0,000	0,000 0,000	0,000 0,000	00419	0,000 0,000	0,000 0,000	0,000 0,000	0,000 0,000	00168	0,000 0,000	0,000 0,000	0,000 0,000	0,000 0,000
00207	0,000 0,000	0,000 0,000	0,000 0,000	0,000 0,000	00399	0,000 0,000	0,000 0,000	0,000 0,000	0,000 0,000	00420	0,000 0,000	0,000 0,000	0,000 0,000	0,000 0,000	00398	0,000 0,000	0,000 0,000	0,000 0,000	0,000 0,000
00149	0,000 0,000	0,000 0,000	0,000 0,000	0,000 0,000	00206	0,000 0,000	0,000 0,000	0,000 0,000	0,000 0,000	00418	0,000 0,000	0,000 0,000	0,000 0,000	0,000 0,000	00400	0,000 0,000	0,000 0,000	0,000 0,000	0,000 0,000
00150	0,000 0,000	0,000 0,000	0,000 0,000	0,000 0,000	00188	0,000 0,000	0,000 0,000	0,000 0,000	0,000 0,000	00205	0,000 0,000	0,000 0,000	0,000 0,000	0,000 0,000	00151	0,000 0,000	0,000 0,000	0,000 0,000	0,000 0,000
00204	0,000 0,000	0,000 0,000	0,000 0,000	0,000 0,000	00402	0,000 0,000	0,000 0,000	0,000 0,000	0,000 0,000	00189	0,000 0,000	0,000 0,000	0,000 0,000	0,000 0,000	00401	0,000 0,000	0,000 0,000	0,000 0,000	0,000 0,000
00167	0,000 0,000	0,000 0,000	0,000 0,000	0,000 0,000	00152	0,000 0,000	0,000 0,000	0,000 0,000	0,000 0,000	00203	0,000 0,000	0,000 0,000	0,000 0,000	0,000 0,000	00403	0,000 0,000	0,000 0,000	0,000 0,000	0,000 0,000
00166	0,000 0,000	0,000 0,000	0,000 0,000	0,000 0,000	00190	0,000 0,000	0,000 0,000	0,000 0,000	0,000 0,000	00153	0,000 0,000	0,000 0,000	0,000 0,000	0,000 0,000	00417	0,000 0,000	0,000 0,000	0,000 0,000	0,000 0,000
00416	0,000 0,000	0,000 0,000	0,000 0,000	0,000 0,000	00404	0,000 0,000	0,000 0,000	0,000 0,000	0,000 0,000	00202	0,000 0,000	0,000 0,000	0,000 0,000	0,000 0,000	00154	0,000 0,000	0,000 0,000	0,000 0,000	0,000 0,000
00165	0,000 0,000	0,000 0,000	0,000 0,000	0,000 0,000	00201	0,000 0,000	0,000 0,000	0,000 0,000	0,000 0,000	00405	0,000 0,000	0,000 0,000	0,000 0,000	0,000 0,000	00155	0,000 0,000	0,000 0,000	0,000 0,000	0,000 0,000
00191	0,000 0,000	0,000 0,000	0,000 0,000	0,000 0,000	00406	0,000 0,000	0,000 0,000	0,000 0,000	0,000 0,000	00200	0,000 0,000	0,000 0,000	0,000 0,000	0,000 0,000	00156	0,000 0,000	0,000 0,000	0,000 0,000	0,000 0,000
00415	0,000 0,000	0,000 0,000	0,000 0,000	0,000 0,000	00164	0,000 0,000	0,000 0,000	0,000 0,000	0,000 0,000	00408	0,000 0,000	0,000 0,000	0,000 0,000	0,000 0,000	00407	0,000 0,000	0,000 0,000	0,000 0,000	0,000 0,000
00192	0,000 0,000	0,000 0,000	0,000 0,000	0,000 0,000	00157	0,000 0,000	0,000 0,000	0,000 0,000	0,000 0,000	00199	0,000 0,000	0,000 0,000	0,000 0,000	0,000 0,000	00158	0,000 0,000	0,000 0,000	0,000 0,000	0,000 0,000
00198	0,000 0,000	0,000 0,000	0,000 0,000	0,000 0,000	00163	0,000 0,000	0,000 0,000	0,000 0,000	0,000 0,000	00414	0,000 0,000	0,000 0,000	0,000 0,000	0,000 0,000	00413	0,000 0,000	0,000 0,000	0,000 0,000	0,000 0,000
00409	0,000 0,000	0,000 0,000	0,000 0,000	0,000 0,000	00197	0,000 0,000	0,000 0,000	0,000 0,000	0,000 0,000	00159	0,000 0,000	0,000 0,000	0,000 0,000	0,000 0,000	00193	0,000 0,000	0,000 0,000	0,000 0,000	0,000 0,000
00196	0,000 0,000	0,000 0,000	0,000 0,000	0,000 0,000	00411	0,000 0,000	0,000 0,000	0,000 0,000	0,000 0,000	00410	0,000 0,000	0,000 0,000	0,000 0,000	0,000 0,000	00160	0,000 0,000	0,000 0,000	0,000 0,000	0,000 0,000
00162	0,000 0,000	0,000 0,000	0,000 0,000	0,000 0,000	00412	0,000 0,000	0,000 0,000	0,000 0,000	0,000 0,000	00161	0,000 0,000	0,000 0,000	0,000 0,000	0,000 0,000	00194	0,000 0,000	0,000 0,000	0,000 0,000	0,000 0,000
00195	0,000 0,000	0,000 0,000	0,000 0,000	0,000 0,000															
Eccentricità accidentale - in direzione Y																			
00517	0,000 0,001	-0,001 0,000	-0,001 0,001	0,000 0,000	00178	0,000 -0,001	-0,001 -0,004	-0,001 0,001	0,000 0,000	00373	0,000 0,000	-0,001 -0,001	0,000 0,000	0,000 0,000	00177	0,001 0,002	0,000 0,000	0,000 0,000	0,000 0,000
00374	0,000 0,000	-0,001 -0,002	0,000 0,000	0,000 0,000	00129	-0,004 -0,029	0,007 -0,004	0,005 0,001	0,000 0,000	00376	-0,002 0,001	0,016 0,018	-0,003 0,008	0,000 0,000	00003	-0,009 -0,011	0,019 -0,008	-0,009 0,027	0,000 0,000
00375	0,007 0,005	0,015 0,037	-0,002 0,008	0,000 0,000	00002	0,012 0,048	0,021 0,111	0,005 0,033	0,000 0,000	00228	0,001 0,009	0,002 0,050	-0,013 0,032	0,000 0,000	00518	0,000 -0,001	-0,001 -0,005	0,000 0,001	0,000 0,000
00428	0,000 0,000	-0,001 0,000	0,000 0,000	0,000 0,000	00227	0,009 0,000	0,030 0,010	0,008 0,001	0,000 0,000	00226	0,002 -0,001	0,018 0,000	0,002 -0,003	0,000 0,000	00378	0,001 -0,002	0,019 0,006	0,003 0,001	0,000 0,000
00377	0,002 -0,006	0,011 -0,002	0,002 -0,003	0,000 0,000	00130	-0,002 -0,009	0,004 -0,001	0,003 -0,001	0,000 0,000	00429	0,000 0,000	-0,001 0,000	0,000 0,000	0,000 0,000	00225	0,002 0,000	0,011 -0,001	0,002 -0,002	0,000 0,000
00379	-0,001 -0,002	0,008 0,000	0,003 -0,001	0,000 0,000	00179	0,000 0,000	-0,001 -0,001	0,000 0,000	0,000 0,000	00131	-0,001 -0,002	0,003 0,000	0,003 0,000	0,000 0,000	00381	0,001 0,000	0,007 0,000	0,002 -0,001	0,000 0,000
00380	0,002 -0,001	0,004 0,000	0,002 0,000	0,000 0,000	00132	0,001 -0,001	0,001 0,000	0,002 0,000	0,000 0,000	00176	0,000 0,000	0,000 0,000	0,000 0,000	0,000 0,000	00133	0,000 0,000	0,001 0,000	0,002 0,000	0,000 0,000
00223	0,000 0,000	0,004 0,000	0,001 0,000	0,000 0,000	00180	0,000 0,000	-0,001 0,000	0,000 0,000	0,000 0,000	00224	-0,002 0,000	0,008 -0,001	0,001 -0,001	0,000 0,000	00222	0,000 0,000	0,002 0,000	0,001 0,000	0,000 0,000
00382	0,000 0,000	0,002 0,000	0,001 0,000	0,000 0,000	00427	0,000 0,000	-0,001 0,000	0,000 0,000	0,000 0,000	00175	0,000 0,000	0,000 0,000	0,000 0,000	0,000 0,000	00134	0,000 0,000	0,000 0,000	0,001 0,000	0,000 0,000
00221	0,000 0,000	0,000 0,000	0,000 0,000	0,000 0,000	00384	0,000 0,000	0,000 0,000	0,000 0,000	0,000 0,000	00181	0,000 0,000	-0,001 0,000	0,000 0,000	0,000 0,000	00383	0,000 0,000	0,000 0,000	0,001 0,000	0,000 0,000
00135	0,001 0,000	0,000 0,000	0,001 0,000	0,000 0,000	00136	0,001 0,000	0,000 0,000	0,000 0,000	0,000 0,000	00426	0,000 0,000	0,000 0,000	0,000 0,000	0,000 0,000	00425	0,000 0,000	0,000 0,000	0,000 0,000	0,000 0,000
00182	0,000 0,000	-0,001 0,000	0,000 0,000	0,000 0,000	00220	0,000 0,000	0,000 0,000	0,000 0,000	0,000 0,000	00219	0,000 0,000	-0,001 0,000	0,000 0,000	0,000 0,000	00385	0,000 0,000	0,000 0,000	0,000 0,000	0,000 0,000
00137	0,000	0,000	0,000	0,000	00174	0,000	0,000	0,000	0,000	00218	0,000	-0,001	0,000	0,000	00387	0,000	-0,001	0,000	0,000

Nodo	σL1 σP1 [N/mm²]	σL2 σP2 [N/mm²]	τL τP [N/mm²]	τP13 τP23 [N/mm²]	Nodo	σL1 σP1 [N/mm²]	σL2 σP2 [N/mm²]	τL τP [N/mm²]	τP13 τP23 [N/mm²]	Nodo	σL1 σP1 [N/mm²]	σL2 σP2 [N/mm²]	τL τP [N/mm²]	τP13 τP23 [N/mm²]	Nodo	σL1 σP1 [N/mm²]	σL2 σP2 [N/mm²]	τL τP [N/mm²]	τP13 τP23 [N/mm²]
	0,000	0,000	0,000	0,000		0,000	0,000	0,000	0,000		0,000	0,000	0,000	0,000		0,000	0,000	0,000	0,000
00386	0,000	0,000	0,000	0,000	00173	0,000	0,000	0,000	0,000	00183	0,000	0,000	0,000	0,000	00216	0,000	-0,001	0,000	0,000
	0,000	0,000	0,000	0,000		0,000	0,000	0,000	0,000		0,000	0,000	0,000	0,000		0,000	0,000	0,000	0,000
00217	0,000	-0,001	0,000	0,000	00388	0,000	-0,001	0,000	0,000	00138	0,000	0,000	0,000	0,000	00139	0,000	0,000	0,000	0,000
	0,000	0,000	0,000	0,000		0,000	0,000	0,000	0,000		0,000	0,000	0,000	0,000		0,000	0,000	0,000	0,000
00140	0,000	0,000	0,000	0,000	00424	0,000	0,000	0,000	0,000	00172	0,000	0,000	0,000	0,000	00215	0,000	-0,001	0,000	0,000
	0,000	0,000	0,000	0,000		0,000	0,000	0,000	0,000		0,000	0,000	0,000	0,000		0,000	0,000	0,000	0,000
00390	0,000	-0,001	0,000	0,000	00184	0,000	0,000	0,000	0,000	00389	0,000	0,000	0,000	0,000	00141	0,000	0,000	0,000	0,000
	0,000	0,000	0,000	0,000		0,000	0,000	0,000	0,000		0,000	0,000	0,000	0,000		0,000	0,000	0,000	0,000
00214	0,000	0,000	0,000	0,000	00391	0,000	0,000	0,000	0,000	00422	0,000	0,000	0,000	0,000	00171	0,000	0,000	0,000	0,000
	0,000	0,000	0,000	0,000		0,000	0,000	0,000	0,000		0,000	0,000	0,000	0,000		0,000	0,000	0,000	0,000
00142	0,000	0,000	0,000	0,000	00213	0,000	0,000	0,000	0,000	00423	0,000	0,000	0,000	0,000	00143	0,000	0,000	0,000	0,000
	0,000	0,000	0,000	0,000		0,000	0,000	0,000	0,000		0,000	0,000	0,000	0,000		0,000	0,000	0,000	0,000
00185	0,000	0,000	0,000	0,000	00212	0,000	0,000	0,000	0,000	00393	0,000	0,000	0,000	0,000	00392	0,000	0,000	0,000	0,000
	0,000	0,000	0,000	0,000		0,000	0,000	0,000	0,000		0,000	0,000	0,000	0,000		0,000	0,000	0,000	0,000
00144	0,000	0,000	0,000	0,000	00421	0,000	0,000	0,000	0,000	00170	0,000	0,000	0,000	0,000	00211	0,000	0,000	0,000	0,000
	0,000	0,000	0,000	0,000		0,000	0,000	0,000	0,000		0,000	0,000	0,000	0,000		0,000	0,000	0,000	0,000
00394	0,000	0,000	0,000	0,000	00186	0,000	0,000	0,000	0,000	00145	0,000	0,000	0,000	0,000	00396	0,000	0,000	0,000	0,000
	0,000	0,000	0,000	0,000		0,000	0,000	0,000	0,000		0,000	0,000	0,000	0,000		0,000	0,000	0,000	0,000
00210	0,000	0,000	0,000	0,000	00169	0,000	0,000	0,000	0,000	00209	0,000	0,000	0,000	0,000	00395	0,000	0,000	0,000	0,000
	0,000	0,000	0,000	0,000		0,000	0,000	0,000	0,000		0,000	0,000	0,000	0,000		0,000	0,000	0,000	0,000
00146	0,000	0,000	0,000	0,000	00147	0,000	0,000	0,000	0,000	00187	0,000	0,000	0,000	0,000	00208	0,000	0,000	0,000	0,000
	0,000	0,000	0,000	0,000		0,000	0,000	0,000	0,000		0,000	0,000	0,000	0,000		0,000	0,000	0,000	0,000
00397	0,000	0,000	0,000	0,000	00148	0,000	0,000	0,000	0,000	00419	0,000	0,000	0,000	0,000	00168	0,000	0,000	0,000	0,000
	0,000	0,000	0,000	0,000		0,000	0,000	0,000	0,000		0,000	0,000	0,000	0,000		0,000	0,000	0,000	0,000
00207	0,000	0,000	0,000	0,000	00399	0,000	0,000	0,000	0,000	00420	0,000	0,000	0,000	0,000	00398	0,000	0,000	0,000	0,000
	0,000	0,000	0,000	0,000		0,000	0,000	0,000	0,000		0,000	0,000	0,000	0,000		0,000	0,000	0,000	0,000
00149	0,000	0,000	0,000	0,000	00206	0,000	0,000	0,000	0,000	00418	0,000	0,000	0,000	0,000	00400	0,000	0,000	0,000	0,000
	0,000	0,000	0,000	0,000		0,000	0,000	0,000	0,000		0,000	0,000	0,000	0,000		0,000	0,000	0,000	0,000
00150	0,000	0,000	0,000	0,000	00188	0,000	0,000	0,000	0,000	00205	0,000	0,000	0,000	0,000	00151	0,000	0,000	0,000	0,000
	0,000	0,000	0,000	0,000		0,000	0,000	0,000	0,000		0,000	0,000	0,000	0,000		0,000	0,000	0,000	0,000
00204	0,000	0,000	0,000	0,000	00402	0,000	0,000	0,000	0,000	00189	0,000	0,000	0,000	0,000	00401	0,000	0,000	0,000	0,000
	0,000	0,000	0,000	0,000		0,000	0,000	0,000	0,000		0,000	0,000	0,000	0,000		0,000	0,000	0,000	0,000
00167	0,000	0,000	0,000	0,000	00152	0,000	0,000	0,000	0,000	00203	0,000	0,000	0,000	0,000	00403	0,000	0,000	0,000	0,000
	0,000	0,000	0,000	0,000		0,000	0,000	0,000	0,000		0,000	0,000	0,000	0,000		0,000	0,000	0,000	0,000
00166	0,000	0,000	0,000	0,000	00190	0,000	0,000	0,000	0,000	00153	0,000	0,000	0,000	0,000	00417	0,000	0,000	0,000	0,000
	0,000	0,000	0,000	0,000		0,000	0,000	0,000	0,000		0,000	0,000	0,000	0,000		0,000	0,000	0,000	0,000
00416	0,000	0,000	0,000	0,000	00404	0,000	0,000	0,000	0,000	00202	0,000	0,000	0,000	0,000	00154	0,000	0,000	0,000	0,000
	0,000	0,000	0,000	0,000		0,000	0,000	0,000	0,000		0,000	0,000	0,000	0,000		0,000	0,000	0,000	0,000
00165	0,000	0,000	0,000	0,000	00201	0,000	0,000	0,000	0,000	00405	0,000	0,000	0,000	0,000	00155	0,000	0,000	0,000	0,000
	0,000	0,000	0,000	0,000		0,000	0,000	0,000	0,000		0,000	0,000	0,000	0,000		0,000	0,000	0,000	0,000
00191	0,000	0,000	0,000	0,000	00406	0,000	0,000	0,000	0,000	00200	0,000	0,000	0,000	0,000	00156	0,000	0,000	0,000	0,000
	0,000	0,000	0,000	0,000		0,000	0,000	0,000	0,000		0,000	0,000	0,000	0,000		0,000	0,000	0,000	0,000
00415	0,000	0,000	0,000	0,000	00164	0,000	0,000	0,000	0,000	00408	0,000	0,000	0,000	0,000	00407	0,000	0,000	0,000	0,000
	0,000	0,000	0,000	0,000		0,000	0,000	0,000	0,000		0,000	0,000	0,000	0,000		0,000	0,000	0,000	0,000
00192	0,000	0,000	0,000	0,000	00157	0,000	0,000	0,000	0,000	00199	0,000	0,000	0,000	0,000	00158	0,000	0,000	0,000	0,000
	0,000	0,000	0,000	0,000		0,000	0,000	0,000	0,000		0,000	0,000	0,000	0,000		0,000	0,000	0,000	0,000
00198	0,000	0,000	0,000	0,000	00163	0,000	0,000	0,000	0,000	00414	0,000	0,000	0,000	0,000	00413	0,000	0,000	0,000	0,000
	0,000	0,000	0,000	0,000		0,000	0,000	0,000	0,000		0,000	0,000	0,000	0,000		0,000	0,000	0,000	0,000
00409	0,000	0,000	0,000	0,000	00197	0,000	0,000	0,000	0,000	00159	0,000	0,000	0,000	0,000	00193	0,000	0,000	0,000	0,000
	0,000	0,000	0,000	0,000		0,000	0,000	0,000	0,000		0,000	0,000	0,000	0,000		0,000	0,000	0,000	0,000
00196	0,000	0,000	0,000	0,000	00411	0,000	0,000	0,000	0,000	00410	0,000	0,000	0,000	0,000	00160	0,000	0,000	0,000	0,000
	0,000	0,000	0,000	0,000		0,000	0,000	0,000	0,000		0,000	0,000	0,000	0,000		0,000	0,000	0,000	0,000
00162	0,000	0,000	0,000	0,000	00412	0,000	0,000	0,000	0,000	00161	0,000	0,000	0,000	0,000	00194	0,000	0,000	0,000	0,000
	0,000	0,000	0,000	0,000		0,000	0,000	0,000	0,000		0,000	0,000	0,000	0,000		0,000	0,000	0,000	0,000
00195	0,000	0,000	0,000	0,000															
	0,000	0,000	0,000	0,000															
Piano Terra						**Parete P1-P4**						**Parete P1-P4**							
Eccentricità accidentale + in direzione X																			
00228	0,000	0,000	0,000	0,000	00442	0,000	0,000	0,000	0,000	00003	0,000	0,000	0,000	0,000	00002	0,000	0,000	0,000	0,000
	0,000	0,000	0,000	0,000		0,000	0,000	0,000	0,000		0,000	0,000	0,000	0,000		0,000	0,000	0,000	0,000
00254	0,000	0,000	0,000	0,000	00453	0,000	0,000	0,000	0,000	00452	0,000	0,000	0,000	0,000	00446	0,000	0,000	0,000	0,000
	0,000	0,000	0,000	0,000		0,000	0,000	0,000	0,000		0,000	0,000	0,000	0,000		0,000	0,000	0,000	0,000
00445	0,000	0,000	0,000	0,000	00247	0,000	0,000	0,000	0,000	00265	0,000	0,000	0,000	0,000	00005	0,000	0,000	0,000	0,000
	0,000	0,000	0,000	0,000		0,000	0,000	0,000	0,000		0,000	0,000	0,000	0,000		0,000	0,000	0,000	0,000
00444	0,000	0,000	0,000	0,000	00007	0,000	0,000	0,000	0,000	00264	0,000	0,000	0,000	0,000	00263	0,000	0,000	0,000	0,000
	0,000	0,000	0,000	0,000		0,000	0,000	0,000	0,000		0,000	0,000	0,000	0,000		0,000	0,000	0,000	0,000
00255	0,000	0,000	0,000	0,000	00443	0,000	0,000	0,000	0,000	00262	0,000	0,000	0,000	0,000	00447	0,000	0,000	0,000	0,000
	0,000	0,000	0,000	0,000		0,000	0,000	0,000	0,000		0,000	0,000	0,000	0,000		0,000	0,000	0,000	0,000
00248	0,000	0,000	0,000	0,000	00448	0,000	0,000	0,000	0,000	00006	0,000	0,000	0,000	0,000	00256	0,000	0,000	0,000	0,000
	0,000	0,000	0,000	0,000		0,000	0,000	0,000	0,000		0,000	0,000	0,000	0,000		0,000	0,000	0,000	0,000
00249	0,000	0,000	0,000	0,000	00261	0,000	0,000	0,000	0,000	00260	0,000	0,000	0,000	0,000	00449	0,000	0,000	0,000	0,000
	0,000	0,000	0,000	0,000		0,000	0,000	0,000	0,000		0,000	0,000	0,000	0,000		0,000	0,000	0,000	0,000
00250	0,000	0,000	0,000	0,000	00253	0,000	0,000	0,000	0,000	00257	0,000	0,000	0,000	0,000	00451	0,000	0,000	0,000	0,000
	0,000	0,000	0,000	0,000		0,000	0,000	0,000	0,000		0,000	0,000	0,000	0,000		0,000	0,000	0,000	0,000
00259	0,000	0,000	0,000	0,000	00450	0,000	0,000	0,000	0,000	00251	0,000	0,000	0,000	0,000	00258	0,000	0,000	0,000	0,000
	0,000	0,000	0,000	0,000		0,000	0,000	0,000	0,000		0,000	0,000	0,000	0,000		0,000	0,000	0,000	0,000
00252	0,000	0,000	0,000	0,000															
	0,000	0,000	0,000	0,000															
Eccentricità accidentale - in direzione X																			
00228	0,000	0,000	0,000	0,000	00442	0,000	0,000	0,000	0,000	00003	0,000	0,000	0,000	0,000	00002	0,000	0,000	0,000	0,000
	0,000	0,000	0,000	0,000		0,000	0,000	0,000	0,000		0,000	0,000	0,000	0,000		0,000	0,000	0,000	0,000

Nodo	σL1 σP1 [N/mm²]	σL2 σP2 [N/mm²]	τL τP [N/mm²]	τP13 τP23 [N/mm²]	Nodo	σL1 σP1 [N/mm²]	σL2 σP2 [N/mm²]	τL τP [N/mm²]	τP13 τP23 [N/mm²]	Nodo	σL1 σP1 [N/mm²]	σL2 σP2 [N/mm²]	τL τP [N/mm²]	τP13 τP23 [N/mm²]	Nodo	σL1 σP1 [N/mm²]	σL2 σP2 [N/mm²]	τL τP [N/mm²]	τP13 τP23 [N/mm²]
00254	0,000 0,000	0,000 0,000	0,000 0,000	0,000 0,000	00453	0,000 0,000	0,000 0,000	0,000 0,000	0,000 0,000	00452	0,000 0,000	0,000 0,000	0,000 0,000	0,000 0,000	00446	0,000 0,000	0,000 0,000	0,000 0,000	0,000 0,000
00445	0,000 0,000	0,000 0,000	0,000 0,000	0,000 0,000	00247	0,000 0,000	0,000 0,000	0,000 0,000	0,000 0,000	00265	0,000 0,000	0,000 0,000	0,000 0,000	0,000 0,000	00005	0,000 0,000	0,000 0,000	0,000 0,000	0,000 0,000
00444	0,000 0,000	0,000 0,000	0,000 0,000	0,000 0,000	00007	0,000 0,000	0,000 0,000	0,000 0,000	0,000 0,000	00264	0,000 0,000	0,000 0,000	0,000 0,000	0,000 0,000	00263	0,000 0,000	0,000 0,000	0,000 0,000	0,000 0,000
00255	0,000 0,000	0,000 0,000	0,000 0,000	0,000 0,000	00443	0,000 0,000	0,000 0,000	0,000 0,000	0,000 0,000	00262	0,000 0,000	0,000 0,000	0,000 0,000	0,000 0,000	00447	0,000 0,000	0,000 0,000	0,000 0,000	0,000 0,000
00248	0,000 0,000	0,000 0,000	0,000 0,000	0,000 0,000	00448	0,000 0,000	0,000 0,000	0,000 0,000	0,000 0,000	00006	0,000 0,000	0,000 0,000	0,000 0,000	0,000 0,000	00256	0,000 0,000	0,000 0,000	0,000 0,000	0,000 0,000
00249	0,000 0,000	0,000 0,000	0,000 0,000	0,000 0,000	00261	0,000 0,000	0,000 0,000	0,000 0,000	0,000 0,000	00260	0,000 0,000	0,000 0,000	0,000 0,000	0,000 0,000	00449	0,000 0,000	0,000 0,000	0,000 0,000	0,000 0,000
00250	0,000 0,000	0,000 0,000	0,000 0,000	0,000 0,000	00253	0,000 0,000	0,000 0,000	0,000 0,000	0,000 0,000	00257	0,000 0,000	0,000 0,000	0,000 0,000	0,000 0,000	00451	0,000 0,000	0,000 0,000	0,000 0,000	0,000 0,000
00259	0,000 0,000	0,000 0,000	0,000 0,000	0,000 0,000	00450	0,000 0,000	0,000 0,000	0,000 0,000	0,000 0,000	00251	0,000 0,000	0,000 0,000	0,000 0,000	0,000 0,000	00258	0,000 0,000	0,000 0,000	0,000 0,000	0,000 0,000
00252	0,000 0,000	0,000 0,000	0,000 0,000	0,000 0,000															
Eccentricità accidentale + in direzione Y																			
00228	0,007 -0,036	-0,007 -0,059	0,004 -0,035	0,000 0,000	00442	0,002 -0,013	0,003 -0,012	0,000 -0,035	0,000 0,000	00003	-0,008 0,030	0,001 -0,045	0,003 -0,029	0,000 0,000	00002	0,003 -0,071	-0,001 -0,049	-0,002 -0,038	0,000 0,000
00254	0,001 0,016	0,000 0,010	-0,001 -0,040	0,000 0,000	00453	0,000 -0,018	-0,002 -0,004	-0,001 -0,024	0,000 0,000	00452	0,001 -0,018	0,000 -0,003	-0,001 -0,040	0,000 0,000	00446	-0,016 -0,074	0,003 0,084	-0,014 0,074	0,000 0,000
00445	-0,032 -0,020	0,037 0,064	-0,022 0,146	0,000 0,000	00247	-0,026 -0,218	0,021 -0,016	0,011 0,075	0,000 0,000	00265	0,002 0,039	-0,015 0,299	-0,044 0,371	0,000 0,000	00005	-0,027 -0,042	0,087 -0,128	-0,026 0,175	0,000 0,000
00444	0,012 0,158	0,011 0,792	0,024 0,275	0,000 0,000	00007	0,022 -0,360	0,052 0,018	0,047 -0,327	0,000 0,000	00264	0,029 0,672	-0,049 2,070	0,012 -0,103	0,000 0,000	00263	0,018 0,113	0,037 0,555	0,017 0,147	0,000 0,000
00255	-0,003 -0,032	0,001 0,016	0,000 -0,014	0,000 0,000	00443	-0,001 -0,009	-0,001 -0,016	-0,001 -0,019	0,000 0,000	00262	0,006 0,085	0,003 0,226	0,004 0,082	0,000 0,000	00447	0,013 0,192	-0,016 0,171	0,003 0,095	0,000 0,000
00248	-0,002 -0,249	0,000 -0,008	0,001 0,021	0,000 0,000	00448	0,001 0,034	-0,003 0,035	0,001 -0,028	0,000 0,000	00006	0,000 0,001	0,000 -0,001	0,000 -0,013	0,000 0,000	00256	0,000 -0,006	-0,001 -0,010	0,000 -0,020	0,000 0,000
00249	0,001 -0,166	0,000 -0,006	0,000 -0,013	0,000 0,000	00261	0,001 -0,020	-0,001 0,111	0,001 0,005	0,000 0,000	00260	0,000 0,018	-0,003 0,027	0,000 -0,023	0,000 0,000	00449	0,001 -0,041	-0,001 -0,006	0,000 -0,040	0,000 0,000
00250	0,001 -0,095	-0,001 -0,012	0,000 -0,025	0,000 0,000	00253	0,001 -0,013	0,000 0,004	-0,001 -0,032	0,000 0,000	00257	0,000 -0,007	-0,002 -0,010	0,000 -0,029	0,000 0,000	00451	0,000 -0,017	-0,002 -0,002	-0,001 -0,039	0,000 0,000
00259	0,000 -0,001	-0,003 0,006	0,000 -0,033	0,000 0,000	00450	0,000 0,003	-0,002 0,009	0,000 -0,036	0,000 0,000	00251	0,001 -0,049	0,000 -0,008	0,000 -0,026	0,000 0,000	00258	0,000 0,002	-0,003 -0,007	0,000 -0,034	0,000 0,000
00252	0,001 -0,030	0,000 -0,001	-0,001 -0,037	0,000 0,000															
Eccentricità accidentale - in direzione Y																			
00228	-0,007 0,036	0,007 0,059	-0,004 0,035	0,000 0,000	00442	-0,002 0,013	-0,003 0,012	0,000 0,035	0,000 0,000	00003	0,008 -0,030	-0,001 0,045	-0,003 0,029	0,000 0,000	00002	-0,003 0,071	0,001 0,049	0,002 0,038	0,000 0,000
00254	-0,001 -0,016	0,000 -0,010	0,001 0,040	0,000 0,000	00453	0,000 0,018	0,002 0,004	0,001 0,024	0,000 0,000	00452	-0,001 0,018	0,000 0,003	0,001 0,040	0,000 0,000	00446	0,016 0,074	-0,003 -0,084	0,014 -0,074	0,000 0,000
00445	0,032 0,020	-0,037 -0,064	0,022 -0,146	0,000 0,000	00247	0,026 0,218	-0,021 0,016	-0,011 -0,075	0,000 0,000	00265	-0,002 -0,039	0,015 -0,299	0,044 -0,371	0,000 0,000	00005	0,027 0,042	-0,087 0,128	0,026 -0,175	0,000 0,000
00444	-0,012 -0,158	-0,011 -0,792	-0,024 -0,275	0,000 0,000	00007	-0,022 0,360	-0,052 -0,018	-0,047 0,327	0,000 0,000	00264	-0,029 -0,672	0,049 -2,070	-0,012 0,103	0,000 0,000	00263	-0,018 -0,113	-0,037 -0,555	-0,017 -0,147	0,000 0,000
00255	0,003 0,032	-0,001 -0,016	0,000 0,014	0,000 0,000	00443	0,001 0,009	0,001 0,016	0,001 0,019	0,000 0,000	00262	-0,006 -0,085	-0,003 -0,226	-0,004 -0,082	0,000 0,000	00447	-0,013 -0,192	0,016 -0,171	-0,003 -0,095	0,000 0,000
00248	0,002 0,249	0,000 0,008	-0,001 -0,021	0,000 0,000	00448	-0,001 -0,034	0,003 -0,035	-0,001 0,028	0,000 0,000	00006	0,000 -0,001	0,000 0,001	0,000 0,013	0,000 0,000	00256	0,000 0,006	0,001 0,010	0,000 0,020	0,000 0,000
00249	-0,001 0,166	0,000 0,006	0,000 0,013	0,000 0,000	00261	-0,001 0,020	0,001 -0,111	-0,001 -0,005	0,000 0,000	00260	0,000 -0,018	0,003 -0,027	0,000 0,023	0,000 0,000	00449	-0,001 0,041	0,001 0,006	0,000 0,040	0,000 0,000
00250	-0,001 0,095	0,001 0,012	0,000 0,025	0,000 0,000	00253	-0,001 0,013	0,000 -0,004	0,001 0,032	0,000 0,000	00257	0,000 0,007	0,002 0,010	0,000 0,029	0,000 0,000	00451	0,000 0,017	0,002 0,002	0,001 0,039	0,000 0,000
00259	0,000 0,001	0,003 -0,006	0,000 0,033	0,000 0,000	00450	0,000 -0,003	0,002 -0,009	0,000 0,036	0,000 0,000	00251	-0,001 0,049	0,000 0,008	0,000 0,026	0,000 0,000	00258	0,000 -0,002	0,003 0,007	0,000 0,034	0,000 0,000
00252	-0,001 0,030	0,000 0,001	0,001 0,037	0,000 0,000															
Piano Terra						**Parete P2-P5**						**Parete P2-P5**							
Eccentricità accidentale + in direzione X																			
00237	0,000 0,000	0,000 0,000	0,000 0,000	0,000 0,000	00430	0,000 0,000	0,000 0,000	0,000 0,000	0,000 0,000	00001	0,000 0,000	0,000 0,000	0,000 0,000	0,000 0,000	00004	0,000 0,000	0,000 0,000	0,000 0,000	0,000 0,000
00431	0,000 0,000	0,000 0,000	0,000 0,000	0,000 0,000	00229	0,000 0,000	0,000 0,000	0,000 0,000	0,000 0,000	00433	0,000 0,000	0,000 0,000	0,000 0,000	0,000 0,000	00010	0,000 0,000	0,000 0,000	0,000 0,000	0,000 0,000
00432	0,000 0,000	0,000 0,000	0,000 0,000	0,000 0,000	00011	0,000 0,000	0,000 0,000	0,000 0,000	0,000 0,000	00246	0,000 0,000	0,000 0,000	0,000 0,000	0,000 0,000	00236	0,000 0,000	0,000 0,000	0,000 0,000	0,000 0,000
00238	0,000 0,000	0,000 0,000	0,000 0,000	0,000 0,000	00441	0,000 0,000	0,000 0,000	0,000 0,000	0,000 0,000	00245	0,000 0,000	0,000 0,000	0,000 0,000	0,000 0,000	00230	0,000 0,000	0,000 0,000	0,000 0,000	0,000 0,000
00434	0,000 0,000	0,000 0,000	0,000 0,000	0,000 0,000	00435	0,000 0,000	0,000 0,000	0,000 0,000	0,000 0,000	00244	0,000 0,000	0,000 0,000	0,000 0,000	0,000 0,000	00436	0,000 0,000	0,000 0,000	0,000 0,000	0,000 0,000
00243	0,000 0,000	0,000 0,000	0,000 0,000	0,000 0,000	00440	0,000 0,000	0,000 0,000	0,000 0,000	0,000 0,000	00231	0,000 0,000	0,000 0,000	0,000 0,000	0,000 0,000	00235	0,000 0,000	0,000 0,000	0,000 0,000	0,000 0,000
00242	0,000 0,000	0,000 0,000	0,000 0,000	0,000 0,000	00437	0,000 0,000	0,000 0,000	0,000 0,000	0,000 0,000	00232	0,000 0,000	0,000 0,000	0,000 0,000	0,000 0,000	00239	0,000 0,000	0,000 0,000	0,000 0,000	0,000 0,000
00241	0,000 0,000	0,000 0,000	0,000 0,000	0,000 0,000	00438	0,000 0,000	0,000 0,000	0,000 0,000	0,000 0,000	00233	0,000 0,000	0,000 0,000	0,000 0,000	0,000 0,000	00240	0,000 0,000	0,000 0,000	0,000 0,000	0,000 0,000
00439	0,000 0,000	0,000 0,000	0,000 0,000	0,000 0,000	00234	0,000 0,000	0,000 0,000	0,000 0,000	0,000 0,000										
Eccentricità accidentale - in direzione X																			
00237	0,000 0,000	0,000 0,000	0,000 0,000	0,000 0,000	00430	0,000 0,000	0,000 0,000	0,000 0,000	0,000 0,000	00001	0,000 0,000	0,000 0,000	0,000 0,000	0,000 0,000	00004	0,000 0,000	0,000 0,000	0,000 0,000	0,000 0,000

Pareti - tensioni per eccentricità accidentale

Nodo	σ_{L1}	σ_{L2}	τ_L	τ_{P13}	Nodo	σ_{L1}	σ_{L2}	τ_L	τ_{P13}	Nodo	σ_{L1}	σ_{L2}	τ_L	τ_{P13}	Nodo	σ_{L1}	σ_{L2}	τ_L	τ_{P13}
	σ_{P1}	σ_{P2}	τ_P	τ_{P23}		σ_{P1}	σ_{P2}	τ_P	τ_{P23}		σ_{P1}	σ_{P2}	τ_P	τ_{P23}		σ_{P1}	σ_{P2}	τ_P	τ_{P23}
	[N/mm²]	[N/mm²]	[N/mm²]	[N/mm²]		[N/mm²]	[N/mm²]	[N/mm²]	[N/mm²]		[N/mm²]	[N/mm²]	[N/mm²]	[N/mm²]		[N/mm²]	[N/mm²]	[N/mm²]	[N/mm²]
00431	0,000	0,000	0,000	0,000	00229	0,000	0,000	0,000	0,000	00433	0,000	0,000	0,000	0,000	00010	0,000	0,000	0,000	0,000
	0,000	0,000	0,000	0,000		0,000	0,000	0,000	0,000		0,000	0,000	0,000	0,000		0,000	0,000	0,000	0,000
00432	0,000	0,000	0,000	0,000	00011	0,000	0,000	0,000	0,000	00246	0,000	0,000	0,000	0,000	00236	0,000	0,000	0,000	0,000
	0,000	0,000	0,000	0,000		0,000	0,000	0,000	0,000		0,000	0,000	0,000	0,000		0,000	0,000	0,000	0,000
00238	0,000	0,000	0,000	0,000	00441	0,000	0,000	0,000	0,000	00245	0,000	0,000	0,000	0,000	00230	0,000	0,000	0,000	0,000
	0,000	0,000	0,000	0,000		0,000	0,000	0,000	0,000		0,000	0,000	0,000	0,000		0,000	0,000	0,000	0,000
00434	0,000	0,000	0,000	0,000	00435	0,000	0,000	0,000	0,000	00244	0,000	0,000	0,000	0,000	00436	0,000	0,000	0,000	0,000
	0,000	0,000	0,000	0,000		0,000	0,000	0,000	0,000		0,000	0,000	0,000	0,000		0,000	0,000	0,000	0,000
00243	0,000	0,000	0,000	0,000	00440	0,000	0,000	0,000	0,000	00231	0,000	0,000	0,000	0,000	00235	0,000	0,000	0,000	0,000
	0,000	0,000	0,000	0,000		0,000	0,000	0,000	0,000		0,000	0,000	0,000	0,000		0,000	0,000	0,000	0,000
00242	0,000	0,000	0,000	0,000	00437	0,000	0,000	0,000	0,000	00232	0,000	0,000	0,000	0,000	00239	0,000	0,000	0,000	0,000
	0,000	0,000	0,000	0,000		0,000	0,000	0,000	0,000		0,000	0,000	0,000	0,000		0,000	0,000	0,000	0,000
00241	0,000	0,000	0,000	0,000	00438	0,000	0,000	0,000	0,000	00233	0,000	0,000	0,000	0,000	00240	0,000	0,000	0,000	0,000
	0,000	0,000	0,000	0,000		0,000	0,000	0,000	0,000		0,000	0,000	0,000	0,000		0,000	0,000	0,000	0,000
00439	0,000	0,000	0,000	0,000	00234	0,000	0,000	0,000	0,000										
	0,000	0,000	0,000	0,000		0,000	0,000	0,000	0,000										
Eccentricità accidentale + in direzione Y																			
00237	0,000	0,000	0,000	0,000	00430	0,000	0,000	0,000	0,000	00001	0,001	0,000	0,000	0,000	00004	0,000	0,000	0,000	0,000
	-0,002	-0,004	-0,002	0,000		0,000	-0,001	-0,002	0,000		0,002	-0,003	-0,002	0,000		-0,002	-0,005	-0,001	0,000
00431	0,000	0,000	0,000	0,000	00229	-0,031	0,009	0,014	0,000	00433	-0,027	0,028	-0,017	0,000	00010	-0,016	0,064	-0,010	0,000
	0,000	-0,002	-0,002	0,000		-0,060	-0,009	0,001	0,000		0,005	0,036	0,016	0,000		-0,026	-0,015	0,054	0,000
00432	-0,015	-0,006	-0,017	0,000	00011	-0,034	-0,040	-0,024	0,000	00246	0,013	0,036	-0,020	0,000	00236	0,000	0,000	0,000	0,000
	0,009	0,082	0,018	0,000		0,086	0,225	0,061	0,000		0,025	0,115	0,068	0,000		0,002	0,000	-0,003	0,000
00238	0,000	0,000	0,000	0,000	00441	0,000	0,000	0,000	0,000	00245	-0,023	-0,028	-0,022	0,000	00230	-0,004	-0,001	0,001	0,000
	0,000	0,000	-0,002	0,000		0,000	0,000	-0,002	0,000		0,003	0,027	0,000	0,000		-0,018	-0,002	-0,003	0,000
00434	-0,009	0,012	-0,006	0,000	00435	-0,005	0,004	-0,009	0,000	00244	-0,002	0,001	-0,001	0,000	00436	0,000	0,001	0,001	0,000
	-0,014	-0,003	-0,008	0,000		-0,003	0,010	-0,002	0,000		0,000	-0,001	-0,007	0,000		-0,005	-0,001	-0,005	0,000
00243	0,000	0,004	0,001	0,000	00440	0,000	0,000	0,000	0,000	00231	0,000	0,000	0,000	0,000	00235	0,000	0,000	0,000	0,000
	0,001	-0,003	-0,005	0,000		0,002	0,000	-0,002	0,000		-0,006	0,000	-0,003	0,000		0,001	0,001	-0,002	0,000
00242	0,000	0,001	0,000	0,000	00437	0,000	0,000	0,000	0,000	00232	0,000	0,000	0,000	0,000	00239	0,000	0,000	0,000	0,000
	-0,001	-0,001	-0,004	0,000		-0,001	0,000	-0,002	0,000		-0,002	0,001	-0,002	0,000		0,000	0,000	-0,003	0,000
00241	0,000	0,000	0,000	0,000	00438	0,000	0,000	0,000	0,000	00233	0,000	0,000	0,000	0,000	00240	0,000	0,000	0,000	0,000
	0,000	0,000	-0,003	0,000		-0,001	-0,001	-0,003	0,000		-0,001	-0,001	-0,002	0,000		0,000	0,000	-0,002	0,000
00439	0,000	0,000	0,000	0,000	00234	0,000	0,000	0,000	0,000										
	0,000	0,000	-0,002	0,000		0,000	0,000	-0,003	0,000										
Eccentricità accidentale - in direzione Y																			
00237	0,000	0,000	0,000	0,000	00430	0,000	0,000	0,000	0,000	00001	-0,001	0,000	0,000	0,000	00004	0,000	0,000	0,000	0,000
	0,002	0,004	0,002	0,000		0,000	0,001	0,002	0,000		-0,002	0,003	0,002	0,000		0,002	0,005	0,001	0,000
00431	0,000	0,000	0,000	0,000	00229	0,031	-0,009	-0,014	0,000	00433	0,027	-0,028	0,017	0,000	00010	0,016	-0,064	0,010	0,000
	0,000	0,002	0,002	0,000		0,060	0,009	-0,001	0,000		-0,005	-0,036	-0,016	0,000		0,026	0,015	-0,054	0,000
00432	0,015	0,006	0,017	0,000	00011	0,034	0,040	0,024	0,000	00246	-0,013	-0,036	0,020	0,000	00236	0,000	0,000	0,000	0,000
	-0,009	-0,082	-0,018	0,000		-0,086	-0,225	-0,061	0,000		-0,025	-0,115	-0,068	0,000		-0,002	0,000	0,003	0,000
00238	0,000	0,000	0,000	0,000	00441	0,000	0,000	0,000	0,000	00245	0,023	0,028	0,022	0,000	00230	0,004	0,001	-0,001	0,000
	0,000	0,000	0,002	0,000		0,000	0,000	0,002	0,000		-0,003	-0,027	0,000	0,000		0,018	0,002	0,003	0,000
00434	0,009	-0,012	0,006	0,000	00435	0,005	-0,004	0,009	0,000	00244	0,002	-0,001	0,001	0,000	00436	0,000	-0,001	-0,001	0,000
	0,014	0,003	0,008	0,000		0,003	-0,010	0,002	0,000		0,000	0,001	0,007	0,000		0,005	0,001	0,005	0,000
00243	0,000	-0,004	-0,001	0,000	00440	0,000	0,000	0,000	0,000	00231	0,000	0,000	0,000	0,000	00235	0,000	0,000	0,000	0,000
	-0,001	0,003	0,005	0,000		-0,002	0,000	0,002	0,000		0,006	0,000	0,003	0,000		-0,001	-0,001	0,002	0,000
00242	0,000	-0,001	0,000	0,000	00437	0,000	0,000	0,000	0,000	00232	0,000	0,000	0,000	0,000	00239	0,000	0,000	0,000	0,000
	0,001	0,001	0,004	0,000		0,001	0,000	0,002	0,000		0,002	-0,001	0,002	0,000		0,000	0,000	0,003	0,000
00241	0,000	0,000	0,000	0,000	00438	0,000	0,000	0,000	0,000	00233	0,000	0,000	0,000	0,000	00240	0,000	0,000	0,000	0,000
	0,000	0,000	0,003	0,000		0,001	0,001	0,003	0,000		0,001	0,001	0,002	0,000		0,000	0,000	0,002	0,000
00439	0,000	0,000	0,000	0,000	00234	0,000	0,000	0,000	0,000										
	0,000	0,000	0,002	0,000		0,000	0,000	0,003	0,000										

LEGENDA:

- σ_{P1} Tensione normale in direzione 1 per comportamento a piastra.
- σ_{P2} Tensione normale in direzione 2 per comportamento a piastra.
- τ_P Tensione tangenziale 1-2 per comportamento a piastra.
- τ_{P23} Tensione (Piastra) tangenziale in direzione 2-3
- σ_{L1} Tensione normale in direzione 1 per comportamento a lastra.
- σ_{L2} Tensione normale in direzione 2 per comportamento a lastra.
- τ_L Tensione tangenziale 1-2 per comportamento a lastra.
- τ_{P13} Tensione (Piastra) tangenziale in direzione 1-3

NODI - REAZIONI VINCOLARI ESTERNE PER TIPOLOGIE DI CARICO NON SISMICHE

Nodi - Reazioni vincolari esterne per tipologie di carico non sismiche

Id_{Nd}	CC	F_X	F_Y	F_Z	M_X	M_Y	M_Z
		[N]	[N]	[N]	[N·m]	[N·m]	[N·m]
00001	001	0	0	0	0	0	0
00003	001	0	0	0	0	0	0
00005	001	0	0	0	0	0	0
00008	001	0	0	0	0	0	0
00010	001	0	0	0	0	0	0
00013	001	287	-33	2 600	15	78	4
00014	001	89	-6	2 478	0	30	0
00015	001	-12	159	3 450	-49	-8	-8
00016	001	0	216	3 455	-83	-3	-12
00017	001	-1	300	3 231	-95	-2	-11
00018	001	-5	279	3 339	-83	0	-12
00019	001	3	76	3 212	-37	0	-12
00020	001	-1	-3	2 988	1	2	-11

Id_{Nd}	CC	F_X	F_Y	F_Z	M_X	M_Y	M_Z
		[N]	[N]	[N]	[N·m]	[N·m]	[N·m]
00021	001	0	-143	3 021	62	6	-10
00022	001	18	-457	2 856	121	6	-3
00023	001	-65	-13	3 652	5	-5	1
00024	001	1	-6	3 682	3	17	2
00025	001	72	-3	3 656	2	20	2
00026	001	115	-1	3 521	1	31	1
00027	001	84	1	3 643	1	42	2
00028	001	117	-1	3 637	1	25	2
00029	001	90	0	3 478	0	26	1
00030	001	92	2	3 590	0	38	2
00031	001	100	-1	3 660	0	14	2
00032	001	36	0	3 446	0	12	2
00033	001	93	2	3 560	0	29	2
00034	001	101	-1	3 597	0	23	3
00035	001	2	1	3 585	0	10	3
00036	001	11	-2	3 566	0	7	2
00037	001	71	0	3 462	0	19	2
00038	001	11	1	3 652	0	20	2
00039	001	22	-2	3 605	0	-1	2
00040	001	19	0	3 475	0	5	1
00041	001	-6	1	3 622	0	10	2
00042	001	19	-1	3 643	0	-10	2
00043	001	-24	0	3 474	0	-6	1
00044	001	9	2	3 588	0	7	2
00045	001	45	-1	3 602	0	4	3
00046	001	-58	1	3 642	0	-13	3
00047	001	4	0	3 445	0	1	2
00048	001	67	-1	3 646	0	15	3
00049	001	-34	1	3 606	0	-1	3
00050	001	6	-2	3 596	0	-2	2
00051	001	45	0	3 485	0	12	1
00052	001	9	1	3 653	0	18	2
00053	001	44	-1	3 642	0	1	2
00054	001	27	0	3 489	0	8	1
00055	001	37	2	3 620	0	20	2
00056	001	62	-1	3 687	0	3	2
00057	001	15	0	3 473	0	4	2
00058	001	88	2	3 582	0	27	2
00059	001	109	-1	3 621	0	28	3
00060	001	26	1	3 600	0	16	3
00061	001	41	-2	3 573	0	18	2
00062	001	100	0	3 459	0	30	2
00063	001	37	1	3 635	0	29	2
00064	001	30	-2	3 572	0	2	2
00065	001	-1	0	3 412	0	0	1
00066	001	-67	1	3 548	-1	-8	2
00067	001	-111	-2	3 505	-1	-48	2
00068	001	-219	1	3 337	-2	-62	1
00069	001	-296	0	3 427	-3	-96	2
00070	001	-422	0	3 347	-2	-153	0
00071	001	-639	-22	3 356	10	-171	-4
00072	001	-885	-24	2 068	14	-184	4
00073	001	-403	-3	1 928	1	-91	8
00074	001	-99	-5	1 739	0	-4	6
00075	001	320	3	1 673	-4	57	5
00076	001	334	4	1 663	-3	89	8
00077	001	259	-5	1 728	-2	80	8
00078	001	211	-5	1 536	-2	60	3
00079	001	343	4	1 526	-3	78	5
00080	001	213	0	1 737	-3	53	6
00081	001	43	-4	1 544	-1	24	4
00082	001	181	0	1 527	-3	38	3
00083	001	132	2	1 652	-3	29	4
00084	001	-25	-4	1 718	-2	5	3
00085	001	-57	-2	1 513	-2	-9	2
00086	001	107	0	1 594	-2	17	2
00087	001	-19	-1	1 742	-2	-1	2
00088	001	-88	-1	1 564	-2	-18	1
00089	001	62	-1	1 572	-2	10	0
00090	001	31	0	1 664	-2	8	0
00091	001	-40	-1	1 746	-2	-18	0
00092	001	-113	0	1 521	-2	-22	0
00093	001	93	-1	1 565	-1	15	-1
00094	001	38	-2	1 698	-1	11	-2
00095	001	-66	1	1 684	-2	-4	-2
00096	001	-4	-1	1 528	-1	-1	-1
00097	001	67	-3	1 694	-1	-2	-3
00098	001	-53	1	1 677	-2	-11	-3
00099	001	-92	2	1 560	-2	-14	-2
00100	001	105	-2	1 563	-1	18	-2
00101	001	30	-2	1 675	-1	17	-4

Id_{Nd}	CC	F_X	F_Y	F_Z	M_X	M_Y	M_Z
		[N]	[N]	[N]	[N·m]	[N·m]	[N·m]
00102	001	-44	2	1 736	-2	-9	-4
00103	001	-72	2	1 529	-1	-14	-2
00104	001	90	-4	1 565	0	19	-3
00105	001	12	-1	1 785	-1	-1	-5
00106	001	-96	3	1 567	-2	-17	-4
00107	001	84	-2	1 550	0	15	-3
00108	001	72	-5	1 681	0	13	-6
00109	001	-50	4	1 736	-2	-1	-6
00110	001	-56	1	1 527	-1	-9	-4
00111	001	129	-3	1 606	1	23	-4
00112	001	19	0	1 752	-1	9	-6
00113	001	-38	5	1 571	-2	-6	-4
00114	001	116	-2	1 570	0	24	-3
00115	001	82	-5	1 659	1	24	-6
00116	001	0	2	1 740	-1	-8	-7
00117	001	-100	4	1 493	-1	-21	-3
00118	001	54	-5	1 522	1	6	-4
00119	001	-79	-2	1 683	1	-28	-7
00120	001	-197	-2	1 471	0	-50	-4
00121	001	-4	-1 260	2 137	272	-4	0
00122	001	0	-592	2 007	124	-1	0
00123	001	0	38	1 730	-10	0	0
00124	001	1	430	1 669	-104	0	0
00125	001	0	433	1 699	-151	0	0
00126	001	1	551	1 470	-139	0	0
00127	001	0	612	1 574	-145	-1	-1
00128	001	-5	480	1 400	-112	-5	0
00129	001	0	0	0	0	0	0
00130	001	0	0	0	0	0	0
00131	001	0	0	0	0	0	0
00132	001	0	0	0	0	0	0
00133	001	0	0	0	0	0	0
00134	001	0	0	0	0	0	0
00135	001	0	0	0	0	0	0
00136	001	0	0	0	0	0	0
00137	001	0	0	0	0	0	0
00138	001	0	0	0	0	0	0
00139	001	0	0	0	0	0	0
00140	001	0	0	0	0	0	0
00141	001	0	0	0	0	0	0
00142	001	0	0	0	0	0	0
00143	001	0	0	0	0	0	0
00144	001	0	0	0	0	0	0
00145	001	0	0	0	0	0	0
00146	001	0	0	0	0	0	0
00147	001	0	0	0	0	0	0
00148	001	0	0	0	0	0	0
00149	001	0	0	0	0	0	0
00150	001	0	0	0	0	0	0
00151	001	0	0	0	0	0	0
00152	001	0	0	0	0	0	0
00153	001	0	0	0	0	0	0
00154	001	0	0	0	0	0	0
00155	001	0	0	0	0	0	0
00156	001	0	0	0	0	0	0
00157	001	0	0	0	0	0	0
00158	001	0	0	0	0	0	0
00159	001	0	0	0	0	0	0
00160	001	0	0	0	0	0	0
00161	001	0	0	0	0	0	0
00162	001	0	0	0	0	0	0
00163	001	0	0	0	0	0	0
00164	001	0	0	0	0	0	0
00165	001	0	0	0	0	0	0
00166	001	0	0	0	0	0	0
00167	001	0	0	0	0	0	0
00168	001	0	0	0	0	0	0
00169	001	0	0	0	0	0	0
00170	001	0	0	0	0	0	0
00171	001	0	0	0	0	0	0
00172	001	0	0	0	0	0	0
00173	001	0	0	0	0	0	0
00174	001	0	0	0	0	0	0
00175	001	0	0	0	0	0	0
00176	001	0	0	0	0	0	0
00177	001	0	0	0	0	0	0
00229	001	0	0	0	0	0	0
00230	001	0	0	0	0	0	0
00231	001	0	0	0	0	0	0
00232	001	0	0	0	0	0	0
00233	001	0	0	0	0	0	0

Id_{Nd}	CC	F_X	F_Y	F_Z	M_X	M_Y	M_Z
		[N]	[N]	[N]	[N·m]	[N·m]	[N·m]
00234	001	0	0	0	0	0	0
00235	001	0	0	0	0	0	0
00236	001	0	0	0	0	0	0
00247	001	0	0	0	0	0	0
00248	001	0	0	0	0	0	0
00249	001	0	0	0	0	0	0
00250	001	0	0	0	0	0	0
00251	001	0	0	0	0	0	0
00252	001	0	0	0	0	0	0
00253	001	0	0	0	0	0	0
00254	001	0	0	0	0	0	0
00266	001	0	0	0	0	0	0
00267	001	0	0	0	0	0	0
00268	001	0	0	0	0	0	0
00269	001	0	0	0	0	0	0
00270	001	0	0	0	0	0	0
00271	001	0	0	0	0	0	0
00272	001	0	0	0	0	0	0
00273	001	0	0	0	0	0	0
00274	001	0	0	0	0	0	0
00275	001	0	0	0	0	0	0
00276	001	0	0	0	0	0	0
00277	001	0	0	0	0	0	0
00278	001	0	0	0	0	0	0
00279	001	0	0	0	0	0	0
00280	001	0	0	0	0	0	0
00281	001	0	0	0	0	0	0
00282	001	0	0	0	0	0	0
00283	001	0	0	0	0	0	0
00284	001	0	0	0	0	0	0
00285	001	0	0	0	0	0	0
00286	001	0	0	0	0	0	0
00287	001	0	0	0	0	0	0
00288	001	0	0	0	0	0	0
00289	001	0	0	0	0	0	0
00290	001	0	0	0	0	0	0
00291	001	0	0	0	0	0	0
00292	001	0	0	0	0	0	0
00293	001	0	0	0	0	0	0
00294	001	0	0	0	0	0	0
00295	001	0	0	0	0	0	0
00296	001	0	0	0	0	0	0
00297	001	0	0	0	0	0	0
00298	001	0	0	0	0	0	0
00299	001	0	0	0	0	0	0
00300	001	0	0	0	0	0	0
00301	001	0	0	0	0	0	0
00302	001	0	0	0	0	0	0
00303	001	0	0	0	0	0	0
00304	001	0	0	0	0	0	0
00305	001	0	0	0	0	0	0
00306	001	0	0	0	0	0	0
00307	001	0	0	0	0	0	0
00308	001	0	0	0	0	0	0
00309	001	0	0	0	0	0	0
00310	001	0	0	0	0	0	0
00311	001	0	0	0	0	0	0
00312	001	0	0	0	0	0	0
00313	001	0	0	0	0	0	0
00314	001	0	0	0	0	0	0
00366	001	0	0	0	0	0	0
00367	001	0	0	0	0	0	0
00517	001	0	0	0	0	0	0
00519	001	0	0	0	0	0	0
00522	001	120	263	3 683	111	-172	-2
00523	001	-407	-623	2 852	1	-227	-8
00524	001	-220	-732	4 209	307	36	3
00525	001	-143	4	1 127	-3	54	0
00526	001	0	0	0	0	0	0
00527	001	0	0	0	0	0	0
00528	001	0	0	0	0	0	0
00529	001	-181	110	1 564	-96	35	-5
00530	001	0	0	0	0	0	0
00531	001	0	0	0	0	0	0

LEGENDA:

Id_{Nd} Identificativo del nodo.
CC Identificativo della tipologia di carico nella relativa tabella.
F_X, F_Y, F_Z, M_X, M_Y, M_Z Reazioni vincolari relative al sistema di riferimento globale X, Y, Z.

NODI - REAZIONI VINCOLARI ESTERNE PER EFFETTO DEL SISMA

Nodi - Reazioni vincolari esterne per effetto del sisma

Id_{Nd}	Dir	F_X	F_Y	F_Z	M_X	M_Y	M_Z
		[N]	[N]	[N]	[N·m]	[N·m]	[N·m]
00001	X	0	0	0	0	0	0
00001	Y	0	0	0	0	0	0
00001	Z	0	0	0	0	0	0
00003	X	0	0	0	0	0	0
00003	Y	0	0	0	0	0	0
00003	Z	0	0	0	0	0	0
00005	X	0	0	0	0	0	0
00005	Y	0	0	0	0	0	0
00005	Z	0	0	0	0	0	0
00008	X	0	0	0	0	0	0
00008	Y	0	0	0	0	0	0
00008	Z	0	0	0	0	0	0
00010	X	0	0	0	0	0	0
00010	Y	0	0	0	0	0	0
00010	Z	0	0	0	0	0	0
00013	X	-104	17	62	-5	-27	0
00013	Y	347	954	-352	-395	105	32
00013	Z	0	0	0	0	0	0
00014	X	-50	5	87	-3	-14	0
00014	Y	216	352	-415	-205	55	35
00014	Z	0	0	0	0	0	0
00015	X	16	208	0	-55	-3	71
00015	Y	723	-2 851	-2 195	688	308	-75
00015	Z	0	0	0	0	0	0
00016	X	-128	122	-101	-40	-65	91
00016	Y	401	-1 862	-672	624	211	-24
00016	Z	0	0	0	0	0	0
00017	X	-66	64	-70	-20	-94	50
00017	Y	74	-1 561	-185	489	100	-19
00017	Z	0	0	0	0	0	0
00018	X	-163	9	-74	-3	-132	30
00018	Y	63	-1 268	-117	402	66	17
00018	Z	0	0	0	0	0	0
00019	X	-170	-29	-67	9	-139	-12
00019	Y	-6	-1 158	334	381	32	34
00019	Z	0	0	0	0	0	0
00020	X	-63	-94	-58	28	-120	-46
00020	Y	-10	-1 161	254	370	13	32
00020	Z	0	0	0	0	0	0
00021	X	-187	-154	-81	48	-108	-91
00021	Y	-32	-1 022	349	332	-15	43
00021	Z	0	0	0	0	0	0
00022	X	78	-175	-112	40	-14	-82
00022	Y	-217	-1 040	763	265	-75	28
00022	Z	0	0	0	0	0	0
00023	X	-378	138	-275	-61	-99	12
00023	Y	512	682	391	-418	211	-504
00023	Z	0	0	0	0	0	0
00024	X	-364	78	-47	-42	-122	7
00024	Y	177	-121	-476	-131	68	-749
00024	Z	0	0	0	0	0	0
00025	X	-374	20	-41	-25	-127	8
00025	Y	11	372	-317	-51	11	-694
00025	Z	0	0	0	0	0	0
00026	X	-382	9	-38	-13	-108	2
00026	Y	-58	-178	-223	143	-13	-424
00026	Z	0	0	0	0	0	0
00027	X	-383	2	60	-6	-120	0
00027	Y	-111	-587	-108	175	-39	-672
00027	Z	0	0	0	0	0	0
00028	X	-373	0	-14	-4	-119	0
00028	Y	-167	183	-75	132	-55	-654
00028	Z	0	0	0	0	0	0
00029	X	-353	0	26	-2	-101	0
00029	Y	-182	-143	-34	169	-53	-360
00029	Z	0	0	0	0	0	0
00030	X	-346	-1	50	-1	-112	-1
00030	Y	-201	-577	22	228	-65	-566
00030	Z	0	0	0	0	0	0
00031	X	-328	0	-18	-1	-102	-1
00031	Y	-192	55	-1	195	-60	-571
00031	Z	0	0	0	0	0	0
00032	X	-321	0	61	0	-93	-1
00032	Y	-175	-76	45	142	-53	-316
00032	Z	0	0	0	0	0	0
00033	X	-293	-1	22	0	-104	-1
00033	Y	-156	-510	35	235	-55	-461
00033	Z	0	0	0	0	0	0
00034	X	-283	0	-18	0	-91	-1
00034	Y	-135	-83	21	231	-42	-472
00034	Z	0	0	0	0	0	0

Id_{Nd}	Dir	F_X	F_Y	F_Z	M_X	M_Y	M_Z
		[N]	[N]	[N]	[N·m]	[N·m]	[N·m]
00035	X	-274	0	50	0	-89	-1
00035	Y	-113	-300	49	167	-38	-419
00035	Z	0	0	0	0	0	0
00036	X	-263	1	8	0	-93	-1
00036	Y	-92	50	24	160	-31	-389
00036	Z	0	0	0	0	0	0
00037	X	-271	0	-25	0	-78	-1
00037	Y	-74	-188	18	217	-20	-230
00037	Z	0	0	0	0	0	0
00038	X	-259	-1	43	0	-81	-1
00038	Y	-59	-360	35	198	-18	-307
00038	Z	0	0	0	0	0	0
00039	X	-255	1	-11	0	-83	-1
00039	Y	-44	-18	16	175	-14	-286
00039	Z	0	0	0	0	0	0
00040	X	-250	0	-3	0	-72	-1
00040	Y	-32	-166	15	199	-9	-146
00040	Z	0	0	0	0	0	0
00041	X	-251	-1	26	0	-80	-1
00041	Y	-25	-325	16	205	-7	-198
00041	Z	0	0	0	0	0	0
00042	X	-249	1	-26	0	-78	-1
00042	Y	-16	-105	8	191	-5	-187
00042	Z	0	0	0	0	0	0
00043	X	-248	0	21	0	-71	-1
00043	Y	-11	-139	9	185	-3	-78
00043	Z	0	0	0	0	0	0
00044	X	-242	-1	9	0	-82	-1
00044	Y	-6	-266	6	203	-2	-92
00044	Z	0	0	0	0	0	0
00045	X	-243	0	-27	0	-77	-1
00045	Y	-3	-165	4	199	-1	-83
00045	Z	0	0	0	0	0	0
00046	X	-238	0	33	0	-79	-1
00046	Y	-1	-218	4	201	0	-30
00046	Z	0	0	0	0	0	0
00047	X	-251	0	0	0	-85	-1
00047	Y	2	-119	3	179	1	-3
00047	Z	0	0	0	0	0	0
00048	X	-238	0	-34	0	-79	-1
00048	Y	4	-216	4	201	1	24
00048	Z	0	0	0	0	0	0
00049	X	-243	0	27	0	-77	-1
00049	Y	6	-167	3	198	2	76
00049	Z	0	0	0	0	0	0
00050	X	-242	1	-9	0	-82	-1
00050	Y	9	-262	5	202	3	86
00050	Z	0	0	0	0	0	0
00051	X	-248	0	-21	0	-71	-1
00051	Y	12	-140	7	185	3	74
00051	Z	0	0	0	0	0	0
00052	X	-249	-1	27	0	-78	-1
00052	Y	16	-108	6	191	5	181
00052	Z	0	0	0	0	0	0
00053	X	-250	1	-24	0	-80	-1
00053	Y	23	-321	12	205	7	192
00053	Z	0	0	0	0	0	0
00054	X	-248	0	5	0	-71	-1
00054	Y	27	-166	10	199	8	142
00054	Z	0	0	0	0	0	0
00055	X	-252	-1	14	0	-82	-1
00055	Y	36	-22	10	175	12	280
00055	Z	0	0	0	0	0	0
00056	X	-254	1	-38	0	-79	-1
00056	Y	46	-357	24	198	14	301
00056	Z	0	0	0	0	0	0
00057	X	-263	0	29	0	-76	-1
00057	Y	56	-187	10	217	15	226
00057	Z	0	0	0	0	0	0
00058	X	-252	-1	-3	0	-90	-1
00058	Y	67	46	14	161	23	382
00058	Z	0	0	0	0	0	0
00059	X	-258	0	-40	0	-84	-1
00059	Y	78	-298	29	167	26	413
00059	Z	0	0	0	0	0	0
00060	X	-263	0	25	0	-85	-1
00060	Y	91	-84	8	231	28	466
00060	Z	0	0	0	0	0	0
00061	X	-267	1	-11	0	-95	-1
00061	Y	101	-505	15	235	35	455
00061	Z	0	0	0	0	0	0
00062	X	-287	0	-46	0	-83	-1
00062	Y	107	-75	17	144	33	313
00062	Z	0	0	0	0	0	0

Id_{Nd}	Dir	F_X	F_Y	F_Z	M_X	M_Y	M_Z
		[N]	[N]	[N]	[N·m]	[N·m]	[N·m]
00063	X	-286	-1	27	0	-89	-1
00063	Y	111	56	-14	197	35	566
00063	Z	0	0	0	0	0	0
00064	X	-294	1	-31	0	-96	-1
00064	Y	103	-570	-9	231	34	561
00064	Z	0	0	0	0	0	0
00065	X	-296	0	-14	0	-85	-1
00065	Y	79	-138	-50	176	23	358
00065	Z	0	0	0	0	0	0
00066	X	-305	-1	21	0	-97	-1
00066	Y	47	196	-75	145	16	653
00066	Z	0	0	0	0	0	0
00067	X	-307	1	-39	0	-97	-1
00067	Y	-23	-572	-123	191	-4	674
00067	Z	0	0	0	0	0	0
00068	X	-305	0	33	0	-87	-1
00068	Y	-103	-180	-162	180	-30	428
00068	Z	0	0	0	0	0	0
00069	X	-297	-2	31	1	-101	-1
00069	Y	-241	420	-209	10	-79	709
00069	Z	0	0	0	0	0	0
00070	X	-290	-4	4	2	-95	-1
00070	Y	-437	-92	-383	-90	-138	786
00070	Z	0	0	0	0	0	0
00071	X	-287	-23	85	8	-73	-1
00071	Y	-550	1 274	-233	-507	-151	541
00071	Z	0	0	0	0	0	0
00072	X	-310	-190	33	71	-64	-1
00072	Y	-354	194	222	-86	-87	-119
00072	Z	0	0	0	0	0	0
00073	X	-443	-33	81	23	-114	-4
00073	Y	-49	-13	157	-11	1	-163
00073	Z	0	0	0	0	0	0
00074	X	-364	3	32	5	-103	-1
00074	Y	118	57	91	-9	48	-104
00074	Z	0	0	0	0	0	0
00075	X	-305	-1	31	1	-73	0
00075	Y	216	-121	52	51	54	-77
00075	Z	0	0	0	0	0	0
00076	X	-235	2	58	0	-58	0
00076	Y	238	-129	-32	42	63	-142
00076	Z	0	0	0	0	0	0
00077	X	-167	0	35	0	-46	0
00077	Y	202	24	-23	10	64	-141
00077	Z	0	0	0	0	0	0
00078	X	-125	0	26	0	-33	0
00078	Y	160	23	-14	16	48	-57
00078	Z	0	0	0	0	0	0
00079	X	-93	1	14	0	-24	0
00079	Y	127	-145	-24	50	35	-85
00079	Z	0	0	0	0	0	0
00080	X	-71	0	11	0	-18	1
00080	Y	91	-68	-28	34	28	-123
00080	Z	0	0	0	0	0	0
00081	X	-59	0	11	0	-16	0
00081	Y	54	19	-18	6	20	-80
00081	Z	0	0	0	0	0	0
00082	X	-53	0	-2	0	-14	0
00082	Y	30	-71	-7	39	11	-63
00082	Z	0	0	0	0	0	0
00083	X	-44	1	-2	0	-12	1
00083	Y	16	-125	-9	45	7	-100
00083	Z	0	0	0	0	0	0
00084	X	-46	-1	2	0	-12	1
00084	Y	5	21	-4	15	4	-96
00084	Z	0	0	0	0	0	0
00085	X	-53	0	4	0	-14	0
00085	Y	-2	-24	-5	21	2	-47
00085	Z	0	0	0	0	0	0
00086	X	-54	0	-6	0	-15	1
00086	Y	-6	-81	1	43	2	-57
00086	Z	0	0	0	0	0	0
00087	X	-52	0	-2	0	-14	1
00087	Y	-5	-50	1	27	0	-67
00087	Z	0	0	0	0	0	0
00088	X	-57	-1	5	0	-15	0
00088	Y	-5	2	-1	16	0	-38
00088	Z	0	0	0	0	0	0
00089	X	-62	0	-5	0	-16	0
00089	Y	-5	-70	2	36	1	-23
00089	Z	0	0	0	0	0	0
00090	X	-54	1	-4	0	-15	1
00090	Y	-4	-77	2	34	0	-41
00090	Z	0	0	0	0	0	0

Id_{Nd}	Dir	F_X	F_Y	F_Z	M_X	M_Y	M_Z
		[N]	[N]	[N]	[N·m]	[N·m]	[N·m]
00091	X	-56	0	2	0	-15	1
00091	Y	-2	-35	1	26	0	-39
00091	Z	0	0	0	0	0	0
00092	X	-63	-1	6	0	-17	0
00092	Y	-2	-25	0	24	0	-12
00092	Z	0	0	0	0	0	0
00093	X	-60	1	-6	0	-17	0
00093	Y	-1	-65	2	33	0	-15
00093	Z	0	0	0	0	0	0
00094	X	-57	1	-1	0	-15	1
00094	Y	0	-56	1	31	0	-15
00094	Z	0	0	0	0	0	0
00095	X	-56	-1	3	0	-16	1
00095	Y	0	-41	0	28	0	-9
00095	Z	0	0	0	0	0	0
00096	X	-62	0	0	0	-16	0
00096	Y	0	-38	1	29	0	0
00096	Z	0	0	0	0	0	0
00097	X	-57	1	-3	0	-16	1
00097	Y	0	-43	0	28	0	9
00097	Z	0	0	0	0	0	0
00098	X	-57	-1	1	0	-15	1
00098	Y	0	-56	0	31	0	16
00098	Z	0	0	0	0	0	0
00099	X	-60	-1	7	0	-17	0
00099	Y	1	-63	1	32	0	16
00099	Z	0	0	0	0	0	0
00100	X	-66	0	-7	0	-17	0
00100	Y	1	-34	0	25	0	12
00100	Z	0	0	0	0	0	0
00101	X	-56	0	-2	0	-15	1
00101	Y	1	-27	0	24	0	37
00101	Z	0	0	0	0	0	0
00102	X	-56	0	4	0	-15	1
00102	Y	2	-74	1	36	0	44
00102	Z	0	0	0	0	0	0
00103	X	-61	0	3	0	-17	0
00103	Y	2	-74	1	35	0	24
00103	Z	0	0	0	0	0	0
00104	X	-60	1	-4	0	-16	0
00104	Y	2	2	-1	16	0	39
00104	Z	0	0	0	0	0	0
00105	X	-58	0	1	0	-15	1
00105	Y	2	-42	0	28	0	71
00105	Z	0	0	0	0	0	0
00106	X	-58	0	5	0	-16	1
00106	Y	2	-91	0	43	-1	57
00106	Z	0	0	0	0	0	0
00107	X	-61	0	-5	0	-16	0
00107	Y	1	-24	-2	22	-1	48
00107	Z	0	0	0	0	0	0
00108	X	-54	1	-2	0	-15	1
00108	Y	-2	23	-2	14	-2	97
00108	Z	0	0	0	0	0	0
00109	X	-55	-1	2	0	-15	1
00109	Y	-6	-124	-4	45	-3	104
00109	Z	0	0	0	0	0	0
00110	X	-62	0	4	0	-16	0
00110	Y	-12	-67	-4	38	-4	64
00110	Z	0	0	0	0	0	0
00111	X	-63	0	-7	0	-17	1
00111	Y	-21	1	-7	6	-7	81
00111	Z	0	0	0	0	0	0
00112	X	-62	0	-3	0	-16	1
00112	Y	-34	-53	-10	33	-10	120
00112	Z	0	0	0	0	0	0
00113	X	-69	-1	2	0	-18	1
00113	Y	-48	-140	-10	49	-13	86
00113	Z	0	0	0	0	0	0
00114	X	-79	0	-8	0	-20	0
00114	Y	-61	-9	-7	19	-17	57
00114	Z	0	0	0	0	0	0
00115	X	-77	0	-8	0	-21	1
00115	Y	-75	51	-5	7	-23	133
00115	Z	0	0	0	0	0	0
00116	X	-89	-1	-7	0	-23	1
00116	Y	-86	-109	-12	44	-21	152
00116	Z	0	0	0	0	0	0
00117	X	-103	0	2	0	-26	0
00117	Y	-75	-148	19	52	-17	79
00117	Z	0	0	0	0	0	0
00118	X	-105	0	-6	-1	-30	0
00118	Y	-36	63	40	-7	-13	105
00118	Z	0	0	0	0	0	0

Id_{Nd}	Dir	F_X	F_Y	F_Z	M_X	M_Y	M_Z
		[N]	[N]	[N]	[N·m]	[N·m]	[N·m]
00119	X	-112	4	-1	-3	-30	0
00119	Y	31	-8	69	1	5	173
00119	Z	0	0	0	0	0	0
00120	X	-106	34	44	-13	-26	0
00120	Y	128	93	34	-59	40	118
00120	Z	0	0	0	0	0	0
00121	X	1	-71	38	16	-4	16
00121	Y	-579	-2 524	-182	580	-208	-8
00121	Z	0	0	0	0	0	0
00122	X	-36	-36	18	9	-19	17
00122	Y	-113	-2 743	358	773	-75	-3
00122	Z	0	0	0	0	0	0
00123	X	-35	-6	15	2	-24	6
00123	Y	1	-2 267	138	570	-15	-5
00123	Z	0	0	0	0	0	0
00124	X	-49	9	5	-2	-27	3
00124	Y	12	-1 867	470	508	-1	-12
00124	Z	0	0	0	0	0	0
00125	X	-49	14	5	-5	-28	-3
00125	Y	-7	-1 388	188	395	-3	-13
00125	Z	0	0	0	0	0	0
00126	X	-35	23	9	-6	-24	-6
00126	Y	0	-1 009	190	255	5	-6
00126	Z	0	0	0	0	0	0
00127	X	-40	37	8	-9	-20	-17
00127	Y	42	-770	235	215	27	-10
00127	Z	0	0	0	0	0	0
00128	X	-11	50	5	-13	-5	-16
00128	Y	209	-575	408	145	77	-9
00128	Z	0	0	0	0	0	0
00129	X	0	0	0	0	0	0
00129	Y	0	0	0	0	0	0
00129	Z	0	0	0	0	0	0
00130	X	0	0	0	0	0	0
00130	Y	0	0	0	0	0	0
00130	Z	0	0	0	0	0	0
00131	X	0	0	0	0	0	0
00131	Y	0	0	0	0	0	0
00131	Z	0	0	0	0	0	0
00132	X	0	0	0	0	0	0
00132	Y	0	0	0	0	0	0
00132	Z	0	0	0	0	0	0
00133	X	0	0	0	0	0	0
00133	Y	0	0	0	0	0	0
00133	Z	0	0	0	0	0	0
00134	X	0	0	0	0	0	0
00134	Y	0	0	0	0	0	0
00134	Z	0	0	0	0	0	0
00135	X	0	0	0	0	0	0
00135	Y	0	0	0	0	0	0
00135	Z	0	0	0	0	0	0
00136	X	0	0	0	0	0	0
00136	Y	0	0	0	0	0	0
00136	Z	0	0	0	0	0	0
00137	X	0	0	0	0	0	0
00137	Y	0	0	0	0	0	0
00137	Z	0	0	0	0	0	0
00138	X	0	0	0	0	0	0
00138	Y	0	0	0	0	0	0
00138	Z	0	0	0	0	0	0
00139	X	0	0	0	0	0	0
00139	Y	0	0	0	0	0	0
00139	Z	0	0	0	0	0	0
00140	X	0	0	0	0	0	0
00140	Y	0	0	0	0	0	0
00140	Z	0	0	0	0	0	0
00141	X	0	0	0	0	0	0
00141	Y	0	0	0	0	0	0
00141	Z	0	0	0	0	0	0
00142	X	0	0	0	0	0	0
00142	Y	0	0	0	0	0	0
00142	Z	0	0	0	0	0	0
00143	X	0	0	0	0	0	0
00143	Y	0	0	0	0	0	0
00143	Z	0	0	0	0	0	0
00144	X	0	0	0	0	0	0
00144	Y	0	0	0	0	0	0
00144	Z	0	0	0	0	0	0
00145	X	0	0	0	0	0	0
00145	Y	0	0	0	0	0	0
00145	Z	0	0	0	0	0	0
00146	X	0	0	0	0	0	0
00146	Y	0	0	0	0	0	0
00146	Z	0	0	0	0	0	0

Id_{Nd}	Dir	F_X	F_Y	F_Z	M_X	M_Y	M_Z
		[N]	[N]	[N]	[N·m]	[N·m]	[N·m]
00147	X	0	0	0	0	0	0
00147	Y	0	0	0	0	0	0
00147	Z	0	0	0	0	0	0
00148	X	0	0	0	0	0	0
00148	Y	0	0	0	0	0	0
00148	Z	0	0	0	0	0	0
00149	X	0	0	0	0	0	0
00149	Y	0	0	0	0	0	0
00149	Z	0	0	0	0	0	0
00150	X	0	0	0	0	0	0
00150	Y	0	0	0	0	0	0
00150	Z	0	0	0	0	0	0
00151	X	0	0	0	0	0	0
00151	Y	0	0	0	0	0	0
00151	Z	0	0	0	0	0	0
00152	X	0	0	0	0	0	0
00152	Y	0	0	0	0	0	0
00152	Z	0	0	0	0	0	0
00153	X	0	0	0	0	0	0
00153	Y	0	0	0	0	0	0
00153	Z	0	0	0	0	0	0
00154	X	0	0	0	0	0	0
00154	Y	0	0	0	0	0	0
00154	Z	0	0	0	0	0	0
00155	X	0	0	0	0	0	0
00155	Y	0	0	0	0	0	0
00155	Z	0	0	0	0	0	0
00156	X	0	0	0	0	0	0
00156	Y	0	0	0	0	0	0
00156	Z	0	0	0	0	0	0
00157	X	0	0	0	0	0	0
00157	Y	0	0	0	0	0	0
00157	Z	0	0	0	0	0	0
00158	X	0	0	0	0	0	0
00158	Y	0	0	0	0	0	0
00158	Z	0	0	0	0	0	0
00159	X	0	0	0	0	0	0
00159	Y	0	0	0	0	0	0
00159	Z	0	0	0	0	0	0
00160	X	0	0	0	0	0	0
00160	Y	0	0	0	0	0	0
00160	Z	0	0	0	0	0	0
00161	X	0	0	0	0	0	0
00161	Y	0	0	0	0	0	0
00161	Z	0	0	0	0	0	0
00162	X	0	0	0	0	0	0
00162	Y	0	0	0	0	0	0
00162	Z	0	0	0	0	0	0
00163	X	0	0	0	0	0	0
00163	Y	0	0	0	0	0	0
00163	Z	0	0	0	0	0	0
00164	X	0	0	0	0	0	0
00164	Y	0	0	0	0	0	0
00164	Z	0	0	0	0	0	0
00165	X	0	0	0	0	0	0
00165	Y	0	0	0	0	0	0
00165	Z	0	0	0	0	0	0
00166	X	0	0	0	0	0	0
00166	Y	0	0	0	0	0	0
00166	Z	0	0	0	0	0	0
00167	X	0	0	0	0	0	0
00167	Y	0	0	0	0	0	0
00167	Z	0	0	0	0	0	0
00168	X	0	0	0	0	0	0
00168	Y	0	0	0	0	0	0
00168	Z	0	0	0	0	0	0
00169	X	0	0	0	0	0	0
00169	Y	0	0	0	0	0	0
00169	Z	0	0	0	0	0	0
00170	X	0	0	0	0	0	0
00170	Y	0	0	0	0	0	0
00170	Z	0	0	0	0	0	0
00171	X	0	0	0	0	0	0
00171	Y	0	0	0	0	0	0
00171	Z	0	0	0	0	0	0
00172	X	0	0	0	0	0	0
00172	Y	0	0	0	0	0	0
00172	Z	0	0	0	0	0	0
00173	X	0	0	0	0	0	0
00173	Y	0	0	0	0	0	0
00173	Z	0	0	0	0	0	0
00174	X	0	0	0	0	0	0
00174	Y	0	0	0	0	0	0
00174	Z	0	0	0	0	0	0

Id_{Nd}	Dir	F_X	F_Y	F_Z	M_X	M_Y	M_Z
		[N]	[N]	[N]	[N·m]	[N·m]	[N·m]
00175	X	0	0	0	0	0	0
00175	Y	0	0	0	0	0	0
00175	Z	0	0	0	0	0	0
00176	X	0	0	0	0	0	0
00176	Y	0	0	0	0	0	0
00176	Z	0	0	0	0	0	0
00177	X	0	0	0	0	0	0
00177	Y	0	0	0	0	0	0
00177	Z	0	0	0	0	0	0
00229	X	0	0	0	0	0	0
00229	Y	0	0	0	0	0	0
00229	Z	0	0	0	0	0	0
00230	X	0	0	0	0	0	0
00230	Y	0	0	0	0	0	0
00230	Z	0	0	0	0	0	0
00231	X	0	0	0	0	0	0
00231	Y	0	0	0	0	0	0
00231	Z	0	0	0	0	0	0
00232	X	0	0	0	0	0	0
00232	Y	0	0	0	0	0	0
00232	Z	0	0	0	0	0	0
00233	X	0	0	0	0	0	0
00233	Y	0	0	0	0	0	0
00233	Z	0	0	0	0	0	0
00234	X	0	0	0	0	0	0
00234	Y	0	0	0	0	0	0
00234	Z	0	0	0	0	0	0
00235	X	0	0	0	0	0	0
00235	Y	0	0	0	0	0	0
00235	Z	0	0	0	0	0	0
00236	X	0	0	0	0	0	0
00236	Y	0	0	0	0	0	0
00236	Z	0	0	0	0	0	0
00247	X	0	0	0	0	0	0
00247	Y	0	0	0	0	0	0
00247	Z	0	0	0	0	0	0
00248	X	0	0	0	0	0	0
00248	Y	0	0	0	0	0	0
00248	Z	0	0	0	0	0	0
00249	X	0	0	0	0	0	0
00249	Y	0	0	0	0	0	0
00249	Z	0	0	0	0	0	0
00250	X	0	0	0	0	0	0
00250	Y	0	0	0	0	0	0
00250	Z	0	0	0	0	0	0
00251	X	0	0	0	0	0	0
00251	Y	0	0	0	0	0	0
00251	Z	0	0	0	0	0	0
00252	X	0	0	0	0	0	0
00252	Y	0	0	0	0	0	0
00252	Z	0	0	0	0	0	0
00253	X	0	0	0	0	0	0
00253	Y	0	0	0	0	0	0
00253	Z	0	0	0	0	0	0
00254	X	0	0	0	0	0	0
00254	Y	0	0	0	0	0	0
00254	Z	0	0	0	0	0	0
00266	X	0	0	0	0	0	0
00266	Y	0	0	0	0	0	0
00266	Z	0	0	0	0	0	0
00267	X	0	0	0	0	0	0
00267	Y	0	0	0	0	0	0
00267	Z	0	0	0	0	0	0
00268	X	0	0	0	0	0	0
00268	Y	0	0	0	0	0	0
00268	Z	0	0	0	0	0	0
00269	X	0	0	0	0	0	0
00269	Y	0	0	0	0	0	0
00269	Z	0	0	0	0	0	0
00270	X	0	0	0	0	0	0
00270	Y	0	0	0	0	0	0
00270	Z	0	0	0	0	0	0
00271	X	0	0	0	0	0	0
00271	Y	0	0	0	0	0	0
00271	Z	0	0	0	0	0	0
00272	X	0	0	0	0	0	0
00272	Y	0	0	0	0	0	0
00272	Z	0	0	0	0	0	0
00273	X	0	0	0	0	0	0
00273	Y	0	0	0	0	0	0
00273	Z	0	0	0	0	0	0
00274	X	0	0	0	0	0	0
00274	Y	0	0	0	0	0	0
00274	Z	0	0	0	0	0	0

Id_{Nd}	Dir	F_X	F_Y	F_Z	M_X	M_Y	M_Z
		[N]	[N]	[N]	[N·m]	[N·m]	[N·m]
00275	X	0	0	0	0	0	0
00275	Y	0	0	0	0	0	0
00275	Z	0	0	0	0	0	0
00276	X	0	0	0	0	0	0
00276	Y	0	0	0	0	0	0
00276	Z	0	0	0	0	0	0
00277	X	0	0	0	0	0	0
00277	Y	0	0	0	0	0	0
00277	Z	0	0	0	0	0	0
00278	X	0	0	0	0	0	0
00278	Y	0	0	0	0	0	0
00278	Z	0	0	0	0	0	0
00279	X	0	0	0	0	0	0
00279	Y	0	0	0	0	0	0
00279	Z	0	0	0	0	0	0
00280	X	0	0	0	0	0	0
00280	Y	0	0	0	0	0	0
00280	Z	0	0	0	0	0	0
00281	X	0	0	0	0	0	0
00281	Y	0	0	0	0	0	0
00281	Z	0	0	0	0	0	0
00282	X	0	0	0	0	0	0
00282	Y	0	0	0	0	0	0
00282	Z	0	0	0	0	0	0
00283	X	0	0	0	0	0	0
00283	Y	0	0	0	0	0	0
00283	Z	0	0	0	0	0	0
00284	X	0	0	0	0	0	0
00284	Y	0	0	0	0	0	0
00284	Z	0	0	0	0	0	0
00285	X	0	0	0	0	0	0
00285	Y	0	0	0	0	0	0
00285	Z	0	0	0	0	0	0
00286	X	0	0	0	0	0	0
00286	Y	0	0	0	0	0	0
00286	Z	0	0	0	0	0	0
00287	X	0	0	0	0	0	0
00287	Y	0	0	0	0	0	0
00287	Z	0	0	0	0	0	0
00288	X	0	0	0	0	0	0
00288	Y	0	0	0	0	0	0
00288	Z	0	0	0	0	0	0
00289	X	0	0	0	0	0	0
00289	Y	0	0	0	0	0	0
00289	Z	0	0	0	0	0	0
00290	X	0	0	0	0	0	0
00290	Y	0	0	0	0	0	0
00290	Z	0	0	0	0	0	0
00291	X	0	0	0	0	0	0
00291	Y	0	0	0	0	0	0
00291	Z	0	0	0	0	0	0
00292	X	0	0	0	0	0	0
00292	Y	0	0	0	0	0	0
00292	Z	0	0	0	0	0	0
00293	X	0	0	0	0	0	0
00293	Y	0	0	0	0	0	0
00293	Z	0	0	0	0	0	0
00294	X	0	0	0	0	0	0
00294	Y	0	0	0	0	0	0
00294	Z	0	0	0	0	0	0
00295	X	0	0	0	0	0	0
00295	Y	0	0	0	0	0	0
00295	Z	0	0	0	0	0	0
00296	X	0	0	0	0	0	0
00296	Y	0	0	0	0	0	0
00296	Z	0	0	0	0	0	0
00297	X	0	0	0	0	0	0
00297	Y	0	0	0	0	0	0
00297	Z	0	0	0	0	0	0
00298	X	0	0	0	0	0	0
00298	Y	0	0	0	0	0	0
00298	Z	0	0	0	0	0	0
00299	X	0	0	0	0	0	0
00299	Y	0	0	0	0	0	0
00299	Z	0	0	0	0	0	0
00300	X	0	0	0	0	0	0
00300	Y	0	0	0	0	0	0
00300	Z	0	0	0	0	0	0
00301	X	0	0	0	0	0	0
00301	Y	0	0	0	0	0	0
00301	Z	0	0	0	0	0	0
00302	X	0	0	0	0	0	0
00302	Y	0	0	0	0	0	0
00302	Z	0	0	0	0	0	0

Id_{Nd}	Dir	F_X	F_Y	F_Z	M_X	M_Y	M_Z
		[N]	[N]	[N]	[N·m]	[N·m]	[N·m]
00303	X	0	0	0	0	0	0
00303	Y	0	0	0	0	0	0
00303	Z	0	0	0	0	0	0
00304	X	0	0	0	0	0	0
00304	Y	0	0	0	0	0	0
00304	Z	0	0	0	0	0	0
00305	X	0	0	0	0	0	0
00305	Y	0	0	0	0	0	0
00305	Z	0	0	0	0	0	0
00306	X	0	0	0	0	0	0
00306	Y	0	0	0	0	0	0
00306	Z	0	0	0	0	0	0
00307	X	0	0	0	0	0	0
00307	Y	0	0	0	0	0	0
00307	Z	0	0	0	0	0	0
00308	X	0	0	0	0	0	0
00308	Y	0	0	0	0	0	0
00308	Z	0	0	0	0	0	0
00309	X	0	0	0	0	0	0
00309	Y	0	0	0	0	0	0
00309	Z	0	0	0	0	0	0
00310	X	0	0	0	0	0	0
00310	Y	0	0	0	0	0	0
00310	Z	0	0	0	0	0	0
00311	X	0	0	0	0	0	0
00311	Y	0	0	0	0	0	0
00311	Z	0	0	0	0	0	0
00312	X	0	0	0	0	0	0
00312	Y	0	0	0	0	0	0
00312	Z	0	0	0	0	0	0
00313	X	0	0	0	0	0	0
00313	Y	0	0	0	0	0	0
00313	Z	0	0	0	0	0	0
00314	X	0	0	0	0	0	0
00314	Y	0	0	0	0	0	0
00314	Z	0	0	0	0	0	0
00366	X	0	0	0	0	0	0
00366	Y	0	0	0	0	0	0
00366	Z	0	0	0	0	0	0
00367	X	0	0	0	0	0	0
00367	Y	0	0	0	0	0	0
00367	Z	0	0	0	0	0	0
00517	X	0	0	0	0	0	0
00517	Y	0	0	0	0	0	0
00517	Z	0	0	0	0	0	0
00519	X	0	0	0	0	0	0
00519	Y	0	0	0	0	0	0
00519	Z	0	0	0	0	0	0
00522	X	433	-166	-48	59	157	45
00522	Y	-238	5 736	1 445	-1 987	-187	-271
00522	Z	0	0	0	0	0	0
00523	X	792	187	-50	-38	217	-44
00523	Y	-471	533	173	-224	-123	-38
00523	Z	0	0	0	0	0	0
00524	X	-82	-58	115	18	-11	9
00524	Y	421	5 396	314	-1 646	106	274
00524	Z	0	0	0	0	0	0
00525	X	-23	2	72	-1	-1	0
00525	Y	93	241	-256	-113	7	-9
00525	Z	0	0	0	0	0	0
00526	X	0	0	0	0	0	0
00526	Y	0	0	0	0	0	0
00526	Z	0	0	0	0	0	0
00527	X	0	0	0	0	0	0
00527	Y	0	0	0	0	0	0
00527	Z	0	0	0	0	0	0
00528	X	0	0	0	0	0	0
00528	Y	0	0	0	0	0	0
00528	Z	0	0	0	0	0	0
00529	X	115	6	2	-1	37	-9
00529	Y	19	978	-119	-310	-4	50
00529	Z	0	0	0	0	0	0
00530	X	0	0	0	0	0	0
00530	Y	0	0	0	0	0	0
00530	Z	0	0	0	0	0	0
00531	X	0	0	0	0	0	0
00531	Y	0	0	0	0	0	0
00531	Z	0	0	0	0	0	0

LEGENDA:

Id_{Nd} Identificativo del nodo.
Dir Direzione del sisma.
F_X, F_Y, F_Z, M_X, M_Y, M_Z Reazioni vincolari relative al sistema di riferimento globale X, Y, Z.

NODI - REAZIONI VINCOLARI ESTERNE PER ECCENTRICITÀ ACCIDENTALE

Nodi - Reazioni vincolari esterne per eccentricità accidentale

Id_{Nd}	Dir	e	F_X	F_Y	F_Z	M_X	M_Y	M_Z
			[N]	[N]	[N]	[N·m]	[N·m]	[N·m]
00001	X	+	0	0	0	0	0	0
00001	X	-	0	0	0	0	0	0
00001	Y	+	0	0	0	0	0	0
00001	Y	-	0	0	0	0	0	0
00003	X	+	0	0	0	0	0	0
00003	X	-	0	0	0	0	0	0
00003	Y	+	0	0	0	0	0	0
00003	Y	-	0	0	0	0	0	0
00005	X	+	0	0	0	0	0	0
00005	X	-	0	0	0	0	0	0
00005	Y	+	0	0	0	0	0	0
00005	Y	-	0	0	0	0	0	0
00008	X	+	0	0	0	0	0	0
00008	X	-	0	0	0	0	0	0
00008	Y	+	0	0	0	0	0	0
00008	Y	-	0	0	0	0	0	0
00010	X	+	0	0	0	0	0	0
00010	X	-	0	0	0	0	0	0
00010	Y	+	0	0	0	0	0	0
00010	Y	-	0	0	0	0	0	0
00013	X	+	0	0	0	0	0	0
00013	X	-	0	0	0	0	0	0
00013	Y	+	165	2 700	852	-782	84	-548
00013	Y	-	-165	-2 700	-852	782	-84	548
00014	X	+	0	0	0	0	0	0
00014	X	-	0	0	0	0	0	0
00014	Y	+	-36	6 393	131	-254	7	-1 028
00014	Y	-	36	-6 393	-131	254	-7	1 028
00015	X	+	0	0	0	0	0	0
00015	X	-	0	0	0	0	0	0
00015	Y	+	1 821	-1 081	-2 543	345	916	-398
00015	Y	-	-1 821	1 081	2 543	-345	-916	398
00016	X	+	0	0	0	0	0	0
00016	X	-	0	0	0	0	0	0
00016	Y	+	2 248	-136	-488	69	1 084	-91
00016	Y	-	-2 248	136	488	-69	-1 084	91
00017	X	+	0	0	0	0	0	0
00017	X	-	0	0	0	0	0	0
00017	Y	+	486	12	55	-1	549	-81
00017	Y	-	-486	-12	-55	1	-549	81
00018	X	+	0	0	0	0	0	0
00018	X	-	0	0	0	0	0	0
00018	Y	+	361	15	64	-4	352	104
00018	Y	-	-361	-15	-64	4	-352	-104
00019	X	+	0	0	0	0	0	0
00019	X	-	0	0	0	0	0	0
00019	Y	+	-37	29	62	-10	173	211
00019	Y	-	37	-29	-62	10	-173	-211
00020	X	+	0	0	0	0	0	0
00020	X	-	0	0	0	0	0	0
00020	Y	+	-15	79	67	-24	90	207
00020	Y	-	15	-79	-67	24	-90	-207
00021	X	+	0	0	0	0	0	0
00021	X	-	0	0	0	0	0	0
00021	Y	+	66	135	105	-44	28	252
00021	Y	-	-66	-135	-105	44	-28	-252
00022	X	+	0	0	0	0	0	0
00022	X	-	0	0	0	0	0	0
00022	Y	+	-258	175	24	-52	-84	184
00022	Y	-	258	-175	-24	52	84	-184
00023	X	+	0	0	0	0	0	0
00023	X	-	0	0	0	0	0	0
00023	Y	+	209	-2 092	2 043	1 059	184	-365
00023	Y	-	-209	2 092	-2 043	-1 059	-184	365
00024	X	+	0	0	0	0	0	0
00024	X	-	0	0	0	0	0	0
00024	Y	+	-293	-2 423	201	1 171	-62	-119
00024	Y	-	293	2 423	-201	-1 171	62	119
00025	X	+	0	0	0	0	0	0
00025	X	-	0	0	0	0	0	0
00025	Y	+	-255	-632	-155	677	-80	-192
00025	Y	-	255	632	155	-677	80	192
00026	X	+	0	0	0	0	0	0
00026	X	-	0	0	0	0	0	0
00026	Y	+	-181	-250	-73	315	-50	-47
00026	Y	-	181	250	73	-315	50	47
00027	X	+	0	0	0	0	0	0
00027	X	-	0	0	0	0	0	0
00027	Y	+	-165	-28	23	142	-53	13
00027	Y	-	165	28	-23	-142	53	-13
00028	X	+	0	0	0	0	0	0
00028	X	-	0	0	0	0	0	0

Id_{Nd}	Dir	e	F_X	F_Y	F_Z	M_X	M_Y	M_Z
			[N]	[N]	[N]	[N·m]	[N·m]	[N·m]
00028	Y	+	-156	-14	2	100	-50	7
00028	Y	-	156	14	-2	-100	50	-7
00029	X	+	0	0	0	0	0	0
00029	X	-	0	0	0	0	0	0
00029	Y	+	-139	8	21	43	-40	16
00029	Y	-	139	-8	-21	-43	40	-16
00030	X	+	0	0	0	0	0	0
00030	X	-	0	0	0	0	0	0
00030	Y	+	-132	38	41	14	-42	35
00030	Y	-	132	-38	-41	-14	42	-35
00031	X	+	0	0	0	0	0	0
00031	X	-	0	0	0	0	0	0
00031	Y	+	-112	-5	18	13	-35	38
00031	Y	-	112	5	-18	-13	35	-38
00032	X	+	0	0	0	0	0	0
00032	X	-	0	0	0	0	0	0
00032	Y	+	-94	2	38	10	-28	25
00032	Y	-	94	-2	-38	-10	28	-25
00033	X	+	0	0	0	0	0	0
00033	X	-	0	0	0	0	0	0
00033	Y	+	-77	30	26	-1	-27	40
00033	Y	-	77	-30	-26	1	27	-40
00034	X	+	0	0	0	0	0	0
00034	X	-	0	0	0	0	0	0
00034	Y	+	-61	-7	17	-1	-19	43
00034	Y	-	61	7	-17	1	19	-43
00035	X	+	0	0	0	0	0	0
00035	X	-	0	0	0	0	0	0
00035	Y	+	-48	12	27	4	-16	43
00035	Y	-	48	-12	-27	-4	16	-43
00036	X	+	0	0	0	0	0	0
00036	X	-	0	0	0	0	0	0
00036	Y	+	-36	-26	14	4	-12	42
00036	Y	-	36	26	-14	-4	12	-42
00037	X	+	0	0	0	0	0	0
00037	X	-	0	0	0	0	0	0
00037	Y	+	-26	6	10	-3	-7	27
00037	Y	-	26	-6	-10	3	7	-27
00038	X	+	0	0	0	0	0	0
00038	X	-	0	0	0	0	0	0
00038	Y	+	-19	21	15	0	-6	43
00038	Y	-	19	-21	-15	0	6	-43
00039	X	+	0	0	0	0	0	0
00039	X	-	0	0	0	0	0	0
00039	Y	+	-12	-27	7	3	-4	42
00039	Y	-	12	27	-7	-3	4	-42
00040	X	+	0	0	0	0	0	0
00040	X	-	0	0	0	0	0	0
00040	Y	+	-7	2	6	-1	-2	25
00040	Y	-	7	-2	-6	1	2	-25
00041	X	+	0	0	0	0	0	0
00041	X	-	0	0	0	0	0	0
00041	Y	+	-4	26	5	-2	-1	42
00041	Y	-	4	-26	-5	2	1	-42
00042	X	+	0	0	0	0	0	0
00042	X	-	0	0	0	0	0	0
00042	Y	+	-1	-23	3	1	0	43
00042	Y	-	1	23	-3	-1	0	-43
00043	X	+	0	0	0	0	0	0
00043	X	-	0	0	0	0	0	0
00043	Y	+	0	-4	2	2	0	26
00043	Y	-	0	4	-2	-2	0	-26
00044	X	+	0	0	0	0	0	0
00044	X	-	0	0	0	0	0	0
00044	Y	+	1	28	1	-4	1	42
00044	Y	-	-1	-28	-1	4	-1	-42
00045	X	+	0	0	0	0	0	0
00045	X	-	0	0	0	0	0	0
00045	Y	+	2	-12	1	-2	1	44
00045	Y	-	-2	12	-1	2	-1	-44
00046	X	+	0	0	0	0	0	0
00046	X	-	0	0	0	0	0	0
00046	Y	+	2	10	0	4	1	43
00046	Y	-	-2	-10	0	-4	-1	-43
00047	X	+	0	0	0	0	0	0
00047	X	-	0	0	0	0	0	0
00047	Y	+	3	0	0	0	1	42
00047	Y	-	-3	0	0	0	-1	-42
00048	X	+	0	0	0	0	0	0
00048	X	-	0	0	0	0	0	0
00048	Y	+	3	-10	0	-4	1	43
00048	Y	-	-3	10	0	4	-1	-43
00049	X	+	0	0	0	0	0	0
00049	X	-	0	0	0	0	0	0
00049	Y	+	2	12	-1	2	1	44

Id_{Nd}	Dir	e	F_X	F_Y	F_Z	M_X	M_Y	M_Z
			[N]	[N]	[N]	[N·m]	[N·m]	[N·m]
00049	Y	-	-2	-12	1	-2	-1	-44
00050	X	+	0	0	0	0	0	0
00050	X	-	0	0	0	0	0	0
00050	Y	+	2	-28	0	4	1	42
00050	Y	-	-2	28	0	-4	-1	-42
00051	X	+	0	0	0	0	0	0
00051	X	-	0	0	0	0	0	0
00051	Y	+	2	4	0	-2	1	26
00051	Y	-	-2	-4	0	2	-1	-26
00052	X	+	0	0	0	0	0	0
00052	X	-	0	0	0	0	0	0
00052	Y	+	2	23	-1	-1	1	43
00052	Y	-	-2	-23	1	1	-1	-43
00053	X	+	0	0	0	0	0	0
00053	X	-	0	0	0	0	0	0
00053	Y	+	2	-26	0	2	1	42
00053	Y	-	-2	26	0	-2	-1	-42
00054	X	+	0	0	0	0	0	0
00054	X	-	0	0	0	0	0	0
00054	Y	+	2	-2	0	1	0	25
00054	Y	-	-2	2	0	-1	0	-25
00055	X	+	0	0	0	0	0	0
00055	X	-	0	0	0	0	0	0
00055	Y	+	2	27	0	-3	1	42
00055	Y	-	-2	-27	0	3	-1	-42
00056	X	+	0	0	0	0	0	0
00056	X	-	0	0	0	0	0	0
00056	Y	+	2	-21	0	0	0	43
00056	Y	-	-2	21	0	0	0	-43
00057	X	+	0	0	0	0	0	0
00057	X	-	0	0	0	0	0	0
00057	Y	+	1	-6	0	3	0	27
00057	Y	-	-1	6	0	-3	0	-27
00058	X	+	0	0	0	0	0	0
00058	X	-	0	0	0	0	0	0
00058	Y	+	1	27	0	-4	0	42
00058	Y	-	-1	-27	0	4	0	-42
00059	X	+	0	0	0	0	0	0
00059	X	-	0	0	0	0	0	0
00059	Y	+	1	-11	0	-4	0	44
00059	Y	-	-1	11	0	4	0	-44
00060	X	+	0	0	0	0	0	0
00060	X	-	0	0	0	0	0	0
00060	Y	+	1	9	-1	2	0	43
00060	Y	-	-1	-9	1	-2	0	-43
00061	X	+	0	0	0	0	0	0
00061	X	-	0	0	0	0	0	0
00061	Y	+	1	-29	-1	3	0	41
00061	Y	-	-1	29	1	-3	0	-41
00062	X	+	0	0	0	0	0	0
00062	X	-	0	0	0	0	0	0
00062	Y	+	0	2	-1	-6	0	26
00062	Y	-	0	-2	1	6	0	-26
00063	X	+	0	0	0	0	0	0
00063	X	-	0	0	0	0	0	0
00063	Y	+	-1	12	-1	-6	0	41
00063	Y	-	1	-12	1	6	0	-41
00064	X	+	0	0	0	0	0	0
00064	X	-	0	0	0	0	0	0
00064	Y	+	-3	-32	-2	-4	-1	39
00064	Y	-	3	32	2	4	1	-39
00065	X	+	0	0	0	0	0	0
00065	X	-	0	0	0	0	0	0
00065	Y	+	-4	-6	-4	-19	-1	21
00065	Y	-	4	6	4	19	1	-21
00066	X	+	0	0	0	0	0	0
00066	X	-	0	0	0	0	0	0
00066	Y	+	-5	6	-6	-40	-1	28
00066	Y	-	5	-6	6	40	1	-28
00067	X	+	0	0	0	0	0	0
00067	X	-	0	0	0	0	0	0
00067	Y	+	-2	-18	-12	-53	0	27
00067	Y	-	2	18	12	53	0	-27
00068	X	+	0	0	0	0	0	0
00068	X	-	0	0	0	0	0	0
00068	Y	+	8	58	-17	-113	1	-1
00068	Y	-	-8	-58	17	113	-1	1
00069	X	+	0	0	0	0	0	0
00069	X	-	0	0	0	0	0	0
00069	Y	+	23	125	-12	-227	3	-37
00069	Y	-	-23	-125	12	227	-3	37
00070	X	+	0	0	0	0	0	0
00070	X	-	0	0	0	0	0	0
00070	Y	+	-9	552	12	-373	-16	-32
00070	Y	-	9	-552	-12	373	16	32

Id_{Nd}	Dir	e	F_X	F_Y	F_Z	M_X	M_Y	M_Z
			[N]	[N]	[N]	[N·m]	[N·m]	[N·m]
00071	X	+	0	0	0	0	0	0
00071	X	-	0	0	0	0	0	0
00071	Y	+	-239	703	458	-500	-117	-92
00071	Y	-	239	-703	-458	500	117	92
00072	X	+	0	0	0	0	0	0
00072	X	-	0	0	0	0	0	0
00072	Y	+	494	342	231	-129	117	1
00072	Y	-	-494	-342	-231	129	-117	-1
00073	X	+	0	0	0	0	0	0
00073	X	-	0	0	0	0	0	0
00073	Y	+	551	58	-56	-40	150	7
00073	Y	-	-551	-58	56	40	-150	-7
00074	X	+	0	0	0	0	0	0
00074	X	-	0	0	0	0	0	0
00074	Y	+	429	-6	-35	-9	122	1
00074	Y	-	-429	6	35	9	-122	-1
00075	X	+	0	0	0	0	0	0
00075	X	-	0	0	0	0	0	0
00075	Y	+	339	1	-54	-2	80	0
00075	Y	-	-339	-1	54	2	-80	0
00076	X	+	0	0	0	0	0	0
00076	X	-	0	0	0	0	0	0
00076	Y	+	254	-3	-85	0	62	0
00076	Y	-	-254	3	85	0	-62	0
00077	X	+	0	0	0	0	0	0
00077	X	-	0	0	0	0	0	0
00077	Y	+	157	0	-43	0	44	-1
00077	Y	-	-157	0	43	0	-44	1
00078	X	+	0	0	0	0	0	0
00078	X	-	0	0	0	0	0	0
00078	Y	+	89	0	-33	0	23	0
00078	Y	-	-89	0	33	0	-23	0
00079	X	+	0	0	0	0	0	0
00079	X	-	0	0	0	0	0	0
00079	Y	+	45	-1	-25	0	12	-1
00079	Y	-	-45	1	25	0	-12	1
00080	X	+	0	0	0	0	0	0
00080	X	-	0	0	0	0	0	0
00080	Y	+	16	0	-15	0	4	-1
00080	Y	-	-16	0	15	0	-4	1
00081	X	+	0	0	0	0	0	0
00081	X	-	0	0	0	0	0	0
00081	Y	+	-1	1	-10	0	-1	-1
00081	Y	-	1	-1	10	0	1	1
00082	X	+	0	0	0	0	0	0
00082	X	-	0	0	0	0	0	0
00082	Y	+	-12	0	-4	0	-3	-1
00082	Y	-	12	0	4	0	3	1
00083	X	+	0	0	0	0	0	0
00083	X	-	0	0	0	0	0	0
00083	Y	+	-16	-1	1	0	-4	-1
00083	Y	-	16	1	-1	0	4	1
00084	X	+	0	0	0	0	0	0
00084	X	-	0	0	0	0	0	0
00084	Y	+	-15	1	0	0	-4	-1
00084	Y	-	15	-1	0	0	4	1
00085	X	+	0	0	0	0	0	0
00085	X	-	0	0	0	0	0	0
00085	Y	+	-13	0	1	0	-3	-1
00085	Y	-	13	0	-1	0	3	1
00086	X	+	0	0	0	0	0	0
00086	X	-	0	0	0	0	0	0
00086	Y	+	-11	-1	2	0	-3	-1
00086	Y	-	11	1	-2	0	3	1
00087	X	+	0	0	0	0	0	0
00087	X	-	0	0	0	0	0	0
00087	Y	+	-8	0	2	0	-2	-1
00087	Y	-	8	0	-2	0	2	1
00088	X	+	0	0	0	0	0	0
00088	X	-	0	0	0	0	0	0
00088	Y	+	-5	1	1	0	-1	-1
00088	Y	-	5	-1	-1	0	1	1
00089	X	+	0	0	0	0	0	0
00089	X	-	0	0	0	0	0	0
00089	Y	+	-3	0	1	0	-1	-1
00089	Y	-	3	0	-1	0	1	1
00090	X	+	0	0	0	0	0	0
00090	X	-	0	0	0	0	0	0
00090	Y	+	-2	-1	1	0	0	-1
00090	Y	-	2	1	-1	0	0	1
00091	X	+	0	0	0	0	0	0
00091	X	-	0	0	0	0	0	0
00091	Y	+	-1	0	0	0	0	-1
00091	Y	-	1	0	0	0	0	1
00092	X	+	0	0	0	0	0	0

Id_{Nd}	Dir	e	F_X	F_Y	F_Z	M_X	M_Y	M_Z
			[N]	[N]	[N]	[N·m]	[N·m]	[N·m]
00092	X	-	0	0	0	0	0	0
00092	Y	+	0	1	0	0	0	-1
00092	Y	-	0	-1	0	0	0	1
00093	X	+	0	0	0	0	0	0
00093	X	-	0	0	0	0	0	0
00093	Y	+	0	-1	0	0	0	-1
00093	Y	-	0	1	0	0	0	1
00094	X	+	0	0	0	0	0	0
00094	X	-	0	0	0	0	0	0
00094	Y	+	0	-1	0	0	0	-1
00094	Y	-	0	1	0	0	0	1
00095	X	+	0	0	0	0	0	0
00095	X	-	0	0	0	0	0	0
00095	Y	+	0	1	0	0	0	-1
00095	Y	-	0	-1	0	0	0	1
00096	X	+	0	0	0	0	0	0
00096	X	-	0	0	0	0	0	0
00096	Y	+	0	0	0	0	0	-1
00096	Y	-	0	0	0	0	0	1
00097	X	+	0	0	0	0	0	0
00097	X	-	0	0	0	0	0	0
00097	Y	+	0	-1	0	0	0	-1
00097	Y	-	0	1	0	0	0	1
00098	X	+	0	0	0	0	0	0
00098	X	-	0	0	0	0	0	0
00098	Y	+	0	1	0	0	0	-1
00098	Y	-	0	-1	0	0	0	1
00099	X	+	0	0	0	0	0	0
00099	X	-	0	0	0	0	0	0
00099	Y	+	0	1	0	0	0	-1
00099	Y	-	0	-1	0	0	0	1
00100	X	+	0	0	0	0	0	0
00100	X	-	0	0	0	0	0	0
00100	Y	+	0	-1	0	0	0	-1
00100	Y	-	0	1	0	0	0	1
00101	X	+	0	0	0	0	0	0
00101	X	-	0	0	0	0	0	0
00101	Y	+	0	-1	0	0	0	-1
00101	Y	-	0	1	0	0	0	1
00102	X	+	0	0	0	0	0	0
00102	X	-	0	0	0	0	0	0
00102	Y	+	0	1	0	0	0	-1
00102	Y	-	0	-1	0	0	0	1
00103	X	+	0	0	0	0	0	0
00103	X	-	0	0	0	0	0	0
00103	Y	+	0	1	0	0	0	-1
00103	Y	-	0	-1	0	0	0	1
00104	X	+	0	0	0	0	0	0
00104	X	-	0	0	0	0	0	0
00104	Y	+	0	-1	0	0	0	-1
00104	Y	-	0	1	0	0	0	1
00105	X	+	0	0	0	0	0	0
00105	X	-	0	0	0	0	0	0
00105	Y	+	0	0	0	0	0	-1
00105	Y	-	0	0	0	0	0	1
00106	X	+	0	0	0	0	0	0
00106	X	-	0	0	0	0	0	0
00106	Y	+	-1	1	0	0	0	-1
00106	Y	-	1	-1	0	0	0	1
00107	X	+	0	0	0	0	0	0
00107	X	-	0	0	0	0	0	0
00107	Y	+	-1	0	0	0	0	-1
00107	Y	-	1	0	0	0	0	1
00108	X	+	0	0	0	0	0	0
00108	X	-	0	0	0	0	0	0
00108	Y	+	-1	-1	0	0	0	-1
00108	Y	-	1	1	0	0	0	1
00109	X	+	0	0	0	0	0	0
00109	X	-	0	0	0	0	0	0
00109	Y	+	-1	1	0	0	0	-1
00109	Y	-	1	-1	0	0	0	1
00110	X	+	0	0	0	0	0	0
00110	X	-	0	0	0	0	0	0
00110	Y	+	0	0	0	0	0	-1
00110	Y	-	0	0	0	0	0	1
00111	X	+	0	0	0	0	0	0
00111	X	-	0	0	0	0	0	0
00111	Y	+	1	-1	1	0	0	-1
00111	Y	-	-1	1	-1	0	0	1
00112	X	+	0	0	0	0	0	0
00112	X	-	0	0	0	0	0	0
00112	Y	+	2	0	1	0	1	-1
00112	Y	-	-2	0	-1	0	-1	1
00113	X	+	0	0	0	0	0	0
00113	X	-	0	0	0	0	0	0

Id_{Nd}	Dir	e	F_X	F_Y	F_Z	M_X	M_Y	M_Z
			[N]	[N]	[N]	[N·m]	[N·m]	[N·m]
00113	Y	+	4	1	2	0	1	-1
00113	Y	-	-4	-1	-2	0	-1	1
00114	X	+	0	0	0	0	0	0
00114	X	-	0	0	0	0	0	0
00114	Y	+	7	0	2	0	2	-1
00114	Y	-	-7	0	-2	0	-2	1
00115	X	+	0	0	0	0	0	0
00115	X	-	0	0	0	0	0	0
00115	Y	+	11	-1	2	0	3	-1
00115	Y	-	-11	1	-2	0	-3	1
00116	X	+	0	0	0	0	0	0
00116	X	-	0	0	0	0	0	0
00116	Y	+	17	1	5	0	4	-1
00116	Y	-	-17	-1	-5	0	-4	1
00117	X	+	0	0	0	0	0	0
00117	X	-	0	0	0	0	0	0
00117	Y	+	21	1	2	0	5	-1
00117	Y	-	-21	-1	-2	0	-5	1
00118	X	+	0	0	0	0	0	0
00118	X	-	0	0	0	0	0	0
00118	Y	+	24	-1	0	1	7	-1
00118	Y	-	-24	1	0	-1	-7	1
00119	X	+	0	0	0	0	0	0
00119	X	-	0	0	0	0	0	0
00119	Y	+	28	-3	-2	2	8	-1
00119	Y	-	-28	3	2	-2	-8	1
00120	X	+	0	0	0	0	0	0
00120	X	-	0	0	0	0	0	0
00120	Y	+	30	-19	-31	7	8	-1
00120	Y	-	-30	19	31	-7	-8	1
00121	X	+	0	0	0	0	0	0
00121	X	-	0	0	0	0	0	0
00121	Y	+	719	-1 132	-2 263	374	260	9
00121	Y	-	-719	1 132	2 263	-374	-260	-9
00122	X	+	0	0	0	0	0	0
00122	X	-	0	0	0	0	0	0
00122	Y	+	145	-164	-380	91	96	3
00122	Y	-	-145	164	380	-91	-96	-3
00123	X	+	0	0	0	0	0	0
00123	X	-	0	0	0	0	0	0
00123	Y	+	-1	-61	21	18	20	6
00123	Y	-	1	61	-21	-18	-20	-6
00124	X	+	0	0	0	0	0	0
00124	X	-	0	0	0	0	0	0
00124	Y	+	-18	-47	33	12	2	16
00124	Y	-	18	47	-33	-12	-2	-16
00125	X	+	0	0	0	0	0	0
00125	X	-	0	0	0	0	0	0
00125	Y	+	9	-24	15	7	5	16
00125	Y	-	-9	24	-15	-7	-5	-16
00126	X	+	0	0	0	0	0	0
00126	X	-	0	0	0	0	0	0
00126	Y	+	-1	-7	7	2	0	9
00126	Y	-	1	7	-7	-2	0	-9
00127	X	+	0	0	0	0	0	0
00127	X	-	0	0	0	0	0	0
00127	Y	+	-9	0	1	0	-3	17
00127	Y	-	9	0	-1	0	3	-17
00128	X	+	0	0	0	0	0	0
00128	X	-	0	0	0	0	0	0
00128	Y	+	-11	1	3	1	-7	11
00128	Y	-	11	-1	-3	-1	7	-11
00129	X	+	0	0	0	0	0	0
00129	X	-	0	0	0	0	0	0
00129	Y	+	0	0	0	0	0	0
00129	Y	-	0	0	0	0	0	0
00130	X	+	0	0	0	0	0	0
00130	X	-	0	0	0	0	0	0
00130	Y	+	0	0	0	0	0	0
00130	Y	-	0	0	0	0	0	0
00131	X	+	0	0	0	0	0	0
00131	X	-	0	0	0	0	0	0
00131	Y	+	0	0	0	0	0	0
00131	Y	-	0	0	0	0	0	0
00132	X	+	0	0	0	0	0	0
00132	X	-	0	0	0	0	0	0
00132	Y	+	0	0	0	0	0	0
00132	Y	-	0	0	0	0	0	0
00133	X	+	0	0	0	0	0	0
00133	X	-	0	0	0	0	0	0
00133	Y	+	0	0	0	0	0	0
00133	Y	-	0	0	0	0	0	0
00134	X	+	0	0	0	0	0	0
00134	X	-	0	0	0	0	0	0
00134	Y	+	0	0	0	0	0	0

Id_{Nd}	Dir	e	F_X	F_Y	F_Z	M_X	M_Y	M_Z
			[N]	[N]	[N]	[N·m]	[N·m]	[N·m]
00134	Y	-	0	0	0	0	0	0
00135	X	+	0	0	0	0	0	0
00135	X	-	0	0	0	0	0	0
00135	Y	+	0	0	0	0	0	0
00135	Y	-	0	0	0	0	0	0
00136	X	+	0	0	0	0	0	0
00136	X	-	0	0	0	0	0	0
00136	Y	+	0	0	0	0	0	0
00136	Y	-	0	0	0	0	0	0
00137	X	+	0	0	0	0	0	0
00137	X	-	0	0	0	0	0	0
00137	Y	+	0	0	0	0	0	0
00137	Y	-	0	0	0	0	0	0
00138	X	+	0	0	0	0	0	0
00138	X	-	0	0	0	0	0	0
00138	Y	+	0	0	0	0	0	0
00138	Y	-	0	0	0	0	0	0
00139	X	+	0	0	0	0	0	0
00139	X	-	0	0	0	0	0	0
00139	Y	+	0	0	0	0	0	0
00139	Y	-	0	0	0	0	0	0
00140	X	+	0	0	0	0	0	0
00140	X	-	0	0	0	0	0	0
00140	Y	+	0	0	0	0	0	0
00140	Y	-	0	0	0	0	0	0
00141	X	+	0	0	0	0	0	0
00141	X	-	0	0	0	0	0	0
00141	Y	+	0	0	0	0	0	0
00141	Y	-	0	0	0	0	0	0
00142	X	+	0	0	0	0	0	0
00142	X	-	0	0	0	0	0	0
00142	Y	+	0	0	0	0	0	0
00142	Y	-	0	0	0	0	0	0
00143	X	+	0	0	0	0	0	0
00143	X	-	0	0	0	0	0	0
00143	Y	+	0	0	0	0	0	0
00143	Y	-	0	0	0	0	0	0
00144	X	+	0	0	0	0	0	0
00144	X	-	0	0	0	0	0	0
00144	Y	+	0	0	0	0	0	0
00144	Y	-	0	0	0	0	0	0
00145	X	+	0	0	0	0	0	0
00145	X	-	0	0	0	0	0	0
00145	Y	+	0	0	0	0	0	0
00145	Y	-	0	0	0	0	0	0
00146	X	+	0	0	0	0	0	0
00146	X	-	0	0	0	0	0	0
00146	Y	+	0	0	0	0	0	0
00146	Y	-	0	0	0	0	0	0
00147	X	+	0	0	0	0	0	0
00147	X	-	0	0	0	0	0	0
00147	Y	+	0	0	0	0	0	0
00147	Y	-	0	0	0	0	0	0
00148	X	+	0	0	0	0	0	0
00148	X	-	0	0	0	0	0	0
00148	Y	+	0	0	0	0	0	0
00148	Y	-	0	0	0	0	0	0
00149	X	+	0	0	0	0	0	0
00149	X	-	0	0	0	0	0	0
00149	Y	+	0	0	0	0	0	0
00149	Y	-	0	0	0	0	0	0
00150	X	+	0	0	0	0	0	0
00150	X	-	0	0	0	0	0	0
00150	Y	+	0	0	0	0	0	0
00150	Y	-	0	0	0	0	0	0
00151	X	+	0	0	0	0	0	0
00151	X	-	0	0	0	0	0	0
00151	Y	+	0	0	0	0	0	0
00151	Y	-	0	0	0	0	0	0
00152	X	+	0	0	0	0	0	0
00152	X	-	0	0	0	0	0	0
00152	Y	+	0	0	0	0	0	0
00152	Y	-	0	0	0	0	0	0
00153	X	+	0	0	0	0	0	0
00153	X	-	0	0	0	0	0	0
00153	Y	+	0	0	0	0	0	0
00153	Y	-	0	0	0	0	0	0
00154	X	+	0	0	0	0	0	0
00154	X	-	0	0	0	0	0	0
00154	Y	+	0	0	0	0	0	0
00154	Y	-	0	0	0	0	0	0
00155	X	+	0	0	0	0	0	0
00155	X	-	0	0	0	0	0	0
00155	Y	+	0	0	0	0	0	0
00155	Y	-	0	0	0	0	0	0

Id_{Nd}	Dir	e	F_X	F_Y	F_Z	M_X	M_Y	M_Z
			[N]	[N]	[N]	[N·m]	[N·m]	[N·m]
00156	X	+	0	0	0	0	0	0
00156	X	-	0	0	0	0	0	0
00156	Y	+	0	0	0	0	0	0
00156	Y	-	0	0	0	0	0	0
00157	X	+	0	0	0	0	0	0
00157	X	-	0	0	0	0	0	0
00157	Y	+	0	0	0	0	0	0
00157	Y	-	0	0	0	0	0	0
00158	X	+	0	0	0	0	0	0
00158	X	-	0	0	0	0	0	0
00158	Y	+	0	0	0	0	0	0
00158	Y	-	0	0	0	0	0	0
00159	X	+	0	0	0	0	0	0
00159	X	-	0	0	0	0	0	0
00159	Y	+	0	0	0	0	0	0
00159	Y	-	0	0	0	0	0	0
00160	X	+	0	0	0	0	0	0
00160	X	-	0	0	0	0	0	0
00160	Y	+	0	0	0	0	0	0
00160	Y	-	0	0	0	0	0	0
00161	X	+	0	0	0	0	0	0
00161	X	-	0	0	0	0	0	0
00161	Y	+	0	0	0	0	0	0
00161	Y	-	0	0	0	0	0	0
00162	X	+	0	0	0	0	0	0
00162	X	-	0	0	0	0	0	0
00162	Y	+	0	0	0	0	0	0
00162	Y	-	0	0	0	0	0	0
00163	X	+	0	0	0	0	0	0
00163	X	-	0	0	0	0	0	0
00163	Y	+	0	0	0	0	0	0
00163	Y	-	0	0	0	0	0	0
00164	X	+	0	0	0	0	0	0
00164	X	-	0	0	0	0	0	0
00164	Y	+	0	0	0	0	0	0
00164	Y	-	0	0	0	0	0	0
00165	X	+	0	0	0	0	0	0
00165	X	-	0	0	0	0	0	0
00165	Y	+	0	0	0	0	0	0
00165	Y	-	0	0	0	0	0	0
00166	X	+	0	0	0	0	0	0
00166	X	-	0	0	0	0	0	0
00166	Y	+	0	0	0	0	0	0
00166	Y	-	0	0	0	0	0	0
00167	X	+	0	0	0	0	0	0
00167	X	-	0	0	0	0	0	0
00167	Y	+	0	0	0	0	0	0
00167	Y	-	0	0	0	0	0	0
00168	X	+	0	0	0	0	0	0
00168	X	-	0	0	0	0	0	0
00168	Y	+	0	0	0	0	0	0
00168	Y	-	0	0	0	0	0	0
00169	X	+	0	0	0	0	0	0
00169	X	-	0	0	0	0	0	0
00169	Y	+	0	0	0	0	0	0
00169	Y	-	0	0	0	0	0	0
00170	X	+	0	0	0	0	0	0
00170	X	-	0	0	0	0	0	0
00170	Y	+	0	0	0	0	0	0
00170	Y	-	0	0	0	0	0	0
00171	X	+	0	0	0	0	0	0
00171	X	-	0	0	0	0	0	0
00171	Y	+	0	0	0	0	0	0
00171	Y	-	0	0	0	0	0	0
00172	X	+	0	0	0	0	0	0
00172	X	-	0	0	0	0	0	0
00172	Y	+	0	0	0	0	0	0
00172	Y	-	0	0	0	0	0	0
00173	X	+	0	0	0	0	0	0
00173	X	-	0	0	0	0	0	0
00173	Y	+	0	0	0	0	0	0
00173	Y	-	0	0	0	0	0	0
00174	X	+	0	0	0	0	0	0
00174	X	-	0	0	0	0	0	0
00174	Y	+	0	0	0	0	0	0
00174	Y	-	0	0	0	0	0	0
00175	X	+	0	0	0	0	0	0
00175	X	-	0	0	0	0	0	0
00175	Y	+	0	0	0	0	0	0
00175	Y	-	0	0	0	0	0	0
00176	X	+	0	0	0	0	0	0
00176	X	-	0	0	0	0	0	0
00176	Y	+	0	0	0	0	0	0
00176	Y	-	0	0	0	0	0	0
00177	X	+	0	0	0	0	0	0

Id_{Nd}	Dir	e	F_X	F_Y	F_Z	M_X	M_Y	M_Z
			[N]	[N]	[N]	[N·m]	[N·m]	[N·m]
00177	X	-	0	0	0	0	0	0
00177	Y	+	0	0	0	0	0	0
00177	Y	-	0	0	0	0	0	0
00229	X	+	0	0	0	0	0	0
00229	X	-	0	0	0	0	0	0
00229	Y	+	0	0	0	0	0	0
00229	Y	-	0	0	0	0	0	0
00230	X	+	0	0	0	0	0	0
00230	X	-	0	0	0	0	0	0
00230	Y	+	0	0	0	0	0	0
00230	Y	-	0	0	0	0	0	0
00231	X	+	0	0	0	0	0	0
00231	X	-	0	0	0	0	0	0
00231	Y	+	0	0	0	0	0	0
00231	Y	-	0	0	0	0	0	0
00232	X	+	0	0	0	0	0	0
00232	X	-	0	0	0	0	0	0
00232	Y	+	0	0	0	0	0	0
00232	Y	-	0	0	0	0	0	0
00233	X	+	0	0	0	0	0	0
00233	X	-	0	0	0	0	0	0
00233	Y	+	0	0	0	0	0	0
00233	Y	-	0	0	0	0	0	0
00234	X	+	0	0	0	0	0	0
00234	X	-	0	0	0	0	0	0
00234	Y	+	0	0	0	0	0	0
00234	Y	-	0	0	0	0	0	0
00235	X	+	0	0	0	0	0	0
00235	X	-	0	0	0	0	0	0
00235	Y	+	0	0	0	0	0	0
00235	Y	-	0	0	0	0	0	0
00236	X	+	0	0	0	0	0	0
00236	X	-	0	0	0	0	0	0
00236	Y	+	0	0	0	0	0	0
00236	Y	-	0	0	0	0	0	0
00247	X	+	0	0	0	0	0	0
00247	X	-	0	0	0	0	0	0
00247	Y	+	0	0	0	0	0	0
00247	Y	-	0	0	0	0	0	0
00248	X	+	0	0	0	0	0	0
00248	X	-	0	0	0	0	0	0
00248	Y	+	0	0	0	0	0	0
00248	Y	-	0	0	0	0	0	0
00249	X	+	0	0	0	0	0	0
00249	X	-	0	0	0	0	0	0
00249	Y	+	0	0	0	0	0	0
00249	Y	-	0	0	0	0	0	0
00250	X	+	0	0	0	0	0	0
00250	X	-	0	0	0	0	0	0
00250	Y	+	0	0	0	0	0	0
00250	Y	-	0	0	0	0	0	0
00251	X	+	0	0	0	0	0	0
00251	X	-	0	0	0	0	0	0
00251	Y	+	0	0	0	0	0	0
00251	Y	-	0	0	0	0	0	0
00252	X	+	0	0	0	0	0	0
00252	X	-	0	0	0	0	0	0
00252	Y	+	0	0	0	0	0	0
00252	Y	-	0	0	0	0	0	0
00253	X	+	0	0	0	0	0	0
00253	X	-	0	0	0	0	0	0
00253	Y	+	0	0	0	0	0	0
00253	Y	-	0	0	0	0	0	0
00254	X	+	0	0	0	0	0	0
00254	X	-	0	0	0	0	0	0
00254	Y	+	0	0	0	0	0	0
00254	Y	-	0	0	0	0	0	0
00266	X	+	0	0	0	0	0	0
00266	X	-	0	0	0	0	0	0
00266	Y	+	0	0	0	0	0	0
00266	Y	-	0	0	0	0	0	0
00267	X	+	0	0	0	0	0	0
00267	X	-	0	0	0	0	0	0
00267	Y	+	0	0	0	0	0	0
00267	Y	-	0	0	0	0	0	0
00268	X	+	0	0	0	0	0	0
00268	X	-	0	0	0	0	0	0
00268	Y	+	0	0	0	0	0	0
00268	Y	-	0	0	0	0	0	0
00269	X	+	0	0	0	0	0	0
00269	X	-	0	0	0	0	0	0
00269	Y	+	0	0	0	0	0	0
00269	Y	-	0	0	0	0	0	0
00270	X	+	0	0	0	0	0	0
00270	X	-	0	0	0	0	0	0

Id_{Nd}	Dir	e	F_X	F_Y	F_Z	M_X	M_Y	M_Z
			[N]	[N]	[N]	[N·m]	[N·m]	[N·m]
00270	Y	+	0	0	0	0	0	0
00270	Y	-	0	0	0	0	0	0
00271	X	+	0	0	0	0	0	0
00271	X	-	0	0	0	0	0	0
00271	Y	+	0	0	0	0	0	0
00271	Y	-	0	0	0	0	0	0
00272	X	+	0	0	0	0	0	0
00272	X	-	0	0	0	0	0	0
00272	Y	+	0	0	0	0	0	0
00272	Y	-	0	0	0	0	0	0
00273	X	+	0	0	0	0	0	0
00273	X	-	0	0	0	0	0	0
00273	Y	+	0	0	0	0	0	0
00273	Y	-	0	0	0	0	0	0
00274	X	+	0	0	0	0	0	0
00274	X	-	0	0	0	0	0	0
00274	Y	+	0	0	0	0	0	0
00274	Y	-	0	0	0	0	0	0
00275	X	+	0	0	0	0	0	0
00275	X	-	0	0	0	0	0	0
00275	Y	+	0	0	0	0	0	0
00275	Y	-	0	0	0	0	0	0
00276	X	+	0	0	0	0	0	0
00276	X	-	0	0	0	0	0	0
00276	Y	+	0	0	0	0	0	0
00276	Y	-	0	0	0	0	0	0
00277	X	+	0	0	0	0	0	0
00277	X	-	0	0	0	0	0	0
00277	Y	+	0	0	0	0	0	0
00277	Y	-	0	0	0	0	0	0
00278	X	+	0	0	0	0	0	0
00278	X	-	0	0	0	0	0	0
00278	Y	+	0	0	0	0	0	0
00278	Y	-	0	0	0	0	0	0
00279	X	+	0	0	0	0	0	0
00279	X	-	0	0	0	0	0	0
00279	Y	+	0	0	0	0	0	0
00279	Y	-	0	0	0	0	0	0
00280	X	+	0	0	0	0	0	0
00280	X	-	0	0	0	0	0	0
00280	Y	+	0	0	0	0	0	0
00280	Y	-	0	0	0	0	0	0
00281	X	+	0	0	0	0	0	0
00281	X	-	0	0	0	0	0	0
00281	Y	+	0	0	0	0	0	0
00281	Y	-	0	0	0	0	0	0
00282	X	+	0	0	0	0	0	0
00282	X	-	0	0	0	0	0	0
00282	Y	+	0	0	0	0	0	0
00282	Y	-	0	0	0	0	0	0
00283	X	+	0	0	0	0	0	0
00283	X	-	0	0	0	0	0	0
00283	Y	+	0	0	0	0	0	0
00283	Y	-	0	0	0	0	0	0
00284	X	+	0	0	0	0	0	0
00284	X	-	0	0	0	0	0	0
00284	Y	+	0	0	0	0	0	0
00284	Y	-	0	0	0	0	0	0
00285	X	+	0	0	0	0	0	0
00285	X	-	0	0	0	0	0	0
00285	Y	+	0	0	0	0	0	0
00285	Y	-	0	0	0	0	0	0
00286	X	+	0	0	0	0	0	0
00286	X	-	0	0	0	0	0	0
00286	Y	+	0	0	0	0	0	0
00286	Y	-	0	0	0	0	0	0
00287	X	+	0	0	0	0	0	0
00287	X	-	0	0	0	0	0	0
00287	Y	+	0	0	0	0	0	0
00287	Y	-	0	0	0	0	0	0
00288	X	+	0	0	0	0	0	0
00288	X	-	0	0	0	0	0	0
00288	Y	+	0	0	0	0	0	0
00288	Y	-	0	0	0	0	0	0
00289	X	+	0	0	0	0	0	0
00289	X	-	0	0	0	0	0	0
00289	Y	+	0	0	0	0	0	0
00289	Y	-	0	0	0	0	0	0
00290	X	+	0	0	0	0	0	0
00290	X	-	0	0	0	0	0	0
00290	Y	+	0	0	0	0	0	0
00290	Y	-	0	0	0	0	0	0
00291	X	+	0	0	0	0	0	0
00291	X	-	0	0	0	0	0	0
00291	Y	+	0	0	0	0	0	0

Id_{Nd}	Dir	e	F_X	F_Y	F_Z	M_X	M_Y	M_Z
			[N]	[N]	[N]	[N·m]	[N·m]	[N·m]
00291	Y	-	0	0	0	0	0	0
00292	X	+	0	0	0	0	0	0
00292	X	-	0	0	0	0	0	0
00292	Y	+	0	0	0	0	0	0
00292	Y	-	0	0	0	0	0	0
00293	X	+	0	0	0	0	0	0
00293	X	-	0	0	0	0	0	0
00293	Y	+	0	0	0	0	0	0
00293	Y	-	0	0	0	0	0	0
00294	X	+	0	0	0	0	0	0
00294	X	-	0	0	0	0	0	0
00294	Y	+	0	0	0	0	0	0
00294	Y	-	0	0	0	0	0	0
00295	X	+	0	0	0	0	0	0
00295	X	-	0	0	0	0	0	0
00295	Y	+	0	0	0	0	0	0
00295	Y	-	0	0	0	0	0	0
00296	X	+	0	0	0	0	0	0
00296	X	-	0	0	0	0	0	0
00296	Y	+	0	0	0	0	0	0
00296	Y	-	0	0	0	0	0	0
00297	X	+	0	0	0	0	0	0
00297	X	-	0	0	0	0	0	0
00297	Y	+	0	0	0	0	0	0
00297	Y	-	0	0	0	0	0	0
00298	X	+	0	0	0	0	0	0
00298	X	-	0	0	0	0	0	0
00298	Y	+	0	0	0	0	0	0
00298	Y	-	0	0	0	0	0	0
00299	X	+	0	0	0	0	0	0
00299	X	-	0	0	0	0	0	0
00299	Y	+	0	0	0	0	0	0
00299	Y	-	0	0	0	0	0	0
00300	X	+	0	0	0	0	0	0
00300	X	-	0	0	0	0	0	0
00300	Y	+	0	0	0	0	0	0
00300	Y	-	0	0	0	0	0	0
00301	X	+	0	0	0	0	0	0
00301	X	-	0	0	0	0	0	0
00301	Y	+	0	0	0	0	0	0
00301	Y	-	0	0	0	0	0	0
00302	X	+	0	0	0	0	0	0
00302	X	-	0	0	0	0	0	0
00302	Y	+	0	0	0	0	0	0
00302	Y	-	0	0	0	0	0	0
00303	X	+	0	0	0	0	0	0
00303	X	-	0	0	0	0	0	0
00303	Y	+	0	0	0	0	0	0
00303	Y	-	0	0	0	0	0	0
00304	X	+	0	0	0	0	0	0
00304	X	-	0	0	0	0	0	0
00304	Y	+	0	0	0	0	0	0
00304	Y	-	0	0	0	0	0	0
00305	X	+	0	0	0	0	0	0
00305	X	-	0	0	0	0	0	0
00305	Y	+	0	0	0	0	0	0
00305	Y	-	0	0	0	0	0	0
00306	X	+	0	0	0	0	0	0
00306	X	-	0	0	0	0	0	0
00306	Y	+	0	0	0	0	0	0
00306	Y	-	0	0	0	0	0	0
00307	X	+	0	0	0	0	0	0
00307	X	-	0	0	0	0	0	0
00307	Y	+	0	0	0	0	0	0
00307	Y	-	0	0	0	0	0	0
00308	X	+	0	0	0	0	0	0
00308	X	-	0	0	0	0	0	0
00308	Y	+	0	0	0	0	0	0
00308	Y	-	0	0	0	0	0	0
00309	X	+	0	0	0	0	0	0
00309	X	-	0	0	0	0	0	0
00309	Y	+	0	0	0	0	0	0
00309	Y	-	0	0	0	0	0	0
00310	X	+	0	0	0	0	0	0
00310	X	-	0	0	0	0	0	0
00310	Y	+	0	0	0	0	0	0
00310	Y	-	0	0	0	0	0	0
00311	X	+	0	0	0	0	0	0
00311	X	-	0	0	0	0	0	0
00311	Y	+	0	0	0	0	0	0
00311	Y	-	0	0	0	0	0	0
00312	X	+	0	0	0	0	0	0
00312	X	-	0	0	0	0	0	0
00312	Y	+	0	0	0	0	0	0
00312	Y	-	0	0	0	0	0	0

Nodi - Reazioni vincolari esterne per eccentricità accidentale

Id_{Nd}	Dir	e	F_X	F_Y	F_Z	M_X	M_Y	M_Z
			[N]	[N]	[N]	[N·m]	[N·m]	[N·m]
00313	X	+	0	0	0	0	0	0
00313	X	-	0	0	0	0	0	0
00313	Y	+	0	0	0	0	0	0
00313	Y	-	0	0	0	0	0	0
00314	X	+	0	0	0	0	0	0
00314	X	-	0	0	0	0	0	0
00314	Y	+	0	0	0	0	0	0
00314	Y	-	0	0	0	0	0	0
00366	X	+	0	0	0	0	0	0
00366	X	-	0	0	0	0	0	0
00366	Y	+	0	0	0	0	0	0
00366	Y	-	0	0	0	0	0	0
00367	X	+	0	0	0	0	0	0
00367	X	-	0	0	0	0	0	0
00367	Y	+	0	0	0	0	0	0
00367	Y	-	0	0	0	0	0	0
00517	X	+	0	0	0	0	0	0
00517	X	-	0	0	0	0	0	0
00517	Y	+	0	0	0	0	0	0
00517	Y	-	0	0	0	0	0	0
00519	X	+	0	0	0	0	0	0
00519	X	-	0	0	0	0	0	0
00519	Y	+	0	0	0	0	0	0
00519	Y	-	0	0	0	0	0	0
00522	X	+	0	0	0	0	0	0
00522	X	-	0	0	0	0	0	0
00522	Y	+	-3 821	6 109	637	-2 018	-1 315	-454
00522	Y	-	3 821	-6 109	-637	2 018	1 315	454
00523	X	+	0	0	0	0	0	0
00523	X	-	0	0	0	0	0	0
00523	Y	+	-1 555	-279	-153	78	-461	88
00523	Y	-	1 555	279	153	-78	461	-88
00524	X	+	0	0	0	0	0	0
00524	X	-	0	0	0	0	0	0
00524	Y	+	-779	3 633	1 236	-1 384	-146	-382
00524	Y	-	779	-3 633	-1 236	1 384	146	382
00525	X	+	0	0	0	0	0	0
00525	X	-	0	0	0	0	0	0
00525	Y	+	-6	-12 734	-69	4 629	-4	209
00525	Y	-	6	12 734	69	-4 629	4	-209
00526	X	+	0	0	0	0	0	0
00526	X	-	0	0	0	0	0	0
00526	Y	+	0	0	0	0	0	0
00526	Y	-	0	0	0	0	0	0
00527	X	+	0	0	0	0	0	0
00527	X	-	0	0	0	0	0	0
00527	Y	+	0	0	0	0	0	0
00527	Y	-	0	0	0	0	0	0
00528	X	+	0	0	0	0	0	0
00528	X	-	0	0	0	0	0	0
00528	Y	+	0	0	0	0	0	0
00528	Y	-	0	0	0	0	0	0
00529	X	+	0	0	0	0	0	0
00529	X	-	0	0	0	0	0	0
00529	Y	+	-94	5	15	-2	-30	5
00529	Y	-	94	-5	-15	2	30	-5
00530	X	+	0	0	0	0	0	0
00530	X	-	0	0	0	0	0	0
00530	Y	+	0	0	0	0	0	0
00530	Y	-	0	0	0	0	0	0
00531	X	+	0	0	0	0	0	0
00531	X	-	0	0	0	0	0	0
00531	Y	+	0	0	0	0	0	0
00531	Y	-	0	0	0	0	0	0

LEGENDA:

Id_{Nd} Identificativo del nodo.
Dir Direzione del sisma.
e Segno dell'eccentricità accidentale.
F_X, F_Y, F_Z, M_X, M_Y, M_Z Reazioni vincolari relative al sistema di riferimento globale X, Y, Z.

EDIFICIO - VERIFICHE DI RIPARTIZIONE DELLE FORZE SISMICHE

Edificio - Verifiche di ripartizione delle forze sismiche

Dir	$V_{T,tot}$	$V_{T,Pil}$	$\%_{T,Pil}$	$V_{T,Set}$	$\%_{T,Set}$	$V_{T,atr}$	$\%_{T,atr}$
	[N]	[N]	[%]	[N]	[%]	[N]	[%]
X	13 638	0	0,0	0	0,0	13 638	100,0
Y	9 357	0	0,0	0	0,0	9 357	100,0

LEGENDA:

$V_{T,tot}$ Taglio totale alla quota Zero Sismico (nella direzione X o Y).
$V_{T,Pil}$ Taglio totale alla quota Zero Sismico assorbito dai pilastri (nella direzione X o Y).
$\%_{T,Pil}$ Percentuale del Taglio totale alla quota Zero Sismico assorbito dai pilastri (nella direzione X o Y).
$V_{T,Set}$ Taglio totale alla quota Zero Sismico assorbito dai setti (nella direzione X o Y).

Edificio - Verifiche di ripartizione delle forze sismiche

Dir	$V_{T,tot}$	$V_{T,Pil}$	$\%_{T,Pil}$	$V_{T,Set}$	$\%_{T,Set}$	$V_{T,atr}$	$\%_{T,atr}$
	[N]	[N]	[%]	[N]	[%]	[N]	[%]

$\%_{T,Set}$ Percentuale del Taglio totale alla quota Zero Sismico assorbito dai setti (nella direzione X o Y).
$V_{T,atr}$ Taglio totale alla quota Zero Sismico NON assorbito dai pilastri e dai setti (nella direzione X o Y).
$\%_{T,atr}$ Percentuale del Taglio totale alla quota Zero Sismico NON assorbito dai pilastri e dai setti (nella direzione X o Y).

EDIFICIO - VERIFICA PER ANALISI STATICA

Edificio - Verifica per analisi statica

Id_{sm}	T	$T_{c,cf}$	$T_{d,confr}$	T_{Nrm}
	[s]	[s]	[s]	[s]
Sisma in direzione X	0,03	1,12	1,75	0,06
Sisma in direzione Y	0,14	1,12	1,75	0,06

LEGENDA:

Id_{sm} Descrizione del sisma.
T Periodo della Struttura calcolato con la formula di Rayleigh.
$T_{c,cf}$ 2.5 · Tc (Periodo di inizio del tratto a velocità costante dello spettro di progetto).
$T_{d,confr}$ Td (Periodo di inizio del tratto a spostamento costante dello spettro di progetto).
T_{Nrm} Periodo stimato con la (4.6) UNI EN 1998-1:2013

Pareti - VERIFICHE PRESSOFLESSIONE RETTA ALLO SLU (Elevazione)

Pareti - Verifiche pressoflessione retta allo SLU

Dir	Pos	Nodo	N_{Ed}	M_{Ed}	A_s	A_{df}	CS	Nodo	N_{Ed}	M_{Ed}	A_s	A_{df}	CS	Nodo	N_{Ed}	M_{Ed}	A_s	A_{df}	CS
			[N]	[N·m]	[cm²/cm]	[cm²/cm]			[N]	[N·m]	[cm²/cm]	[cm²/cm]			[N]	[N·m]	[cm²/cm]	[cm²/cm]	
Piano Terra					**Parete P1-P2-P3**										**Parete P1-P2**				
P	A	00005	6 078	744	0,06158	0,06158	52,46	00007	5 946	2 976	0,06158	0,06158	13,12	00012	-603	265	0,06158	0,06158	NS
	P		-20 282	734	0,06158	0,06158	55,79		-7 206	3 085	0,06158	0,06158	12,96		-630	265	0,06158	0,06158	NS
S	A		8 889	1 411	0,04524	0,04524	20,95		8 242	1 769	0,04524	0,04524	16,73		1 445	3 374	0,04524	0,04524	8,92
	P		-10 789	1 411	0,04524	0,04524	21,98		10 214	1 686	0,04524	0,04524	17,47		493	3 354	0,04524	0,04524	9,00
P	A	00264	-6 712	4 845	0,06158	0,06158	8,25	00265	-4 703	593	0,06158	0,06158	67,14	00266	-10 775	2 195	0,06158	0,06158	18,34
	P		2 563	4 813	0,06158	0,06158	8,16		-4 969	605	0,06158	0,06158	65,84		-2 439	2 183	0,06158	0,06158	18,16
S	A		10 094	14 990	0,04524	0,04524	1,97		1 790	2 745	0,04524	0,04524	10,96		1 664	444	0,04524	0,04524	67,77
	P		-8 975	15 004	0,04524	0,04524	2,06		-2 984	2 773	0,04524	0,04524	10,98		-3 889	440	0,04524	0,04524	69,32
P	A	00267	-6 739	2 057	0,06158	0,06158	19,43	00268	-5 105	1 176	0,06158	0,06158	33,88	00269	-5 897	911	0,06158	0,06158	43,80
	P		-5 127	2 045	0,06158	0,06158	19,48		-7 064	1 170	0,06158	0,06158	34,18		-7 241	907	0,06158	0,06158	44,10
S	A		-701	337	0,04524	0,04524	89,81		-1 416	393	0,04524	0,04524	77,15		-1 405	87	0,04524	0,04524	NS
	P		-1 043	335	0,04524	0,04524	90,42		-464	393	0,04524	0,04524	76,97		-880	86	0,04524	0,04524	NS
P	A	00270	-5 532	452	0,06158	0,06158	88,22	00271	-5 679	551	0,06158	0,06158	72,39	00272	-6 390	369	0,06158	0,06158	NS
	P		-6 350	449	0,06158	0,06158	88,94		-6 252	550	0,06158	0,06158	72,59		-6 563	368	0,06158	0,06158	NS
S	A		-822	144	0,04524	0,04524	NS		-1 338	236	0,04524	0,04524	NS		-1 367	30	0,04524	0,04524	NS
	P		-1 008	143	0,04524	0,04524	NS		-567	237	0,04524	0,04524	NS		-994	30	0,04524	0,04524	NS
P	A	00273	-5 930	279	0,06158	0,06158	NS	00274	-5 825	436	0,06158	0,06158	91,50	00275	-6 486	213	0,06158	0,06158	NS
	P		-5 789	278	0,06158	0,06158	NS		-5 924	437	0,06158	0,06158	91,31		-6 377	212	0,06158	0,06158	NS
S	A		-863	119	0,04524	0,04524	NS		-1 041	178	0,04524	0,04524	NS		-1 288	11	0,04524	0,04524	NS
	P		-1 140	118	0,04524	0,04524	NS		-815	179	0,04524	0,04524	NS		-1 092	11	0,04524	0,04524	NS
P	A	00276	-6 046	265	0,06158	0,06158	NS	00277	-5 613	411	0,06158	0,06158	97,03	00278	-5 682	274	0,06158	0,06158	NS
	P		-5 607	264	0,06158	0,06158	NS		-5 604	412	0,06158	0,06158	96,80		-5 612	273	0,06158	0,06158	NS
S	A		-986	97	0,04524	0,04524	NS		-1 105	129	0,04524	0,04524	NS		0	0	0,04524	0,04524	-
	P		-1 136	96	0,04524	0,04524	NS		-911	130	0,04524	0,04524	NS		0	0	0,04524	0,04524	-
P	A	00279	-5 852	409	0,06158	0,06158	97,55	00280	-6 455	463	0,06158	0,06158	86,27	00281	-5 894	297	0,06158	0,06158	NS
	P		-5 870	410	0,06158	0,06158	97,31		-6 403	464	0,06158	0,06158	86,07		-5 796	297	0,06158	0,06158	NS
S	A		-1 137	160	0,04524	0,04524	NS		-1 230	14	0,04524	0,04524	NS		0	0	0,04524	0,04524	-
	P		-1 067	161	0,04524	0,04524	NS		-1 204	13	0,04524	0,04524	NS		0	0	0,04524	0,04524	-
P	A	00282	-5 870	391	0,06158	0,06158	NS	00283	-6 476	367	0,06158	0,06158	NS	00284	-5 899	310	0,06158	0,06158	NS
	P		-5 861	391	0,06158	0,06158	NS		-6 438	367	0,06158	0,06158	NS		-5 859	309	0,06158	0,06158	NS
S	A		-1 107	40	0,04524	0,04524	NS		0	0	0,04524	0,04524	-		0	0	0,04524	0,04524	-
	P		-1 084	135	0,04524	0,04524	NS		0	0	0,04524	0,04524	-		0	0	0,04524	0,04524	-
P	A	00285	-5 870	373	0,06158	0,06158	NS	00286	-6 481	331	0,06158	0,06158	NS	00287	-5 868	313	0,06158	0,06158	NS
	P		-5 878	374	0,06158	0,06158	NS		-6 433	331	0,06158	0,06158	NS		-5 830	326	0,06158	0,06158	NS
S	A		-1 060	104	0,04524	0,04524	NS		0	0	0,04524	0,04524	-		-1 093	31	0,04524	0,04524	NS
	P		-1 063	105	0,04524	0,04524	NS		0	0	0,04524	0,04524	-		-1 115	29	0,04524	0,04524	NS
P	A	0028	-5 688	355	0,06158	0,06158	NS	0028	-5 806	327	0,06158	0,06158	NS	0029	-5 707	345	0,06158	0,06158	NS

Dir	Pos	Nodo	N_{Ed}	M_{Ed}	A_s	A_{df}	CS	Nodo	N_{Ed}	M_{Ed}	A_s	A_{df}	CS	Nodo	N_{Ed}	M_{Ed}	A_s	A_{df}	CS
			[N]	[N·m]	[cm²/cm]	[cm²/cm]			[N]	[N·m]	[cm²/cm]	[cm²/cm]			[N]	[N·m]	[cm²/cm]	[cm²/cm]	
		8						9						0					
	P		-5 650	340	0,06158	0,06158	NS		-5 749	339	0,06158	0,06158	NS		-5 691	345	0,06158	0,06158	NS
S	A		-1 062	73	0,04524	0,04524	NS		-1 098	42	0,04524	0,04524	NS		0	0	0,04524	0,04524	-
	P		-1 084	74	0,04524	0,04524	NS		-1 137	51	0,04524	0,04524	NS		0	0	0,04524	0,04524	-
P	A	0029 1	-5 807	340	0,06158	0,06158	NS	0029 2	-5 696	339	0,06158	0,06158	NS	0029 3	-5 895	327	0,06158	0,06158	NS
	P		-5 753	328	0,06158	0,06158	NS		-5 662	354	0,06158	0,06158	NS		-5 861	314	0,06158	0,06158	NS
S	A		-1 099	52	0,04524	0,04524	NS		-1 067	56	0,04524	0,04524	NS		0	0	0,04524	0,04524	-
	P		-1 136	43	0,04524	0,04524	NS		-1 095	72	0,04524	0,04524	NS		0	0	0,04524	0,04524	-
P	A	0029 4	-6 490	332	0,06158	0,06158	NS	0029 5	-5 883	359	0,06158	0,06158	NS	0029 6	-5 915	310	0,06158	0,06158	NS
	P		-6 463	317	0,06158	0,06158	NS		-5 889	372	0,06158	0,06158	NS		-5 915	297	0,06158	0,06158	NS
S	A		0	0	0,04524	0,04524	-		-1 075	103	0,04524	0,04524	NS		0	0	0,04524	0,04524	-
	P		0	0	0,04524	0,04524	-		-1 072	102	0,04524	0,04524	NS		0	0	0,04524	0,04524	-
P	A	0029 7	-6 507	361	0,06158	0,06158	NS	0029 8	-5 875	376	0,06158	0,06158	NS	0029 9	-5 885	297	0,06158	0,06158	NS
	P		-6 462	366	0,06158	0,06158	NS		-5 862	390	0,06158	0,06158	NS		-5 853	284	0,06158	0,06158	NS
S	A		0	0	0,04524	0,04524	-		-1 146	34	0,04524	0,04524	NS		0	0	0,04524	0,04524	-
	P		0	0	0,04524	0,04524	-		-1 122	39	0,04524	0,04524	NS		0	0	0,04524	0,04524	-
P	A	0030 0	-6 482	438	0,06158	0,06158	91,20	0030 1	-5 832	396	0,06158	0,06158	NS	0030 2	-5 630	273	0,06158	0,06158	NS
	P		-6 427	461	0,06158	0,06158	86,64		-5 846	409	0,06158	0,06158	97,55		-5 615	258	0,06158	0,06158	NS
S	A		-1 258	13	0,04524	0,04524	NS		-1 209	137	0,04524	0,04524	NS		-1 068	22	0,04524	0,04524	NS
	P		-1 233	14	0,04524	0,04524	NS		-1 133	158	0,04524	0,04524	NS		0	0	0,04524	0,04524	-
P	A	0030 3	-5 662	404	0,06158	0,06158	98,72	0030 4	-5 969	262	0,06158	0,06158	NS	0030 5	-6 368	209	0,06158	0,06158	NS
	P		-5 597	413	0,06158	0,06158	96,56		-5 779	239	0,06158	0,06158	NS		-6 409	175	0,06158	0,06158	NS
S	A		-1 263	116	0,04524	0,04524	NS		-1 116	94	0,04524	0,04524	NS		-1 332	11	0,04524	0,04524	NS
	P		-1 051	129	0,04524	0,04524	NS		-1 325	96	0,04524	0,04524	NS		0	0	0,04524	0,04524	-
P	A	0030 6	-5 699	427	0,06158	0,06158	93,41	0030 7	-5 711	259	0,06158	0,06158	NS	0030 8	-6 183	334	0,06158	0,06158	NS
	P		-5 823	426	0,06158	0,06158	93,65		-5 865	261	0,06158	0,06158	NS		-6 422	335	0,06158	0,06158	NS
S	A		-1 320	168	0,04524	0,04524	NS		-1 067	117	0,04524	0,04524	NS		-1 404	27	0,04524	0,04524	NS
	P		-1 009	181	0,04524	0,04524	NS		-1 382	97	0,04524	0,04524	NS		-1 229	20	0,04524	0,04524	NS
P	A	0030 9	-5 496	477	0,06158	0,06158	83,59	0031 0	-5 317	306	0,06158	0,06158	NS	0031 1	-5 767	595	0,06158	0,06158	67,04
	P		-5 869	478	0,06158	0,06158	83,47		-5 857	311	0,06158	0,06158	NS		-6 458	600	0,06158	0,06158	66,57
S	A		-1 389	217	0,04524	0,04524	NS		-977	133	0,04524	0,04524	NS		-1 404	59	0,04524	0,04524	NS
	P		-1 012	206	0,04524	0,04524	NS		-1 341	134	0,04524	0,04524	NS		-1 198	59	0,04524	0,04524	NS
P	A	0031 2	-5 325	632	0,06158	0,06158	63,07	0031 3	-5 898	721	0,06158	0,06158	55,34	0031 4	-6 128	1 492	0,06158	0,06158	26,75
	P		-5 935	640	0,06158	0,06158	62,35		-4 983	733	0,06158	0,06158	54,34		-6 290	1 475	0,06158	0,06158	27,07
S	A		-1 263	279	0,04524	0,04524	NS		-864	225	0,04524	0,04524	NS		-770	419	0,04524	0,04524	72,25
	P		-1 048	280	0,04524	0,04524	NS		-1 250	226	0,04524	0,04524	NS		-1 183	413	0,04524	0,04524	73,37
P	A	0031 5	-6 542	846	0,06158	0,06158	47,22	0031 6	-2 694	1 413	0,06158	0,06158	28,07	0031 7	-470	27	0,06158	0,06158	NS
	P		-4 414	984	0,06158	0,06158	40,44		-2 039	1 395	0,06158	0,06158	28,40		-868	25	0,06158	0,06158	NS
S	A		-833	2 215	0,04524	0,04524	13,67		1 333	3 293	0,04524	0,04524	9,15		1 165	1 466	0,04524	0,04524	20,55
	P		-45	2 334	0,04524	0,04524	12,95		732	3 267	0,04524	0,04524	9,23		689	1 467	0,04524	0,04524	20,56
P	A	0031 8	-1 400	162	0,06158	0,06158	NS	0031 9	0	0	0,06158	0,06158	-	0032 0	-587	13	0,06158	0,06158	NS
	P		-1 496	164	0,06158	0,06158	NS		-1 192	26	0,06158	0,06158	NS		0	0	0,06158	0,06158	-
S	A		-443	446	0,04524	0,04524	67,82		514	81	0,04524	0,04524	NS		510	137	0,04524	0,04524	NS
	P		526	444	0,04524	0,04524	67,96		-1 698	83	0,04524	0,04524	NS		-1 869	140	0,04524	0,04524	NS
P	A	0032 1	-1 375	56	0,06158	0,06158	NS	0032 2	0	0	0,06158	0,06158	-	0032 3	0	0	0,06158	0,06158	-
	P		-1 500	57	0,06158	0,06158	NS		0	0	0,06158	0,06158	-		0	0	0,06158	0,06158	-
S	A		310	129	0,04524	0,04524	NS		96	192	0,04524	0,04524	NS		46	158	0,04524	0,04524	NS
	P		-2 092	130	0,04524	0,04524	NS		-2 235	123	0,04524	0,04524	NS		-2 344	159	0,04524	0,04524	NS
P	A	0032 4	-1 308	36	0,06158	0,06158	NS	0032 5	-1 486	14	0,06158	0,06158	NS	0032 6	0	0	0,06158	0,06158	-
	P		-1 341	27	0,06158	0,06158	NS		0	0	0,06158	0,06158	-		0	0	0,06158	0,06158	-
S	A		-7	128	0,04524	0,04524	NS		-310	165	0,04524	0,04524	NS		-236	124	0,04524	0,04524	NS
	P		-2 088	129	0,04524	0,04524	NS		-1 896	165	0,04524	0,04524	NS		-1 718	124	0,04524	0,04524	NS
P	A	0032 7	0	0	0,06158	0,06158	-	0032 8	0	0	0,06158	0,06158	-	0032 9	-1 690	38	0,06158	0,06158	NS
	P		-1 212	23	0,06158	0,06158	NS		0	0	0,06158	0,06158	-		-1 794	34	0,06158	0,06158	NS
S	A		-220	132	0,04524	0,04524	NS		-587	153	0,04524	0,04524	NS		-581	108	0,04524	0,04524	NS
	P		-1 517	132	0,04524	0,04524	NS		-1 444	154	0,04524	0,04524	NS		-1 287	107	0,04524	0,04524	NS
P	A	0033 0	0	0	0,06158	0,06158	-	0033 1	0	0	0,06158	0,06158	-	0033 2	-1 461	32	0,06158	0,06158	NS

Dir	Pos	Nodo	N_{Ed}	M_{Ed}	A_s	A_{df}	CS	Nodo	N_{Ed}	M_{Ed}	A_s	A_{df}	CS	Nodo	N_{Ed}	M_{Ed}	A_s	A_{df}	CS
			[N]	[N·m]	[cm²/cm]	[cm²/cm]			[N]	[N·m]	[cm²/cm]	[cm²/cm]			[N]	[N·m]	[cm²/cm]	[cm²/cm]	
	P		0	0	0,06158	0,06158	-		0	0	0,06158	0,06158	-		-1 511	30	0,06158	0,06158	NS
S	A		-342	128	0,04524	0,04524	NS		-356	132	0,04524	0,04524	NS		-518	113	0,04524	0,04524	NS
	P		-838	128	0,04524	0,04524	NS		-810	132	0,04524	0,04524	NS		-780	113	0,04524	0,04524	NS
P	A	0033	-1 312	12	0,06158	0,06158	NS	0034	0	0	0,06158	0,06158	-	0035	0	0	0,06158	0,06158	-
	P		-1 291	13	0,06158	0,06158	NS		0	0	0,06158	0,06158	-		-1 323	24	0,06158	0,06158	NS
S	A		-371	136	0,04524	0,04524	NS		-414	128	0,04524	0,04524	NS		-407	117	0,04524	0,04524	NS
	P		-526	133	0,04524	0,04524	NS		-518	127	0,04524	0,04524	NS		-448	120	0,04524	0,04524	NS
P	A	0033	0	0	0,06158	0,06158	-	0033	0	0	0,06158	0,06158	-	0033	0	0	0,06158	0,06158	-
	P	6	-1 381	19	0,06158	0,06158	NS	7	0	0	0,06158	0,06158	-	8	-1 232	17	0,06158	0,06158	NS
S	A		-439	134	0,04524	0,04524	NS		-351	124	0,04524	0,04524	NS		-327	125	0,04524	0,04524	NS
	P		-395	131	0,04524	0,04524	NS		-316	124	0,04524	0,04524	NS		-249	125	0,04524	0,04524	NS
P	A	0033	0	0	0,06158	0,06158	-	0034	0	0	0,06158	0,06158	-	0034	0	0	0,06158	0,06158	-
	P	9	0	0	0,06158	0,06158	-	0	-1 500	20	0,06158	0,06158	NS	1	0	0	0,06158	0,06158	-
S	A		-532	132	0,04524	0,04524	NS		-384	128	0,04524	0,04524	NS		-384	129	0,04524	0,04524	NS
	P		-461	133	0,04524	0,04524	NS		-321	127	0,04524	0,04524	NS		-231	129	0,04524	0,04524	NS
P	A	0034	0	0	0,06158	0,06158	-	0034	0	0	0,06158	0,06158	-	0034	0	0	0,06158	0,06158	-
	P	2	-1 496	24	0,06158	0,06158	NS	3	0	0	0,06158	0,06158	-	4	-1 233	19	0,06158	0,06158	NS
S	A		-417	127	0,04524	0,04524	NS		-486	133	0,04524	0,04524	NS		-315	126	0,04524	0,04524	NS
	P		-317	123	0,04524	0,04524	NS		-431	133	0,04524	0,04524	NS		-175	126	0,04524	0,04524	NS
P	A	0034	0	0	0,06158	0,06158	-	0034	0	0	0,06158	0,06158	-	0034	0	0	0,06158	0,06158	-
	P	5	0	0	0,06158	0,06158	-	6	-1 380	17	0,06158	0,06158	NS	7	-1 320	26	0,06158	0,06158	NS
S	A		-345	124	0,04524	0,04524	NS		-360	135	0,04524	0,04524	NS		-307	119	0,04524	0,04524	NS
	P		-203	124	0,04524	0,04524	NS		-329	135	0,04524	0,04524	NS		-330	117	0,04524	0,04524	NS
P	A	0034	0	0	0,06158	0,06158	-	0034	-1 300	13	0,06158	0,06158	NS	0035	-1 434	30	0,06158	0,06158	NS
	P	8	0	0	0,06158	0,06158	-	9	-1 279	11	0,06158	0,06158	NS	0	-1 486	32	0,06158	0,06158	NS
S	A		-223	128	0,04524	0,04524	NS		-164	137	0,04524	0,04524	NS		-165	112	0,04524	0,04524	NS
	P		-339	128	0,04524	0,04524	NS		-333	136	0,04524	0,04524	NS		-484	113	0,04524	0,04524	NS
P	A	0035	0	0	0,06158	0,06158	-	0035	0	0	0,06158	0,06158	-	0035	-1 577	34	0,06158	0,06158	NS
	P	1	0	0	0,06158	0,06158	-	2	0	0	0,06158	0,06158	-	3	-1 757	34	0,06158	0,06158	NS
S	A		74	133	0,04524	0,04524	NS		104	129	0,04524	0,04524	NS		50	107	0,04524	0,04524	NS
	P		-372	133	0,04524	0,04524	NS		-340	129	0,04524	0,04524	NS		-599	107	0,04524	0,04524	NS
P	A	0035	-1 733	11	0,06158	0,06158	NS	0035	-1 254	23	0,06158	0,06158	NS	0035	0	0	0,06158	0,06158	-
	P	4	-1 665	11	0,06158	0,06158	NS	5	-1 208	26	0,06158	0,06158	NS	6	0	0	0,06158	0,06158	-
S	A		95	157	0,04524	0,04524	NS		732	138	0,04524	0,04524	NS		835	134	0,04524	0,04524	NS
	P		-661	157	0,04524	0,04524	NS		-484	138	0,04524	0,04524	NS		-521	134	0,04524	0,04524	NS
P	A	0035	-1 434	20	0,06158	0,06158	NS	0035	-1 263	40	0,06158	0,06158	NS	0035	0	0	0,06158	0,06158	-
	P	7	-1 498	20	0,06158	0,06158	NS	8	-1 291	40	0,06158	0,06158	NS	9	0	0	0,06158	0,06158	-
S	A		799	180	0,04524	0,04524	NS		1 369	151	0,04524	0,04524	NS		1 598	197	0,04524	0,04524	NS
	P		-670	180	0,04524	0,04524	NS		-604	151	0,04524	0,04524	NS		-642	197	0,04524	0,04524	NS
P	A	0036	-1 272	24	0,06158	0,06158	NS	0036	-1 153	40	0,06158	0,06158	NS	0036	-644	103	0,06158	0,06158	NS
	P	0	-1 312	24	0,06158	0,06158	NS	1	-1 524	40	0,06158	0,06158	NS	2	-452	103	0,06158	0,06158	NS
S	A		1 590	231	0,04524	0,04524	NS		1 813	150	0,04524	0,04524	NS		4 461	268	0,04524	0,04524	NS
	P		-590	230	0,04524	0,04524	NS		-470	150	0,04524	0,04524	NS		-2 625	268	0,04524	0,04524	NS
P	A	0036	-1 315	65	0,06158	0,06158	NS	0036	-2 617	512	0,06158	0,06158	77,46	0036	-3 518	688	0,06158	0,06158	57,74
	P	3	-1 095	66	0,06158	0,06158	NS	4	-444	514	0,06158	0,06158	76,85	5	2 193	682	0,06158	0,06158	57,64
S	A		3 798	617	0,04524	0,04524	48,51		-498	1 350	0,04524	0,04524	22,41		-6 325	3 929	0,04524	0,04524	7,81
	P		-1 940	619	0,04524	0,04524	49,04		2 065	1 358	0,04524	0,04524	22,14		8 063	3 946	0,04524	0,04524	7,51
P	A	0045	-2 148	547	0,06158	0,06158	72,45	0045	-1 913	491	0,06158	0,06158	80,67	0045	-2 666	1 111	0,06158	0,06158	35,70
	P	4	-9 706	581	0,06158	0,06158	69,15	5	-1 562	485	0,06158	0,06158	81,62	6	694	1 117	0,06158	0,06158	35,29
S	A		517	421	0,04524	0,04524	71,68		565	2 173	0,04524	0,04524	13,89		-1 799	5 847	0,04524	0,04524	5,19
	P		-2 082	433	0,04524	0,04524	70,13		213	2 155	0,04524	0,04524	14,01		2 883	5 872	0,04524	0,04524	5,11
P	A	0045	-9 277	189	0,06158	0,06158	NS	0045	-7 814	673	0,06158	0,06158	59,50	0045	-4 730	1 357	0,06158	0,06158	29,34
	P	7	-3 788	202	0,06158	0,06158	NS	8	-2 879	673	0,06158	0,06158	58,96	9	193	1 355	0,06158	0,06158	29,12
S	A		-5 640	463	0,04524	0,04524	66,16		-1 785	551	0,04524	0,04524	55,07		3 416	1 253	0,04524	0,04524	23,91
	P		3 883	474	0,04524	0,04524	63,14		607	551	0,04524	0,04524	54,75		-2 249	1 269	0,04524	0,04524	23,94
P	A	0046	-4 513	254	0,06158	0,06158	NS	0046	-4 913	369	0,06158	0,06158	NS	0046	-1 966	43	0,06158	0,06158	NS
	P	0	-2 880	253	0,06158	0,06158	NS	1	-5 908	367	0,06158	0,06158	NS	2	-1 849	44	0,06158	0,06158	NS
S	A		2 293	218	0,04524	0,04524	NS		-192	78	0,04524	0,04524	NS		2 895	153	0,04524	0,04524	NS
	P		-2 333	220	0,04524	0,04524	NS		-960	78	0,04524	0,04524	NS		-2 176	153	0,04524	0,04524	NS
P	A	0046	-3 554	100	0,06158	0,06158	NS	0046	-5 361	251	0,06158	0,06158	NS	0046	-1 887	11	0,06158	0,06158	NS

Dir	Pos	Nodo	N_{Ed}	M_{Ed}	A_s	A_{df}	CS	Nodo	N_{Ed}	M_{Ed}	A_s	A_{df}	CS	Nodo	N_{Ed}	M_{Ed}	A_s	A_{df}	CS
			[N]	[N·m]	[cm²/cm]	[cm²/cm]			[N]	[N·m]	[cm²/cm]	[cm²/cm]			[N]	[N·m]	[cm²/cm]	[cm²/cm]	
		3						4						5					
	P		-3 703	102	0,06158	0,06158	NS		-5 364	250	0,06158	0,06158	NS		-1 944	11	0,06158	0,06158	NS
S	A		397	117	0,04524	0,04524	NS		-359	19	0,04524	0,04524	NS		904	159	0,04524	0,04524	NS
	P		-842	117	0,04524	0,04524	NS		-1 045	19	0,04524	0,04524	NS		-743	159	0,04524	0,04524	NS
P	A	0046	-3 646	96	0,06158	0,06158	NS	0047	-5 411	221	0,06158	0,06158	NS	0048	0	0	0,06158	0,06158	-
	P		-3 586	97	0,06158	0,06158	NS		-5 291	221	0,06158	0,06158	NS		0	0	0,06158	0,06158	-
S	A		86	83	0,04524	0,04524	NS		-1 240	31	0,04524	0,04524	NS		394	115	0,04524	0,04524	NS
	P		-900	83	0,04524	0,04524	NS		-354	31	0,04524	0,04524	NS		-717	115	0,04524	0,04524	NS
P	A	0049	-3 629	89	0,06158	0,06158	NS	0050	-5 249	193	0,06158	0,06158	NS	0051	0	0	0,06158	0,06158	-
	P		-3 558	89	0,06158	0,06158	NS		-5 028	193	0,06158	0,06158	NS		0	0	0,06158	0,06158	-
S	A		-241	74	0,04524	0,04524	NS		0	0	0,04524	0,04524	-		-87	115	0,04524	0,04524	NS
	P		-850	74	0,04524	0,04524	NS		0	0	0,04524	0,04524	-		-702	115	0,04524	0,04524	NS
P	A	0047	-3 648	56	0,06158	0,06158	NS	0047	-5 409	172	0,06158	0,06158	NS	0047	0	0	0,06158	0,06158	-
	P		-3 613	17	0,06158	0,06158	NS		-5 273	171	0,06158	0,06158	NS		0	0	0,06158	0,06158	-
S	A		-368	57	0,04524	0,04524	NS		-851	39	0,04524	0,04524	NS		-276	110	0,04524	0,04524	NS
	P		-892	57	0,04524	0,04524	NS		-972	38	0,04524	0,04524	NS		-584	110	0,04524	0,04524	NS
P	A	0047	-3 643	60	0,06158	0,06158	NS	0047	-5 399	184	0,06158	0,06158	NS	0047	0	0	0,06158	0,06158	-
	P		-3 597	18	0,06158	0,06158	NS		-5 329	184	0,06158	0,06158	NS		0	0	0,06158	0,06158	-
S	A		-638	62	0,04524	0,04524	NS		-922	13	0,04524	0,04524	NS		-449	105	0,04524	0,04524	NS
	P		-774	62	0,04524	0,04524	NS		-960	13	0,04524	0,04524	NS		-544	105	0,04524	0,04524	NS
P	A	0047	-3 628	66	0,06158	0,06158	NS	0047	-5 367	191	0,06158	0,06158	NS	0048	0	0	0,06158	0,06158	-
	P		-3 606	66	0,06158	0,06158	NS		-5 342	189	0,06158	0,06158	NS		0	0	0,06158	0,06158	-
S	A		0	0	0,04524	0,04524	-		0	0	0,04524	0,04524	-		-566	104	0,04524	0,04524	NS
	P		-754	19	0,04524	0,04524	NS		0	0	0,04524	0,04524	-		-462	104	0,04524	0,04524	NS
P	A	0048	-3 593	21	0,06158	0,06158	NS	0048	-5 217	190	0,06158	0,06158	NS	0048	0	0	0,06158	0,06158	-
	P		0	0	0,06158	0,06158	-		-5 203	191	0,06158	0,06158	NS		0	0	0,06158	0,06158	-
S	A		-766	63	0,04524	0,04524	NS		0	0	0,04524	0,04524	-		-630	110	0,04524	0,04524	NS
	P		-690	63	0,04524	0,04524	NS		0	0	0,04524	0,04524	-		-522	110	0,04524	0,04524	NS
P	A	0048	0	0	0,06158	0,06158	-	0048	-5 219	191	0,06158	0,06158	NS	0048	0	0	0,06158	0,06158	-
	P		0	0	0,06158	0,06158	-		-5 207	190	0,06158	0,06158	NS		0	0	0,06158	0,06158	-
S	A		-769	62	0,04524	0,04524	NS		0	0	0,04524	0,04524	-		-635	110	0,04524	0,04524	NS
	P		-694	62	0,04524	0,04524	NS		0	0	0,04524	0,04524	-		-570	110	0,04524	0,04524	NS
P	A	0048	-3 597	21	0,06158	0,06158	NS	0048	-5 383	189	0,06158	0,06158	NS	0048	0	0	0,06158	0,06158	-
	P		0	0	0,06158	0,06158	-		-5 366	191	0,06158	0,06158	NS		0	0	0,06158	0,06158	-
S	A		-775	64	0,04524	0,04524	NS		0	0	0,04524	0,04524	-		-569	104	0,04524	0,04524	NS
	P		-729	64	0,04524	0,04524	NS		0	0	0,04524	0,04524	-		-552	31	0,04524	0,04524	NS
P	A	0049	0	0	0,06158	0,06158	-	0049	-5 414	184	0,06158	0,06158	NS	0049	0	0	0,06158	0,06158	-
	P		0	0	0,06158	0,06158	-		-5 372	183	0,06158	0,06158	NS		0	0	0,06158	0,06158	-
S	A		-791	62	0,04524	0,04524	NS		-984	13	0,04524	0,04524	NS		-601	105	0,04524	0,04524	NS
	P		-814	62	0,04524	0,04524	NS		-1 019	12	0,04524	0,04524	NS		-689	105	0,04524	0,04524	NS
P	A	0049	-3 645	18	0,06158	0,06158	NS	0049	-5 420	171	0,06158	0,06158	NS	0049	0	0	0,06158	0,06158	-
	P		-3 619	17	0,06158	0,06158	NS		-5 338	166	0,06158	0,06158	NS		0	0	0,06158	0,06158	-
S	A		-799	62	0,04524	0,04524	NS		-971	38	0,04524	0,04524	NS		-588	109	0,04524	0,04524	NS
	P		-930	62	0,04524	0,04524	NS		-1 113	38	0,04524	0,04524	NS		-917	108	0,04524	0,04524	NS
P	A	0049	-3 627	56	0,06158	0,06158	NS	0049	-5 229	191	0,06158	0,06158	NS	0049	0	0	0,06158	0,06158	-
	P		-3 607	56	0,06158	0,06158	NS		-5 142	187	0,06158	0,06158	NS		0	0	0,06158	0,06158	-
S	A		-788	56	0,04524	0,04524	NS		0	0	0,04524	0,04524	-		-614	113	0,04524	0,04524	NS
	P		-1 117	57	0,04524	0,04524	NS		0	0	0,04524	0,04524	-		-1 302	113	0,04524	0,04524	NS
P	A	0049	-3 589	26	0,06158	0,06158	NS	0050	-5 314	214	0,06158	0,06158	NS	0050	0	0	0,06158	0,06158	-
	P		-3 590	81	0,06158	0,06158	NS		-5 351	199	0,06158	0,06158	NS		0	0	0,06158	0,06158	-
S	A		-732	71	0,04524	0,04524	NS		-1 424	30	0,04524	0,04524	NS		-454	106	0,04524	0,04524	NS
	P		-1 417	71	0,04524	0,04524	NS		-923	33	0,04524	0,04524	NS		-1 648	107	0,04524	0,04524	NS
P	A	0050	0	0	0,06158	0,06158	-	0050	-5 208	219	0,06158	0,06158	NS	0050	0	0	0,06158	0,06158	-
	P		0	0	0,06158	0,06158	-		-5 336	221	0,06158	0,06158	NS		0	0	0,06158	0,06158	-
S	A		-630	72	0,04524	0,04524	NS		0	0	0,04524	0,04524	-		-239	128	0,04524	0,04524	NS
	P		-1 671	60	0,04524	0,04524	NS		0	0	0,04524	0,04524	-		-1 976	90	0,04524	0,04524	NS
P	A	0050	-3 495	107	0,06158	0,06158	NS	0050	-4 858	271	0,06158	0,06158	NS	0050	-1 902	29	0,06158	0,06158	NS
	P		-3 591	109	0,06158	0,06158	NS		-5 320	277	0,06158	0,06158	NS		-1 821	31	0,06158	0,06158	NS
S	A		-440	86	0,04524	0,04524	NS		-682	61	0,04524	0,04524	NS		66	127	0,04524	0,04524	NS
	P		-1 727	51	0,04524	0,04524	NS		-1 575	61	0,04524	0,04524	NS		-1 624	129	0,04524	0,04524	NS
P	A	0050	-3 179	208	0,06158	0,06158	NS	0050	-3 506	460	0,06158	0,06158	86,36	0051	-1 984	368	0,06158	0,06158	NS
	P		-3 693	216	0,06158	0,06158	NS		-6 448	489	0,06158	0,06158	81,68		-2 054	364	0,06158	0,06158	NS
S	A		-487	79	0,04524	0,04524	NS		-1 053	135	0,04524	0,04524	NS		-23	760	0,04524	0,04524	39,76
	P		-1 036	79	0,04524	0,04524	NS		-677	120	0,04524	0,04524	NS		217	768	0,04524	0,04524	39,32
P	A	0051	-1 168	1 875	0,06158	0,06158	21,1	0052	-1 635	1 598	0,06158	0,06158	24,7						

Dir	Pos	Nodo	N_{Ed}	M_{Ed}	A_s	A_{df}	CS	Nodo	N_{Ed}	M_{Ed}	A_s	A_{df}	CS	Nodo	N_{Ed}	M_{Ed}	A_s	A_{df}	CS
			[N]	[N·m]	[cm²/cm]	[cm²/cm]			[N]	[N·m]	[cm²/cm]	[cm²/cm]			[N]	[N·m]	[cm²/cm]	[cm²/cm]	
		9					0	0					7						
	P		-11 695	1 664	0,06158	0,06158	24,23		-5 873	1 663	0,06158	0,06158	23,99						
S	A		782	1 600	0,04524	0,04524	18,85		-93	2 136	0,04524	0,04524	14,15						
	P		-2 276	1 503	0,04524	0,04524	20,21		335	2 169	0,04524	0,04524	13,92						
Piano Terra					**Parete P1-P2-P3**										**Parete P2-P3**				
P	A	00008	-5 725	12 324	0,06158	0,06158	3,24	00009	-562	3 159	0,06158	0,06158	12,51	00010	-95	1 813	0,06158	0,06158	21,77
	P		-4 692	12 342	0,06158	0,06158	3,23		-573	3 160	0,06158	0,06158	12,50		-12 804	1 595	0,06158	0,06158	25,33
S	A		-681	3 147	0,04524	0,04524	9,62		-111	293	0,04524	0,04524	NS		929	2 030	0,04524	0,04524	14,85
	P		-316	3 150	0,04524	0,04524	9,60		-81	393	0,04524	0,04524	76,90		-1 482	1 936	0,04524	0,04524	15,66
P	A	00011	-1 089	1 310	0,06158	0,06158	30,19	00246	-6 283	846	0,06158	0,06158	47,20	00366	-5 741	1 776	0,06158	0,06158	22,46
	P		-7 056	1 416	0,06158	0,06158	28,24		-4 416	989	0,06158	0,06158	40,24		-7 330	1 742	0,06158	0,06158	22,97
S	A		-369	2 734	0,04524	0,04524	11,06		-1 819	2 227	0,04524	0,04524	13,63		-816	498	0,04524	0,04524	60,79
	P		540	2 797	0,04524	0,04524	10,79		756	2 371	0,04524	0,04524	12,72		-666	490	0,04524	0,04524	61,76
P	A	00367	-7 606	870	0,06158	0,06158	46,01	00368	-4 300	832	0,06158	0,06158	47,82	00369	-2 484	466	0,06158	0,06158	85,09
	P		-4 761	879	0,06158	0,06158	45,30		-4 668	856	0,06158	0,06158	46,51		-2 765	471	0,06158	0,06158	84,23
S	A		-1 363	350	0,04524	0,04524	86,61		-772	1 413	0,04524	0,04524	21,42		622	15 504	0,04524	0,04524	1,95
	P		-392	348	0,04524	0,04524	86,91		78	1 414	0,04524	0,04524	21,36		299	15 498	0,04524	0,04524	1,95
P	A	00370	-692	343	0,06158	0,06158	NS	00371	-544	478	0,06158	0,06158	82,66	00372	-2 281	1 021	0,06158	0,06158	38,82
	P		-675	345	0,06158	0,06158	NS		-701	474	0,06158	0,06158	83,38		-1 928	999	0,06158	0,06158	39,65
S	A		990	7 753	0,04524	0,04524	3,89		1 808	5 796	0,04524	0,04524	5,19		870	2 870	0,04524	0,04524	10,51
	P		803	7 749	0,04524	0,04524	3,89		806	5 794	0,04524	0,04524	5,20		408	2 834	0,04524	0,04524	10,65
P	A	00511	-6 389	4 855	0,06158	0,06158	8,23	00512	-811	1 697	0,06158	0,06158	23,29	00513	-1 050	738	0,06158	0,06158	53,59
	P		-4 387	4 872	0,06158	0,06158	8,17		-854	1 695	0,06158	0,06158	23,32		-1 020	735	0,06158	0,06158	53,80
S	A		-941	1 449	0,04524	0,04524	20,90		591	7 635	0,04524	0,04524	3,95		1 441	4 582	0,04524	0,04524	6,57
	P		-383	1 449	0,04524	0,04524	20,87		456	7 632	0,04524	0,04524	3,95		630	4 567	0,04524	0,04524	6,61
P	A	00514	-7 655	103	0,06158	0,06158	NS	00515	-4 953	661	0,06158	0,06158	60,26	00516	-1 903	1 701	0,06158	0,06158	23,29
	P		-4 342	124	0,06158	0,06158	NS		-5 079	699	0,06158	0,06158	57,00		-1 801	1 697	0,06158	0,06158	23,34
S	A		1 747	507	0,04524	0,04524	59,34		-386	3 279	0,04524	0,04524	9,22		953	6 553	0,04524	0,04524	4,60
	P		-2 801	512	0,04524	0,04524	59,42		-760	3 265	0,04524	0,04524	9,27		385	6 560	0,04524	0,04524	4,60
P	A	00521	-907	98	0,06158	0,06158	NS												
	P		-843	45	0,06158	0,06158	NS												
S	A		1 872	3 409	0,04524	0,04524	8,82												
	P		735	3 387	0,04524	0,04524	8,90												
Piano Terra					**Parete P4-P5**										**Parete P4-P5**				
P	A	00002	163	551	0,06158	0,06158	71,61	00003	-3 901	277	0,06158	0,06158	NS	00129	-2 116	396	0,06158	0,06158	NS
	P		-6 397	612	0,06158	0,06158	65,26		-7 905	69	0,06158	0,06158	NS		-5 120	335	0,06158	0,06158	NS
S	A		8 551	1 401	0,04524	0,04524	21,11		-3 928	331	0,04524	0,04524	92,16		-2 643	44	0,04524	0,04524	NS
	P		-5 428	1 536	0,04524	0,04524	19,93		2 624	280	0,04524	0,04524	NS		2 247	36	0,04524	0,04524	NS
P	A	00130	-1 944	118	0,06158	0,06158	NS	00131	-3 646	36	0,06158	0,06158	NS	00132	-3 926	111	0,06158	0,06158	NS
	P		-3 833	96	0,06158	0,06158	NS		-2 576	31	0,06158	0,06158	NS		-3 163	112	0,06158	0,06158	NS
S	A		-939	42	0,04524	0,04524	NS		720	56	0,04524	0,04524	NS		0	0	0,04524	0,04524	-
	P		2 903	34	0,04524	0,04524	NS		614	59	0,04524	0,04524	NS		0	0	0,04524	0,04524	-
P	A	00133	-2 817	26	0,06158	0,06158	NS	00134	-2 377	71	0,06158	0,06158	NS	00135	-2 764	27	0,06158	0,06158	NS
	P		-2 452	21	0,06158	0,06158	NS		-2 112	71	0,06158	0,06158	NS		-3 103	20	0,06158	0,06158	NS
S	A		80	17	0,04524	0,04524	NS		1 269	48	0,04524	0,04524	NS		0	0	0,04524	0,04524	-
	P		1 433	13	0,04524	0,04524	NS		255	50	0,04524	0,04524	NS		0	0	0,04524	0,04524	-
P	A	00136	-2 398	41	0,06158	0,06158	NS	00137	-2 259	72	0,06158	0,06158	NS	00138	-2 527	36	0,06158	0,06158	NS
	P		-2 555	37	0,06158	0,06158	NS		-2 177	72	0,06158	0,06158	NS		-2 403	33	0,06158	0,06158	NS
S	A		-202	43	0,04524	0,04524	NS		355	52	0,04524	0,04524	NS		0	0	0,04524	0,04524	-

Dir	Pos	Nodo	N_{Ed}	M_{Ed}	A_s	A_{df}	CS	Nodo	N_{Ed}	M_{Ed}	A_s	A_{df}	CS	Nodo	N_{Ed}	M_{Ed}	A_s	A_{df}	CS
			[N]	[N·m]	[cm²/cm]	[cm²/cm]			[N]	[N·m]	[cm²/cm]	[cm²/cm]			[N]	[N·m]	[cm²/cm]	[cm²/cm]	
	P		99	37	0,04524	0,04524	NS		112	54	0,04524	0,04524	NS		0	0	0,04524	0,04524	-
P	A	00139	-2 546	70	0,06158	0,06158	NS	00140	-2 158	56	0,06158	0,06158	NS	00141	0	0	0,06158	0,06158	-
	P		-2 630	69	0,06158	0,06158	NS		-2 251	54	0,06158	0,06158	NS		0	0	0,06158	0,06158	-
S	A		0	0	0,04524	0,04524	-		-270	30	0,04524	0,04524	NS		-103	40	0,04524	0,04524	NS
	P		0	0	0,04524	0,04524	-		-166	30	0,04524	0,04524	NS		-226	35	0,04524	0,04524	NS
P	A	00142	0	0	0,06158	0,06158	-	00143	-2 330	16	0,06158	0,06158	NS	00144	0	0	0,06158	0,06158	-
	P		0	0	0,06158	0,06158	-		-2 416	14	0,06158	0,06158	NS		0	0	0,06158	0,06158	-
S	A		0	0	0,04524	0,04524	-		0	0	0,04524	0,04524	-		0	0	0,04524	0,04524	-
	P		0	0	0,04524	0,04524	-		0	0	0,04524	0,04524	-		0	0	0,04524	0,04524	-
P	A	00145	-2 583	48	0,06158	0,06158	NS	00146	0	0	0,06158	0,06158	-	00147	-2 238	12	0,06158	0,06158	NS
	P		0	0	0,06158	0,06158	-		0	0	0,06158	0,06158	-		0	0	0,06158	0,06158	-
S	A		-573	25	0,04524	0,04524	NS		0	0	0,04524	0,04524	-		0	0	0,04524	0,04524	-
	P		-549	24	0,04524	0,04524	NS		0	0	0,04524	0,04524	-		0	0	0,04524	0,04524	-
P	A	00148	0	0	0,06158	0,06158	-	00149	-2 999	11	0,06158	0,06158	NS	00150	-2 557	45	0,06158	0,06158	NS
	P		0	0	0,06158	0,06158	-		0	0	0,06158	0,06158	-		-2 600	42	0,06158	0,06158	NS
S	A		0	0	0,04524	0,04524	-		0	0	0,04524	0,04524	-		0	0	0,04524	0,04524	-
	P		0	0	0,04524	0,04524	-		0	0	0,04524	0,04524	-		0	0	0,04524	0,04524	-
P	A	00151	0	0	0,06158	0,06158	-	00152	0	0	0,06158	0,06158	-	00153	0	0	0,06158	0,06158	-
	P		0	0	0,06158	0,06158	-		0	0	0,06158	0,06158	-		0	0	0,06158	0,06158	-
S	A		0	0	0,04524	0,04524	-		0	0	0,04524	0,04524	-		0	0	0,04524	0,04524	-
	P		0	0	0,04524	0,04524	-		0	0	0,04524	0,04524	-		0	0	0,04524	0,04524	-
P	A	00154	-2 069	14	0,06158	0,06158	NS	00155	0	0	0,06158	0,06158	-	00156	-2 559	42	0,06158	0,06158	NS
	P		0	0	0,06158	0,06158	-		0	0	0,06158	0,06158	-		-2 597	40	0,06158	0,06158	NS
S	A		0	0	0,04524	0,04524	-		0	0	0,04524	0,04524	-		0	0	0,04524	0,04524	-
	P		0	0	0,04524	0,04524	-		0	0	0,04524	0,04524	-		0	0	0,04524	0,04524	-
P	A	00157	0	0	0,06158	0,06158	-	00158	0	0	0,06158	0,06158	-	00159	-2 008	10	0,06158	0,06158	NS
	P		0	0	0,06158	0,06158	-		0	0	0,06158	0,06158	-		0	0	0,06158	0,06158	-
S	A		0	0	0,04524	0,04524	-		0	0	0,04524	0,04524	-		0	0	0,04524	0,04524	-
	P		0	0	0,04524	0,04524	-		0	0	0,04524	0,04524	-		0	0	0,04524	0,04524	-
P	A	00160	0	0	0,06158	0,06158	-	00161	-2 599	47	0,06158	0,06158	NS	00162	0	0	0,06158	0,06158	-
	P		0	0	0,06158	0,06158	-		-2 558	47	0,06158	0,06158	NS		0	0	0,06158	0,06158	-
S	A		0	0	0,04524	0,04524	-		0	0	0,04524	0,04524	-		0	0	0,04524	0,04524	-
	P		0	0	0,04524	0,04524	-		0	0	0,04524	0,04524	-		0	0	0,04524	0,04524	-
P	A	00163	-2 426	50	0,06158	0,06158	NS	00164	0	0	0,06158	0,06158	-	00165	0	0	0,06158	0,06158	-
	P		0	0	0,06158	0,06158	-		0	0	0,06158	0,06158	-		0	0	0,06158	0,06158	-
S	A		0	0	0,04524	0,04524	-		0	0	0,04524	0,04524	-		0	0	0,04524	0,04524	-
	P		0	0	0,04524	0,04524	-		0	0	0,04524	0,04524	-		0	0	0,04524	0,04524	-
P	A	00166	0	0	0,06158	0,06158	-	00167	-2 581	68	0,06158	0,06158	NS	00168	-2 411	33	0,06158	0,06158	NS
	P		0	0	0,06158	0,06158	-		-2 606	69	0,06158	0,06158	NS		-2 385	31	0,06158	0,06158	NS
S	A		-174	49	0,04524	0,04524	NS		0	0	0,04524	0,04524	-		0	0	0,04524	0,04524	-
	P		-149	54	0,04524	0,04524	NS		0	0	0,04524	0,04524	-		0	0	0,04524	0,04524	-
P	A	00169	0	0	0,06158	0,06158	-	00170	-2 559	34	0,06158	0,06158	NS	00171	-2 948	22	0,06158	0,06158	NS
	P		0	0	0,06158	0,06158	-		-2 606	32	0,06158	0,06158	NS		-3 023	20	0,06158	0,06158	NS
S	A		-122	26	0,04524	0,04524	NS		-683	42	0,04524	0,04524	NS		0	0	0,04524	0,04524	-
	P		-175	28	0,04524	0,04524	NS		-555	39	0,04524	0,04524	NS		0	0	0,04524	0,04524	-
P	A	00172	-2 231	56	0,06158	0,06158	NS	00173	0	0	0,06158	0,06158	-	00174	-2 961	102	0,06158	0,06158	NS
	P		-2 120	57	0,06158	0,06158	NS		0	0	0,06158	0,06158	-		-2 782	107	0,06158	0,06158	NS
S	A		-141	19	0,04524	0,04524	NS		-616	50	0,04524	0,04524	NS		0	0	0,04524	0,04524	-
	P		-424	21	0,04524	0,04524	NS		-91	46	0,04524	0,04524	NS		0	0	0,04524	0,04524	-
P	A	00175	-2 583	43	0,06158	0,06158	NS	00176	-1 716	45	0,06158	0,06158	NS	00177	-1 924	115	0,06158	0,06158	NS
	P		-2 372	43	0,06158	0,06158	NS		-2 180	40	0,06158	0,06158	NS		-2 815	113	0,06158	0,06158	NS
S	A		-362	55	0,04524	0,04524	NS		-750	69	0,04524	0,04524	NS		0	0	0,04524	0,04524	-
	P		-1 000	59	0,04524	0,04524	NS		177	64	0,04524	0,04524	NS		0	0	0,04524	0,04524	-
P	A	00178	-1 621	153	0,06158	0,06158	NS	00179	0	0	0,06158	0,06158	-	00180	0	0	0,06158	0,06158	-
	P		-2 456	138	0,06158	0,06158	NS		0	0	0,06158	0,06158	-		0	0	0,06158	0,06158	-
S	A		659	313	0,04524	0,04524	96,37		975	14	0,04524	0,04524	NS		-2 312	19	0,04524	0,04524	NS
	P		-1 034	322	0,04524	0,04524	94,07		-1 251	18	0,04524	0,04524	NS		347	21	0,04524	0,04524	NS
P	A	00181	0	0	0,06158	0,06158	-	00182	0	0	0,06158	0,06158	-	00183	-1 292	11	0,06158	0,06158	NS
	P		0	0	0,06158	0,06158	-		0	0	0,06158	0,06158	-		-1 181	10	0,06158	0,06158	NS
S	A		-1 861	12	0,04524	0,04524	NS		-1 845	44	0,04524	0,04524	NS		0	0	0,04524	0,04524	-
	P		661	12	0,04524	0,04524	NS		447	41	0,04524	0,04524	NS		0	0	0,04524	0,04524	-
P	A	00184	0	0	0,06158	0,06158	-	00185	0	0	0,06158	0,06158	-	00186	0	0	0,06158	0,06158	-
	P		0	0	0,06158	0,06158	-		0	0	0,06158	0,06158	-		0	0	0,06158	0,06158	-
S	A		-1 508	20	0,04524	0,04524	NS		0	0	0,04524	0,04524	-		-605	17	0,04524	0,04524	NS
	P		-497	19	0,04524	0,04524	NS		0	0	0,04524	0,04524	-		-127	17	0,04524	0,04524	NS

Dir	Pos	Nodo	N_{Ed}	M_{Ed}	A_s	A_{df}	CS	Nodo	N_{Ed}	M_{Ed}	A_s	A_{df}	CS	Nodo	N_{Ed}	M_{Ed}	A_s	A_{df}	CS
			[N]	[N·m]	[cm²/cm]	[cm²/cm]			[N]	[N·m]	[cm²/cm]	[cm²/cm]			[N]	[N·m]	[cm²/cm]	[cm²/cm]	
P	A	00187	0	0	0,06158	0,06158	-	00188	0	0	0,06158	0,06158	-	00189	0	0	0,06158	0,06158	-
	P		0	0	0,06158	0,06158	-		0	0	0,06158	0,06158	-		0	0	0,06158	0,06158	-
S	A		-959	21	0,04524	0,04524	NS		-268	12	0,04524	0,04524	NS		-75	18	0,04524	0,04524	NS
	P		-780	20	0,04524	0,04524	NS		-163	12	0,04524	0,04524	NS		-102	17	0,04524	0,04524	NS
P	A	00190	0	0	0,06158	0,06158	-	00191	0	0	0,06158	0,06158	-	00192	0	0	0,06158	0,06158	-
	P		0	0	0,06158	0,06158	-		0	0	0,06158	0,06158	-		0	0	0,06158	0,06158	-
S	A		0	0	0,04524	0,04524	-		-650	17	0,04524	0,04524	NS		0	0	0,04524	0,04524	-
	P		0	0	0,04524	0,04524	-		-711	17	0,04524	0,04524	NS		0	0	0,04524	0,04524	-
P	A	00193	0	0	0,06158	0,06158	-	00194	0	0	0,06158	0,06158	-	00195	0	0	0,06158	0,06158	-
	P		0	0	0,06158	0,06158	-		0	0	0,06158	0,06158	-		0	0	0,06158	0,06158	-
S	A		0	0	0,04524	0,04524	-		0	0	0,04524	0,04524	-		11	13	0,04524	0,04524	NS
	P		0	0	0,04524	0,04524	-		0	0	0,04524	0,04524	-		-19	12	0,04524	0,04524	NS
P	A	00196	0	0	0,06158	0,06158	-	00197	0	0	0,06158	0,06158	-	00198	0	0	0,06158	0,06158	-
	P		0	0	0,06158	0,06158	-		0	0	0,06158	0,06158	-		0	0	0,06158	0,06158	-
S	A		0	0	0,04524	0,04524	-		0	0	0,04524	0,04524	-		0	0	0,04524	0,04524	-
	P		0	0	0,04524	0,04524	-		-613	11	0,04524	0,04524	NS		0	0	0,04524	0,04524	-
P	A	00199	0	0	0,06158	0,06158	-	00200	0	0	0,06158	0,06158	-	00201	0	0	0,06158	0,06158	-
	P		0	0	0,06158	0,06158	-		0	0	0,06158	0,06158	-		0	0	0,06158	0,06158	-
S	A		0	0	0,04524	0,04524	-		0	0	0,04524	0,04524	-		0	0	0,04524	0,04524	-
	P		0	0	0,04524	0,04524	-		0	0	0,04524	0,04524	-		0	0	0,04524	0,04524	-
P	A	00202	0	0	0,06158	0,06158	-	00203	0	0	0,06158	0,06158	-	00204	0	0	0,06158	0,06158	-
	P		0	0	0,06158	0,06158	-		0	0	0,06158	0,06158	-		0	0	0,06158	0,06158	-
S	A		0	0	0,04524	0,04524	-		-33	11	0,04524	0,04524	NS		0	0	0,04524	0,04524	-
	P		0	0	0,04524	0,04524	-		-13	10	0,04524	0,04524	NS		0	0	0,04524	0,04524	-
P	A	00205	0	0	0,06158	0,06158	-	00206	0	0	0,06158	0,06158	-	00207	0	0	0,06158	0,06158	-
	P		0	0	0,06158	0,06158	-		0	0	0,06158	0,06158	-		0	0	0,06158	0,06158	-
S	A		0	0	0,04524	0,04524	-		-3	16	0,04524	0,04524	NS		0	0	0,04524	0,04524	-
	P		0	0	0,04524	0,04524	-		17	15	0,04524	0,04524	NS		0	0	0,04524	0,04524	-
P	A	00208	0	0	0,06158	0,06158	-	00209	0	0	0,06158	0,06158	-	00210	0	0	0,06158	0,06158	-
	P		0	0	0,06158	0,06158	-		0	0	0,06158	0,06158	-		0	0	0,06158	0,06158	-
S	A		-690	20	0,04524	0,04524	NS		0	0	0,04524	0,04524	-		0	0	0,04524	0,04524	-
	P		-723	18	0,04524	0,04524	NS		0	0	0,04524	0,04524	-		0	0	0,04524	0,04524	-
P	A	00211	0	0	0,06158	0,06158	-	00212	0	0	0,06158	0,06158	-	00213	0	0	0,06158	0,06158	-
	P		0	0	0,06158	0,06158	-		0	0	0,06158	0,06158	-		0	0	0,06158	0,06158	-
S	A		-104	14	0,04524	0,04524	NS		-727	16	0,04524	0,04524	NS		-79	17	0,04524	0,04524	NS
	P		0	0	0,04524	0,04524	-		-858	14	0,04524	0,04524	NS		-326	15	0,04524	0,04524	NS
P	A	00214	0	0	0,06158	0,06158	-	00215	0	0	0,06158	0,06158	-	00216	0	0	0,06158	0,06158	-
	P		0	0	0,06158	0,06158	-		0	0	0,06158	0,06158	-		0	0	0,06158	0,06158	-
S	A		0	0	0,04524	0,04524	-		-741	11	0,04524	0,04524	NS		-354	19	0,04524	0,04524	NS
	P		0	0	0,04524	0,04524	-		0	0	0,04524	0,04524	-		-447	17	0,04524	0,04524	NS
P	A	00217	0	0	0,06158	0,06158	-	00218	0	0	0,06158	0,06158	-	00219	0	0	0,06158	0,06158	-
	P		0	0	0,06158	0,06158	-		0	0	0,06158	0,06158	-		0	0	0,06158	0,06158	-
S	A		505	20	0,04524	0,04524	NS		173	10	0,04524	0,04524	NS		247	31	0,04524	0,04524	NS
	P		245	17	0,04524	0,04524	NS		0	0	0,04524	0,04524	-		384	28	0,04524	0,04524	NS
P	A	00220	0	0	0,06158	0,06158	-	00221	0	0	0,06158	0,06158	-	00222	0	0	0,06158	0,06158	-
	P		0	0	0,06158	0,06158	-		-306	11	0,06158	0,06158	NS		0	0	0,06158	0,06158	-
S	A		1 168	22	0,04524	0,04524	NS		3 473	13	0,04524	0,04524	NS		502	35	0,04524	0,04524	NS
	P		2 216	20	0,04524	0,04524	NS		1 358	14	0,04524	0,04524	NS		3 999	31	0,04524	0,04524	NS
P	A	00223	0	0	0,06158	0,06158	-	00224	0	0	0,06158	0,06158	-	00225	0	0	0,06158	0,06158	-
	P		0	0	0,06158	0,06158	-		0	0	0,06158	0,06158	-		0	0	0,06158	0,06158	-
S	A		105	22	0,04524	0,04524	NS		66	28	0,04524	0,04524	NS		-886	28	0,04524	0,04524	NS
	P		5 692	20	0,04524	0,04524	NS		9 147	23	0,04524	0,04524	NS		10 037	23	0,04524	0,04524	NS
P	A	00226	-1 206	12	0,06158	0,06158	NS	00227	0	0	0,06158	0,06158	-	00228	-5 006	120	0,06158	0,06158	NS
	P		0	0	0,06158	0,06158	-		0	0	0,06158	0,06158	-		-5 233	169	0,06158	0,06158	NS
S	A		-3 595	31	0,04524	0,04524	NS		13 704	103	0,04524	0,04524	NS		709	631	0,04524	0,04524	47,80
	P		10 452	24	0,04524	0,04524	NS		-6 352	95	0,04524	0,04524	NS		-1 363	671	0,04524	0,04524	45,18
P	A	00373	-1 987	38	0,06158	0,06158	NS	00374	-1 303	34	0,06158	0,06158	NS	00375	-243	57	0,06158	0,06158	NS
	P		-2 556	35	0,06158	0,06158	NS		-1 129	20	0,06158	0,06158	NS		-4 131	36	0,06158	0,06158	NS
S	A		287	58	0,04524	0,04524	NS		601	104	0,04524	0,04524	NS		6 230	467	0,04524	0,04524	63,71
	P		-1 179	66	0,04524	0,04524	NS		-1 121	113	0,04524	0,04524	NS		-3 836	506	0,04524	0,04524	60,27
P	A	00376	-3 852	26	0,06158	0,06158	NS	00377	-2 890	143	0,06158	0,06158	NS	00378	-1 433	27	0,06158	0,06158	NS
	P		-2 847	18	0,06158	0,06158	NS		-2 765	112	0,06158	0,06158	NS		-1 388	18	0,06158	0,06158	NS
S	A		4 988	223	0,04524	0,04524	NS		-474	36	0,04524	0,04524	NS		8 998	60	0,04524	0,04524	NS

Dir	Pos	Nodo	N_{Ed}	M_{Ed}	A_s	A_{df}	CS	Nodo	N_{Ed}	M_{Ed}	A_s	A_{df}	CS	Nodo	N_{Ed}	M_{Ed}	A_s	A_{df}	CS
			[N]	[N·m]	[cm²/cm]	[cm²/cm]			[N]	[N·m]	[cm²/cm]	[cm²/cm]			[N]	[N·m]	[cm²/cm]	[cm²/cm]	
	P		-4 676	220	0,04524	0,04524	NS		2 264	32	0,04524	0,04524	NS		-4 382	55	0,04524	0,04524	NS
P	A	0037 9	-1 546	23	0,06158	0,06158	NS	0038 0	-2 576	20	0,06158	0,06158	NS	0038 1	0	0	0,06158	0,06158	-
	P		-1 686	17	0,06158	0,06158	NS		-1 533	13	0,06158	0,06158	NS		0	0	0,06158	0,06158	-
S	A		-1 132	35	0,04524	0,04524	NS		0	0	0,04524	0,04524	-		-301	14	0,04524	0,04524	NS
	P		6 207	30	0,04524	0,04524	NS		0	0	0,04524	0,04524	-		7 654	11	0,04524	0,04524	NS
P	A	0038 2	0	0	0,06158	0,06158	-	0038 3	-2 339	43	0,06158	0,06158	NS	0038 4	0	0	0,06158	0,06158	-
	P		0	0	0,06158	0,06158	-		-2 210	43	0,06158	0,06158	NS		0	0	0,06158	0,06158	-
S	A		256	20	0,04524	0,04524	NS		65	21	0,04524	0,04524	NS		844	12	0,04524	0,04524	NS
	P		3 063	17	0,04524	0,04524	NS		612	17	0,04524	0,04524	NS		0	0	0,04524	0,04524	-
P	A	0038 5	0	0	0,06158	0,06158	-	0038 6	-2 209	44	0,06158	0,06158	NS	0038 7	0	0	0,06158	0,06158	-
	P		0	0	0,06158	0,06158	-		-2 181	43	0,06158	0,06158	NS		0	0	0,06158	0,06158	-
S	A		0	0	0,04524	0,04524	-		-224	55	0,04524	0,04524	NS		242	16	0,04524	0,04524	NS
	P		0	0	0,04524	0,04524	-		-351	49	0,04524	0,04524	NS		24	14	0,04524	0,04524	NS
P	A	0038 8	-1 547	10	0,06158	0,06158	NS	0038 9	-1 858	10	0,06158	0,06158	NS	0039 0	0	0	0,06158	0,06158	-
	P		0	0	0,06158	0,06158	-		0	0	0,06158	0,06158	-		0	0	0,06158	0,06158	-
S	A		0	0	0,04524	0,04524	-		0	0	0,04524	0,04524	-		-312	36	0,04524	0,04524	NS
	P		0	0	0,04524	0,04524	-		0	0	0,04524	0,04524	-		-644	33	0,04524	0,04524	NS
P	A	0039 1	0	0	0,06158	0,06158	-	0039 2	0	0	0,06158	0,06158	-	0039 3	0	0	0,06158	0,06158	-
	P		0	0	0,06158	0,06158	-		0	0	0,06158	0,06158	-		0	0	0,06158	0,06158	-
S	A		-251	17	0,04524	0,04524	NS		-519	20	0,04524	0,04524	NS		0	0	0,04524	0,04524	-
	P		-435	15	0,04524	0,04524	NS		-401	20	0,04524	0,04524	NS		0	0	0,04524	0,04524	-
P	A	0039 4	0	0	0,06158	0,06158	-	0039 5	0	0	0,06158	0,06158	-	0039 6	0	0	0,06158	0,06158	-
	P		0	0	0,06158	0,06158	-		0	0	0,06158	0,06158	-		0	0	0,06158	0,06158	-
S	A		-360	14	0,04524	0,04524	NS		0	0	0,04524	0,04524	-		0	0	0,04524	0,04524	-
	P		-424	12	0,04524	0,04524	NS		0	0	0,04524	0,04524	-		0	0	0,04524	0,04524	-
P	A	0039 7	0	0	0,06158	0,06158	-	0039 8	-2 184	10	0,06158	0,06158	NS	0039 9	0	0	0,06158	0,06158	-
	P		0	0	0,06158	0,06158	-		0	0	0,06158	0,06158	-		0	0	0,06158	0,06158	-
S	A		0	0	0,04524	0,04524	-		0	0	0,04524	0,04524	-		0	0	0,04524	0,04524	-
	P		0	0	0,04524	0,04524	-		0	0	0,04524	0,04524	-		0	0	0,04524	0,04524	-
P	A	0040 0	0	0	0,06158	0,06158	-	0040 1	0	0	0,06158	0,06158	-	0040 2	0	0	0,06158	0,06158	-
	P		0	0	0,06158	0,06158	-		0	0	0,06158	0,06158	-		0	0	0,06158	0,06158	-
S	A		0	0	0,04524	0,04524	-		0	0	0,04524	0,04524	-		0	0	0,04524	0,04524	-
	P		0	0	0,04524	0,04524	-		0	0	0,04524	0,04524	-		0	0	0,04524	0,04524	-
P	A	0040 3	0	0	0,06158	0,06158	-	0040 4	0	0	0,06158	0,06158	-	0040 5	0	0	0,06158	0,06158	-
	P		0	0	0,06158	0,06158	-		0	0	0,06158	0,06158	-		0	0	0,06158	0,06158	-
S	A		0	0	0,04524	0,04524	-		0	0	0,04524	0,04524	-		0	0	0,04524	0,04524	-
	P		0	0	0,04524	0,04524	-		0	0	0,04524	0,04524	-		0	0	0,04524	0,04524	-
P	A	0040 6	0	0	0,06158	0,06158	-	0040 7	0	0	0,06158	0,06158	-	0040 8	0	0	0,06158	0,06158	-
	P		0	0	0,06158	0,06158	-		0	0	0,06158	0,06158	-		0	0	0,06158	0,06158	-
S	A		0	0	0,04524	0,04524	-		0	0	0,04524	0,04524	-		0	0	0,04524	0,04524	-
	P		0	0	0,04524	0,04524	-		0	0	0,04524	0,04524	-		0	0	0,04524	0,04524	-
P	A	0040 9	0	0	0,06158	0,06158	-	0041 0	0	0	0,06158	0,06158	-	0041 1	0	0	0,06158	0,06158	-
	P		0	0	0,06158	0,06158	-		0	0	0,06158	0,06158	-		0	0	0,06158	0,06158	-
S	A		0	0	0,04524	0,04524	-		0	0	0,04524	0,04524	-		-136	13	0,04524	0,04524	NS
	P		0	0	0,04524	0,04524	-		0	0	0,04524	0,04524	-		-157	13	0,04524	0,04524	NS
P	A	0041 2	0	0	0,06158	0,06158	-	0041 3	0	0	0,06158	0,06158	-	0041 4	0	0	0,06158	0,06158	-
	P		0	0	0,06158	0,06158	-		0	0	0,06158	0,06158	-		0	0	0,06158	0,06158	-
S	A		-294	13	0,04524	0,04524	NS		-528	29	0,04524	0,04524	NS		-284	14	0,04524	0,04524	NS
	P		-317	12	0,04524	0,04524	NS		-503	32	0,04524	0,04524	NS		-326	13	0,04524	0,04524	NS
P	A	0041 5	0	0	0,06158	0,06158	-	0041 6	0	0	0,06158	0,06158	-	0041 7	0	0	0,06158	0,06158	-
	P		0	0	0,06158	0,06158	-		0	0	0,06158	0,06158	-		0	0	0,06158	0,06158	-
S	A		-261	18	0,04524	0,04524	NS		0	0	0,04524	0,04524	-		0	0	0,04524	0,04524	-
	P		-306	17	0,04524	0,04524	NS		0	0	0,04524	0,04524	-		0	0	0,04524	0,04524	-
P	A	0041 8	0	0	0,06158	0,06158	-	0041 9	0	0	0,06158	0,06158	-	0042 0	0	0	0,06158	0,06158	-
	P		0	0	0,06158	0,06158	-		0	0	0,06158	0,06158	-		0	0	0,06158	0,06158	-
S	A		0	0	0,04524	0,04524	-		-521	38	0,04524	0,04524	NS		-370	23	0,04524	0,04524	NS
	P		0	0	0,04524	0,04524	-		-443	34	0,04524	0,04524	NS		-307	22	0,04524	0,04524	NS
P	A	0042 1	0	0	0,06158	0,06158	-	0042 2	-2 088	12	0,06158	0,06158	NS	0042 3	0	0	0,06158	0,06158	-
	P		0	0	0,06158	0,06158	-		-2 065	13	0,06158	0,06158	NS		0	0	0,06158	0,06158	-
S	A		0	0	0,04524	0,04524	-		-789	10	0,04524	0,04524	NS		-795	12	0,04524	0,04524	NS
	P		0	0	0,04524	0,04524	-		0	0	0,04524	0,04524	-		-166	11	0,04524	0,04524	NS
P	A	0042 4	0	0	0,06158	0,06158	-	0042 5	-2 140	13	0,06158	0,06158	NS	0042 6	0	0	0,06158	0,06158	-
	P		0	0	0,06158	0,06158	-		-2 109	10	0,06158	0,06158	NS		0	0	0,06158	0,06158	-
S	A		-1 192	17	0,04524	0,04524	NS		-255	11	0,04524	0,04524	NS		-1 603	19	0,04524	0,04524	NS
	P		-339	16	0,04524	0,04524	NS		-1 140	12	0,04524	0,04524	NS		173	19	0,04524	0,04524	NS
P	A	0042 7	0	0	0,06158	0,06158	-	0042 8	-1 705	72	0,06158	0,06158	NS	0042 9	0	0	0,06158	0,06158	-

Dir	Pos	Nodo	N_{Ed}	M_{Ed}	A_s	A_{df}	CS	Nodo	N_{Ed}	M_{Ed}	A_s	A_{df}	CS	Nodo	N_{Ed}	M_{Ed}	A_s	A_{df}	CS
			[N]	[N·m]	[cm²/cm]	[cm²/cm]			[N]	[N·m]	[cm²/cm]	[cm²/cm]			[N]	[N·m]	[cm²/cm]	[cm²/cm]	
	P		0	0	0,06158	0,06158	-		-2 028	69	0,06158	0,06158	NS		0	0	0,06158	0,06158	-
S	A		-1 491	30	0,04524	0,04524	NS		-412	44	0,04524	0,04524	NS		-850	25	0,04524	0,04524	NS
	P		137	28	0,04524	0,04524	NS		-882	49	0,04524	0,04524	NS		-150	27	0,04524	0,04524	NS
P	A	00517	-3 662	123	0,06158	0,06158	NS	00518	-686	182	0,06158	0,06158	NS						
	P		-2 019	186	0,06158	0,06158	NS		-28	88	0,06158	0,06158	NS						
S	A		-539	207	0,04524	0,04524	NS		633	395	0,04524	0,04524	76,37						
	P		-420	258	0,04524	0,04524	NS		-995	390	0,04524	0,04524	77,66						
Piano Terra					**Parete P1-P4**												**Parete P1-P4**		
P	A	00002	-4 961	726	0,06158	0,06158	54,87	00003	-6 105	293	0,06158	0,06158	NS	00005	-332	523	0,06158	0,06158	75,52
	P		-2 482	678	0,06158	0,06158	58,48		-5 347	425	0,06158	0,06158	93,79		-13 773	568	0,06158	0,06158	71,26
S	A		356	572	0,04524	0,04524	52,78		888	293	0,04524	0,04524	NS		-37 894	1 158	0,04524	0,04524	28,51
	P		-1 069	592	0,04524	0,04524	51,17		1 535	387	0,04524	0,04524	77,78		35 775	1 147	0,04524	0,04524	24,03
P	A	00006	-453	18	0,06158	0,06158	NS	00007	-4 257	2 969	0,06158	0,06158	13,40	00228	-7 413	433	0,06158	0,06158	92,41
	P		0	0	0,06158	0,06158	-		2 772	2 844	0,06158	0,06158	13,81		-4 673	350	0,06158	0,06158	NS
S	A		0	0	0,04524	0,04524	-		16 871	1 908	0,04524	0,04524	15,18		2 203	806	0,04524	0,04524	37,28
	P		0	0	0,04524	0,04524	-		-16 658	1 812	0,04524	0,04524	17,35		-3 055	850	0,04524	0,04524	35,81
P	A	00247	3 764	1 881	0,06158	0,06158	20,84	00248	-3 626	1 993	0,06158	0,06158	19,94	00249	-5 079	1 365	0,06158	0,06158	29,19
	P		-16 885	1 900	0,06158	0,06158	21,42		-8 259	2 007	0,06158	0,06158	19,97		-6 270	1 371	0,06158	0,06158	29,12
S	A		-11 331	147	0,04524	0,04524	NS		-2 930	70	0,04524	0,04524	NS		-1 096	43	0,04524	0,04524	NS
	P		8 973	152	0,04524	0,04524	NS		967	73	0,04524	0,04524	NS		-940	43	0,04524	0,04524	NS
P	A	00250	-5 670	828	0,06158	0,06158	48,17	00251	-5 597	469	0,06158	0,06158	85,03	00252	-5 466	322	0,06158	0,06158	NS
	P		-5 476	826	0,06158	0,06158	48,27		-5 078	468	0,06158	0,06158	85,13		-4 857	314	0,06158	0,06158	NS
S	A		-1 580	106	0,04524	0,04524	NS		-1 280	65	0,04524	0,04524	NS		-1 068	13	0,04524	0,04524	NS
	P		-632	103	0,04524	0,04524	NS		-903	67	0,04524	0,04524	NS		-1 218	13	0,04524	0,04524	NS
P	A	00253	-5 001	253	0,06158	0,06158	NS	00254	-3 466	231	0,06158	0,06158	NS	00255	-2 075	255	0,06158	0,06158	NS
	P		-5 307	233	0,06158	0,06158	NS		-7 521	201	0,06158	0,06158	NS		-2 940	295	0,06158	0,06158	NS
S	A		-1 274	38	0,04524	0,04524	NS		-2 224	92	0,04524	0,04524	NS		710	171	0,04524	0,04524	NS
	P		-1 071	33	0,04524	0,04524	NS		-397	87	0,04524	0,04524	NS		343	145	0,04524	0,04524	NS
P	A	00256	-706	15	0,06158	0,06158	NS	00257	-1 184	66	0,06158	0,06158	NS	00258	-1 496	12	0,06158	0,06158	NS
	P		-661	21	0,06158	0,06158	NS		-1 586	61	0,06158	0,06158	NS		-1 190	12	0,06158	0,06158	NS
S	A		458	138	0,04524	0,04524	NS		-674	155	0,04524	0,04524	NS		-1 449	178	0,04524	0,04524	NS
	P		-60	140	0,04524	0,04524	NS		-84	160	0,04524	0,04524	NS		162	178	0,04524	0,04524	NS
P	A	00259	-1 725	37	0,06158	0,06158	NS	00260	-2 027	146	0,06158	0,06158	NS	00261	-1 751	146	0,06158	0,06158	NS
	P		-1 324	38	0,06158	0,06158	NS		-1 256	144	0,06158	0,06158	NS		-966	146	0,06158	0,06158	NS
S	A		-789	181	0,04524	0,04524	NS		1 422	263	0,04524	0,04524	NS		4 384	916	0,04524	0,04524	32,63
	P		-518	178	0,04524	0,04524	NS		-2 414	263	0,04524	0,04524	NS		-4 488	912	0,04524	0,04524	33,49
P	A	00262	353	664	0,06158	0,06158	59,41	00263	3 882	764	0,06158	0,06158	51,29	00264	4 119	4 640	0,06158	0,06158	8,44
	P		-3 135	646	0,06158	0,06158	61,45		-5 391	770	0,06158	0,06158	51,77		-8 498	4 663	0,06158	0,06158	8,60
S	A		6 280	1 833	0,04524	0,04524	16,23		14 722	4 353	0,04524	0,04524	6,69		-7 093	14 960	0,04524	0,04524	2,05
	P		-5 695	1 824	0,04524	0,04524	16,80		-13 699	4 336	0,04524	0,04524	7,20		7 885	14 944	0,04524	0,04524	1,98
P	A	00265	-532	575	0,06158	0,06158	68,71	00442	-7 652	176	0,06158	0,06158	NS	00443	-1 172	65	0,06158	0,06158	NS
	P		-9 178	556	0,06158	0,06158	72,19		-3 568	156	0,06158	0,06158	NS		-2 127	70	0,06158	0,06158	NS
S	A		1 481	2 887	0,04524	0,04524	10,43		-402	142	0,04524	0,04524	NS		115	148	0,04524	0,04524	NS
	P		-2 920	2 859	0,04524	0,04524	10,64		-2 481	140	0,04524	0,04524	NS		-681	169	0,04524	0,04524	NS
P	A	00444	1 753	1 129	0,06158	0,06158	34,85	00445	3 549	163	0,06158	0,06158	NS	00446	801	552	0,06158	0,06158	71,40
	P		-3 760	1 119	0,06158	0,06158	35,52		-16 681	152	0,06158	0,06158	NS		-11 497	554	0,06158	0,06158	72,76
S	A		7 358	6 250	0,04524	0,04524	4,75		17 716	659	0,04524	0,04524	43,86		3 442	620	0,04524	0,04524	48,32
	P		-6 661	6 227	0,04524	0,04524	4,93		-19 654	651	0,04524	0,04524	48,65		-4 976	621	0,04524	0,04524	49,25
P	A	00447	745	1 365	0,06158	0,06158	28,88	00448	-3 675	230	0,06158	0,06158	NS	00449	-5 327	363	0,06158	0,06158	NS
	P		-5 260	1 365	0,06158	0,06158	29,2		-3 513	230	0,06158	0,06158	NS		-4 485	361	0,06158	0,06158	NS

Dir	Pos	Nodo	N_{Ed}	M_{Ed}	A_s	A_{df}	CS	Nodo	N_{Ed}	M_{Ed}	A_s	A_{df}	CS	Nodo	N_{Ed}	M_{Ed}	A_s	A_{df}	CS
			[N]	[N·m]	[cm²/cm]	[cm²/cm]			[N]	[N·m]	[cm²/cm]	[cm²/cm]			[N]	[N·m]	[cm²/cm]	[cm²/cm]	
							0												
S	A		653	1 544	0,04524	0,04524	19,54		1 550	306	0,04524	0,04524	98,36		-1 750	51	0,04524	0,04524	NS
	P		-117	1 530	0,04524	0,04524	19,75		-2 581	304	0,04524	0,04524	NS		-133	51	0,04524	0,04524	NS
P	A	00450	-2 015	28	0,06158	0,06158	NS	00451	-3 711	157	0,06158	0,06158	NS	00452	-5 803	204	0,06158	0,06158	NS
	P		-2 217	28	0,06158	0,06158	NS		-2 920	153	0,06158	0,06158	NS		-3 193	176	0,06158	0,06158	NS
S	A		-571	179	0,04524	0,04524	NS		-1 210	100	0,04524	0,04524	NS		-591	24	0,04524	0,04524	NS
	P		-685	177	0,04524	0,04524	NS		-537	99	0,04524	0,04524	NS		-1 854	43	0,04524	0,04524	NS
P	A	00453	-2 188	156	0,06158	0,06158	NS												
	P		-1 883	169	0,06158	0,06158	NS												
S	A		-459	145	0,04524	0,04524	NS												
	P		102	138	0,04524	0,04524	NS												
Piano Terra					**Parete P2-P5**											**Parete P2-P5**			
P	A	00001	-3 890	63	0,06158	0,06158	7,84	00004	-528	114	0,06158	0,06158	7,88	00010	-7 172	321	0,06158	0,06158	8,38
	P		-2 242	123	0,04524	0,04524	7,50		-249	159	0,04524	0,04524	7,42		-4 693	375	0,04524	0,04524	7,16
S	A		671	34	0,04524	0,04524	NS		-2 103	407	0,04524	0,04524	74,62		446	193	0,04524	0,04524	NS
	P		-3 361	70	0,04524	0,04524	NS		2 994	403	0,04524	0,04524	74,42		-711	217	0,04524	0,04524	NS
P	A	00011	-24 288	1 026	0,06158	0,06158	10,40	00229	-227	716	0,06158	0,06158	9,11	00230	-3 413	216	0,06158	0,06158	8,11
	P		17 181	1 006	0,04524	0,04524	6,06		-8 322	727	0,04524	0,04524	6,73		-2 315	219	0,04524	0,04524	7,35
S	A		-31 426	2 665	0,04524	0,04524	12,21		5 055	109	0,04524	0,04524	NS		7 580	20	0,04524	0,04524	NS
	P		36 193	2 647	0,04524	0,04524	10,40		-4 671	110	0,04524	0,04524	NS		-3 477	20	0,04524	0,04524	NS
P	A	00231	-3 410	62	0,06158	0,06158	7,83	00232	-2 927	48	0,06158	0,06158	7,80	00233	-2 465	37	0,06158	0,06158	7,77
	P		-3 554	63	0,04524	0,04524	7,62		-3 056	49	0,04524	0,04524	7,64		-2 616	42	0,04524	0,04524	7,64
S	A		0	0	0,04524	0,04524	-		0	0	0,04524	0,04524	-		2 286	13	0,04524	0,04524	NS
	P		0	0	0,04524	0,04524	-		0	0	0,04524	0,04524	-		802	14	0,04524	0,04524	NS
P	A	00234	-2 857	44	0,06158	0,06158	7,79	00235	-2 692	46	0,06158	0,06158	7,79	00236	-3 780	123	0,06158	0,06158	7,95
	P		-2 628	45	0,04524	0,04524	7,64		-1 552	37	0,04524	0,04524	7,63		-1 307	131	0,04524	0,04524	7,48
S	A		0	0	0,04524	0,04524	-		1 305	15	0,04524	0,04524	NS		745	18	0,04524	0,04524	NS
	P		0	0	0,04524	0,04524	-		374	14	0,04524	0,04524	NS		-1 308	19	0,04524	0,04524	NS
P	A	00237	-2 772	95	0,06158	0,06158	7,88	00238	0	0	0,06158	0,06158	-	00239	0	0	0,06158	0,06158	-
	P		-1 025	83	0,04524	0,04524	7,55		0	0	0,04524	0,04524	-		0	0	0,04524	0,04524	-
S	A		-1 414	332	0,04524	0,04524	91,32		-981	59	0,04524	0,04524	NS		2 899	20	0,04524	0,04524	NS
	P		1 208	309	0,04524	0,04524	97,49		4 042	59	0,04524	0,04524	NS		1 629	22	0,04524	0,04524	NS
P	A	00240	0	0	0,06158	0,06158	-	00241	0	0	0,06158	0,06158	-	00242	0	0	0,06158	0,06158	-
	P		0	0	0,04524	0,04524	-		0	0	0,04524	0,04524	-		-1 545	10	0,04524	0,04524	7,68
S	A		4 635	15	0,04524	0,04524	NS		5 767	19	0,04524	0,04524	NS		7 494	22	0,04524	0,04524	NS
	P		4 226	15	0,04524	0,04524	NS		3 248	19	0,04524	0,04524	NS		2 955	22	0,04524	0,04524	NS
P	A	00243	-398	11	0,06158	0,06158	7,70	00244	0	0	0,06158	0,06158	-	00245	-11 525	36	0,06158	0,06158	7,92
	P		-182	11	0,04524	0,04524	7,66		0	0	0,04524	0,04524	-		12 413	36	0,04524	0,04524	7,42
S	A		19 872	34	0,04524	0,04524	NS		11 182	22	0,04524	0,04524	NS		-28 676	327	0,04524	0,04524	98,89
	P		-4 817	34	0,04524	0,04524	NS		395	23	0,04524	0,04524	NS		38 582	327	0,04524	0,04524	83,65
P	A	00246	-5 334	333	0,06158	0,06158	8,37	00430	-1 312	14	0,06158	0,06158	7,72	00431	-1 098	24	0,06158	0,06158	7,73
	P		-4 508	320	0,04524	0,04524	7,23		-2 588	20	0,04524	0,04524	7,68		-764	32	0,04524	0,04524	7,63
S	A		1 525	1 460	0,04524	0,04524	20,62		-2 282	73	0,04524	0,04524	NS		-1 446	163	0,04524	0,04524	NS
	P		-773	1 444	0,04524	0,04524	20,96		2 330	74	0,04524	0,04524	NS		2 552	157	0,04524	0,04524	NS
P	A	00432	-12 089	110	0,06158	0,06158	8,06	00433	-8 740	67	0,06158	0,06158	7,93	00434	576	163	0,06158	0,06158	7,95
	P		7 542	111	0,04524	0,04524	7,37		1 583	69	0,04524	0,04524	7,53		-7 696	168	0,04524	0,04524	7,52
S	A		-15 911	981	0,04524	0,04524	32,00		-7 647	429	0,04524	0,04524	71,75		7 944	33	0,04524	0,04524	NS
	P		20 304	976	0,04524	0,04524	29,42		9 365	431	0,04524	0,04524	68,49		-5 457	33	0,04524	0,04524	NS
P	A	00435	-185	37	0,06158	0,06158	7,74	00436	-1 440	51	0,06158	0,06158	7,78	00437	-2 201	33	0,06158	0,06158	7,76
	P		-3 401	38	0,04524	0,04524	7,66		-1 746	56	0,04524	0,04524	7,61		-2 150	33	0,04524	0,04524	7,65
S	A		-13 064	127	0,04524	0,04524	NS		11 316	13	0,04524	0,04524	NS		0	0	0,04524	0,04524	-
	P		19 724	128	0,04524	0,04524	NS		1 556	13	0,04524	0,04524	NS		0	0	0,04524	0,04524	-
P	A	00438	0	0	0,06158	0,06158	-	00439	0	0	0,06158	0,06158	-	00440	-2 445	38	0,06158	0,06158	7,78
	P		0	0	0,04524	0,04524	-		-1 443	11	0,04524	0,04524	7,68		-2 263	23	0,04524	0,04524	7,67
S	A		5 798	19	0,04524	0,04524	NS		2 352	10	0,04524	0,04524	NS		0	0	0,04524	0,04524	-
	P		2 801	20	0,04524	0,04524	NS		2 101	11	0,04524	0,04524	NS		0	0	0,04524	0,04524	-

Pareti - Verifiche pressoflessione retta allo SLU

Dir	Pos	Nodo	N_{Ed}	M_{Ed}	A_s	A_{df}	CS	Nodo	N_{Ed}	M_{Ed}	A_s	A_{df}	CS	Nodo	N_{Ed}	M_{Ed}	A_s	A_{df}	CS
			[N]	[N·m]	[cm²/cm]	[cm²/cm]			[N]	[N·m]	[cm²/cm]	[cm²/cm]			[N]	[N·m]	[cm²/cm]	[cm²/cm]	
P	A	00441	0	0	0,06158	0,06158	-												
	P		0	0	0,04524	0,04524	-												
S	A		-1 289	22	0,04524	0,04524	NS												
	P		2 926	23	0,04524	0,04524	NS												

LEGENDA:

Dir Direzione [P] = principale (asse locale 1) - [S] = secondaria (asse locale 2).
Pos Posizione [A] = anteriore - [P] = posteriore.
A_s Area delle armature esecutive per unità di lunghezza.
A_{df} Armatura disponibile per la flessione
CS Coefficiente di sicurezza ([NS] = Non Significativo se CS ≥ 100; [VNR]= Verifica Non Richiesta; Informazioni aggiuntive sulla condizione: [V] = statica; [E] = eccezionale; [S] = sismica; [N] = sismica non lineare).
N_{Ed}, M_{Ed} Sollecitazioni di progetto (N_{Ed} < 0: compressione).

Pareti - VERIFICHE A TAGLIO PER PRESSOFLESSIONE RETTA ALLO SLU (Elevazione)

Pareti - Verifiche a taglio per pressoflessione retta allo SLU

Id_{Nd}	$V_{Ed,2}$	CS	V_{Rcd}	$V_{Rsd,s}$	N_{Ed}	$V_{Rsd,p}$	V_{R1}	$V_{Rd,f}$	Ctgθ	A_{sw}	A_{dw}
	[N]		[N]	[N]	[N]	[N]	[N]	[N]		[cm²/cm]	[cm²/cm]
Piano Terra			**Parete P1-P2-P3**						**Parete P1-P2**		
00005	4 697	18,37	86 287	0	-8 889	0	0	0	0,00	0,04524	0,00000
00007	9 693	9,04	87 604	0	8 782	0	0	0	0,00	0,04524	0,00000
00012	230	NS	86 287	0	-1 516	0	0	0	0,00	0,04524	0,00000
00264	2 897	29,78	86 287	0	-10 625	0	0	0	0,00	0,04524	0,00000
00265	7 740	11,30	87 439	0	7 681	0	0	0	0,00	0,04524	0,00000
00266	2 173	39,87	86 641	0	2 360	0	0	0	0,00	0,04524	0,00000
00267	634	NS	86 391	0	693	0	0	0	0,00	0,04524	0,00000
00268	649	NS	86 408	0	809	0	0	0	0,00	0,04524	0,00000
00269	755	NS	86 434	0	982	0	0	0	0,00	0,04524	0,00000
00270	699	NS	86 386	0	660	0	0	0	0,00	0,04524	0,00000
00271	702	NS	86 392	0	703	0	0	0	0,00	0,04524	0,00000
00272	804	NS	86 448	0	1 076	0	0	0	0,00	0,04524	0,00000
00273	659	NS	86 412	0	834	0	0	0	0,00	0,04524	0,00000
00274	598	NS	86 404	0	778	0	0	0	0,00	0,04524	0,00000
00275	641	NS	86 457	0	1 131	0	0	0	0,00	0,04524	0,00000
00276	574	NS	86 433	0	974	0	0	0	0,00	0,04524	0,00000
00277	534	NS	86 421	0	896	0	0	0	0,00	0,04524	0,00000
00278	389	NS	86 447	0	1 067	0	0	0	0,00	0,04524	0,00000
00279	394	NS	86 448	0	1 075	0	0	0	0,00	0,04524	0,00000
00280	453	NS	86 472	0	1 230	0	0	0	0,00	0,04524	0,00000
00281	442	NS	86 444	0	1 047	0	0	0	0,00	0,04524	0,00000
00282	355	NS	86 453	0	1 107	0	0	0	0,00	0,04524	0,00000
00283	35	NS	86 529	0	1 610	0	0	0	0,00	0,04524	0,00000
00284	361	NS	86 452	0	1 099	0	0	0	0,00	0,04524	0,00000
00285	368	NS	86 449	0	1 077	0	0	0	0,00	0,04524	0,00000
00286	38	NS	86 527	0	1 600	0	0	0	0,00	0,04524	0,00000
00287	147	NS	86 454	0	1 115	0	0	0	0,00	0,04524	0,00000
00288	319	NS	86 452	0	1 100	0	0	0	0,00	0,04524	0,00000
00289	337	NS	86 448	0	1 073	0	0	0	0,00	0,04524	0,00000
00290	8	NS	86 489	0	1 345	0	0	0	0,00	0,04524	0,00000
00291	347	NS	86 448	0	1 076	0	0	0	0,00	0,04524	0,00000
00292	334	NS	86 453	0	1 108	0	0	0	0,00	0,04524	0,00000
00293	40	NS	86 504	0	1 446	0	0	0	0,00	0,04524	0,00000
00294	78	NS	86 528	0	1 604	0	0	0	0,00	0,04524	0,00000
00295	405	NS	86 451	0	1 095	0	0	0	0,00	0,04524	0,00000
00296	321	NS	86 455	0	1 119	0	0	0	0,00	0,04524	0,00000
00297	51	NS	86 531	0	1 625	0	0	0	0,00	0,04524	0,00000
00298	430	NS	86 459	0	1 146	0	0	0	0,00	0,04524	0,00000
00299	348	NS	86 452	0	1 099	0	0	0	0,00	0,04524	0,00000
00300	368	NS	86 472	0	1 233	0	0	0	0,00	0,04524	0,00000
00301	490	NS	86 466	0	1 192	0	0	0	0,00	0,04524	0,00000
00302	390	NS	86 451	0	1 091	0	0	0	0,00	0,04524	0,00000
00303	478	NS	86 472	0	1 234	0	0	0	0,00	0,04524	0,00000
00304	396	NS	86 476	0	1 263	0	0	0	0,00	0,04524	0,00000
00305	603	NS	86 485	0	1 317	0	0	0	0,00	0,04524	0,00000
00306	540	NS	86 476	0	1 262	0	0	0	0,00	0,04524	0,00000
00307	414	NS	86 460	0	1 150	0	0	0	0,00	0,04524	0,00000
00308	478	NS	86 492	0	1 367	0	0	0	0,00	0,04524	0,00000
00309	428	NS	86 449	0	1 082	0	0	0	0,00	0,04524	0,00000
00310	560	NS	86 446	0	1 063	0	0	0	0,00	0,04524	0,00000
00311	711	NS	86 472	0	1 231	0	0	0	0,00	0,04524	0,00000
00312	820	NS	86 452	0	1 101	0	0	0	0,00	0,04524	0,00000
00313	1 177	73,46	86 467	0	1 200	0	0	0	0,00	0,04524	0,00000
00314	2 338	36,98	86 454	0	1 110	0	0	0	0,00	0,04524	0,00000
00315	2 640	32,68	86 287	0	-1 395	0	0	0	0,00	0,04524	0,00000
00316	339	NS	86 287	0	-1 509	0	0	0	0,00	0,04524	0,00000
00317	540	NS	86 287	0	-1 582	0	0	0	0,00	0,04524	0,00000
00318	420	NS	86 287	0	-444	0	0	0	0,00	0,04524	0,00000
00319	397	NS	86 344	0	380	0	0	0	0,00	0,04524	0,00000
00320	375	NS	86 383	0	642	0	0	0	0,00	0,04524	0,00000
00321	374	NS	86 427	0	931	0	0	0	0,00	0,04524	0,00000

Id_{Nd}	$V_{Ed,2}$	CS	V_{Rcd}	$V_{Rsd,s}$	N_{Ed}	$V_{Rsd,p}$	V_{R1}	$V_{Rd,f}$	Ctg⊗	A_{sw}	A_{dw}
	[N]		[N]	[N]	[N]	[N]	[N]	[N]		[cm²/cm]	[cm²/cm]
00322	341	NS	86 555	0	1 788	0	0	0	0,00	0,04524	0,00000
00323	222	NS	86 567	0	1 869	0	0	0	0,00	0,04524	0,00000
00324	315	NS	86 369	0	548	0	0	0	0,00	0,04524	0,00000
00325	372	NS	86 511	0	1 492	0	0	0	0,00	0,04524	0,00000
00326	313	NS	86 416	0	857	0	0	0	0,00	0,04524	0,00000
00327	269	NS	86 376	0	593	0	0	0	0,00	0,04524	0,00000
00328	233	NS	86 455	0	1 121	0	0	0	0,00	0,04524	0,00000
00329	193	NS	86 464	0	1 178	0	0	0	0,00	0,04524	0,00000
00330	333	NS	86 388	0	670	0	0	0	0,00	0,04524	0,00000
00331	269	NS	86 358	0	475	0	0	0	0,00	0,04524	0,00000
00332	297	NS	86 374	0	577	0	0	0	0,00	0,04524	0,00000
00333	316	NS	86 352	0	436	0	0	0	0,00	0,04524	0,00000
00334	170	NS	86 354	0	449	0	0	0	0,00	0,04524	0,00000
00335	279	NS	86 346	0	396	0	0	0	0,00	0,04524	0,00000
00336	303	NS	86 343	0	375	0	0	0	0,00	0,04524	0,00000
00337	242	NS	86 332	0	302	0	0	0	0,00	0,04524	0,00000
00338	267	NS	86 328	0	270	0	0	0	0,00	0,04524	0,00000
00339	191	NS	86 374	0	577	0	0	0	0,00	0,04524	0,00000
00340	232	NS	86 356	0	460	0	0	0	0,00	0,04524	0,00000
00341	207	NS	86 338	0	340	0	0	0	0,00	0,04524	0,00000
00342	230	NS	86 353	0	437	0	0	0	0,00	0,04524	0,00000
00343	194	NS	86 368	0	537	0	0	0	0,00	0,04524	0,00000
00344	134	NS	86 320	0	223	0	0	0	0,00	0,04524	0,00000
00345	233	NS	86 322	0	234	0	0	0	0,00	0,04524	0,00000
00346	290	NS	86 331	0	294	0	0	0	0,00	0,04524	0,00000
00347	286	NS	86 329	0	280	0	0	0	0,00	0,04524	0,00000
00348	183	NS	86 334	0	313	0	0	0	0,00	0,04524	0,00000
00349	282	NS	86 320	0	223	0	0	0	0,00	0,04524	0,00000
00350	314	NS	86 325	0	253	0	0	0	0,00	0,04524	0,00000
00351	295	NS	86 287	0	3	0	0	0	0,00	0,04524	0,00000
00352	284	NS	86 321	0	226	0	0	0	0,00	0,04524	0,00000
00353	217	NS	86 288	0	8	0	0	0	0,00	0,04524	0,00000
00354	225	NS	86 295	0	51	0	0	0	0,00	0,04524	0,00000
00355	375	NS	86 287	0	-679	0	0	0	0,00	0,04524	0,00000
00356	302	NS	86 353	0	437	0	0	0	0,00	0,04524	0,00000
00357	336	NS	86 385	0	650	0	0	0	0,00	0,04524	0,00000
00358	385	NS	86 287	0	-1 558	0	0	0	0,00	0,04524	0,00000
00359	270	NS	86 287	0	-1 863	0	0	0	0,00	0,04524	0,00000
00360	358	NS	86 426	0	927	0	0	0	0,00	0,04524	0,00000
00361	338	NS	86 287	0	-1 333	0	0	0	0,00	0,04524	0,00000
00362	306	NS	86 287	0	-1 850	0	0	0	0,00	0,04524	0,00000
00363	390	NS	86 287	0	-764	0	0	0	0,00	0,04524	0,00000
00364	973	88,74	86 348	0	407	0	0	0	0,00	0,04524	0,00000
00365	4 011	21,51	86 287	0	-7 687	0	0	0	0,00	0,04524	0,00000
00454	1 744	49,66	86 602	0	2 099	0	0	0	0,00	0,04524	0,00000
00455	1 020	84,60	86 287	0	-574	0	0	0	0,00	0,04524	0,00000
00456	4 992	17,31	86 435	0	985	0	0	0	0,00	0,04524	0,00000
00457	4 035	21,38	86 287	0	-3 285	0	0	0	0,00	0,04524	0,00000
00458	3 466	24,90	86 287	0	-333	0	0	0	0,00	0,04524	0,00000
00459	1 544	55,89	86 287	0	-4 901	0	0	0	0,00	0,04524	0,00000
00460	700	NS	86 287	0	-654	0	0	0	0,00	0,04524	0,00000
00461	928	92,98	86 287	0	-139	0	0	0	0,00	0,04524	0,00000
00462	559	NS	86 287	0	-2 015	0	0	0	0,00	0,04524	0,00000
00463	838	NS	86 287	0	-738	0	0	0	0,00	0,04524	0,00000
00464	965	89,46	86 327	0	268	0	0	0	0,00	0,04524	0,00000
00465	558	NS	86 287	0	-1 148	0	0	0	0,00	0,04524	0,00000
00466	844	NS	86 287	0	-155	0	0	0	0,00	0,04524	0,00000
00467	798	NS	86 374	0	583	0	0	0	0,00	0,04524	0,00000
00468	467	NS	86 287	0	-384	0	0	0	0,00	0,04524	0,00000
00469	744	NS	86 329	0	277	0	0	0	0,00	0,04524	0,00000
00470	599	NS	86 397	0	730	0	0	0	0,00	0,04524	0,00000
00471	456	NS	86 311	0	158	0	0	0	0,00	0,04524	0,00000
00472	524	NS	86 399	0	749	0	0	0	0,00	0,04524	0,00000
00473	583	NS	86 417	0	867	0	0	0	0,00	0,04524	0,00000
00474	367	NS	86 339	0	346	0	0	0	0,00	0,04524	0,00000
00475	437	NS	86 397	0	730	0	0	0	0,00	0,04524	0,00000
00476	154	NS	86 431	0	960	0	0	0	0,00	0,04524	0,00000
00477	277	NS	86 366	0	526	0	0	0	0,00	0,04524	0,00000
00478	398	NS	86 400	0	754	0	0	0	0,00	0,04524	0,00000
00479	459	NS	86 426	0	928	0	0	0	0,00	0,04524	0,00000
00480	283	NS	86 361	0	490	0	0	0	0,00	0,04524	0,00000
00481	459	NS	86 400	0	752	0	0	0	0,00	0,04524	0,00000
00482	389	NS	86 427	0	931	0	0	0	0,00	0,04524	0,00000
00483	307	NS	86 377	0	597	0	0	0	0,00	0,04524	0,00000
00484	392	NS	86 399	0	748	0	0	0	0,00	0,04524	0,00000
00485	136	NS	86 423	0	904	0	0	0	0,00	0,04524	0,00000
00486	298	NS	86 378	0	605	0	0	0	0,00	0,04524	0,00000
00487	192	NS	86 403	0	775	0	0	0	0,00	0,04524	0,00000
00488	497	NS	86 430	0	952	0	0	0	0,00	0,04524	0,00000
00489	303	NS	86 370	0	552	0	0	0	0,00	0,04524	0,00000
00490	105	NS	86 406	0	791	0	0	0	0,00	0,04524	0,00000

Id_{Nd}	$V_{Ed,2}$	CS	V_{Rcd}	$V_{Rsd,s}$	N_{Ed}	$V_{Rsd,p}$	V_{R1}	$V_{Rd,f}$	Ctg⊗	A_{sw}	A_{dw}
	[N]		[N]	[N]	[N]	[N]	[N]	[N]		[cm²/cm]	[cm²/cm]
00491	130	NS	86 435	0	984	0	0	0	0,00	0,04524	0,00000
00492	247	NS	86 382	0	634	0	0	0	0,00	0,04524	0,00000
00493	528	NS	86 421	0	892	0	0	0	0,00	0,04524	0,00000
00494	545	NS	86 448	0	1 075	0	0	0	0,00	0,04524	0,00000
00495	322	NS	86 410	0	822	0	0	0	0,00	0,04524	0,00000
00496	631	NS	86 441	0	1 027	0	0	0	0,00	0,04524	0,00000
00497	552	NS	86 464	0	1 177	0	0	0	0,00	0,04524	0,00000
00498	423	NS	86 451	0	1 095	0	0	0	0,00	0,04524	0,00000
00499	470	NS	86 426	0	927	0	0	0	0,00	0,04524	0,00000
00500	665	NS	86 479	0	1 283	0	0	0	0,00	0,04524	0,00000
00501	415	NS	86 490	0	1 356	0	0	0	0,00	0,04524	0,00000
00502	496	NS	86 425	0	919	0	0	0	0,00	0,04524	0,00000
00503	585	NS	86 442	0	1 030	0	0	0	0,00	0,04524	0,00000
00504	339	NS	86 391	0	692	0	0	0	0,00	0,04524	0,00000
00505	570	NS	86 398	0	741	0	0	0	0,00	0,04524	0,00000
00506	937	92,26	86 450	0	1 084	0	0	0	0,00	0,04524	0,00000
00507	555	NS	86 401	0	759	0	0	0	0,00	0,04524	0,00000
00508	1 089	79,39	86 452	0	1 097	0	0	0	0,00	0,04524	0,00000
00509	2 070	41,75	86 425	0	919	0	0	0	0,00	0,04524	0,00000
00510	1 441	59,88	86 287	0	-192	0	0	0	0,00	0,04524	0,00000
00519	2 088	41,48	86 615	0	2 185	0	0	0	0,00	0,04524	0,00000
00520	1 287	67,09	86 347	0	402	0	0	0	0,00	0,04524	0,00000
Piano Terra			**Parete P1-P2-P3**						**Parete P2-P3**		
00008	391	NS	86 334	0	316	0	0	0	0,00	0,04524	0,00000
00009	488	NS	86 305	0	121	0	0	0	0,00	0,04524	0,00000
00010	1 406	61,37	86 287	0	-929	0	0	0	0,00	0,04524	0,00000
00011	1 102	78,32	86 314	0	178	0	0	0	0,00	0,04524	0,00000
00246	1 599	53,96	86 287	0	-756	0	0	0	0,00	0,04524	0,00000
00366	1 305	66,20	86 387	0	666	0	0	0	0,00	0,04524	0,00000
00367	756	NS	86 418	0	876	0	0	0	0,00	0,04524	0,00000
00368	755	NS	86 287	0	-98	0	0	0	0,00	0,04524	0,00000
00369	818	NS	86 287	0	-549	0	0	0	0,00	0,04524	0,00000
00370	154	NS	86 287	0	-863	0	0	0	0,00	0,04524	0,00000
00371	354	NS	86 287	0	-2 106	0	0	0	0,00	0,04524	0,00000
00372	635	NS	86 287	0	-542	0	0	0	0,00	0,04524	0,00000
00511	692	NS	86 367	0	530	0	0	0	0,00	0,04524	0,00000
00512	303	NS	86 287	0	-503	0	0	0	0,00	0,04524	0,00000
00513	678	NS	86 287	0	-1 557	0	0	0	0,00	0,04524	0,00000
00514	1 112	77,60	86 292	0	33	0	0	0	0,00	0,04524	0,00000
00515	1 260	68,54	86 363	0	509	0	0	0	0,00	0,04524	0,00000
00516	824	NS	86 287	0	-947	0	0	0	0,00	0,04524	0,00000
00521	182	NS	86 315	0	187	0	0	0	0,00	0,04524	0,00000
Piano Terra			**Parete P4-P5**						**Parete P4-P5**		
00002	2 637	32,89	86 742	0	3 035	0	0	0	0,00	0,04524	0,00000
00003	4 353	19,82	86 287	0	-4 615	0	0	0	0,00	0,04524	0,00000
00129	2 977	29,05	86 481	0	1 295	0	0	0	0,00	0,04524	0,00000
00130	1 438	60,00	86 287	0	-744	0	0	0	0,00	0,04524	0,00000
00131	1 049	82,26	86 287	0	-2 019	0	0	0	0,00	0,04524	0,00000
00132	914	94,41	86 287	0	-1 083	0	0	0	0,00	0,04524	0,00000
00133	1 031	83,69	86 287	0	-1 433	0	0	0	0,00	0,04524	0,00000
00134	848	NS	86 287	0	-1 269	0	0	0	0,00	0,04524	0,00000
00135	569	NS	86 287	0	-79	0	0	0	0,00	0,04524	0,00000
00136	537	NS	86 290	0	18	0	0	0	0,00	0,04524	0,00000
00137	426	NS	86 287	0	-200	0	0	0	0,00	0,04524	0,00000
00138	174	NS	86 352	0	433	0	0	0	0,00	0,04524	0,00000
00139	330	NS	86 352	0	432	0	0	0	0,00	0,04524	0,00000
00140	284	NS	86 331	0	290	0	0	0	0,00	0,04524	0,00000
00141	186	NS	86 308	0	137	0	0	0	0,00	0,04524	0,00000
00142	141	NS	86 355	0	456	0	0	0	0,00	0,04524	0,00000
00143	145	NS	86 403	0	772	0	0	0	0,00	0,04524	0,00000
00144	99	NS	86 305	0	118	0	0	0	0,00	0,04524	0,00000
00145	173	NS	86 373	0	573	0	0	0	0,00	0,04524	0,00000
00146	73	NS	86 401	0	762	0	0	0	0,00	0,04524	0,00000
00147	94	NS	86 319	0	212	0	0	0	0,00	0,04524	0,00000
00148	23	NS	86 321	0	225	0	0	0	0,00	0,04524	0,00000
00149	148	NS	86 394	0	716	0	0	0	0,00	0,04524	0,00000
00150	131	NS	86 388	0	672	0	0	0	0,00	0,04524	0,00000
00151	97	NS	86 319	0	214	0	0	0	0,00	0,04524	0,00000
00152	241	NS	86 307	0	134	0	0	0	0,00	0,04524	0,00000
00153	6	NS	86 371	0	557	0	0	0	0,00	0,04524	0,00000
00154	204	NS	86 316	0	194	0	0	0	0,00	0,04524	0,00000
00155	147	NS	86 309	0	145	0	0	0	0,00	0,04524	0,00000
00156	132	NS	86 388	0	676	0	0	0	0,00	0,04524	0,00000
00157	122	NS	86 396	0	729	0	0	0	0,00	0,04524	0,00000
00158	58	NS	86 323	0	242	0	0	0	0,00	0,04524	0,00000
00159	67	NS	86 318	0	207	0	0	0	0,00	0,04524	0,00000
00160	103	NS	86 392	0	701	0	0	0	0,00	0,04524	0,00000
00161	152	NS	86 385	0	652	0	0	0	0,00	0,04524	0,00000
00162	77	NS	86 298	0	76	0	0	0	0,00	0,04524	0,00000
00163	173	NS	86 369	0	548	0	0	0	0,00	0,04524	0,00000
00164	138	NS	86 376	0	593	0	0	0	0,00	0,04524	0,00000

Id_{Nd}	$V_{Ed,2}$	CS	V_{Rcd}	$V_{Rsd,s}$	N_{Ed}	$V_{Rsd,p}$	V_{R1}	$V_{Rd,f}$	Ctg⊗	A_{sw}	A_{dw}
	[N]		[N]	[N]	[N]	[N]	[N]	[N]		[cm²/cm]	[cm²/cm]
00165	218	NS	86 322	0	233	0	0	0	0,00	0,04524	0,00000
00166	217	NS	86 319	0	210	0	0	0	0,00	0,04524	0,00000
00167	93	NS	86 377	0	599	0	0	0	0,00	0,04524	0,00000
00168	211	NS	86 374	0	583	0	0	0	0,00	0,04524	0,00000
00169	102	NS	86 312	0	164	0	0	0	0,00	0,04524	0,00000
00170	174	NS	86 376	0	596	0	0	0	0,00	0,04524	0,00000
00171	251	NS	86 389	0	680	0	0	0	0,00	0,04524	0,00000
00172	274	NS	86 351	0	424	0	0	0	0,00	0,04524	0,00000
00173	201	NS	86 379	0	616	0	0	0	0,00	0,04524	0,00000
00174	269	NS	86 373	0	572	0	0	0	0,00	0,04524	0,00000
00175	261	NS	86 413	0	842	0	0	0	0,00	0,04524	0,00000
00176	220	NS	86 323	0	240	0	0	0	0,00	0,04524	0,00000
00177	643	NS	86 397	0	732	0	0	0	0,00	0,04524	0,00000
00178	545	NS	86 287	0	-312	0	0	0	0,00	0,04524	0,00000
00179	358	NS	86 348	0	408	0	0	0	0,00	0,04524	0,00000
00180	234	NS	86 402	0	766	0	0	0	0,00	0,04524	0,00000
00181	169	NS	86 478	0	1 270	0	0	0	0,00	0,04524	0,00000
00182	164	NS	86 395	0	718	0	0	0	0,00	0,04524	0,00000
00183	215	NS	86 422	0	902	0	0	0	0,00	0,04524	0,00000
00184	223	NS	86 472	0	1 236	0	0	0	0,00	0,04524	0,00000
00185	182	NS	86 373	0	572	0	0	0	0,00	0,04524	0,00000
00186	163	NS	86 332	0	300	0	0	0	0,00	0,04524	0,00000
00187	104	NS	86 414	0	846	0	0	0	0,00	0,04524	0,00000
00188	157	NS	86 324	0	248	0	0	0	0,00	0,04524	0,00000
00189	107	NS	86 306	0	128	0	0	0	0,00	0,04524	0,00000
00190	215	NS	86 398	0	738	0	0	0	0,00	0,04524	0,00000
00191	262	NS	86 391	0	692	0	0	0	0,00	0,04524	0,00000
00192	128	NS	86 289	0	15	0	0	0	0,00	0,04524	0,00000
00193	113	NS	86 303	0	107	0	0	0	0,00	0,04524	0,00000
00194	114	NS	86 386	0	658	0	0	0	0,00	0,04524	0,00000
00195	59	NS	86 288	0	4	0	0	0	0,00	0,04524	0,00000
00196	77	NS	86 287	0	-23	0	0	0	0,00	0,04524	0,00000
00197	157	NS	86 381	0	626	0	0	0	0,00	0,04524	0,00000
00198	125	NS	86 373	0	570	0	0	0	0,00	0,04524	0,00000
00199	155	NS	86 287	0	-33	0	0	0	0,00	0,04524	0,00000
00200	137	NS	86 287	0	-19	0	0	0	0,00	0,04524	0,00000
00201	198	NS	86 384	0	649	0	0	0	0,00	0,04524	0,00000
00202	234	NS	86 375	0	587	0	0	0	0,00	0,04524	0,00000
00203	23	NS	86 289	0	13	0	0	0	0,00	0,04524	0,00000
00204	207	NS	86 383	0	637	0	0	0	0,00	0,04524	0,00000
00205	193	NS	86 393	0	709	0	0	0	0,00	0,04524	0,00000
00206	58	NS	86 287	0	3	0	0	0	0,00	0,04524	0,00000
00207	121	NS	86 295	0	53	0	0	0	0,00	0,04524	0,00000
00208	190	NS	86 398	0	738	0	0	0	0,00	0,04524	0,00000
00209	123	NS	86 381	0	629	0	0	0	0,00	0,04524	0,00000
00210	123	NS	86 297	0	65	0	0	0	0,00	0,04524	0,00000
00211	166	NS	86 311	0	160	0	0	0	0,00	0,04524	0,00000
00212	117	NS	86 403	0	773	0	0	0	0,00	0,04524	0,00000
00213	148	NS	86 322	0	232	0	0	0	0,00	0,04524	0,00000
00214	95	NS	86 295	0	51	0	0	0	0,00	0,04524	0,00000
00215	189	NS	86 381	0	628	0	0	0	0,00	0,04524	0,00000
00216	313	NS	86 385	0	655	0	0	0	0,00	0,04524	0,00000
00217	199	NS	86 287	0	-282	0	0	0	0,00	0,04524	0,00000
00218	59	NS	86 287	0	-540	0	0	0	0,00	0,04524	0,00000
00219	279	NS	86 287	0	-224	0	0	0	0,00	0,04524	0,00000
00220	208	NS	86 287	0	-1 794	0	0	0	0,00	0,04524	0,00000
00221	330	NS	86 287	0	-3 473	0	0	0	0,00	0,04524	0,00000
00222	656	NS	86 287	0	-3 999	0	0	0	0,00	0,04524	0,00000
00223	668	NS	86 287	0	-5 692	0	0	0	0,00	0,04524	0,00000
00224	206	NS	86 287	0	-6 995	0	0	0	0,00	0,04524	0,00000
00225	805	NS	86 287	0	-10 037	0	0	0	0,00	0,04524	0,00000
00226	777	NS	86 287	0	-1 890	0	0	0	0,00	0,04524	0,00000
00227	2 124	40,62	86 287	0	-11 176	0	0	0	0,00	0,04524	0,00000
00228	5 404	15,97	86 287	0	-709	0	0	0	0,00	0,04524	0,00000
00373	582	NS	86 431	0	959	0	0	0	0,00	0,04524	0,00000
00374	496	NS	86 420	0	886	0	0	0	0,00	0,04524	0,00000
00375	2 208	39,08	86 287	0	-4 913	0	0	0	0,00	0,04524	0,00000
00376	2 870	30,07	86 287	0	-3 961	0	0	0	0,00	0,04524	0,00000
00377	2 002	43,14	86 358	0	474	0	0	0	0,00	0,04524	0,00000
00378	1 516	56,94	86 328	0	273	0	0	0	0,00	0,04524	0,00000
00379	820	NS	86 457	0	1 132	0	0	0	0,00	0,04524	0,00000
00380	1 244	69,36	86 287	0	-3 667	0	0	0	0,00	0,04524	0,00000
00381	856	NS	86 287	0	-7 654	0	0	0	0,00	0,04524	0,00000
00382	777	NS	86 287	0	-3 063	0	0	0	0,00	0,04524	0,00000
00383	671	NS	86 287	0	-612	0	0	0	0,00	0,04524	0,00000
00384	431	NS	86 287	0	-2 226	0	0	0	0,00	0,04524	0,00000
00385	589	NS	86 287	0	-899	0	0	0	0,00	0,04524	0,00000
00386	251	NS	86 334	0	314	0	0	0	0,00	0,04524	0,00000
00387	214	NS	86 287	0	-87	0	0	0	0,00	0,04524	0,00000
00388	247	NS	86 301	0	95	0	0	0	0,00	0,04524	0,00000
00389	105	NS	86 338	0	343	0	0	0	0,00	0,04524	0,00000

Id_{Nd}	$V_{Ed,2}$	CS	V_{Rcd}	$V_{Rsd,s}$	N_{Ed}	$V_{Rsd,p}$	V_{R1}	$V_{Rd,f}$	Ctg⊗	A_{sw}	A_{dw}
	[N]		[N]	[N]	[N]	[N]	[N]	[N]		[cm²/cm]	[cm²/cm]
00390	102	NS	86 364	0	515	0	0	0	0,00	0,04524	0,00000
00391	109	NS	86 344	0	383	0	0	0	0,00	0,04524	0,00000
00392	188	NS	86 358	0	475	0	0	0	0,00	0,04524	0,00000
00393	140	NS	86 341	0	358	0	0	0	0,00	0,04524	0,00000
00394	85	NS	86 348	0	407	0	0	0	0,00	0,04524	0,00000
00395	64	NS	86 381	0	625	0	0	0	0,00	0,04524	0,00000
00396	101	NS	86 322	0	233	0	0	0	0,00	0,04524	0,00000
00397	9	NS	86 374	0	580	0	0	0	0,00	0,04524	0,00000
00398	95	NS	86 375	0	585	0	0	0	0,00	0,04524	0,00000
00399	79	NS	86 328	0	274	0	0	0	0,00	0,04524	0,00000
00400	18	NS	86 347	0	403	0	0	0	0,00	0,04524	0,00000
00401	82	NS	86 411	0	827	0	0	0	0,00	0,04524	0,00000
00402	129	NS	86 358	0	476	0	0	0	0,00	0,04524	0,00000
00403	0	-	0	0	394	0	0	0	0,00	0,04524	0,00000
00404	102	NS	86 352	0	434	0	0	0	0,00	0,04524	0,00000
00405	52	NS	86 333	0	304	0	0	0	0,00	0,04524	0,00000
00406	18	NS	86 342	0	366	0	0	0	0,00	0,04524	0,00000
00407	110	NS	86 362	0	499	0	0	0	0,00	0,04524	0,00000
00408	69	NS	86 305	0	123	0	0	0	0,00	0,04524	0,00000
00409	81	NS	86 364	0	512	0	0	0	0,00	0,04524	0,00000
00410	80	NS	86 370	0	555	0	0	0	0,00	0,04524	0,00000
00411	47	NS	86 311	0	157	0	0	0	0,00	0,04524	0,00000
00412	56	NS	86 335	0	317	0	0	0	0,00	0,04524	0,00000
00413	78	NS	86 362	0	503	0	0	0	0,00	0,04524	0,00000
00414	87	NS	86 330	0	284	0	0	0	0,00	0,04524	0,00000
00415	95	NS	86 331	0	294	0	0	0	0,00	0,04524	0,00000
00416	102	NS	86 343	0	374	0	0	0	0,00	0,04524	0,00000
00417	94	NS	86 370	0	555	0	0	0	0,00	0,04524	0,00000
00418	118	NS	86 337	0	335	0	0	0	0,00	0,04524	0,00000
00419	218	NS	86 356	0	459	0	0	0	0,00	0,04524	0,00000
00420	166	NS	86 335	0	321	0	0	0	0,00	0,04524	0,00000
00421	101	NS	86 383	0	639	0	0	0	0,00	0,04524	0,00000
00422	273	NS	86 390	0	686	0	0	0	0,00	0,04524	0,00000
00423	176	NS	86 378	0	606	0	0	0	0,00	0,04524	0,00000
00424	200	NS	86 430	0	954	0	0	0	0,00	0,04524	0,00000
00425	251	NS	86 358	0	471	0	0	0	0,00	0,04524	0,00000
00426	190	NS	86 327	0	269	0	0	0	0,00	0,04524	0,00000
00427	230	NS	86 323	0	238	0	0	0	0,00	0,04524	0,00000
00428	487	NS	86 419	0	882	0	0	0	0,00	0,04524	0,00000
00429	423	NS	86 415	0	850	0	0	0	0,00	0,04524	0,00000
00517	423	NS	86 368	0	539	0	0	0	0,00	0,04524	0,00000
00518	131	NS	86 324	0	246	0	0	0	0,00	0,04524	0,00000
Piano Terra			**Parete P1-P4**						**Parete P1-P4**		
00002	1 177	73,31	86 287	0	-105	0	0	0	0,00	0,04524	0,00000
00003	1 954	44,49	86 936	0	4 328	0	0	0	0,00	0,04524	0,00000
00005	9 186	9,39	86 287	0	-35 775	0	0	0	0,00	0,04524	0,00000
00006	199	NS	86 321	0	228	0	0	0	0,00	0,04524	0,00000
00007	10 995	7,85	86 287	0	-16 729	0	0	0	0,00	0,04524	0,00000
00228	2 503	34,47	86 289	0	15	0	0	0	0,00	0,04524	0,00000
00247	7 015	12,30	86 287	0	-9 016	0	0	0	0,00	0,04524	0,00000
00248	3 309	26,08	86 287	0	-967	0	0	0	0,00	0,04524	0,00000
00249	2 640	32,73	86 420	0	887	0	0	0	0,00	0,04524	0,00000
00250	2 254	38,31	86 350	0	419	0	0	0	0,00	0,04524	0,00000
00251	1 801	47,97	86 389	0	683	0	0	0	0,00	0,04524	0,00000
00252	1 916	45,13	86 475	0	1 253	0	0	0	0,00	0,04524	0,00000
00253	1 963	44,04	86 460	0	1 150	0	0	0	0,00	0,04524	0,00000
00254	2 684	32,17	86 335	0	323	0	0	0	0,00	0,04524	0,00000
00255	364	NS	86 287	0	-685	0	0	0	0,00	0,04524	0,00000
00256	553	NS	86 287	0	-62	0	0	0	0,00	0,04524	0,00000
00257	453	NS	86 412	0	831	0	0	0	0,00	0,04524	0,00000
00258	824	NS	86 681	0	2 625	0	0	0	0,00	0,04524	0,00000
00259	498	NS	86 794	0	3 378	0	0	0	0,00	0,04524	0,00000
00260	659	NS	86 287	0	-1 422	0	0	0	0,00	0,04524	0,00000
00261	1 109	77,81	86 287	0	-4 384	0	0	0	0,00	0,04524	0,00000
00262	1 332	64,78	86 287	0	-6 280	0	0	0	0,00	0,04524	0,00000
00263	4 605	18,74	86 287	0	-14 568	0	0	0	0,00	0,04524	0,00000
00264	2 629	32,82	86 287	0	-7 926	0	0	0	0,00	0,04524	0,00000
00265	13 746	6,28	86 287	0	-1 366	0	0	0	0,00	0,04524	0,00000
00442	1 725	50,02	86 290	0	23	0	0	0	0,00	0,04524	0,00000
00443	705	NS	86 382	0	634	0	0	0	0,00	0,04524	0,00000
00444	5 720	15,09	86 287	0	-7 245	0	0	0	0,00	0,04524	0,00000
00445	6 138	14,54	89 235	0	19 654	0	0	0	0,00	0,04524	0,00000
00446	3 598	23,98	86 287	0	-2 375	0	0	0	0,00	0,04524	0,00000
00447	1 122	76,90	86 287	0	-653	0	0	0	0,00	0,04524	0,00000
00448	2 522	34,21	86 287	0	-1 550	0	0	0	0,00	0,04524	0,00000
00449	2 205	39,13	86 287	0	-357	0	0	0	0,00	0,04524	0,00000
00450	1 722	50,11	86 287	0	-2 094	0	0	0	0,00	0,04524	0,00000
00451	1 919	45,11	86 560	0	1 819	0	0	0	0,00	0,04524	0,00000
00452	2 254	38,33	86 390	0	684	0	0	0	0,00	0,04524	0,00000
00453	1 293	66,81	86 383	0	643	0	0	0	0,00	0,04524	0,00000
Piano Terra			**Parete P2-P5**						**Parete P2-P5**		

Pareti - Verifiche a taglio per pressoflessione retta allo SLU

Id_{Nd}	$V_{Ed,2}$	CS	V_{Rcd}	$V_{Rsd,s}$	N_{Ed}	$V_{Rsd,p}$	V_{R1}	$V_{Rd,f}$	Ctg⊖	A_{sw}	A_{dw}
	[N]		[N]	[N]	[N]	[N]	[N]	[N]		[cm²/cm]	[cm²/cm]
00001	1 456	56,52	82 289	0	-2 872	0	0	0	0,00	0,04524	0,00000
00004	571	NS	82 596	0	2 045	0	0	0	0,00	0,04524	0,00000
00010	7 776	10,58	82 289	0	-25 997	0	0	0	0,00	0,04524	0,00000
00011	12 423	7,00	86 988	0	31 327	0	0	0	0,00	0,04524	0,00000
00229	8 760	9,54	83 540	0	8 341	0	0	0	0,00	0,04524	0,00000
00230	4 815	17,19	82 768	0	3 190	0	0	0	0,00	0,04524	0,00000
00231	3 352	24,55	82 289	0	-2 777	0	0	0	0,00	0,04524	0,00000
00232	2 733	30,11	82 289	0	-3 300	0	0	0	0,00	0,04524	0,00000
00233	2 465	33,38	82 289	0	-2 411	0	0	0	0,00	0,04524	0,00000
00234	2 260	36,41	82 289	0	-240	0	0	0	0,00	0,04524	0,00000
00235	1 801	45,69	82 289	0	-433	0	0	0	0,00	0,04524	0,00000
00236	1 758	46,92	82 485	0	1 308	0	0	0	0,00	0,04524	0,00000
00237	1 453	56,63	82 289	0	-1 095	0	0	0	0,00	0,04524	0,00000
00238	312	NS	82 289	0	-4 003	0	0	0	0,00	0,04524	0,00000
00239	1 186	69,38	82 289	0	-1 128	0	0	0	0,00	0,04524	0,00000
00240	1 253	65,67	82 289	0	-5 132	0	0	0	0,00	0,04524	0,00000
00241	1 774	46,39	82 289	0	-7 743	0	0	0	0,00	0,04524	0,00000
00242	2 034	40,46	82 289	0	-11 739	0	0	0	0,00	0,04524	0,00000
00243	1 865	44,12	82 289	0	-21 087	0	0	0	0,00	0,04524	0,00000
00244	3 164	26,52	83 913	0	10 827	0	0	0	0,00	0,04524	0,00000
00245	10 372	7,93	82 289	0	-38 582	0	0	0	0,00	0,04524	0,00000
00246	12 560	6,55	82 289	0	-13 591	0	0	0	0,00	0,04524	0,00000
00430	789	NS	82 289	0	-756	0	0	0	0,00	0,04524	0,00000
00431	682	NS	82 289	0	-719	0	0	0	0,00	0,04524	0,00000
00432	5 582	15,17	84 663	0	15 823	0	0	0	0,00	0,04524	0,00000
00433	6 469	12,90	83 429	0	7 596	0	0	0	0,00	0,04524	0,00000
00434	6 288	13,22	83 098	0	5 392	0	0	0	0,00	0,04524	0,00000
00435	5 691	14,80	84 249	0	13 064	0	0	0	0,00	0,04524	0,00000
00436	3 158	26,06	82 289	0	-11 566	0	0	0	0,00	0,04524	0,00000
00437	2 467	33,36	82 289	0	-5 384	0	0	0	0,00	0,04524	0,00000
00438	1 857	44,31	82 289	0	-8 487	0	0	0	0,00	0,04524	0,00000
00439	2 110	39,00	82 289	0	-2 600	0	0	0	0,00	0,04524	0,00000
00440	1 400	58,92	82 484	0	1 300	0	0	0	0,00	0,04524	0,00000
00441	990	83,32	82 483	0	1 289	0	0	0	0,00	0,04524	0,00000

LEGENDA:

Id_{Nd} Identificativo del nodo.
$V_{Ed,2}$ Taglio di progetto in direzione 2.
CS Coefficienti di sicurezza relativi alle sollecitazioni "$V_{Ed,2}$" ([NS] = Non Significativo per valori di CS >= 100).
V_{Rcd} Resistenza a taglio compressione del calcestruzzo.
$V_{Rsd,s}$ Resistenza a taglio trazione delle staffe.
N_{Ed} Sforzo Normale utilizzato per il calcolo di α_C.
$V_{Rsd,p}$ Resistenza a taglio trazione dei ferri piegati.
V_{R1} Resistenza a taglio in assenza di armatura incrociata.
$V_{Rd,f}$ Resistenza a taglio dovuta al rinforzo FRP.
Ctg⊖ Cotangente dell'angolo Θ utilizzata nella verifica.
A_{sw} Area delle staffe per unità di lunghezza.
A_{dw} Armatura disponibile per il taglio

Pareti - VERIFICHE DELLE TENSIONI DI ESERCIZIO (Elevazione)

Pareti - verifiche delle tensioni di esercizio

Nodo/ Tp_{rnf}	Dir	Compressione calcestruzzo / Compressione calcestruzzo rinforzo							Trazione acciaio / Trazione acciaio/FRP rinforzo						
		Id_{Cmb}	σ_{cc}	$\sigma_{cd,amm}$	N_{Ed}	M_{Ed}	CS	Verificato	Id_{Cmb}	σ_{at}	$\sigma_{td,amm}$	N_{Ed}	M_{Ed}	CS	Verificato
			[N/mm²]	[N/mm²]	[N]	[N·m]				[N/mm²]	[N/mm²]	[N]	[N·m]		
Piano Terra				**Parete P1-P2-P3**								**Parete P1-P2**			
00315	P	RAR	0,034	14,94	5 478	-69	NS	SI	RAR	0,000	360,00	5 478	-69	-	SI
		QPR	0,034	11,21	5 478	-69	NS	SI	-	-	-	-	-	-	-
	S	RAR	0,010	14,94	439	-60	NS	SI	RAR	0,055	360,00	439	-60	NS	SI
		QPR	0,010	11,21	439	-60	NS	SI	-	-	-	-	-	-	-
Piano Terra				**Parete P1-P2-P3**								**Parete P2-P3**			
00514	P	RAR	0,029	14,94	5 999	-11	NS	SI	RAR	0,000	360,00	5 999	-11	-	SI
		QPR	0,029	11,21	5 999	-11	NS	SI	-	-	-	-	-	-	-
	S	RAR	0,003	14,94	528	-4	NS	SI	RAR	0,000	360,00	528	-4	-	SI
		QPR	0,003	11,21	528	-4	NS	SI	-	-	-	-	-	-	-
Piano Terra				**Parete P4-P5**								**Parete P4-P5**			
00517	P	RAR	0,017	14,94	2 840	-32	NS	SI	RAR	0,000	360,00	2 840	-32	-	SI
		QPR	0,017	11,21	2 840	-32	NS	SI	-	-	-	-	-	-	-
	S	RAR	0,006	14,94	480	-25	NS	SI	RAR	0,002	360,00	480	-25	NS	SI
		QPR	0,006	11,21	480	-25	NS	SI	-	-	-	-	-	-	-
Piano Terra				**Parete P1-P4**								**Parete P1-P4**			
00228	P	RAR	0,033	14,94	6 043	41	NS	SI	RAR	0,000	360,00	6 043	41	-	SI
		QPR	0,033	11,21	6 043	41	NS	SI	-	-	-	-	-	-	-
	S	RAR	0,005	14,94	426	-22	NS	SI	RAR	0,002	360,00	426	-22	NS	SI
		QPR	0,005	11,21	426	-22	NS	SI	-	-	-	-	-	-	-
Piano Terra				**Parete P2-P5**								**Parete P2-P5**			
00237	P	RAR	0,011	14,94	1 894	12	NS	SI	RAR	0,000	360,00	1 894	12	-	SI
		QPR	0,011	11,21	1 894	12	NS	SI	-	-	-	-	-	-	-
	S	RAR	0,002	14,94	103	11	NS	SI	RAR	0,009	360,00	103	11	NS	SI
		QPR	0,002	11,21	103	11	NS	SI	-	-	-	-	-	-	-

LEGENDA:

Pareti - verifiche delle tensioni di esercizio

Nodo/ Tp_{rnf}	Dir	Compressione calcestruzzo Compressione calcestruzzo rinforzo							Trazione acciaio Trazione acciaio/FRP rinforzo						
		Id_{Cmb}	σ_{cc}	$\sigma_{cd,amm}$	N_{Ed}	M_{Ed}	CS	Verificato	Id_{Cmb}	σ_{at}	$\sigma_{td,amm}$	N_{Ed}	M_{Ed}	CS	Verificato
			[N/mm²]	[N/mm²]	[N]	[N·m]				[N/mm²]	[N/mm²]	[N]	[N·m]		

Rinf. Indica la presenza del rinforzo sulla sezione di verifica.
Dir Direzione [P] = principale (asse locale 1) - [S] = secondaria (asse locale 2).
Id_{Cmb} Identificativo della Combinazione di Azione: [QPR] = Quasi Permanente - [FRQ] = Frequente - [RAR] = Rara.
σ_{cc} Tensione massima di compressione nel calcestruzzo della Trave/Rinforzo.
$\sigma_{cd,amm}$ Tensione ammissibile per la verifica a compressione del calcestruzzo.
σ_{at} Tensione massima di trazione nell'acciaio della Trave/Rinforzo o nel FRP.
$\sigma_{td,amm}$ Tensione ammissibile per la verifica a trazione dell'acciaio/rinforzo.
N_{Ed}, M_{Ed} Sollecitazioni di progetto.
CS Coefficiente di Sicurezza (= $\sigma_{cd,\,amm}/\sigma_{cc}$; $\sigma_{td,\,amm}/\sigma_{at}$). [NS] = Non Significativo (CS ≥ 100).
Verificato [SI] = La verifica è soddisfatta ($\sigma_{cc} \le \sigma_{cd,amm}$; $\sigma_{at} \le \sigma_{td,amm}$). [NO] = La verifica NON è soddisfatta ($\sigma_{cc} > \sigma_{cd,amm}$; $\sigma_{at} > \sigma_{td,amm}$).
Nota Nella tabella, per ogni elemento, viene riportato il nodo della shell che ha il coefficiente di sicurezza (CS) più piccolo.

Pareti - VERIFICA ALLO STATO LIMITE DI FESSURAZIONE (Elevazione)

Pareti - verifica allo stato limite di fessurazione

Nodo	Dir	Id_{Cmb}	N_{Ed}	M_{Ed}	$\sigma_{ct,f}$	σ_t	ε_{sm}	A_e	Δ_{sm}	W_d	W_{amm}	CS	Verificato
			[N]	[N·m]	[N/mm²]	[N/mm²]		[cm²]	[mm]	[mm]	[mm]		
Piano Terra			**Parete P1-P2-P3**				**AA= PCA**			**Parete P1-P2**			
NOTA: L'elemento NON è fessurato. Di seguito si riporta il nodo strutturale per la quale si riscontra la massima tensione di trazione(max $\sigma_{ct,f}$)													
00007	P	FRQ	630	-54	0,00	2,13	0 E+00	0	0	0,000	0,400	-	SI
		QPR	630	-54	0,00	2,13	0 E+00	0	0	0,000	0,300	-	SI
	S	FRQ	-273	-46	0,01	2,13	0 E+00	0	0	0,000	0,400	-	SI
		QPR	-273	-46	0,01	2,13	0 E+00	0	0	0,000	0,300	-	SI
Piano Terra			**Parete P1-P2-P3**				**AA= PCA**			**Parete P2-P3**			
NOTA: L'elemento NON è fessurato. Di seguito si riporta il nodo strutturale per la quale si riscontra la massima tensione di trazione(max $\sigma_{ct,f}$)													
00246	P	FRQ	5 350	-71	-0,02	2,13	0 E+00	0	0	0,000	0,400	-	SI
		QPR	5 350	-71	-0,02	2,13	0 E+00	0	0	0,000	0,300	-	SI
	S	FRQ	531	-72	0,01	2,13	0 E+00	0	0	0,000	0,400	-	SI
		QPR	531	-72	0,01	2,13	0 E+00	0	0	0,000	0,300	-	SI
Piano Terra			**Parete P4-P5**				**AA= PCA**			**Parete P4-P5**			
NOTA: L'elemento NON è fessurato. Di seguito si riporta il nodo strutturale per la quale si riscontra la massima tensione di trazione(max $\sigma_{ct,f}$)													
00224	P	FRQ	407	-	0,00	2,13	0 E+00	0	0	0,000	0,400	-	SI
		QPR	407	-	0,00	2,13	0 E+00	0	0	0,000	0,300	-	SI
	S	FRQ	-4 606	2	0,02	2,13	0 E+00	0	0	0,000	0,400	-	SI
		QPR	-4 606	2	0,02	2,13	0 E+00	0	0	0,000	0,300	-	SI
Piano Terra			**Parete P1-P4**				**AA= PCA**			**Parete P1-P4**			
NOTA: L'elemento NON è fessurato. Di seguito si riporta il nodo strutturale per la quale si riscontra la massima tensione di trazione(max $\sigma_{ct,f}$)													
00007	P	FRQ	743	63	0,00	2,13	0 E+00	0	0	0,000	0,400	-	SI
		QPR	743	63	0,00	2,13	0 E+00	0	0	0,000	0,300	-	SI
	S	FRQ	-106	48	0,01	2,13	0 E+00	0	0	0,000	0,400	-	SI
		QPR	-106	48	0,01	2,13	0 E+00	0	0	0,000	0,300	-	SI
Piano Terra			**Parete P2-P5**				**AA= PCA**			**Parete P2-P5**			
NOTA: L'elemento NON è fessurato. Di seguito si riporta il nodo strutturale per la quale si riscontra la massima tensione di trazione(max $\sigma_{ct,f}$)													
00243	P	FRQ	293	-	0,00	2,13	0 E+00	0	0	0,000	0,400	-	SI
		QPR	293	-	0,00	2,13	0 E+00	0	0	0,000	0,300	-	SI
	S	FRQ	-7 527	-	0,04	2,13	0 E+00	0	0	0,000	0,400	-	SI
		QPR	-7 527	-	0,04	2,13	0 E+00	0	0	0,000	0,300	-	SI

LEGENDA:

Dir Direzione [P] = principale (asse locale 1) - [S] = secondaria (asse locale 2).
AA Identificativo dell'aggressività dell'ambiente: [PCA] = "Ordinario"; [MDA] = "Aggressivo"; [MLA] = "Molto aggressivo".
Id_{Cmb} Identificativo della Combinazione di Azione: [QPR] = Quasi Permanente - [FRQ] = Frequente - [RAR] = Rara.
N_{Ed}, M_{Ed} Sollecitazioni di progetto.
$\sigma_{ct,f}$ Tensione massima di trazione nel calcestruzzo per la fessurazione, calcolata nell'ipotesi di calcestruzzo resistente a trazione. Se tale valore è maggiore di σ_t la sezione è soggetta a fessurazione.
N.B. I valori negativi indicano una sezione interamente compressa. In tal caso le sollecitazioni forniscono il minimo valore di compressione.
σ_t Tensione massima di trazione nel calcestruzzo relativa allo stato limite di formazione delle fessure [relazione (4.1.13) del § 4.1.2.2.4 del DM 2018].
ε_{sm} Deformazione unitaria media delle barre di armatura.
A_e Area efficace del calcestruzzo teso.
Δ_{sm} Distanza media tra le fessure.
W_d Valore di calcolo di apertura massima delle fessure.
W_{amm} Valore ammissibile di apertura delle fessure.
CS Coefficiente di Sicurezza (=W_d / W_{amm}). [NS] = Non Significativo (CS ≥ 100). [-] = Fessurazioni nulle (W_d = 0).
Verificato [SI] = $W_d \le W_{amm}$; [NO] = $W_d > W_{amm}$

PIANI - VERIFICHE REGOLARITÀ (Elevazione)

REGOLARITÁ DELLA STRUTTURA IN PIANTA		
a)	la configurazione in pianta è compatta ossia la distribuzione di masse e rigidezze è approssimativamente simmetrica rispetto a due direzioni ortogonali e il contorno di ogni orizzontamento è convesso; il requisito può ritenersi soddisfatto, anche in presenza di rientranze in pianta, quando esse non influenzano significativamente la rigidezza nel piano dell'orizzontamento e, per ogni rientranza, l'area compresa tra il perimetro dell'orizzontamento e la linea convessa circoscritta all'orizzontamento non supera il 5% dell'area dell'orizzontamento;	NO
b)	il rapporto tra i lati del rettangolo circoscritto alla pianta di ogni orizzontamento è inferiore a 4;	NO
c)	ciascun orizzontamento ha una rigidezza nel proprio piano tanto maggiore della corrispondente rigidezza degli elementi strutturali verticali da potersi assumere che la sua deformazione in pianta influenzi in modo trascurabile la distribuzione delle azioni sismiche tra questi ultimi e ha resistenza sufficiente a garantire l'efficacia di tale distribuzione;	SI
		La struttura non è regolare in pianta.

REGOLARITÁ DELLA STRUTTURA IN ALTEZZA		
d)	tutti i sistemi resistenti alle azioni orizzontali si estendono per tutta l'altezza della costruzione o, se sono presenti parti aventi differenti altezze, fino alla sommità della rispettiva parte dell'edificio;	SI
e)	massa e rigidezza rimangono costanti o variano gradualmente, senza bruschi cambiamenti, dalla base alla sommità della costruzione (le variazioni di massa da un orizzontamento all'altro non superano il 25%, la rigidezza non si riduce da un orizzontamento a quello sovrastante più del 30% e non aumenta più del 10%); ai fini della rigidezza si possono considerare regolari in altezza strutture dotate di pareti o nuclei in c.a. o di pareti e nuclei in muratura di sezione costante sull'altezza o di telai controventati in acciaio, ai quali sia affidato almeno il 50% dell'azione sismica alla base;	SI
f)	nelle strutture intelaiate, il rapporto tra la capacità e la domanda allo SLV non è significativamente diverso, in termini di resistenza, per orizzontamenti diversi (tale rapporto, calcolato per un generico orizzontamento, non deve differire più del 30% dall'analogo rapporto calcolato per l'orizzontamento adiacente); può fare eccezione l'ultimo orizzontamento di strutture intelaiate di almeno tre orizzontamenti;	NO
g)	eventuali restringimenti della sezione orizzontale della costruzione avvengano con continuità da un orizzontamento al successivo; oppure avvengano in modo che il rientro di un orizzontamento non superi il 10% della dimensione corrispondente all'orizzontamento immediatamente sottostante, né il 30% della dimensione corrispondente al primo orizzontamento. Fa eccezione l'ultimo orizzontamento di costruzioni di almeno quattro orizzontamenti, per il quale non sono previste limitazioni di restringimento;	SI
		La struttura è regolare in altezza.

Piani - Verifiche Regolarità

Id_{Piano}	Q_{Lv}	H_{Lv}	Rd_{Tmp}	Ir_{Tmp}	M_{SLU}	K_{SLU}		R_{eff}		R_{ric}	
						X	Y	X	Y	X	Y
	[m]	[m]			[N·s²/m]	[N/cm]	[N/cm]	[N]	[N]	[N]	[N]
Piano Terra	0,00	1,00	NO	NO	16 532	2 147 483 647	2 147 483 647	0	0	0	0

LEGENDA:

Id_{Piano} Identificativo del livello o piano.
Q_{Lv} Quota del livello o piano.
H_{Lv} Altezza del livello o piano.
Rd_{Tmp} Per i piani con riduzione dei tamponamenti, sono state incrementate le azioni di calcolo per gli elementi verticali (pilastri e pareti) di un fattore 1,4: [SI] = Piano con riduzione dei tamponamenti - [NO] = Piano senza riduzione dei tamponamenti.
Ir_{Tmp} Per piani con distribuzione dei tamponamenti in pianta fortemente irregolare, l'eccentricità accidentale è stata incrementata di un fattore pari a 2: [SI] = Distribuzione tamponamenti irregolare fortemente - [NO] = Distribuzione tamponamenti regolare.
M_{SLU} Massa eccitabile della struttura allo S.L. Ultimo, nelle direzioni X, Y, Z.
K_{SLU} Valori delle Rigidezze di Piano, valutate allo SLU, riferite agli assi X ed Y del riferimento globale.
R_{eff} Valori delle Resistenze Effettive di Piano, valutate allo SLU, relative al sistema di riferimento globale X, Y, Z.
R_{ric} Valori delle Resistenze Richieste di Piano, valutate allo SLU, relative al sistema di riferimento globale X, Y, Z.
(*) Vedi tabelle "Livelli o Piani" o "Solai e Balconi".

EFFETTI DELLE NON LINEARITÀ GEOMETRICHE PER SISMA (Elevazione)

Effetti delle non linearità geometriche per sisma

Id_{Piano}	Q_{Lv}	H_{Lv}	$\delta_{d,X}$	$\delta_{d,Y}$	$P_{\theta,X}$	$P_{\theta,Y}$	$T_{\theta,X}$	$T_{\theta,Y}$	Θ_X	Θ_Y
	[m]	[m]	[cm]	[cm]	[N]	[N]	[N]	[N]	[rad]	[rad]
Piano Terra	0,00	1,00	0,0000	0,0000	171 066	171 066	18 498	18 498	0 E+00	0 E+00

LEGENDA:

Id_{Piano} Identificativo del livello o piano.
H_{Lv} Altezza del livello o piano.
$\delta_{d,X}$, $\delta_{d,Y}$ Componenti dello spostamento differenziale rispetto al piano inferiore.
$P_{\theta,X}$, $P_{\theta,Z}$ Valori del carico verticale del piano utilizzato per il calcolo di "θ".
$T_{\theta,X}$, $T_{\theta,Y}$ Valori del tagliante di piano utilizzati per il calcolo di "θ".
θ_X, θ_Y Coefficienti "θ" del piano.
Nota Le forze sismiche orizzontali agenti sui piani caratterizzati da valori di θ compresi tra 0,1 e 0,2, sono state incrementate del fattore "$1/(1-\theta)$", per portare in conto gli effetti del secondo ordine.

PIANI - VERIFICHE AGLI SPOSTAMENTI

Piani - Verifiche

Id_{Piano}	Q_{Lv}	H_{Lv}	$\delta_{d,X}$	$\delta_{d,Y}$	$C_{Ig}T_{mp}$	δ_{lim}	δ_{lim}- $\delta_{d,X}$	δ_{lim}- $\delta_{d,Y}$	Note
	[m]	[m]	[cm]	[cm]		[cm]	[cm]	[cm]	
Piano Terra	0,00	1,00	0,0000	0,0000	RF	0,5000	0,5000	0,5000	Verificato

LEGENDA:

Id_{Piano} Identificativo del livello o piano.
Q_{Lv} Quota del livello o piano.
H_{Lv} Altezza del livello o piano.
$C_{Ig}T_{mp}$ Tipo di collegamento delle tamponature alla struttura: [R] = Rigido - [E] = Elastico - [RF] = Rigidamente fragili - [RD] = Rigidamente Duttili.
δ_{lim} Valore limite dello spostamento differenziale indicato dalla normativa.
$\delta_{d,X}$, $\delta_{d,Y}$ Componenti dello spostamento differenziale rispetto al piano inferiore.

TRAVI (CA) - VERIFICHE PRESSOFLESSIONE RETTA ALLO SLU (Fondazione)

Travi (CA) - Verifiche pressoflessione retta allo SLU

Id_{Tr}	$\%L_{LI}$	$N_{Ed,s}$	$M_{Ed,3,s}$	$N_{Ed,i}$	$M_{Ed,3,i}$	$A_{s,s}$	$A_{s,i}$	CS_s	$(X/d)_s$	CS_i	$(X/d)_i$	R_f
	[%]	[N]	[N·m]	[N]	[N·m]	[cm²]	[cm²]					
Fondazione							**Travata: Trave P1-P2-P3**					
Trave P1-P2	0%	-	382	-	668	7,70	7,70	NS	0,14	NS	0,14	NO
	12,5%	-	52	-	-	7,70	7,70	NS	0,14	-	VNR	NO
	25,0%	-	71	-	-	7,70	7,70	NS	0,14	-	VNR	NO
	37,5%	-	36	-	8	7,70	7,70	NS	0,14	NS	0,14	NO
	50,0%	-	-	-	169	7,70	7,70	-	VNR	NS	0,14	NO
	62,5%	-	35	-	11	7,70	7,70	NS	0,14	NS	0,14	NO
	75,0%	-	67	-	-	7,70	7,70	NS	0,14	-	VNR	NO
	87,5%	-	26	-	-	7,70	7,70	NS	0,14	-	VNR	NO
	100%	-	342	-	198	7,70	7,70	NS	0,14	NS	0,14	NO
Trave P2-P3	0%	-	174	-	29	7,70	7,70	NS	0,14	NS	0,14	NO
	12,5%	-	129	-	-	7,70	7,70	NS	0,14	-	VNR	NO
	25,0%	-	75	-	-	7,70	7,70	NS	0,14	-	VNR	NO

Id_{Tr}	$\%L_{LI}$	$N_{Ed,s}$	$M_{Ed,3,s}$	$N_{Ed,i}$	$M_{Ed,3,i}$	$A_{s,s}$	$A_{s,i}$	CS_s	$(X/d)_s$	CS_i	$(X/d)_i$	R_f
	[%]	[N]	[N·m]	[N]	[N·m]	[cm²]	[cm²]					
	37,5%	-	37	-	17	7,70	7,70	NS	0,14	NS	0,14	NO
	50,0%	-	76	-	-	7,70	7,70	NS	0,14	-	VNR	NO
	62,5%	-	-	-	44	7,70	7,70	-	VNR	NS	0,14	NO
	75,0%	-	25	-	-	7,70	7,70	NS	0,14	-	VNR	NO
	87,5%	-	44	-	-	7,70	7,70	NS	0,14	-	VNR	NO
	100%	-	-	-	60	7,70	7,70	-	VNR	NS	0,14	NO
Fondazione							**Travata: Trave P4-P5**					
Trave P4-P5	0%	-	-	-	433	6,16	6,16	-	VNR	NS	0,15	NO
	12,5%	-	86	-	-	6,16	6,16	NS	0,15	-	VNR	NO
	25,0%	-	25	-	-	6,16	6,16	NS	0,15	-	VNR	NO
	37,5%	-	4	-	-	6,16	6,16	NS	0,15	-	VNR	NO
	50,0%	-	-	-	62	6,16	6,16	-	VNR	NS	0,15	NO
	62,5%	-	-	-	3	6,16	6,16	-	VNR	NS	0,15	NO
	75,0%	-	25	-	-	6,16	6,16	NS	0,15	-	VNR	NO
	87,5%	-	-	-	9	6,16	6,16	-	VNR	NS	0,15	NO
	100%	-	59	-	83	6,16	6,16	NS	0,15	NS	0,15	NO
Fondazione							**Travata: Trave P1-P4**					
Trave P1-P4	0%	-	1 539	-	1 759	6,16	6,16	45.35[S]	0,15	39.68[S]	0,15	NO
	12,5%	-	546	-	585	6,16	6,16	NS	0,15	NS	0,15	NO
	25,0%	-	330	-	255	6,16	6,16	NS	0,15	NS	0,15	NO
	37,5%	-	196	-	69	6,16	6,16	NS	0,15	NS	0,15	NO
	50,0%	-	67	-	-	6,16	6,16	NS	0,15	-	VNR	NO
	62,5%	-	95	-	16	6,16	6,16	NS	0,15	NS	0,15	NO
	75,0%	-	127	-	97	6,16	6,16	NS	0,15	NS	0,15	NO
	87,5%	-	143	-	179	6,16	6,16	NS	0,15	NS	0,15	NO
	100%	-	329	-	372	6,16	6,16	NS	0,15	NS	0,15	NO
Fondazione							**Travata: Trave P2-P5**					
Trave P2-P5	0%	-	936	-	1 611	6,16	6,16	74.57[S]	0,15	43.32[S]	0,15	NO
	12,5%	-	727	-	790	6,16	6,16	96.01[S]	0,15	88.35[S]	0,15	NO
	25,0%	-	658	-	455	6,16	6,16	NS	0,15	NS	0,15	NO
	37,5%	-	400	-	109	6,16	6,16	NS	0,15	NS	0,15	NO
	50,0%	-	215	-	-	6,16	6,16	NS	0,15	-	VNR	NO
	62,5%	-	103	-	-	6,16	6,16	NS	0,15	-	VNR	NO
	75,0%	-	113	-	105	6,16	6,16	NS	0,15	NS	0,15	NO
	87,5%	-	103	-	179	6,16	6,16	NS	0,15	NS	0,15	NO
	100,0%	-	176	-	414	6,16	6,16	NS	0,15	NS	0,15	NO

LEGENDA:

Id_{Tr} Identificativo della trave. L'eventuale lettera tra parentesi distingue i diversi tratti della travata al livello considerato.

$\%L_{LI}$ Posizione della sezione per la quale vengono forniti i valori di verifica, valutata come % della lunghezza libera d'inflessione (L_{LI}), a partire dall'estremo iniziale.

$N_{Ed,s}$, $M_{Ed,3,s}$ Sollecitazioni di progetto per armatura superiore (N_{Ed} >0: compressione).

$N_{Ed,i}$, $M_{Ed,3,i}$ Sollecitazioni di progetto per armatura inferiore (N_{Ed} > 0: compressione).

$A_{s,s}$, $A_{s,i}$ Armatura a flessione superiore e inferiore.

$(X/d)_s$ Indice di duttilità superiore (VNR = Verifica non richiesta).

$(X/d)_i$ Indice di duttilità inferiore (VNR = Verifica non richiesta).

CS_s, CS_i Coefficiente di sicurezza relativo alle sollecitazioni che tendono le fibre superiori e inferiori ([NS] = Non Significativo se CS ≥ 100; [VNR]= Verifica Non Richiesta; Informazioni aggiuntive sulla condizione: [V] = statica; [E] = eccezionale; [S] = sismica; [N] = sismica non lineare).

R_f [SI] = elemento con presenza di rinforzo; [NO] = elemento senza rinforzo.

TRAVI (CA) - VERIFICHE A TAGLIO PER PRESSOFLESSIONE RETTA ALLO SLU (Fondazione)

Id_{Tr}	$\%L_{LI}$	+/-	$V_{Ed,2}$	CS	V_{Rcd}	$V_{Rsd,s}$	N_{Ed}	$V_{Rsd,p}$	V_{R1}	$V_{Rd,f}$	Ctg Θ	A_{sw}	$A_{sw,p}$	$A_{s,Dg}$	R_f
	[%]		[N]		[N]	[N]	[N]	[N]	[N]	[N]		[cm²/cm]	[cm²]	[cm²]	
Fondazione									**Travata: Trave P1-P2-P3**						
Trave P1-P2	0%	+	86	NS	525 476	375 967	0	0	0	0	2,50	0,14361	0,0000	0,0000	NO
		-	-3 928	95,71	525 476	375 967	0	0	0	0	2,50	0,14361	0,0000	0,0000	NO
	12,5%	+	-	-	525 476	328 437	0	0	0	0	2,50	0,12566	0,0000	0,0000	NO
		-	-1 196	NS	525 476	328 437	0	0	0	0	2,50	0,12566	0,0000	0,0000	NO
	25,0%	+	188	NS	525 476	329 588	0	0	0	0	2,50	0,12566	0,0000	0,0000	NO
		-	-229	NS	525 476	329 588	0	0	0	0	2,50	0,12566	0,0000	0,0000	NO
	37,5%	+	1 231	NS	525 476	330 660	0	0	0	0	2,50	0,12566	0,0000	0,0000	NO
		-	-	-	525 476	330 660	0	0	0	0	2,50	0,12566	0,0000	0,0000	NO
	50,0%	+	2 203	NS	525 476	331 796	0	0	0	0	2,50	0,12566	0,0000	0,0000	NO
		-	-	-	525 476	331 796	0	0	0	0	2,50	0,12566	0,0000	0,0000	NO
	62,5%	+	-	-	525 476	330 696	0	0	0	0	2,50	0,12566	0,0000	0,0000	NO
		-	-1 244	NS	525 476	330 696	0	0	0	0	2,50	0,12566	0,0000	0,0000	NO
	75,0%	+	179	NS	525 476	329 623	0	0	0	0	2,50	0,12566	0,0000	0,0000	NO
		-	-197	NS	525 476	329 623	0	0	0	0	2,50	0,12566	0,0000	0,0000	NO
	87,5%	+	1 173	NS	525 476	328 458	0	0	0	0	2,50	0,12566	0,0000	0,0000	NO
		-	-	-	525 476	328 458	0	0	0	0	2,50	0,12566	0,0000	0,0000	NO
	100%	+	2 059	NS	525 476	328 526	0	0	0	0	2,50	0,12566	0,0000	0,0000	NO
		-	-98	NS	525 476	328 526	0	0	0	0	2,50	0,12566	0,0000	0,0000	NO
Trave P2-P3	0%	+	115	NS	525 476	331 216	0	0	0	0	2,50	0,12566	0,0000	0,0000	NO
		-	-1 438	NS	525 476	331 216	0	0	0	0	2,50	0,12566	0,0000	0,0000	NO
	12,5%	+	732	NS	525 476	331 216	0	0	0	0	2,50	0,12566	0,0000	0,0000	NO
		-	-427	NS	525 476	331 216	0	0	0	0	2,50	0,12566	0,0000	0,0000	NO
	25,0%	+	1 388	NS	525 476	331 216	0	0	0	0	2,50	0,12566	0,0000	0,0000	NO
		-	-	-	525 476	331 216	0	0	0	0	2,50	0,12566	0,0000	0,0000	NO
	37,5%	+	-	-	525 476	331 604	0	0	0	0	2,50	0,12566	0,0000	0,0000	NO
		-	-1 226	NS	525 476	331 604	0	0	0	0	2,50	0,12566	0,0000	0,0000	NO
	50,0%	+	436	NS	525 476	331 604	0	0	0	0	2,50	0,12566	0,0000	0,0000	NO
		-	-122	NS	525 476	331 604	0	0	0	0	2,50	0,12566	0,0000	0,0000	NO

Id_{Tr}	$\%L_{LI}$	+/-	$V_{Ed,2}$	CS	V_{Rcd}	$V_{Rsd,s}$	N_{Ed}	$V_{Rsd,p}$	V_{R1}	$V_{Rd,f}$	Ctg Θ	A_{sw}	$A_{sw,p}$	$A_{s,Dg}$	R_f
	[%]		[N]		[N]	[N]	[N]	[N]	[N]	[N]		[cm²/cm]	[cm²]	[cm²]	
	62,5%	+	1 335	NS	525 476	331 604	0	0	0	0	2,50	0,12566	0,0000	0,0000	NO
		-	-	-	525 476	331 604	0	0	0	0	2,50	0,12566	0,0000	0,0000	NO
	75,0%	+	-	-	525 476	331 802	0	0	0	0	2,50	0,12566	0,0000	0,0000	NO
		-	-833	NS	525 476	331 802	0	0	0	0	2,50	0,12566	0,0000	0,0000	NO
	87,5%	+	274	NS	525 476	331 802	0	0	0	0	2,50	0,12566	0,0000	0,0000	NO
		-	-	-	525 476	331 802	0	0	0	0	2,50	0,12566	0,0000	0,0000	NO
	100%	+	1 404	NS	525 476	379 218	0	0	0	0	2,50	0,14361	0,0000	0,0000	NO
		-	-	-	525 476	379 218	0	0	0	0	2,50	0,14361	0,0000	0,0000	NO
Fondazione									**Travata: Trave P4-P5**						
Trave P4-P5	0%	+	-	-	394 107	378 592	0	0	0	0	2,50	0,14361	0,0000	0,0000	NO
		-	-2 770	NS	394 107	378 592	0	0	0	0	2,50	0,14361	0,0000	0,0000	NO
	12,5%	+	-	-	394 107	240 677	0	0	0	0	2,50	0,09139	0,0000	0,0000	NO
		-	-498	NS	394 107	240 677	0	0	0	0	2,50	0,09139	0,0000	0,0000	NO
	25,0%	+	57	NS	394 107	240 936	0	0	0	0	2,50	0,09139	0,0000	0,0000	NO
		-	-	-	394 107	240 936	0	0	0	0	2,50	0,09139	0,0000	0,0000	NO
	37,5%	+	586	NS	394 107	241 152	0	0	0	0	2,50	0,09139	0,0000	0,0000	NO
		-	-	-	394 107	241 152	0	0	0	0	2,50	0,09139	0,0000	0,0000	NO
	50,0%	+	974	NS	394 107	241 368	0	0	0	0	2,50	0,09139	0,0000	0,0000	NO
		-	-	-	394 107	241 368	0	0	0	0	2,50	0,09139	0,0000	0,0000	NO
	62,5%	+	-	-	394 107	241 123	0	0	0	0	2,50	0,09139	0,0000	0,0000	NO
		-	-653	NS	394 107	241 123	0	0	0	0	2,50	0,09139	0,0000	0,0000	NO
	75,0%	+	36	NS	394 107	240 918	0	0	0	0	2,50	0,09139	0,0000	0,0000	NO
		-	-29	NS	394 107	240 918	0	0	0	0	2,50	0,09139	0,0000	0,0000	NO
	87,5%	+	629	NS	394 107	240 670	0	0	0	0	2,50	0,09139	0,0000	0,0000	NO
		-	-	-	394 107	240 670	0	0	0	0	2,50	0,09139	0,0000	0,0000	NO
	100%	+	966	NS	394 107	378 559	0	0	0	0	2,50	0,14361	0,0000	0,0000	NO
		-	-	-	394 107	378 559	0	0	0	0	2,50	0,14361	0,0000	0,0000	NO
Fondazione									**Travata: Trave P1-P4**						
Trave P1-P4	0%	+	1 704	NS	394 107	378 395	0	0	0	0	2,50	0,14361	0,0000	0,0000	NO
		-	-5 228	72,38	394 107	378 395	0	0	0	0	2,50	0,14361	0,0000	0,0000	NO
	12,5%	+	658	NS	394 107	240 826	0	0	0	0	2,50	0,09139	0,0000	0,0000	NO
		-	-3 068	78,50	394 107	240 826	0	0	0	0	2,50	0,09139	0,0000	0,0000	NO
	25,0%	+	676	NS	394 107	240 985	0	0	0	0	2,50	0,09139	0,0000	0,0000	NO
		-	-2 140	NS	394 107	240 985	0	0	0	0	2,50	0,09139	0,0000	0,0000	NO
	37,5%	+	1 008	NS	394 107	241 136	0	0	0	0	2,50	0,09139	0,0000	0,0000	NO
		-	-1 378	NS	394 107	241 136	0	0	0	0	2,50	0,09139	0,0000	0,0000	NO
	50,0%	+	1 005	NS	394 107	241 240	0	0	0	0	2,50	0,09139	0,0000	0,0000	NO
		-	-787	NS	394 107	241 240	0	0	0	0	2,50	0,09139	0,0000	0,0000	NO
	62,5%	+	1 323	NS	394 107	241 165	0	0	0	0	2,50	0,09139	0,0000	0,0000	NO
		-	-568	NS	394 107	241 165	0	0	0	0	2,50	0,09139	0,0000	0,0000	NO
	75,0%	+	1 455	NS	394 107	241 011	0	0	0	0	2,50	0,09139	0,0000	0,0000	NO
		-	-161	NS	394 107	241 011	0	0	0	0	2,50	0,09139	0,0000	0,0000	NO
	87,5%	+	1 399	NS	394 107	240 887	0	0	0	0	2,50	0,09139	0,0000	0,0000	NO
		-	-	-	394 107	240 887	0	0	0	0	2,50	0,09139	0,0000	0,0000	NO
	100%	+	1 555	NS	394 107	378 842	0	0	0	0	2,50	0,14361	0,0000	0,0000	NO
		-	-	-	394 107	378 842	0	0	0	0	2,50	0,14361	0,0000	0,0000	NO
Fondazione									**Travata: Trave P2-P5**						
Trave P2-P5	0%	+	-	-	394 107	378 965	0	0	0	0	2,50	0,14361	0,0000	0,0000	NO
		-	-4 658	81,36	394 107	378 965	0	0	0	0	2,50	0,14361	0,0000	0,0000	NO
	12,5%	+	627	NS	394 107	241 283	0	0	0	0	2,50	0,09139	0,0000	0,0000	NO
		-	-3 599	67,04	394 107	241 283	0	0	0	0	2,50	0,09139	0,0000	0,0000	NO
	25,0%	+	1 327	NS	394 107	241 317	0	0	0	0	2,50	0,09139	0,0000	0,0000	NO
		-	-2 774	86,99	394 107	241 317	0	0	0	0	2,50	0,09139	0,0000	0,0000	NO
	37,5%	+	1 433	NS	394 107	241 335	0	0	0	0	2,50	0,09139	0,0000	0,0000	NO
		-	-1 588	NS	394 107	241 335	0	0	0	0	2,50	0,09139	0,0000	0,0000	NO
	50,0%	+	1 608	NS	394 107	241 343	0	0	0	0	2,50	0,09139	0,0000	0,0000	NO
		-	-938	NS	394 107	241 343	0	0	0	0	2,50	0,09139	0,0000	0,0000	NO
	62,5%	+	1 350	NS	394 107	241 329	0	0	0	0	2,50	0,09139	0,0000	0,0000	NO
		-	-329	NS	394 107	241 329	0	0	0	0	2,50	0,09139	0,0000	0,0000	NO
	75,0%	+	1 308	NS	394 107	241 309	0	0	0	0	2,50	0,09139	0,0000	0,0000	NO
		-	-	-	394 107	241 309	0	0	0	0	2,50	0,09139	0,0000	0,0000	NO
	87,5%	+	1 207	NS	394 107	241 293	0	0	0	0	2,50	0,09139	0,0000	0,0000	NO
		-	-	-	394 107	241 293	0	0	0	0	2,50	0,09139	0,0000	0,0000	NO
	100,0 %	+	1 468	NS	394 107	379 195	0	0	0	0	2,50	0,14361	0,0000	0,0000	NO
		-	-	-	394 107	379 195	0	0	0	0	2,50	0,14361	0,0000	0,0000	NO

LEGENDA:

Id_{Tr} Identificativo della trave. L'eventuale lettera tra parentesi distingue i diversi tratti della travata al livello considerato.
$\%L_{LI}$ Posizione della sezione per la quale vengono forniti i valori di verifica, valutata come % della lunghezza libera d'inflessione (L_{LI}), a partire dall'estremo iniziale.
+/- [+] = sollecitazione massima; [-] = sollecitazione minima.
$V_{Ed,2}$ Taglio di progetto in direzione 2.
CS Coefficiente di sicurezza ([NS] = Non Significativo se CS ≥ 100; [VNR]= Verifica Non Richiesta; Informazioni aggiuntive sulla condizione: [V] = statica; [E] = eccezionale; [S] = sismica; [N] = sismica non lineare).
V_{Rcd} Resistenza a taglio compressione del calcestruzzo.
$V_{Rsd,s}$ Resistenza a taglio trazione delle staffe.
N_{Ed} Sforzo Normale medio nella sezione di verifica.
$V_{Rsd,p}$ Resistenza a taglio trazione dei ferri piegati.
V_{R1} Resistenza a taglio in assenza di armatura incrociata.
$V_{Rd,f}$ Resistenza a taglio dovuta al rinforzo FRP.
CtgΘ Cotangente dell'angolo Θ utilizzata nella verifica.
A_{sw} Area delle staffe per unità di lunghezza.
$A_{sw,p}$ Area dei ferri piegati.

Travi (CA) - Verifiche a taglio per pressoflessione retta allo SLU

Id_{Tr}	$\%L_{LI}$	+/-	$V_{Ed,2}$	CS	V_{Rcd}	$V_{Rsd,s}$	N_{Ed}	$V_{Rsd,p}$	V_{R1}	$V_{Rd,f}$	Ctg Θ	A_{sw}	$A_{sw,p}$	$A_{s,Dg}$	R_f
	[%]		[N]		[N]	[N]	[N]	[N]	[N]	[N]		[cm²/cm]	[cm²]	[cm²]	

$A_{s,Dg}$ Area di ferri incrociati nelle zone critiche.
R_f [SI] = elemento con presenza di rinforzo; [NO] = elemento senza rinforzo.

TRAVI (CA) - VERIFICHE A TORSIONE ALLO SLU (Fondazione)

Travi (CA) - Verifiche a torsione allo SLU

Id_{Tr}	$\%L_{LI}$	T_{Ed}	CS	T_{Rcd}	T_{Rsd}	T_{Rld}	CtgΘ	u_m	A	t	A_{sw}	$A_{s,l}$	$A_{f,t}$	R_f
	[%]	[N·m]		[N·m]	[N·m]	[N·m]		[mm]	[mm²]	[mm]	[cm²/cm]	[cm²]	[cm²]	
Fondazione								**Travata: Trave P1-P2-P3**						
Trave P1-P2	0%	3 856	9,50	91 704	71 530	36 616	2,50	1 813	154 820	122	0,00127	0,00	13,70	NO
	25,0%	2 666	6,43	91 704	17 152	36 616	2,50	1 813	154 820	122	0,00088	0,00	13,70	NO
	50,0%	134	NS	91 704	17 152	36 616	2,50	1 813	154 820	122	0,00004	0,00	13,70	NO
	75,0%	2 626	6,53	91 704	17 152	36 616	2,50	1 813	154 820	122	0,00087	0,00	13,70	NO
	100%	3 884	4,42	91 704	17 152	36 616	2,50	1 813	154 820	122	0,00128	0,00	13,70	NO
Trave P2-P3	0%	799	21,47	91 704	17 152	36 616	2,50	1 813	154 820	122	0,00026	0,00	13,70	NO
	25,0%	799	21,47	91 704	17 152	36 616	2,50	1 813	154 820	122	0,00026	0,00	13,70	NO
	50,0%	354	48,45	91 704	17 152	36 616	2,50	1 813	154 820	122	0,00012	0,00	13,70	NO
	75,0%	127	NS	91 704	17 152	36 616	2,50	1 813	154 820	122	0,00004	0,00	13,70	NO
	100%	127	NS	91 704	71 530	36 616	2,50	1 813	154 820	122	0,00004	0,00	13,70	NO
Fondazione								**Travata: Trave P4-P5**						
Trave P4-P5	0%	640	41,76	63 035	122 957	26 724	2,50	1 458	117 216	111	0,00028	0,00	10,62	NO
	25,0%	395	8,08	63 035	3 190	26 724	2,50	1 458	117 216	111	0,00017	0,00	10,62	NO
	50,0%	20	NS	63 035	3 190	26 724	2,50	1 458	117 216	111	0,00001	0,00	10,62	NO
	75,0%	411	7,76	63 035	3 190	26 724	2,50	1 458	117 216	111	0,00018	0,00	10,62	NO
	100%	669	39,95	63 035	122 957	26 724	2,50	1 458	117 216	111	0,00029	0,00	10,62	NO
Fondazione								**Travata: Trave P1-P4**						
Trave P1-P4	0%	811	32,95	63 035	122 957	26 724	2,50	1 458	117 216	111	0,00035	0,00	10,62	NO
	25,0%	353	9,04	63 035	3 190	26 724	2,50	1 458	117 216	111	0,00015	0,00	10,62	NO
	50,0%	131	24,35	63 035	3 190	26 724	2,50	1 458	117 216	111	0,00006	0,00	10,62	NO
	75,0%	330	9,67	63 035	3 190	26 724	2,50	1 458	117 216	111	0,00014	0,00	10,62	NO
	100%	423	63,18	63 035	122 957	26 724	2,50	1 458	117 216	111	0,00018	0,00	10,62	NO
Fondazione								**Travata: Trave P2-P5**						
Trave P2-P5	0%	316	84,57	63 035	122 957	26 724	2,50	1 458	117 216	111	0,00014	0,00	10,62	NO
	25,0%	64	49,84	63 035	3 190	26 724	2,50	1 458	117 216	111	0,00003	0,00	10,62	NO
	50,0%	42	75,95	63 035	3 190	26 724	2,50	1 458	117 216	111	0,00002	0,00	10,62	NO
	75,0%	71	44,93	63 035	3 190	26 724	2,50	1 458	117 216	111	0,00003	0,00	10,62	NO
	100,0 %	116	NS	63 035	122 957	26 724	2,50	1 458	117 216	111	0,00005	0,00	10,62	NO

LEGENDA:

Id_{Tr} Identificativo della trave. L'eventuale lettera tra parentesi distingue i diversi tratti della travata al livello considerato.
$\%L_{LI}$ Posizione della sezione per la quale vengono forniti i valori di verifica, valutata come % della lunghezza libera d'inflessione (L_{LI}), a partire dall'estremo iniziale.
T_{Ed} Momento torcente di progetto.
CS Coefficiente di sicurezza ([NS] = Non Significativo se CS ≥ 100; [VNR]= Verifica Non Richiesta; Informazioni aggiuntive sulla condizione: [V] = statica; [E] = eccezionale; [S] = sismica; [N] = sismica non lineare).
T_{Rcd} Momento resistente del calcestruzzo.
T_{Rsd} Momento resistente delle staffe.
T_{Rld} Momento resistente dell'armatura longitudinale.
CtgΘ Cotangente dell'angolo Θ utilizzata nella verifica.
u_m Perimetro medio del nucleo resistente.
A Area racchiusa dalla fibra media del profilo periferico (u_m).
t Spessore della sezione cava.
A_{sw} Area delle staffe strettamente necessaria per la torsione.
$A_{s,l}$ Area barre longitudinali di parete esecutive.
$A_{f,t}$ Area di ferri a flessione strettamente necessaria per torsione.
R_f [SI] = elemento con presenza di rinforzo; [NO] = elemento senza rinforzo.

TRAVI (CA) - VERIFICA COMPOSTA TAGLIO/TORSIONE ALLO SLU (Fondazione)

Travi (CA) - Verifica composta taglio e torsione SLU

Id_{Tr}	$\%L_{LI}$	T_{Ed}	+/-	$V_{Ed,2}$	V_{Rcd}	T_{Rcd}	CtgΘ	$CS_{v,T}$
	[%]	[N·m]		[N]	[N]	[N·m]		
Fondazione					**Travata: Trave P1-P2-P3**			
Trave P1-P2	0%	3856	+	86	525 476	91 704	2,50	23,69
			-	-3 928	525 476	91 704	2,50	20,19
	12,5%	3986	+	0	525 476	91 704	2,50	VNR
			-	-1 196	525 476	91 704	2,50	21,86
	25,0%	2666	+	188	525 476	91 704	2,50	33,98
			-	-229	525 476	91 704	2,50	33,89
	37,5%	1437	+	1 231	525 476	91 704	2,50	55,52
			-	0	525 476	91 704	2,50	VNR
	50,0%	134	+	2 203	525 476	91 704	2,50	NS
			-	0	525 476	91 704	2,50	VNR
	62,5%	1396	+	0	525 476	91 704	2,50	VNR
			-	-1 244	525 476	91 704	2,50	56,85
	75,0%	2626	+	179	525 476	91 704	2,50	34,51
			-	-197	525 476	91 704	2,50	34,47
	87,5%	3962	+	1 173	525 476	91 704	2,50	22,01
			-	0	525 476	91 704	2,50	VNR
	100%	3884	+	2 059	525 476	91 704	2,50	21,61
			-	-98	525 476	91 704	2,50	23,51
Trave P2-P3	0%	799	+	115	525 476	91 704	2,50	NS
			-	-1 438	525 476	91 704	2,50	87,34
	12,5%	799	+	732	525 476	91 704	2,50	98,95

Id_{Tr}	$\%L_{LI}$	T_{Ed}	+/-	$V_{Ed,2}$	V_{Rcd}	T_{Rcd}	Ctg⊖	$CS_{v,T}$
	[%]	[N·m]		[N]	[N]	[N·m]		
			-	-427	525 476	91 704	2,50	NS
	25,0%	799	+	1 388	525 476	91 704	2,50	88,07
			-	0	525 476	91 704	2,50	VNR
	37,5%	354	+	0	525 476	91 704	2,50	VNR
			-	-1 226	525 476	91 704	2,50	NS
	50,0%	354	+	436	525 476	91 704	2,50	NS
			-	-122	525 476	91 704	2,50	NS
	62,5%	354	+	1 335	525 476	91 704	2,50	NS
			-	0	525 476	91 704	2,50	VNR
	75,0%	127	+	0	525 476	91 704	2,50	VNR
			-	-833	525 476	91 704	2,50	NS
	87,5%	127	+	274	525 476	91 704	2,50	NS
			-	0	525 476	91 704	2,50	VNR
	100%	127	+	1 404	525 476	91 704	2,50	NS
			-	0	525 476	91 704	2,50	VNR
Fondazione					**Travata: Trave P4-P5**			
Trave P4-P5	0%	640	+	0	394 107	63 035	2,50	VNR
			-	-2 770	394 107	63 035	2,50	58,20
	12,5%	620	+	0	394 107	63 035	2,50	VNR
			-	-498	394 107	63 035	2,50	90,09
	25,0%	395	+	57	394 107	63 035	2,50	NS
			-	0	394 107	63 035	2,50	VNR
	37,5%	208	+	586	394 107	63 035	2,50	NS
			-	0	394 107	63 035	2,50	VNR
	50,0%	20	+	974	394 107	63 035	2,50	NS
			-	0	394 107	63 035	2,50	VNR
	62,5%	233	+	0	394 107	63 035	2,50	VNR
			-	-653	394 107	63 035	2,50	NS
	75,0%	411	+	36	394 107	63 035	2,50	NS
			-	-29	394 107	63 035	2,50	NS
	87,5%	626	+	629	394 107	63 035	2,50	86,75
			-	0	394 107	63 035	2,50	VNR
	100%	669	+	966	394 107	63 035	2,50	76,54
			-	0	394 107	63 035	2,50	VNR
Fondazione					**Travata: Trave P1-P4**			
Trave P1-P4	0%	811	+	1 704	394 107	63 035	2,50	58,17
			-	-5 228	394 107	63 035	2,50	38,27
	12,5%	491	+	658	394 107	63 035	2,50	NS
			-	-3 068	394 107	63 035	2,50	64,21
	25,0%	353	+	676	394 107	63 035	2,50	NS
			-	-2 140	394 107	63 035	2,50	90,66
	37,5%	222	+	1 008	394 107	63 035	2,50	NS
			-	-1 378	394 107	63 035	2,50	NS
	50,0%	131	+	1 005	394 107	63 035	2,50	NS
			-	-787	394 107	63 035	2,50	NS
	62,5%	196	+	1 323	394 107	63 035	2,50	NS
			-	-568	394 107	63 035	2,50	NS
	75,0%	330	+	1 455	394 107	63 035	2,50	NS
			-	-161	394 107	63 035	2,50	NS
	87,5%	438	+	1 399	394 107	63 035	2,50	95,25
			-	0	394 107	63 035	2,50	VNR
	100%	423	+	1 555	394 107	63 035	2,50	93,84
			-	0	394 107	63 035	2,50	VNR
Fondazione					**Travata: Trave P2-P5**			
Trave P2-P5	0%	316	+	0	394 107	63 035	2,50	VNR
			-	-4 658	394 107	63 035	2,50	59,41
	12,5%	94	+	627	394 107	63 035	2,50	NS
			-	-3 599	394 107	63 035	2,50	94,13
	25,0%	64	+	1 327	394 107	63 035	2,50	NS
			-	-2 774	394 107	63 035	2,50	NS
	37,5%	49	+	1 433	394 107	63 035	2,50	NS
			-	-1 588	394 107	63 035	2,50	NS
	50,0%	42	+	1 608	394 107	63 035	2,50	NS
			-	-938	394 107	63 035	2,50	NS
	62,5%	54	+	1 350	394 107	63 035	2,50	NS
			-	-329	394 107	63 035	2,50	NS
	75,0%	71	+	1 308	394 107	63 035	2,50	NS
			-	0	394 107	63 035	2,50	VNR
	87,5%	85	+	1 207	394 107	63 035	2,50	NS
			-	0	394 107	63 035	2,50	VNR
	100,0%	116	+	1 468	394 107	63 035	2,50	NS
			-	0	394 107	63 035	2,50	VNR

LEGENDA:

Id_{Tr}	Identificativo della trave. L'eventuale lettera tra parentesi distingue i diversi tratti della travata al livello considerato.
$\%L_{LI}$	Posizione della sezione per la quale vengono forniti i valori di verifica, valutata come % della lunghezza libera d'inflessione (L_{LI}), a partire dall'estremo iniziale.
T_{Ed}	Momento torcente di progetto.
+/-	[+] = sollecitazione massima; [-] = sollecitazione minima.
$V_{Ed,2}$	Taglio di progetto in direzione 2.
V_{Rcd}	Resistenza a taglio compressione del calcestruzzo.
T_{Rcd}	Momento resistente del calcestruzzo.
Ctg⊖	Cotangente dell'angolo Θ utilizzata nella verifica.
$CS_{v,T}$	Coefficiente di sicurezza per taglio e torsione ([NS] = Non Significativo per valori di CS >= 100; [VNR]= Verifica Non Richiesta).

TRAVI - VERIFICHE DELLE TENSIONI DI ESERCIZIO (Fondazione)

Travi - verifiche delle tensioni di esercizio

%LLI Tp$_{rnf}$	Compressione calcestruzzo / Compressione calcestruzzo rinforzo								Trazione acciaio / Trazione acciaio/FRP rinforzo							
	Id_{Cmb}	σ_{cc}	$\sigma_{cd,amm}$	N_{Ed}	$M_{Ed,3}$	$M_{Ed,2}$	CS	Verificato	Id_{Cmb}	σ_{at}	$\sigma_{td,amm}$	N_{Ed}	$M_{Ed,3}$	$M_{Ed,2}$	CS	Verificato
[%]		[N/mm²]	[N/mm²]	[N]	[N·m]	[N·m]				[N/mm²]	[N/mm²]	[N]	[N·m]	[N·m]		
Fondazione									**Travata: Trave P1-P2-P3**							
Trave: Trave P1-P2																
0%	RAR	0,008	14,94	-	-142	-	NS	SI	RAR	0,083	360,00	-	-142	-	NS	SI
	QPR	0,008	11,21	-	-142	-	NS	SI								
25,0%	RAR	0,004	14,94	-	71	-	NS	SI	RAR	0,041	360,00	-	71	-	NS	SI
	QPR	0,004	11,21	-	71	-	NS	SI								
50,0%	RAR	0,007	14,94	-	-122	-	NS	SI	RAR	0,071	360,00	-	-122	-	NS	SI
	QPR	0,007	11,21	-	-122	-	NS	SI								
75,0%	RAR	0,004	14,94	-	66	-	NS	SI	RAR	0,038	360,00	-	66	-	NS	SI
	QPR	0,004	11,21	-	66	-	NS	SI								
100%	RAR	0,003	14,94	-	52	-	NS	SI	RAR	0,030	360,00	-	52	-	NS	SI
	QPR	0,003	11,21	-	52	-	NS	SI								
Trave: Trave P2-P3																
0%	RAR	0,004	14,94	-	78	-	NS	SI	RAR	0,045	360,00	-	78	-	NS	SI
	QPR	0,004	11,21	-	78	-	NS	SI								
25,0%	RAR	0,002	14,94	-	28	-	NS	SI	RAR	0,016	360,00	-	28	-	NS	SI
	QPR	0,002	11,21	-	28	-	NS	SI								
50,0%	RAR	0,003	14,94	-	50	-	NS	SI	RAR	0,029	360,00	-	50	-	NS	SI
	QPR	0,003	11,21	-	50	-	NS	SI								
75,0%	RAR	0,001	14,94	-	19	-	NS	SI	RAR	0,011	360,00	-	19	-	NS	SI
	QPR	0,001	11,21	-	19	-	NS	SI								
100%	RAR	0,003	14,94	-	-46	-	NS	SI	RAR	0,027	360,00	-	-46	-	NS	SI
	QPR	0,003	11,21	-	-46	-	NS	SI								
Fondazione									**Travata: Trave P4-P5**							
Trave: Trave P4-P5																
0%	RAR	0,018	14,94	-	-255	-	NS	SI	RAR	0,197	360,00	-	-255	-	NS	SI
	QPR	0,018	11,21	-	-255	-	NS	SI								
25,0%	RAR	0,002	14,94	-	25	-	NS	SI	RAR	0,019	360,00	-	25	-	NS	SI
	QPR	0,002	11,21	-	25	-	NS	SI								
50,0%	RAR	0,003	14,94	-	-48	-	NS	SI	RAR	0,037	360,00	-	-48	-	NS	SI
	QPR	0,003	11,21	-	-48	-	NS	SI								
75,0%	RAR	0,002	14,94	-	25	-	NS	SI	RAR	0,019	360,00	-	25	-	NS	SI
	QPR	0,002	11,21	-	25	-	NS	SI								
100%	RAR	0,002	14,94	-	-24	-	NS	SI	RAR	0,019	360,00	-	-24	-	NS	SI
	QPR	0,002	11,21	-	-24	-	NS	SI								
Fondazione									**Travata: Trave P1-P4**							
Trave: Trave P1-P4																
0%	RAR	0,008	14,94	-	-111	-	NS	SI	RAR	0,086	360,00	-	-111	-	NS	SI
	QPR	0,008	11,21	-	-111	-	NS	SI								
25,0%	RAR	0,003	14,94	-	38	-	NS	SI	RAR	0,029	360,00	-	38	-	NS	SI
	QPR	0,003	11,21	-	38	-	NS	SI								
50,0%	RAR	0,004	14,94	-	52	-	NS	SI	RAR	0,040	360,00	-	52	-	NS	SI
	QPR	0,004	11,21	-	52	-	NS	SI								
75,0%	RAR	0,001	14,94	-	13	-	NS	SI	RAR	0,010	360,00	-	13	-	NS	SI
	QPR	0,001	11,21	-	13	-	NS	SI								
100%	RAR	0,001	14,94	-	-19	-	NS	SI	RAR	0,015	360,00	-	-19	-	NS	SI
	QPR	0,001	11,21	-	-19	-	NS	SI								
Fondazione									**Travata: Trave P2-P5**							
Trave: Trave P2-P5																
0%	RAR	0,024	14,94	-	-336	-	NS	SI	RAR	0,259	360,00	-	-336	-	NS	SI
	QPR	0,024	11,21	-	-336	-	NS	SI								
25,0%	RAR	0,007	14,94	-	97	-	NS	SI	RAR	0,075	360,00	-	97	-	NS	SI
	QPR	0,007	11,21	-	97	-	NS	SI								
50,0%	RAR	0,008	14,94	-	113	-	NS	SI	RAR	0,087	360,00	-	113	-	NS	SI
	QPR	0,008	11,21	-	113	-	NS	SI								
75,0%	RAR	0,000	14,94	-	2	-	NS	SI	RAR	0,002	360,00	-	2	-	NS	SI
	QPR	0,000	11,21	-	2	-	NS	SI								
100,0%	RAR	0,008	14,94	-	-115	-	NS	SI	RAR	0,089	360,00	-	-115	-	NS	SI
	QPR	0,008	11,21	-	-115	-	NS	SI								

LEGENDA:

%L_{LI}	Posizione della sezione per la quale vengono forniti i valori di verifica, valutata come % della lunghezza libera d'inflessione (L_{LI}), a partire dall'estremo iniziale.
Rinf.	Indica la presenza del rinforzo sulla sezione di verifica.
FRC	Spostamento massimo (freccia) dell'elemento, valutata in combinazione Caratteristica (RARA).
Id_{Cmb}	Identificativo della Combinazione di Azione: [QPR] = Quasi Permanente - [FRQ] = Frequente - [RAR] = Rara.
σ_{cc}	Tensione massima di compressione nel calcestruzzo.
$\sigma_{cd,amm}$	Tensione ammissibile per la verifica a compressione del calcestruzzo.
N_{Ed}, $M_{Ed,3}$, $M_{Ed,2}$	Sollecitazioni di progetto.
σ_{at}	Tensione massima di trazione nell'acciaio della Trave/Rinforzo o nel FRP.
$\sigma_{td,amm}$	Tensione ammissibile per la verifica a trazione dell'acciaio/rinforzo.
CS	Coefficiente di Sicurezza (= $\sigma_{cd,amm}/\sigma_{cc}$; $\sigma_{td,amm}/\sigma_{at}$). [NS] = Non Significativo (CS ≥ 100).
Verificato	[SI] = La verifica è soddisfatta ($\sigma_{cc} \leq \sigma_{cd,amm}$; $\sigma_{at} \leq \sigma_{td,amm}$). [NO] = La verifica NON è soddisfatta ($\sigma_{cc} > \sigma_{cd,amm}$; $\sigma_{at} > \sigma_{td,amm}$).

TRAVI - VERIFICA ALLO STATO LIMITE DI FESSURAZIONE (Fondazione)

Travi - verifica allo stato limite di fessurazione

%L_{LI}	Id_{Cmb}	N_{Ed}	$M_{Ed,3}$	$M_{Ed,2}$	$\sigma_{ct,f}$	σ_t	ε_{sm}	A_e	Δ_{sm}	W_d	W_{amm}	CS	Verificato
[%]		[N]	[N·m]	[N·m]	[N/mm²]	[N/mm²]		[cm²]	[mm]	[mm]	[mm]		

%L_{LI}	Id_{Cmb}	N_{Ed}	$M_{Ed,3}$	$M_{Ed,2}$	$\sigma_{ct,f}$	σ_t	ε_{sm}	A_e	Δ_{sm}	W_d	W_{amm}	CS	Verificato
[%]		[N]	[N·m]	[N·m]	[N/mm²]	[N/mm²]		[cm²]	[mm]	[mm]	[mm]		
Fondazione								**Travata: Trave P1-P2-P3**					
Trave: Trave P1-P2								**AA= PCA**					
0%	FRQ	-	-142	-	0,01	2,13	0 E+00	0	0	0,000	0,400	-	SI
	QPR	-	-142	-	0,01	2,13	0 E+00	0	0	0,000	0,300	-	SI
12,5%	FRQ	-	26	-	0,00	2,13	0 E+00	0	0	0,000	0,400	-	SI
	QPR	-	26	-	0,00	2,13	0 E+00	0	0	0,000	0,300	-	SI
25,0%	FRQ	-	71	-	0,00	2,13	0 E+00	0	0	0,000	0,400	-	SI
	QPR	-	71	-	0,00	2,13	0 E+00	0	0	0,000	0,300	-	SI
37,5%	FRQ	-	14	-	0,00	2,13	0 E+00	0	0	0,000	0,400	-	SI
	QPR	-	14	-	0,00	2,13	0 E+00	0	0	0,000	0,300	-	SI
50,0%	FRQ	-	-122	-	0,01	2,13	0 E+00	0	0	0,000	0,400	-	SI
	QPR	-	-122	-	0,01	2,13	0 E+00	0	0	0,000	0,300	-	SI
62,5%	FRQ	-	12	-	0,00	2,13	0 E+00	0	0	0,000	0,400	-	SI
	QPR	-	12	-	0,00	2,13	0 E+00	0	0	0,000	0,300	-	SI
75,0%	FRQ	-	66	-	0,00	2,13	0 E+00	0	0	0,000	0,400	-	SI
	QPR	-	66	-	0,00	2,13	0 E+00	0	0	0,000	0,300	-	SI
87,5%	FRQ	-	6	-	0,00	2,13	0 E+00	0	0	0,000	0,400	-	SI
	QPR	-	6	-	0,00	2,13	0 E+00	0	0	0,000	0,300	-	SI
100%	FRQ	-	52	-	0,00	2,13	0 E+00	0	0	0,000	0,400	-	SI
	QPR	-	52	-	0,00	2,13	0 E+00	0	0	0,000	0,300	-	SI
Trave: Trave P2-P3								**AA= PCA**					
0%	FRQ	-	78	-	0,00	2,13	0 E+00	0	0	0,000	0,400	-	SI
	QPR	-	78	-	0,00	2,13	0 E+00	0	0	0,000	0,300	-	SI
12,5%	FRQ	-	111	-	0,01	2,13	0 E+00	0	0	0,000	0,400	-	SI
	QPR	-	111	-	0,01	2,13	0 E+00	0	0	0,000	0,300	-	SI
25,0%	FRQ	-	28	-	0,00	2,13	0 E+00	0	0	0,000	0,400	-	SI
	QPR	-	28	-	0,00	2,13	0 E+00	0	0	0,000	0,300	-	SI
37,5%	FRQ	-	11	-	0,00	2,13	0 E+00	0	0	0,000	0,400	-	SI
	QPR	-	11	-	0,00	2,13	0 E+00	0	0	0,000	0,300	-	SI
50,0%	FRQ	-	50	-	0,00	2,13	0 E+00	0	0	0,000	0,400	-	SI
	QPR	-	50	-	0,00	2,13	0 E+00	0	0	0,000	0,300	-	SI
62,5%	FRQ	-	-34	-	0,00	2,13	0 E+00	0	0	0,000	0,400	-	SI
	QPR	-	-34	-	0,00	2,13	0 E+00	0	0	0,000	0,300	-	SI
75,0%	FRQ	-	19	-	0,00	2,13	0 E+00	0	0	0,000	0,400	-	SI
	QPR	-	19	-	0,00	2,13	0 E+00	0	0	0,000	0,300	-	SI
87,5%	FRQ	-	44	-	0,00	2,13	0 E+00	0	0	0,000	0,400	-	SI
	QPR	-	44	-	0,00	2,13	0 E+00	0	0	0,000	0,300	-	SI
100%	FRQ	-	-46	-	0,00	2,13	0 E+00	0	0	0,000	0,400	-	SI
	QPR	-	-46	-	0,00	2,13	0 E+00	0	0	0,000	0,300	-	SI
Fondazione								**Travata: Trave P4-P5**					
Trave: Trave P4-P5								**AA= PCA**					
0%	FRQ	-	-255	-	0,02	2,13	0 E+00	0	0	0,000	0,400	-	SI
	QPR	-	-255	-	0,02	2,13	0 E+00	0	0	0,000	0,300	-	SI
12,5%	FRQ	-	58	-	0,00	2,13	0 E+00	0	0	0,000	0,400	-	SI
	QPR	-	58	-	0,00	2,13	0 E+00	0	0	0,000	0,300	-	SI
25,0%	FRQ	-	25	-	0,00	2,13	0 E+00	0	0	0,000	0,400	-	SI
	QPR	-	25	-	0,00	2,13	0 E+00	0	0	0,000	0,300	-	SI
37,5%	FRQ	-	3	-	0,00	2,13	0 E+00	0	0	0,000	0,400	-	SI
	QPR	-	3	-	0,00	2,13	0 E+00	0	0	0,000	0,300	-	SI
50,0%	FRQ	-	-48	-	0,00	2,13	0 E+00	0	0	0,000	0,400	-	SI
	QPR	-	-48	-	0,00	2,13	0 E+00	0	0	0,000	0,300	-	SI
62,5%	FRQ	-	-2	-	0,00	2,13	0 E+00	0	0	0,000	0,400	-	SI
	QPR	-	-2	-	0,00	2,13	0 E+00	0	0	0,000	0,300	-	SI
75,0%	FRQ	-	25	-	0,00	2,13	0 E+00	0	0	0,000	0,400	-	SI
	QPR	-	25	-	0,00	2,13	0 E+00	0	0	0,000	0,300	-	SI
87,5%	FRQ	-	-7	-	0,00	2,13	0 E+00	0	0	0,000	0,400	-	SI
	QPR	-	-7	-	0,00	2,13	0 E+00	0	0	0,000	0,300	-	SI
100%	FRQ	-	-24	-	0,00	2,13	0 E+00	0	0	0,000	0,400	-	SI
	QPR	-	-24	-	0,00	2,13	0 E+00	0	0	0,000	0,300	-	SI
Fondazione								**Travata: Trave P1-P4**					
Trave: Trave P1-P4								**AA= PCA**					
0%	FRQ	-	-111	-	0,01	2,13	0 E+00	0	0	0,000	0,400	-	SI
	QPR	-	-111	-	0,01	2,13	0 E+00	0	0	0,000	0,300	-	SI
12,5%	FRQ	-	-20	-	0,00	2,13	0 E+00	0	0	0,000	0,400	-	SI
	QPR	-	-20	-	0,00	2,13	0 E+00	0	0	0,000	0,300	-	SI
25,0%	FRQ	-	38	-	0,00	2,13	0 E+00	0	0	0,000	0,400	-	SI
	QPR	-	38	-	0,00	2,13	0 E+00	0	0	0,000	0,300	-	SI
37,5%	FRQ	-	65	-	0,00	2,13	0 E+00	0	0	0,000	0,400	-	SI
	QPR	-	65	-	0,00	2,13	0 E+00	0	0	0,000	0,300	-	SI
50,0%	FRQ	-	52	-	0,00	2,13	0 E+00	0	0	0,000	0,400	-	SI
	QPR	-	52	-	0,00	2,13	0 E+00	0	0	0,000	0,300	-	SI
62,5%	FRQ	-	40	-	0,00	2,13	0 E+00	0	0	0,000	0,400	-	SI
	QPR	-	40	-	0,00	2,13	0 E+00	0	0	0,000	0,300	-	SI
75,0%	FRQ	-	13	-	0,00	2,13	0 E+00	0	0	0,000	0,400	-	SI
	QPR	-	13	-	0,00	2,13	0 E+00	0	0	0,000	0,300	-	SI
87,5%	FRQ	-	-17	-	0,00	2,13	0 E+00	0	0	0,000	0,400	-	SI
	QPR	-	-17	-	0,00	2,13	0 E+00	0	0	0,000	0,300	-	SI
100%	FRQ	-	-19	-	0,00	2,13	0 E+00	0	0	0,000	0,400	-	SI
	QPR	-	-19	-	0,00	2,13	0 E+00	0	0	0,000	0,300	-	SI
Fondazione								**Travata: Trave P2-P5**					
Trave: Trave P2-P5								**AA= PCA**					
0%	FRQ	-	-336	-	0,02	2,13	0 E+00	0	0	0,000	0,400	-	SI
	QPR	-	-336	-	0,02	2,13	0 E+00	0	0	0,000	0,300	-	SI
12,5%	FRQ	-	-33	-	0,00	2,13	0 E+00	0	0	0,000	0,400	-	SI

Travi - verifica allo stato limite di fessurazione

$\%L_{LI}$	Id_{Cmb}	N_{Ed}	$M_{Ed,3}$	$M_{Ed,2}$	$\sigma_{ct,f}$	σ_t	ε_{sm}	A_e	Δ_{sm}	W_d	W_{amm}	CS	Verificato
[%]		[N]	[N·m]	[N·m]	[N/mm²]	[N/mm²]		[cm²]	[mm]	[mm]	[mm]		
25,0%	QPR	-	-33	-	0,00	2,13	0 E+00	0	0	0,000	0,300	-	SI
	FRQ	-	97	-	0,01	2,13	0 E+00	0	0	0,000	0,400	-	SI
37,5%	QPR	-	97	-	0,01	2,13	0 E+00	0	0	0,000	0,300	-	SI
	FRQ	-	144	-	0,01	2,13	0 E+00	0	0	0,000	0,400	-	SI
50,0%	QPR	-	144	-	0,01	2,13	0 E+00	0	0	0,000	0,300	-	SI
	FRQ	-	113	-	0,01	2,13	0 E+00	0	0	0,000	0,400	-	SI
62,5%	QPR	-	113	-	0,01	2,13	0 E+00	0	0	0,000	0,300	-	SI
	FRQ	-	79	-	0,01	2,13	0 E+00	0	0	0,000	0,400	-	SI
75,0%	QPR	-	79	-	0,01	2,13	0 E+00	0	0	0,000	0,300	-	SI
	FRQ	-	2	-	0,00	2,13	0 E+00	0	0	0,000	0,400	-	SI
87,5%	QPR	-	2	-	0,00	2,13	0 E+00	0	0	0,000	0,300	-	SI
	FRQ	-	-38	-	0,00	2,13	0 E+00	0	0	0,000	0,400	-	SI
100,0%	QPR	-	-38	-	0,00	2,13	0 E+00	0	0	0,000	0,300	-	SI
	FRQ	-	-115	-	0,01	2,13	0 E+00	0	0	0,000	0,400	-	SI
	QPR	-	-115	-	0,01	2,13	0 E+00	0	0	0,000	0,300	-	SI

LEGENDA:

$\%L_{LI}$ Posizione della sezione per la quale vengono forniti i valori di verifica, valutata come % della lunghezza libera d'inflessione (L_{LI}), a partire dall'estremo iniziale.
FRC Spostamento massimo (freccia) dell'elemento, valutata in combinazione Caratteristica (RARA).
AA Identificativo dell'aggressività dell'ambiente: [PCA] = "Ordinario"; [MDA] = "Aggressivo"; [MLA] = "Molto aggressivo".
Id_{Cmb} Identificativo della Combinazione di Azione: [QPR] = Quasi Permanente - [FRQ] = Frequente - [RAR] = Rara.
N_{Ed}, $M_{Ed,3}$, $M_{Ed,2}$ Sollecitazioni di progetto.
$\sigma_{ct,f}$ Tensione massima di trazione nel calcestruzzo per la fessurazione, calcolata nell'ipotesi di calcestruzzo resistente a trazione. Se tale valore è maggiore di σ_t la sezione è soggetta a fessurazione.
N.B. I valori negativi indicano una sezione interamente compressa. In tal caso le sollecitazioni forniscono il minimo valore di compressione.
σ_t Tensione massima di trazione nel calcestruzzo relativa allo stato limite di formazione delle fessure [relazione (4.1.13) del § 4.1.2.2.4 del DM 2018].
ε_{sm} Deformazione unitaria media delle barre di armatura.
A_e Area efficace del calcestruzzo teso.
Δ_{sm} Distanza media tra le fessure.
W_d Valore di calcolo di apertura massima delle fessure.
W_{amm} Valore ammissibile di apertura delle fessure.
CS Coefficiente di Sicurezza ($=W_d / W_{amm}$). [NS] = Non Significativo (CS ≥ 100). [-] = Fessurazioni nulle ($W_d = 0$).
Verificato [SI] = $W_d \leq W_{amm}$; [NO] = $W_d > W_{amm}$

VERIFICHE CARICO LIMITE FONDAZIONI DIRETTE ALLO SLU (Fondazione)

Verifiche Carico Limite fondazioni dirette allo SLU

Id_{Fnd}	CS	L_X	L_Y	Rtz	$Z_{P.cmp}$	Z_{Fld}	Cmp T	C. Terzaghi per N_q	C. Terzaghi per N_c	C. Terzaghi per N_γ	C. Terzaghi N_q	C. Terzaghi N_c	C. Terzaghi N_γ	Q_{Ed}	Q_{Rd}	R_f
		[m]	[m]	[°]	[m]	[m]								[N/mm²]	[N/mm²]	
Trave P1-P4	50,87	4,20	0,90	0,00	0,50	-	NON Coesivo	1,33	0,00	0,91	64,20	75,31	109,41	0,018	0,912	NO
Trave P2-P3	64,08	1,10	1,10	0,00	0,50	-	NON Coesivo	2,02	0,00	0,60	64,20	75,31	109,41	0,016	1,053	NO
Trave P1-P2	59,25	24,70	1,10	0,00	0,50	-	NON Coesivo	1,14	0,00	0,98	64,20	75,31	109,41	0,017	0,998	NO
Trave P2-P5	67,15	4,20	0,90	0,00	0,50	-	NON Coesivo	1,33	0,00	0,91	64,20	75,31	109,41	0,014	0,913	NO
Trave P4-P5	71,36	24,70	0,90	0,00	0,50	-	NON Coesivo	1,15	0,00	0,99	64,20	75,31	109,41	0,013	0,893	NO

LEGENDA:

Id_{Fnd} Descrizione dell'oggetto di fondazione al quale è riferita la verifica.
CS Coefficiente di sicurezza ([NS] = Non Significativo se CS ≥ 100; [VNR]= Verifica Non Richiesta; Informazioni aggiuntive sulla condizione: [V] = statica; [E] = eccezionale; [S] = sismica; [N] = sismica non lineare).
$L_{X/Y}$ Dimensioni dell'elemento di fondazione.
Rtz Angolo compreso tra l'asse X e il lato più lungo del minimo rettangolo che delimita il poligono della platea.
$Z_{P.cmp}$ Profondità di posa dell'elemento di fondazione dal piano campagna.
Z_{Fld} Profondità della falda dal piano campagna.
Cmp T Classificazione del comportamento del terreno ai fini del calcolo.
C. Terzaghi Coefficienti correttivi per la formula di Terzaghi.
Q_{Ed} Carico di progetto sul terreno.
Q_{Rd} Resistenza di progetto del terreno.
R_f [SI] = elemento con presenza di rinforzo; [NO] = elemento senza rinforzo.

VERIFICHE CARICO LIMITE FONDAZIONI DIRETTE ALLO SLD (Fondazione)

Verifiche Carico Limite fondazioni dirette allo SLD

Id_{Fnd}	CS	L_X	L_Y	Rtz	$Z_{P.cmp}$	Z_{Fld}	Cmp T	C. Terzaghi per N_q	C. Terzaghi per N_c	C. Terzaghi per N_γ	C. Terzaghi N_q	C. Terzaghi N_c	C. Terzaghi N_γ	Q_{Ed}	Q_{Rd}	R_f
		[m]	[m]	[°]	[m]	[m]								[N/mm²]	[N/mm²]	
Trave P1-P4	83,41	4,20	0,90	0,00	0,50	-	NON Coesivo	1,31	0,00	0,90	64,20	75,31	109,41	0,014	1,151	NO
Trave P2-P3	NS	1,10	1,10	0,00	0,50	-	NON Coesivo	1,99	0,00	0,59	64,20	75,31	109,41	0,013	1,328	NO
Trave P1-P2	97,11	24,70	1,10	0,00	0,50	-	NON Coesivo	1,13	0,00	0,97	64,20	75,31	109,41	0,013	1,258	NO
Trave P2-P5	NS	4,20	0,90	0,00	0,50	-	NON Coesivo	1,31	0,00	0,90	64,20	75,31	109,41	0,010	1,151	NO
Trave P4-P5	NS	24,70	0,90	0,00	0,50	-	NON Coesivo	1,14	0,00	0,97	64,20	75,31	109,41	0,010	1,125	NO

LEGENDA:

Id_{Fnd} Descrizione dell'oggetto di fondazione al quale è riferita la verifica.

Id_{Fnd}	CS	L_X	L_Y	Rtz	$Z_{P.cmp}$	Z_{Fld}	Cmp T	C. Terzaghi						Q_{Ed}	Q_{Rd}	R_f
								per N_q	per N_c	per N_γ	N_q	N_c	N_γ			
		[m]	[m]	[°]	[m]	[m]								[N/mm²]	[N/mm²]	

CS Coefficiente di sicurezza ([NS] = Non Significativo se CS ≥ 100; [VNR]= Verifica Non Richiesta; Informazioni aggiuntive sulla condizione: [V] = statica; [E] = eccezionale; [S] = sismica; [N] = sismica non lineare).

$L_{X/Y}$ Dimensioni dell'elemento di fondazione.

Rtz Angolo compreso tra l'asse X e il lato più lungo del minimo rettangolo che delimita il poligono della platea.

$Z_{P.cmp}$ Profondità di posa dell'elemento di fondazione dal piano campagna.

Z_{Fld} Profondità della falda dal piano campagna.

Cmp T Classificazione del comportamento del terreno ai fini del calcolo.

C. Terzaghi Coefficienti correttivi per la formula di Terzaghi.

Q_{Ed} Carico di progetto sul terreno.

Q_{Rd} Resistenza di progetto del terreno.

R_f [SI] = elemento con presenza di rinforzo; [NO] = elemento senza rinforzo.

Pareti - TENSIONI PER ECCENTRICITÀ ACCIDENTALE ..... pag. 2
NODI - REAZIONI VINCOLARI ESTERNE PER TIPOLOGIE DI CARICO NON SISMICHE ..... pag. 7
NODI - REAZIONI VINCOLARI ESTERNE PER EFFETTO DEL SISMA ..... pag. 10
NODI - REAZIONI VINCOLARI ESTERNE PER ECCENTRICITÀ ACCIDENTALE ..... pag. 19
EDIFICIO - VERIFICHE DI RIPARTIZIONE DELLE FORZE SISMICHE ..... pag. 31
EDIFICIO - VERIFICA PER ANALISI STATICA ..... pag. 31
Pareti - VERIFICHE PRESSOFLESSIONE RETTA ALLO SLU (Elevazione) ..... pag. 32
Pareti - VERIFICHE A TAGLIO PER PRESSOFLESSIONE RETTA ALLO SLU (Elevazione) ..... pag. 42
Pareti - VERIFICHE DELLE TENSIONI DI ESERCIZIO (Elevazione) ..... pag. 47
Pareti - VERIFICA ALLO STATO LIMITE DI FESSURAZIONE (Elevazione) ..... pag. 47
PIANI - VERIFICHE REGOLARITÀ (Elevazione) ..... pag. 48
EFFETTI DELLE NON LINEARITÀ GEOMETRICHE PER SISMA (Elevazione) ..... pag. 49
PIANI - VERIFICHE AGLI SPOSTAMENTI ..... pag. 49
TRAVI (CA) - VERIFICHE PRESSOFLESSIONE RETTA ALLO SLU (Fondazione) ..... pag. 49
TRAVI (CA) - VERIFICHE A TAGLIO PER PRESSOFLESSIONE RETTA ALLO SLU (Fondazione) ..... pag. 50
TRAVI (CA) - VERIFICHE A TORSIONE ALLO SLU (Fondazione) ..... pag. 51
TRAVI (CA) - VERIFICA COMPOSTA TAGLIO/TORSIONE ALLO SLU (Fondazione) ..... pag. 52
TRAVI - VERIFICHE DELLE TENSIONI DI ESERCIZIO (Fondazione) ..... pag. 53
TRAVI - VERIFICA ALLO STATO LIMITE DI FESSURAZIONE (Fondazione) ..... pag. 54
VERIFICHE CARICO LIMITE FONDAZIONI DIRETTE ALLO SLU (Fondazione) ..... pag. 56
VERIFICHE CARICO LIMITE FONDAZIONI DIRETTE ALLO SLD (Fondazione) ..... pag. 56